Refrigerator

User manual

Free Standing Appliance

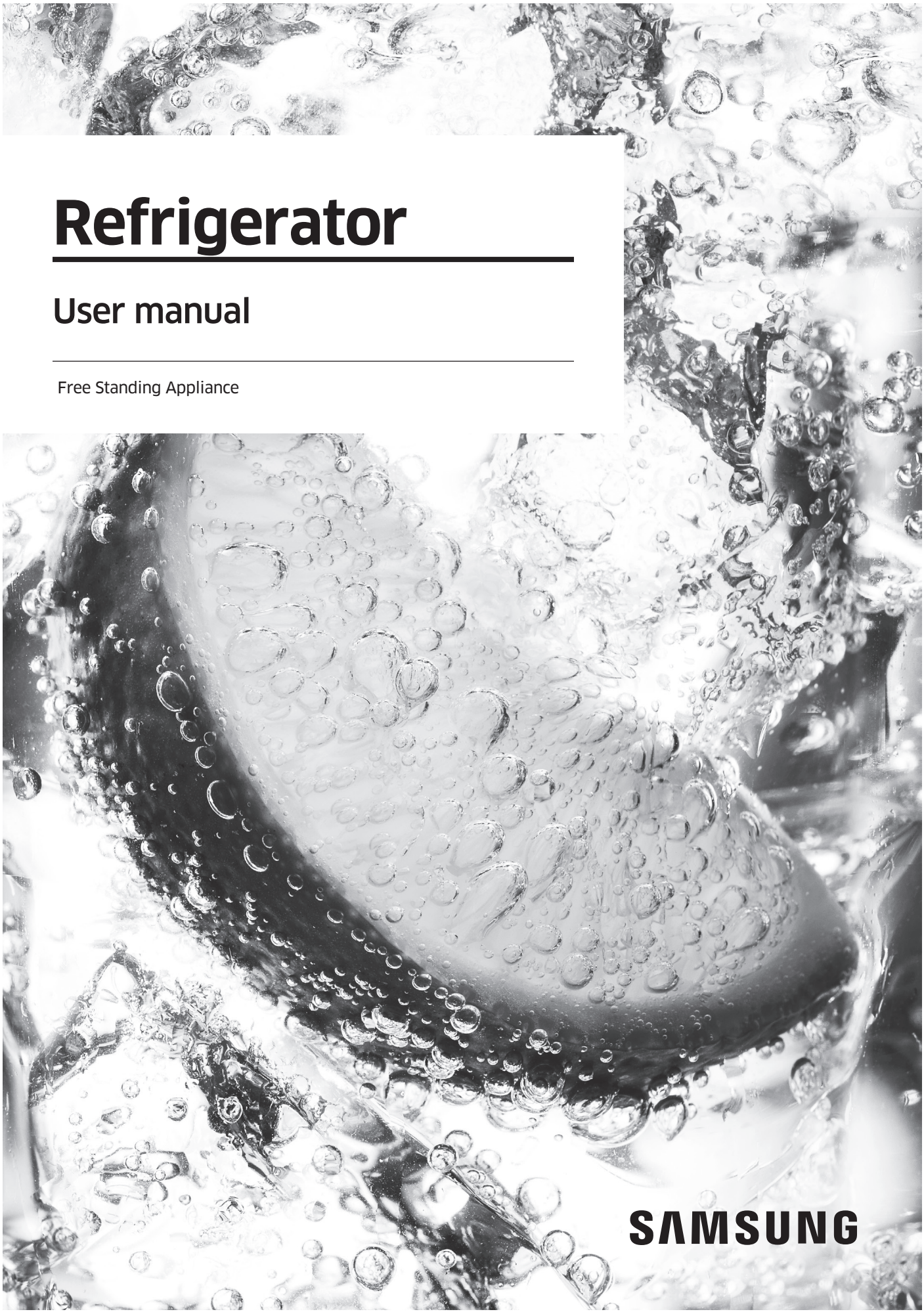

Untitled-4 1

4/24/2017 11:21:54 PM

Contents

Safety information 4

Important safety symbols and precautions: 6
Severe warning signs for transportation and site 6
Critical installation warnings 7
Installation cautions 10
Critical usage warnings 11
Usage cautions 16
Cleaning cautions 19
Critical disposal warnings 20
Additional tips for proper usage 21
Saving Energy Tips 22
This appliance is intended to be used in household and similar applications such as 22
Instructions about the WEEE 23

Installation 24

Refrigerator at a glance 24
Door removal for entrance 26
Step-by-step installation 33

Operations 40

User interface 40
Samsung Connect 49
Recommendations for voice recognition 52
Samsung Family Hub 52
Special features 54

Maintenance 59

Handle and care 59
Cleaning 63
Replacement 64

Untitled-4 2 4/24/2017 11:21:54 PM

Troubleshooting	**67**
General	67
Samsung Connect	71
Samsung Family Hub	72
LCD	73
Do you hear abnormal sounds from the refrigerator?	74

Untitled-4 3 4/24/2017 11:21:54 PM

Safety information

- Before using your new Samsung Refrigerator, please read this manual thoroughly to ensure that you know how to operate the features and functions that your new appliance offers safely and efficiently.
- This appliance is not intended for use by persons (including children) with reduced physical, sensory, or mental capabilities, or those who lack experience and knowledge, unless they have been given supervision or instruction concerning the use of the appliance by a person responsible for their safety.
- This appliance can be used by children aged from 8 years and above and persons with reduced physical, sensory or mental capabilities or lack of experience and knowledge if they have been given supervision or instruction concerning use of the appliance in a safe way and understand the hazards involved. Children shall not play with the appliance. Cleaning and user maintenance shall not be made by children without supervision.
- Warnings and Important Safety Instructions in this manual do not cover all possible conditions and situations that may occur. It is your responsibility to use common sense, caution, and care when installing, maintaining, and operating your appliance.
- Because these following operating instructions cover various models, the characteristics of your refrigerator may differ slightly from those described in this manual and not all warning signs may be applicable. If you have any questions or concerns, contact your nearest service center or find help and information online at www.samsung.com.
- R-600a or R-134a is used as a refrigerant. Check the compressor label on the rear of the appliance or the rating label inside the fridge to see which refrigerant is used for your refrigerator. When this product contains flammable gas (Refrigerant R-600a), contact your local authority in regard to safe disposal of this product.

Untitled-4 4 4/24/2017 11:21:54 PM

- In order to avoid the creation of a flammable gas-air mixture if a leak in the refrigerating circuit occurs, the size of the room in which the appliance may be sited depends on the amount of refrigerant used.
- Never start up an appliance showing any signs of damage. If in doubt, consult your dealer. The room must be 1 m^3 in size for every 8 g of R-600a refrigerant inside the appliance. The amount of refrigerant in your particular appliance is shown on the identification plate inside the appliance.
- Refrigerant squirting out of the pipes could ignite or cause an eye injury. When refrigerant leaks from the pipe, avoid any naked flames and move anything flammable away from the product and ventilate the room immediately.
  - Failing to do so may result in fire or explosion.
- It is hazardous for anyone other than an Authorized Service Person to service this appliance.

Untitled-4 5 4/24/2017 11:21:54 PM

Safety information

Important safety symbols and precautions:

Please follow all safety instructions in this manual. This manual uses the following safety symbols.

⚠ WARNING

Hazards or unsafe practices that may result in **severe personal injury, property damage, and/or death**.

⚠ CAUTION

Hazards or unsafe practices that may result in **severe personal injury and/or property damage**.

NOTE

Useful information that helps users understand or benefit from the refrigerator.

These warning signs are here to prevent injury to you and others.

Please follow them carefully.

After reading this section, keep it in a safe place for future reference.

Severe warning signs for transportation and site

⚠ WARNING

- When transporting and installing the appliance, care should be taken to ensure that no parts of the refrigerating circuit are damaged.
  - Refrigerant leaking from the pipe work could ignite or cause an eye injury. If a leak is detected, avoid any naked flames or potential sources of ignition and air the room in which the appliance is standing for several minutes.

Untitled-4 6 4/24/2017 11:21:54 PM

- This appliance contains a small amount of isobutane refrigerant (R-600a), a natural gas with high environmental compatibility that is, however, also combustible. When transporting and installing the appliance, care should be taken to ensure that no parts of the refrigerating circuit are damaged.

• When transporting and installing the refrigerator, do not touch the water hose on the back side of the refrigerator.
  - This may damage the refrigerator and as a result the water dispenser can not be used.

Critical installation warnings

⚠ WARNING

• Do not install the refrigerator in a damp location or place where it may come in contact with water.
  - Deteriorated insulation on electrical parts may cause an electric shock or fire.
• Do not place this refrigerator in direct sunlight or expose it to the heat from stoves, room heaters, or other appliances.
• Do not plug several appliances into the same multiple power strip. The refrigerator should always be plugged into its own individual electrical outlet which has a voltage rating that matches the voltage listed on the refrigerator's rating plate.
  - This provides the best performance and also prevents overloading of house wiring circuits, which could cause a fire hazard from overheated wires.
• If the wall socket is loose, do not insert the power plug.
  - There is a risk of electric shock of fire.
• Do not use a power cord that has cracks or abrasion damage along its length or at either end.

Untitled-4 7 4/24/2017 11:21:54 PM

Safety information

- Do not bend the power cord excessively or place heavy objects on it.
- Do not pull or excessively bend the power cord.
- Do not twist or tie the power cord.
- Do not hook the power cord over a metal object, place a heavy object on the power cord, insert the power cord between objects, or push the power cord into the space behind the appliance.
- When moving the refrigerator, be careful not to roll over or damage the power cord.
  - This may result in an electric shock or fire.
- Never unplug your refrigerator by pulling on the power cord. Always grip the plug firmly and pull straight out from the outlet.
  - Damage to the cord may cause a short-circuit, fire, and/or electric shock.
- Do not store explosive substances such as aerosol cans with a flammable propellant in this appliance.
- Do not install this appliance near a heater or inflammable material.
- Do not install this appliance in a location where gas may leak.
  - This may result in an electric shock or fire.
- This refrigerator must be properly located and installed in accordance with the instructions in this manual before you use it.
- Connect the power plug in the proper position with the cord hanging down.
  - If you connect the power plug upside down, the wire can get cut off and cause a fire or electric shock.
- Make sure that the power plug is not crushed or damaged by the back of the refrigerator.
- Keep the packing materials out of reach of children.
  - There is a risk of death from suffocation if a child puts the packing materials on his or her head.

Untitled-4 8 4/24/2017 11:21:54 PM

- The appliance must be positioned so that the plug is accessible after installation.
  - Failing to do so may result in an electric shock or fire due to electric leakage.
- Do not install this appliance in a humid, oily or dusty location, in a location exposed to direct sunlight and water (rain drops).
  - Deteriorated insulation of electrical parts may cause an electric shock or fire.
- If any dust or water is in the refrigerator, pull out power plug and contact your Samsung Electronics service center.
  - Otherwise there is a risk of fire.
- Do not stand on top of the appliance or place objects (such as laundry, lighted candles, lighted cigarettes, dishes, chemicals, metal objects, etc.) on the appliance.
  - This may result in an electric shock, fire, problems with the product, or injury.
- You need to remove all the protective plastic film before you initially plug the product in.
- Children should be supervised to ensure that they do not play with the snap rings used for door adjustment or the water tube clips.
  - There is risk of death by suffocation if a child swallows a snap ring or water tube clip. Keep the snap rings and water tube clips out of children's reach.
- The refrigerator must be safely grounded.
  - Always make sure that you have grounded the refrigerator before attempting to investigate or repair any part of the appliance. Power leakages can cause severe electric shock.

Untitled-4 9 4/24/2017 11:21:54 PM

Safety information

- Never use gas pipes, telephone lines, or other potential lightning attractors as an electrical ground.
  - You must ground the refrigerator to prevent any power leakages or electric shocks caused by current leakage from the refrigerator.
  - This may result in an electric shock, fire, explosion, or problems with the product.
- Plug the power plug into the wall socket firmly. Do not use a damaged power plug, damaged power cord, or loose wall socket.
  - This may result in an electric shock or fire.
- If the power cord is damaged, have it replaced immediately by the manufacturer or one of its service agents.
- The fuse on the refrigerator must be changed by a qualified technician or service company.
  - Failing to do so may result in an electric shock or personal injury.

Installation cautions

⚠ CAUTION

- Allow sufficient space around the refrigerator and install it on a flat surface.
  - Keep the ventilation space in the appliance enclosure or mounting structure clear of obstructions.
- Allow the appliance to stand for 2 hours before loading foods after installation and turning on.
- We strongly recommend you have a qualified technician or service company install the refrigerator.
  - Failing to do so may result in an electric shock, fire, explosion, problems with the product, or injury.

Untitled-4 10 4/24/2017 11:21:54 PM

- Overload on any one door may fell the refrigerator, causing physical injury.

Critical usage warnings

⚠ WARNING

- Do not insert the power plug into a wall socket with wet hands.
  - This may result in an electric shock.
- Do not store articles on the top of the appliance.
  - When you open or close the door, the articles may fall and cause personal injury and/or material damage.
- Do not insert hands, feet or metal objects (such as chopsticks, etc.) into the bottom or the back of the refrigerator.
  - This may result in an electric shock or injury.
  - Any sharp edges may cause a personal injury.
- Do not touch the inside walls of the freezer or products stored in the freezer with wet hands.
  - This may cause frostbite.
- Do not put a container filled with water on the refrigerator.
  - If spilled, there is a risk of fire or electric shock.
- Do not keep volatile or flammable objects or substances (benzene, thinner, propane gas, alcohol, ether, LP gas, and other such products) in the refrigerator.
  - This refrigerator is for storing food only.
  - This may result in fire or explosion.
- Children should be supervised to ensure that they do not play with the appliance.
  - Keep fingers out of “pinch point” areas. Clearances between the doors and cabinet are necessarily small. Be careful when you open the doors if children are in the area.

Untitled-4 11 4/24/2017 11:21:54 PM

Safety information

- Do not let children hang on the door or door bins. A serious injury may occur.
- Do not let children go inside the refrigerator. They could become trapped.
- Do not insert your hands into the bottom area under the appliance.
  - Any sharp edges may cause personal injury.
- Do not store pharmaceutical products, scientific materials, or temperature sensitive products in the refrigerator.
  - Products that require strict temperature controls must not be stored in the refrigerator.
- Do not place or use electrical appliance inside the refrigerator/ freezer, unless they are of a type recommended by the manufacturer.
- If you smell pharmaceutical or smoke, pull out power plug immediately and contact your Samsung Electronics service center.
- If any dust or water is in Refrigerator, pull out power plug and contact your Samsung Electronics service center.
  - Otherwise there is a risk of fire.
- Do not let children step on a drawer.
  - The drawer may break and cause them to slip.
- Do not leave the doors of the refrigerator open while the refrigerator is unattended and do not let children enter inside the refrigerator.
- Do not allow babies or children go inside the drawer.
  - It can cause death from suffocation by entrapment or personal injury.
- Do not overfill the refrigerator with food.
  - When you open the door, an item may fall out and cause personal injury or material damage.

Untitled-4 12 4/24/2017 11:21:54 PM

- Do not spray volatile material such as insecticide onto the surface of the appliance.
  - As well as being harmful to humans, it may also result in an electric shock, fire, or problems with the product.
- Never put fingers or other objects into the water dispenser hole, ice chute and ice maker bucket.
  - It may cause a personal injury or material damage.
- Do not use or place any substances sensitive to temperature such as flammable sprays, flammable objects, dry ice, medicine, or chemicals near or inside of the refrigerator.
- Do not use a hair dryer to dry the inside of the refrigerator. Do not place a lighted candle in the refrigerator for removing bad odours.
  - This may result in an electric shock or fire.
- Fill the water tank, ice tray and water cubes only with potable water (mineral water or purified water).
  - Do not fill the tank with tea, juice or sports drink, this may damage the refrigerator.
- Do not stand on top of the appliance or place objects (such as laundry, lighted candles, lighted cigarettes, dishes, chemicals, metal objects, etc.) on the appliance. This may result in an electric shock, fire, problems with the product, or injury. Do not put a container filled with water on the appliance.
  - If spilled, there is a risk of fire or electric shock.
- Do not use mechanical devices or any other means to accelerate the defrosting process, other than those recommended by the manufacturer.
- Do not damage the refrigerant circuit.
- Never stare directly at the UV LED lamp for long periods of time.
  - This may result in eye strain due to the ultraviolet rays.

Untitled-4 13 4/24/2017 11:21:54 PM

Safety information

- Do not put fridge shelf in upside down. Shelf stopper could not work.
  - It may cause a personal injury because of glass shelf drop.
- Keep fingers out of “pinch point” areas. Clearances between the doors and cabinet are necessarily small. Be careful when you open the doors if children are in the area.
- If a gas leak is detected, avoid any naked flames or potential sources of ignition, and air the room in which the appliance is standing for several minutes.
  - Do not touch the appliance or power cord.
  - Do not use a ventilating fan.
  - A spark may result in explosion or fire.
- Use only the LED Lamps provided by the manufacturer or its service agents.
- Bottles should be stored tightly together so that they do not fall out.
- This product is intended only for the storage of food in a domestic environment.
- Never put fingers or other objects into the water dispenser hole, ice chute and ice maker bucket.
  - It may cause a personal injury or material damage.
- Do not attempt to repair, disassemble, or modify the refrigerator yourself.
- Unauthorized modifications can cause safety problems. To reverse an unauthorized modification, we will charge the full cost of parts and labor.
- Do not use any fuse (such as cooper, steel wire, etc.) other than a standard fuse.

Untitled-4 14 4/24/2017 11:21:54 PM

- If your refrigerator needs to be repaired or reinstalled, contact your nearest service center.
  - Failing to do so may result in an electric shock, fire, problems with the product, or injury.
- If the interior or exterior LED lamp has gone out, contact your nearest service center.
- If the refrigerator emits a burning smell or smoke, unplug the refrigerator immediately and contact your Samsung Electronics service center.
  - Failing to do so may result in an electric or fire hazards.
- Pull the power plug out of the socket before changing the interior lamps of the refrigerator
  - Otherwise, there is a risk of electric shock.
- If you experience difficulty changing a non-LED light, contact a Samsung service center.
- If the product is equipped with LED lamps, do not disassemble the Lamp Covers and LED lamps yourself.
  - Contact a Samsung service center.
- Plug the power plug into the wall socket firmly.
- Do not use a damaged power plug, damaged power cord or loose wall socket.
  - This may result in an electric shock or fire.

Untitled-4 15 4/24/2017 11:21:54 PM

Safety information

Usage cautions

⚠ CAUTION

- Do not re-freeze frozen foods that have thawed completely. Do not place carbonated or fizzy drinks in the freezer compartment. Do not put bottles or glass containers in the freezer.
  - When the contents freeze, the glass may break and cause personal injury.
- Use only the ice maker provided with the refrigerator.
- Have the refrigerator's water supply connected only to a potable water supply. To operate the ice maker properly, water pressure of 20 ~ 125 psi (138 ~ 862 kPa) is required. If you will be away from home for a long period of time (on vacation, for example) and won't be using the water or ice dispensers, close the water valve.
  - Otherwise, water leakage may occur.
- If you won't be using the refrigerator for a very long period of time, (3 weeks or more) empty the refrigerator including the ice bucket, unplug it, close the water valve, wipe excess moisture from the inside walls, and leave the doors open to prevent odors and mold.
- To get the best performance from the product:
  - Do not place food too close to the vents at the rear of the refrigerator as this can obstruct free air circulation in the refrigerator compartment.
  - Wrap food up properly or place it in airtight containers before putting it into the refrigerator.
  - Do not place glass bottles or carbonated beverages into the freezer. They can freeze and break. Broken beverage containers can cause injury.
  - Please observe maximum storage times and expiration dates of frozen goods.

Untitled-4 16 4/24/2017 11:21:55 PM

- There is no need to disconnect the refrigerator from the power supply if you will be away for less than three weeks. However, if you will be away for more than three weeks, remove all the food and ice in the ice bucket, unplug the refrigerator, close the water valve, wipe excess moisture from the inside walls, and leave the doors open to prevent odors and mold.

- Do not place glass or bottles or carbonated beverages into the freezer.
  - The container may freeze and break, and this may result in injury.
- Do not place carbonated or fizzy drinks in the freezer compartment. Do not put bottles or glass containers in the freezer.
  - When the contents freeze, the glass may break and cause personal injury and property damage.
- Service Warranty and Modification.
  - Any changes or modifications performed by a 3rd party on this finished appliance are not covered under Samsung warranty service, nor is Samsung responsible for safety issues that result from 3rd party modifications.
- Do not block the air vents inside the refrigerator.
  - If the air vents are blocked, especially with a plastic bag, the refrigerator can be over cooled. If a cooling period lasts too long, the water filter may break and cause water leakage.
- Use only the ice-maker provided with the refrigerator.
- Wipe excess moisture from the inside and leave the doors open.
  - Otherwise, odor and mold may develop.
- If the refrigerator is disconnected from the power supply, you should wait for at least five minutes before plugging it back in.

Untitled-4 17 4/24/2017 11:21:55 PM

Safety information

- If you have a long vacation planned or do not intend to use the refrigerator for a long period of time, (3 weeks or more) empty the refrigerator including the ice bucket, pull out the power plug, close the water valve, wipe excess moisture from the inside walls, and leave the doors open to prevent odors and mold.
- When the refrigerator got wet by water, pull out the power plug and contact your Samsung Electronics service center.
- Do not strike or apply excessive force to any glass surface.
  - Broken glass may result in a personal injury and/or property damage.
- Fill the water tank and ice cube trays with potable water only (tap water, mineral water, or purified water).
  - Do not fill the tank with tea or a sports drink. This may damage the refrigerator.
- If the refrigerator is flooded, make sure to contact your nearest service center.
  - There is a risk of electric shock or fire.

Untitled-4 18 4/24/2017 11:21:55 PM

Cleaning cautions

⚠ CAUTION

- Do not spray water directly on the inside or outside the refrigerator.
  - There is a risk of fire or electric shock.
- Do not use a hair dryer to dry the inside of the refrigerator.
- Do not place a lighted candle in the refrigerator to remove bad odors.
  - This may result in an electric shock or fire.
- Do not spray cleaning products directly on the display.
  - Printed letters on the display may come off.
- If any foreign substance such as water has entered the appliance, unplug the power plug and contact your nearest service center.
  - Failing to do so may result in an electric shock or fire.
- Use a clean, dry cloth to remove any foreign matter or dust from the power plug blades. Do not use a wet or damp cloth when cleaning the plug.
  - Otherwise, there is a risk of fire or electric shock.
- Do not clean the appliance by spraying water directly onto it.
- Do not use benzene, thinner, or Clorox, Chloride for cleaning.
  - They may damage the surface of the appliance and may cause a fire.
- Before cleaning or performing maintenance, unplug the appliance from the wall socket.
  - Failing to do so may result in an electric shock or fire.

Untitled-4 19 4/24/2017 11:21:55 PM

Safety information

Critical disposal warnings

⚠ WARNING

- Please dispose of the packaging material from this product in an environmentally friendly manner.
- Ensure that none of the pipes on the back of the refrigerator are damaged prior to disposal.
- R-600a or R-134a is used as a refrigerant. Check the compressor label on the rear of the appliance or the rating label inside the fridge to see which refrigerant is used for your refrigerator. If this refrigerator contains flammable gas (Refrigerant R-600a), contact your local authority in regard to safe disposal of this product.
- When disposing of this refrigerator, remove the door/door seals and door latch so that small children or animals cannot become trapped inside. Children should be supervised to ensure that they do not play with the appliance. If trapped inside, a child may get hurt or suffocate to death.
  - If trapped inside, the child may become injury and suffocate to death.
- Cyclopentane is used in the insulation. The gases in the insulation material require a special disposal procedure. Please contact your local authorities in regard to the environmentally safe disposal of this product.
- Keep all packaging materials well out of the reach of children, as packaging materials can be dangerous to children.
  - If a child places a bag over his or her head, the child could suffocate.

Untitled-4 20 4/24/2017 11:21:55 PM

Additional tips for proper usage

- In the event of a power failure, call the local office of your electric company and ask how long the failure is going to last.
  - Most power failures that are corrected in an hour or two will not affect your refrigerator temperatures. However, you should minimize the number of door openings while the power is off.
  - Should the power failure last more than 24 hours, remove and discard all frozen food.
- The refrigerator might not operate consistently (frozen contents can thaw or temperatures can become too warm in the frozen food compartment) if sited for an extended period of time in a location where ambient air temperatures are constantly below the temperatures for which the appliance is designed.
- In case of particular foods, keeping it under refrigeration can have a bad effect on preservation due to its properties.
- Your appliance is frost free, which means there is no need to manually defrost your appliance. This will be carried out automatically.
- Temperature rise during defrosting complies with ISO requirements. If you want to prevent an undue rise in the temperature of frozen food while the appliance defrosts, wrap the frozen food in several layers of newspaper.
- Do not re-freeze frozen foods that have thawed completely.
- The temperature of two star section (sections) or compartment (compartments) which have two star symbol (**) is slightly higher than other freezer compartment (compartments).
  The two star section (sections) or compartment (compartments) is (are) based on the instruction and/or the condition as delivered.

Untitled-4 21 4/24/2017 11:21:55 PM

Safety information

Saving Energy Tips

- Install the appliance in a cool, dry room with adequate ventilation. Ensure that it is not exposed to direct sunlight and never put it near a direct source of heat (a radiator, for example).
- Not to block any vents and grilles is recommended for energy efficiency.
- Allow warm food to cool down before placing it in the appliance.
- Put frozen food in the refrigerator to thaw. You can then use the low temperatures of the frozen products to cool food in the refrigerator.
- Do not keep the door of the refrigerator open for too long when putting food in or taking food out. The shorter the time the door is open, the less frost build-up you'll have in the freezer.
- It is recommended to install the refrigerator with clearance to the back and sides. This will help reduce power consumption and keep your energy bills lower.
- For the most efficient use of energy, please keep the all inner fittings such as baskets, drawers, shelves on the position supplied by manufacturer.

This appliance is intended to be used in household and similar applications such as

- staff kitchen areas in shops, offices and other working environments;
- farm houses and by clients in hotels, motels and other residential type environments;
- bed and breakfast type environments;
- catering and similar non-retail applications.

Untitled-4 22 4/24/2017 11:21:55 PM

Instructions about the WEEE

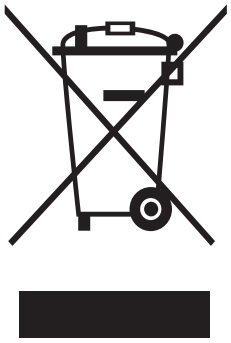

Correct Disposal of This Product (Waste Electrical & Electronic Equipment)

(Applicable in countries with separate collection systems)

This marking on the product, accessories or literature indicates that the product and its electronic accessories (e.g. charger, headset, USB cable) should not be disposed of with other household waste at the end of their working life. To prevent possible harm to the environment or human health from uncontrolled waste disposal, please separate these items from other types of waste and recycle them responsibly to promote the sustainable reuse of material resources.

Household users should contact either the retailer where they purchased this product, or their local government office, for details of where and how they can take these items for environmentally safe recycling.

Business users should contact their supplier and check the terms and conditions of the purchase contract. This product and its electronic accessories should not be mixed with other commercial wastes for disposal.

For information on Samsung's environmental commitments and product specific regulatory obligations e.g. REACH visit: samsung.com/uk/aboutsamsung/samsungelectronics/corporatecitizenship/data_corner.html

(For products sold in European countries only)

Untitled-4 23 4/24/2017 11:21:55 PM

Installation

Follow these instructions carefully to ensure a proper installation of this refrigerator and to prevent accidents before using it.

⚠ WARNING

- Use the refrigerator only for its intended purpose as described in this manual.
- Any servicing must be performed by a qualified technician.
- Dispose of the product packaging material in compliance with the local regulations.
- To prevent electric shock, unplug the power cord before servicing or replacements.

Refrigerator at a glance

NOTE

The actual image and provided component parts of the refrigerator may differ, depending on the model and the country.

For more information, see the Layout section.

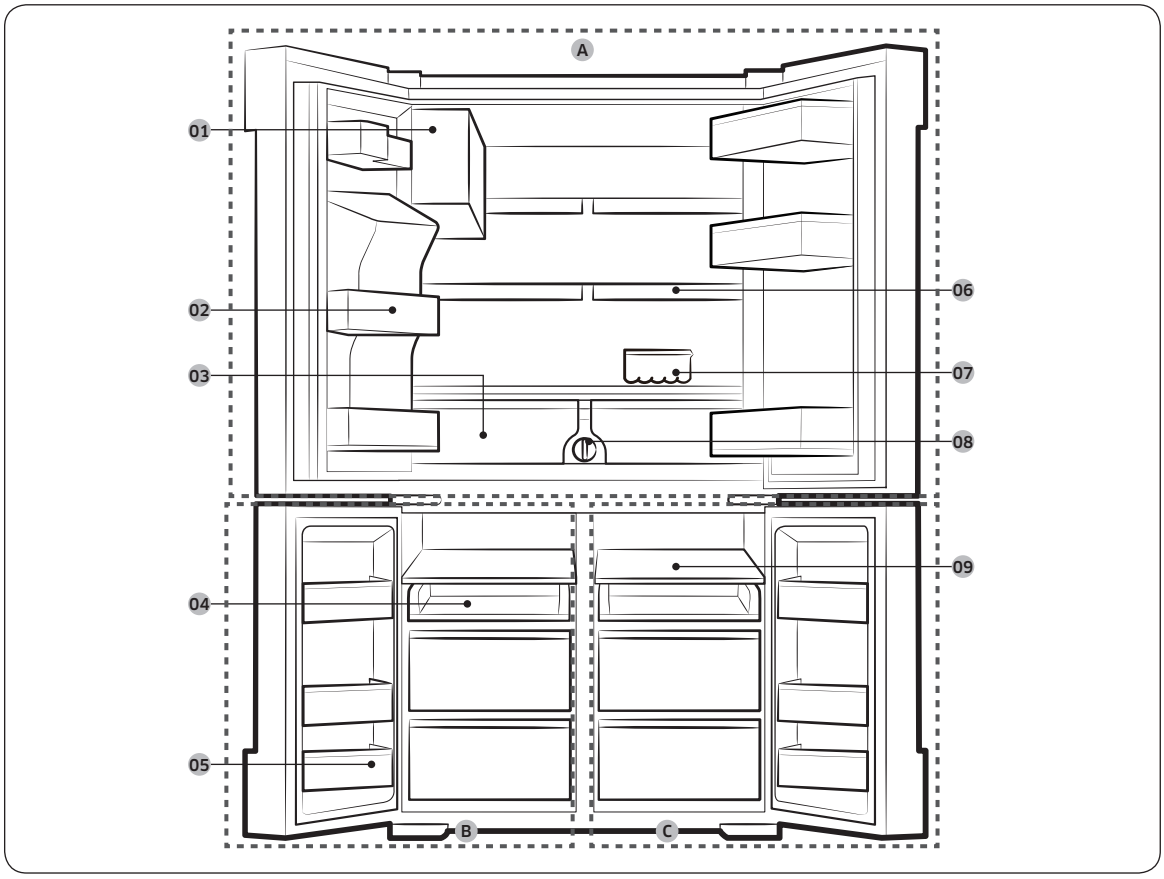

Untitled-4 24
4/24/2017 11:21:55 PM

01 Auto Ice Maker (ICE MASTER)
02 Fridge door bin
03 Fresh Vegetable & Fruit Drawers
04 Sliding shelf
05 Freezer door bin
06 Quick space shelf
07 Egg tray
08 Water filter
09 Freezer Shelf (ASSY SHELF FRE)

A. Fridge
B. Freezer
C. Cool Select+ (FlexZone)

* applicable models only

NOTE

- For best energy efficiency, make sure all shelves, drawers, and bins are placed in their original position.
- When closing the door, make sure the vertical hinged section is in the correct position to avoid scratching the other door.
- If the vertical hinged section is reversed, put it back into the correct position, and then close the door.
- Moisture may form at times on the vertical hinged section.
- If you close a door by force, the other door may open.
- When the door opens, the interlock switch automatically disables the auger motor of the ice maker for safety reasons.
- If the internal or external LED lamp is out of order, contact a local Samsung service center.

Untitled-4 25 4/24/2017 11:21:55 PM

Installation

Door removal for entrance

If the refrigerator cannot pass through the entrance due to its size, follow these instructions:

Tools required (not provided)

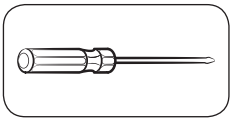

Phillips screwdriver

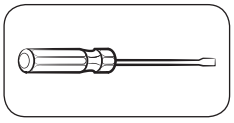

Flat-heat screwdriver

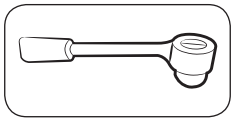

Socket spanner (10 mm)

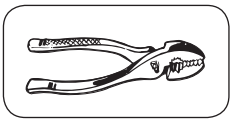

Pliers

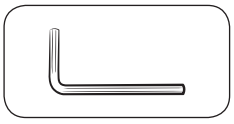

Allen spanner (4 mm)

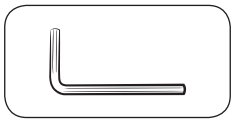

Allen spanner (5 mm)

Detach the fridge doors

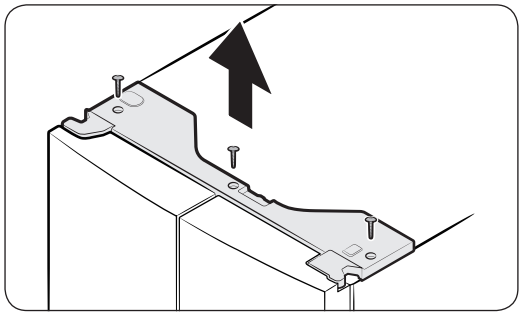

1. With the door closed, use a Phillips screwdriver to remove the screws (x3) from the top cover. Pull up and remove the top cover with the connectors.

Untitled-4 26 4/24/2017 11:21:56 PM

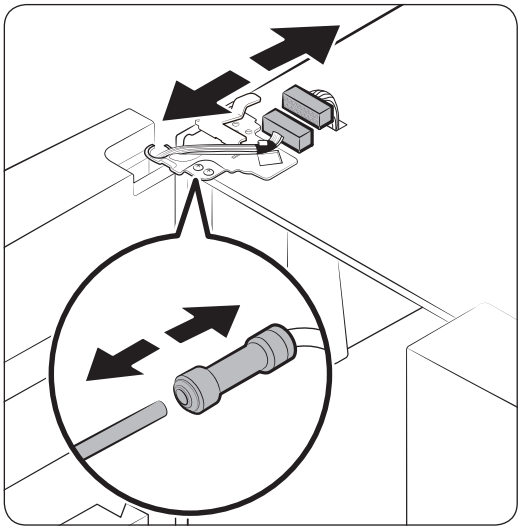

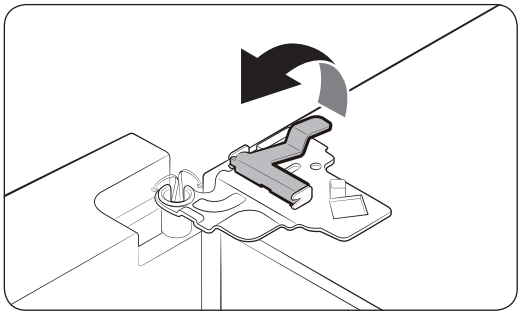

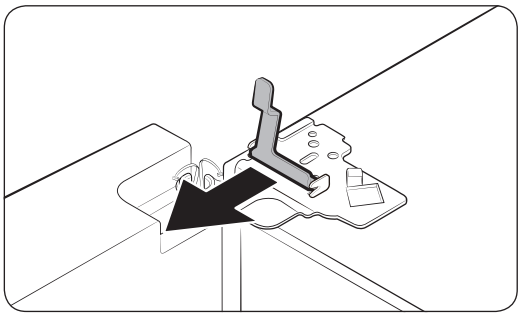

2. Disconnect the two connectors on the left door. The position of the connectors differs with the model.

⚠ CAUTION

- Do not remove both doors simultaneously. Make sure to remove one door at a time. Otherwise, any of the doors may fall and cause physical injury.
- Make sure the refrigerator powers off before disconnecting the connectors.

3. Disconnect the water tube from the coupler on the left door as shown.

4. Gently draw up the clamp in several steps. To prevent finger injuries, do not apply a sudden force to the clamp.

5. Pull up the clamp to remove.

Untitled-4 27 4/24/2017 11:21:56 PM

Installation

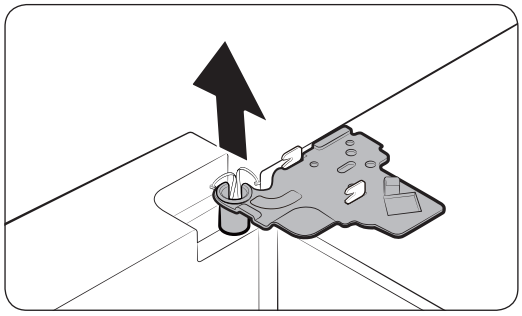

6. Open the door by 90 degrees. While holding the door, remove the top hinge.

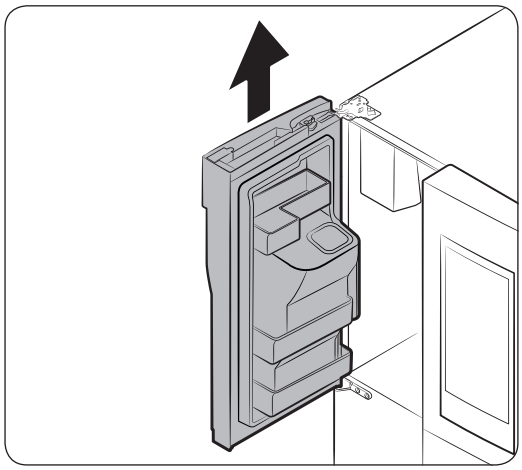

7. Gently pull up the door vertically to remove. Do not apply excessive force to the door. The door may fall, causing physical injury.
8. Lay the door down on a flat surface.
9. Repeat the above steps for the other door.

Detach the freezer doors

⚠ CAUTION

- Be sure to remove the fridge doors before removing the freezer doors.
- Use caution when disconnecting the bottom connectors.

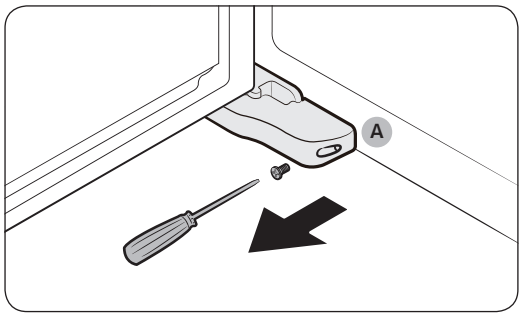

1. With the freezer door open, use a Phillips screwdriver to remove the screw holding the **cover (A)** of the adjustable leg.

Untitled-4 28 4/24/2017 11:21:57 PM

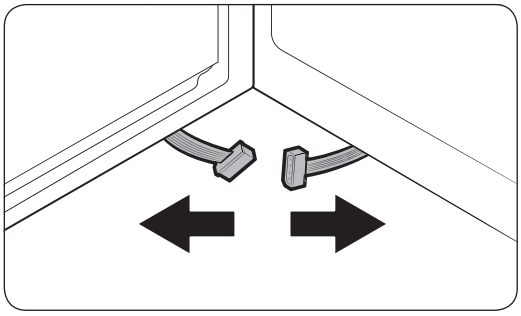

2. Then, disconnect the connectors.

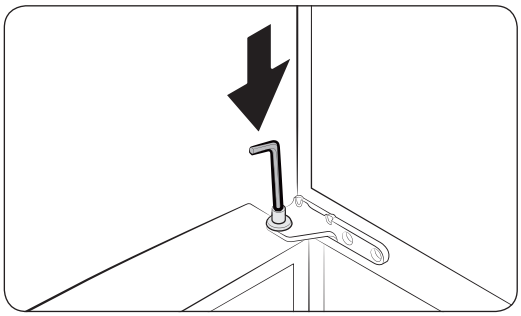

3. Locate the hinge shaft. While holding the door with one hand, use a flat-head screwdriver or wrench to press down the shaft. Make sure to hold the door to prevent the door from falling.

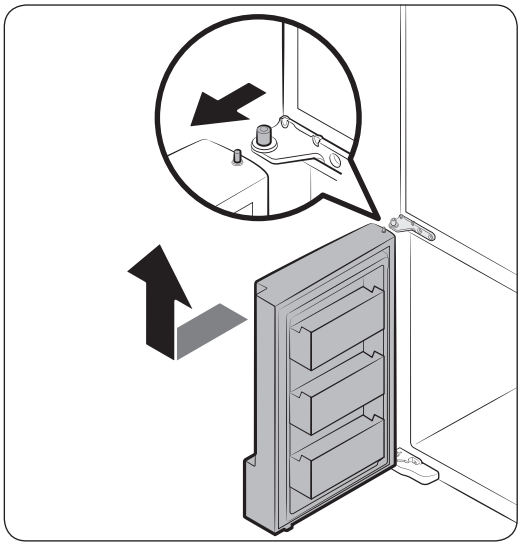

4. To prevent contact with the middle hinge, slightly tilt the door to the front, and then lift it up to remove.
5. Repeat the above steps for the other door.

Untitled-4 29 4/24/2017 11:21:57 PM

Installation

Reattach the freezer doors

⚠ CAUTION

- Before reattaching the doors, make sure all the electrical connectors are properly connected.
- The freezer door must be reattached before the fridge door.
- Be careful not to damage or step on the wires during this process.

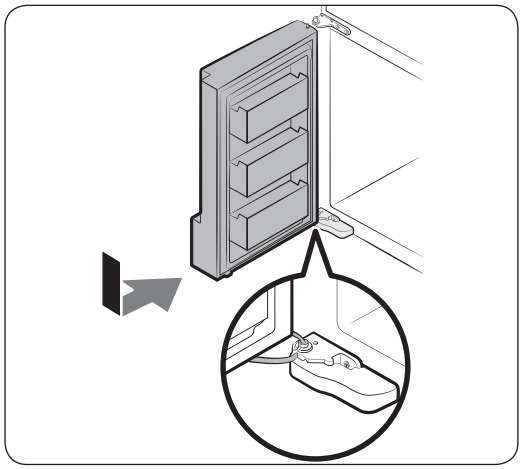

1. Insert the freezer door into the bottom hinge while pushing the freezer door in the arrow direction.

⚠ CAUTION

- Be careful not to damage or step on the wires during this process.

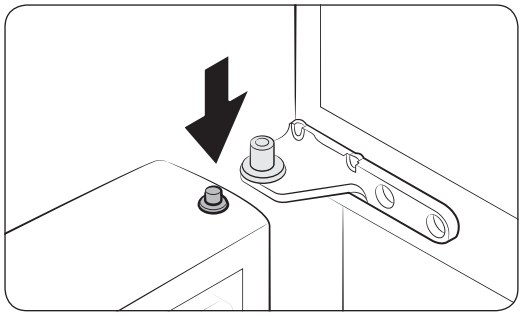

2. While pressing down the hinge shaft of the door, reinsert the door into the middle hinge.

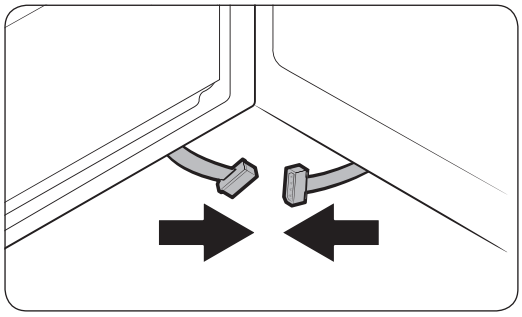

3. With the door open, connect the bottom connectors in the arrow directions.

Untitled-4 30 4/24/2017 11:21:57 PM

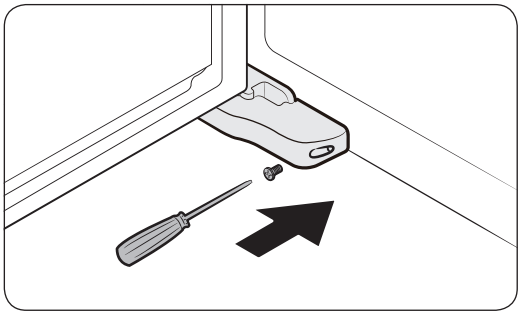

4. Attach the levelling foot cover using a Phillips screwdriver. Use caution not to damage or step on the connectors.
5. Repeat the above steps for the other door.

Reattach the fridge doors

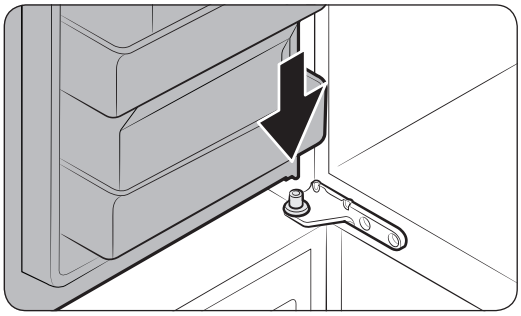

1. While holding the door open by more than 90 degrees, reinsert it into the middle hinge.

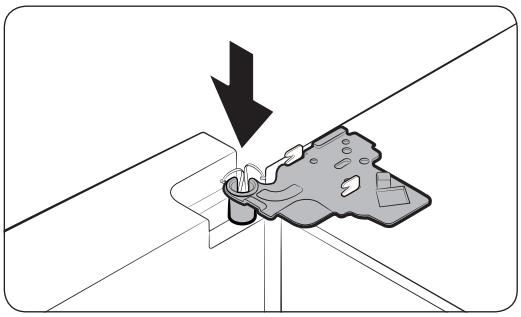

2. Put the top hinge into its position, and then insert into the top hole of the door.

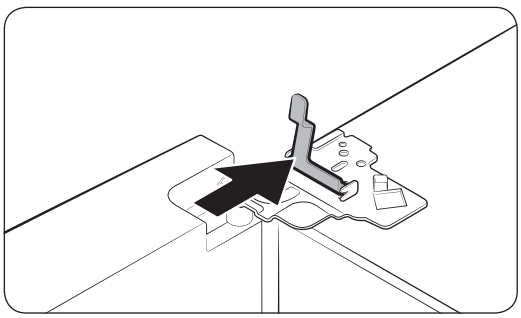

3. Insert the clamp in the arrow direction.

Untitled-4 31 4/24/2017 11:21:58 PM

Installation

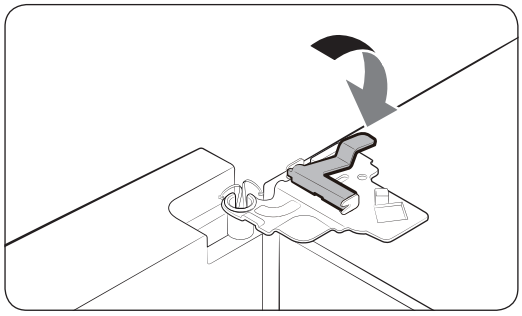

4. Draw back the clamp as shown.

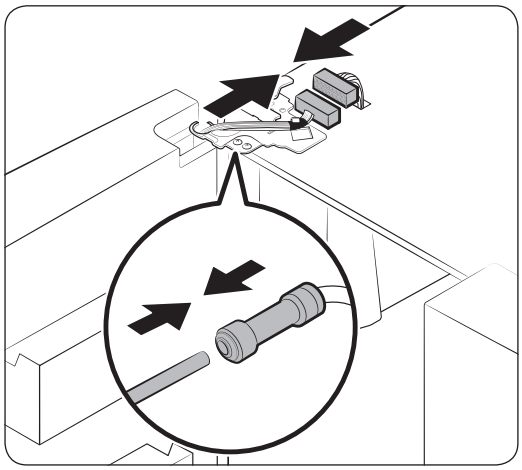

5. Connect the wire connectors.

⚠ **CAUTION**

- Make sure the wire connectors are connected properly. Otherwise, the display does not operate.

6. Connect the water tube.

⚠ **CAUTION**

- To prevent water leaks, make sure the red clips tighten the coupler properly.
- Keep the clips out of children's reach.

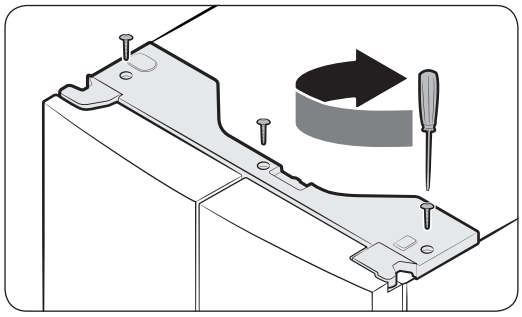

7. Repeat the above steps for the other door.

8. Attach the top cover with the front side first, and then press down on its back to fit into position. Then, tighten the screws (x3).

Untitled-4 32 4/24/2017 11:21:58 PM

Step-by-step installation

STEP 1 Select a site

Site requirements:

- Solid, level surface without carpeting or flooring that may obstruct ventilation
- Away from direct sunlight
- Adequate room for opening and closing the door
- Away from a heat source
- Room for maintenance and servicing
- Temperature range: between 10 °C and 43 °C

Effective temperature range

The refrigerator is designed to operate normally in the temperature range specified by its class rating.

Class	Symbol	Ambient Temperature range (°C)	
		IEC 62552 (ISO 15502)	ISO 8561
Extended Temperate	SN	+10 to +32	+10 to +32
Temperate	N	+16 to +32	+16 to +32
Subtropical	ST	+16 to +38	+18 to +38
Tropical	T	+16 to +43	+18 to +43

NOTE

The cooling performance and power consumption of the refrigerator may be affected by the ambient temperature, the door-opening frequency, and the location of the refrigerator. We recommend adjusting the temperature settings as appropriate.

Untitled-4 33 4/24/2017 11:21:58 PM

Installation

Clearance

See the pictures and table below for space requirements for installation.

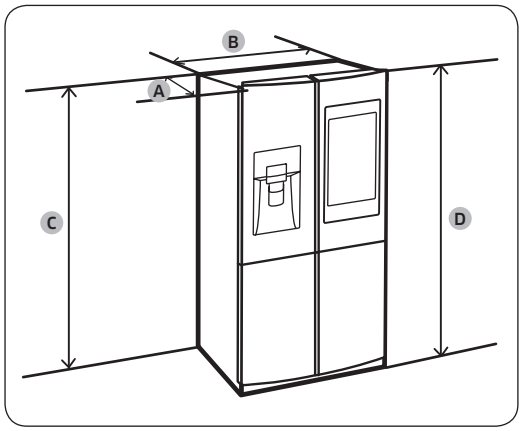

Depth “A”	733
Width “B”	908
Height “C”	1797
Overall Height “D”	1825

(unit: mm)

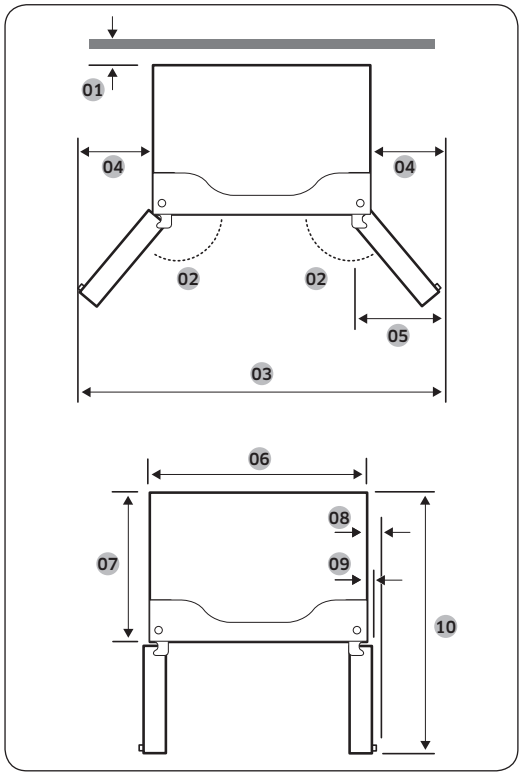

01 50 mm
02 125°
03 1515 mm
04 303 mm
05 305 mm
06 908 mm
07 610 mm
08 70 mm
09 43 mm
10 1083 mm

NOTE

The measurements in the above table may differ, depending on the measuring method.

Untitled-4 34 4/24/2017 11:21:58 PM

STEP 2 Flooring

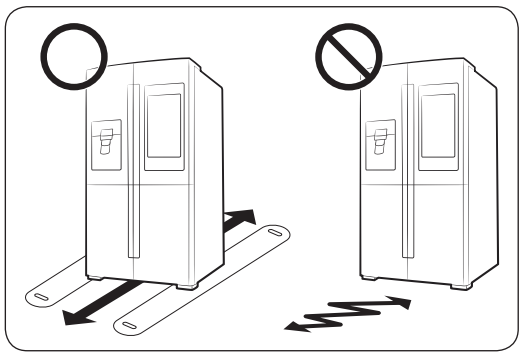

- The surface to install the refrigerator must support a fully loaded refrigerator.
- To protect the floor, put a large piece of cardboard on each leg of the refrigerator.
- Once the refrigerator is in its final position, do not move it unless necessary to protect the floor. If you have to, use a thick paper or cloth such as old carpets along the movement path.

NOTE

If the refrigerator cannot pass through the entrance due to its size, see the **Door removal for entrance** section in the **Installation** chapter.

STEP 3 Adjust the levelling legs

⚠ CAUTION

- The refrigerator must be levelled on a flat, solid floor. Failing to do so can cause damage to the refrigerator or physical injury.
- Levelling must be performed with an empty refrigerator. Make sure no food items remain inside the refrigerator.
- For safety reasons, adjust the front side a little higher than the rear side.

The refrigerator can be levelled using the front legs that have a special screw (leveller) for levelling purposes. Use a flat-head screwdriver for levelling.

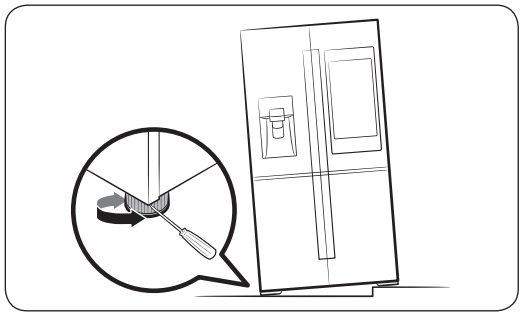

- To adjust the height of the left side: Insert a flat-head screwdriver into the leveller of the left side front leg. Turn the leveller clockwise to raise, or turn it counter clockwise to lower.
- To adjust the height of the right side: Insert a flat-head screwdriver into the leveller of the right side front leg. Turn the leveller clockwise to raise, or turn it counter clockwise to lower.

Untitled-4 35 4/24/2017 11:21:59 PM

Installation

STEP 4 Adjust the door height as well as the door gap

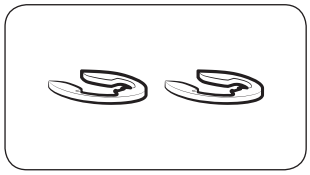

Snap ring

The height of a door can be adjusted using the provided snap rings, which come in 4 different sizes (1 mm, 1.5 mm, 2 mm, and 2.5 mm).

To adjust the height of a door

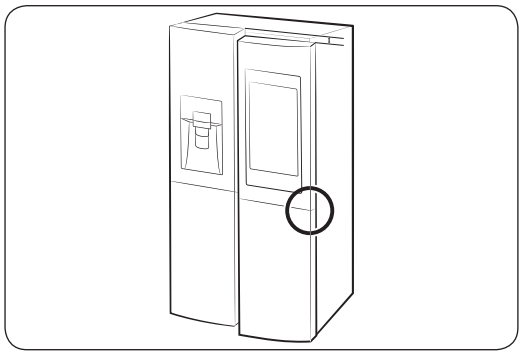

1. Check the height difference between the doors, and then raise and hold the lower door.

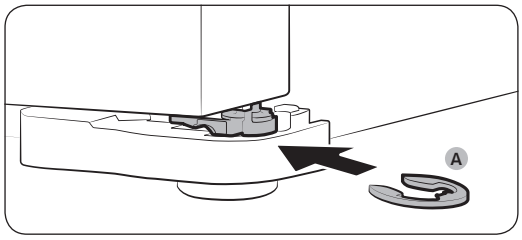

2. Insert a suitable-sized snap ring (A) between the door and the hinge as shown.

⚠ CAUTION

- Insert only one snap ring for this purpose. Two or more snap rings may slip out or make a rubbing noise.
- Keep the snap rings out of children's reach, and keep them for future use.
- Do not raise the door too much. The door can contact and damage the top cover.

Untitled-4 36 4/24/2017 11:21:59 PM

To correct the door gap

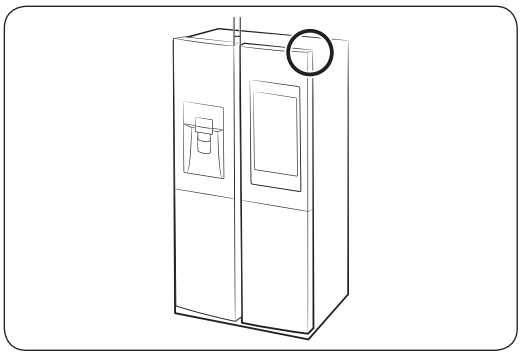

Door gaps can be corrected using the gap bolt on the top right corner of the refrigerator.

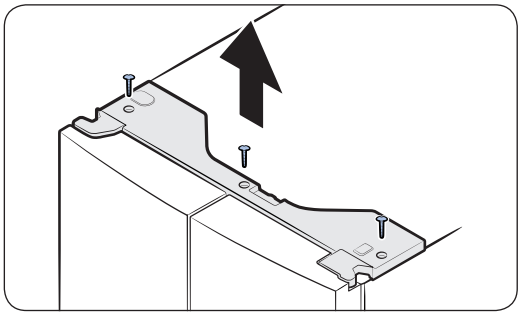

1. With the door closed, use a **Phillips screwdriver** to remove 3 screws on the top cover with the wire connectors.

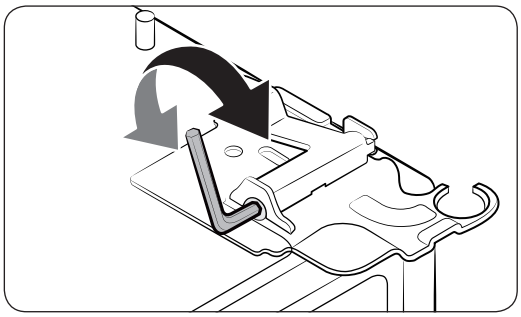

2. Use a 4 mm **Allen spanner** (not provided) to correct the door gap between two doors.
   - To widen the gap, turn the gap bolt clockwise.
   - To narrow the gap, turn the gap bolt counter clockwise.
3. When complete, reinsert the top cover.

⚠ CAUTION

The electrical connectors must be intact during this process. Use caution not to tangle the connector wires or peel off the coating.

Untitled-4 37 4/24/2017 11:21:59 PM

Installation

STEP 5 Connect to a water source

⚠ CAUTION

- The new hose-sets supplied with the appliance are to be used and that old hose-sets should not be reused.
- The water line must be connected by a qualified technician.
- The warranty for your refrigerator does not cover the water line installation. The water line installation will be performed at your own costs unless the installation fee is included in the retailer's price.
- Samsung takes no responsibility for the water line installation. If water leaks occur, contact the installer of the water line.

To connect the cold water pipe to the water filtering hose

⚠ CAUTION

- Make sure the water filtering hose is connected to a cold, potable water source pipe. Connecting to the hot water pipe may cause the purifier to malfunction.

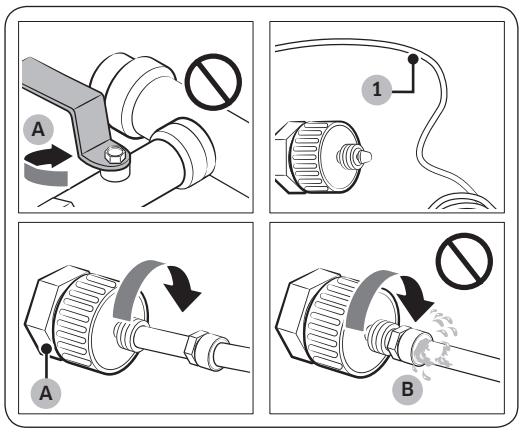

A. Close Main Water pipe

B. No gap

1. Shut off the water supply by closing the main water valve.
2. Locate the cold, potable water pipe (1).
3. Follow the Water Line Installation to connect to the water pipe.
4. When connection is complete, open the main water valve and dispense about 3 liters of water. This is to remove impurities inside the pipe.

Untitled-4 38 4/24/2017 11:21:59 PM

To connect the water filtering hose to the water line

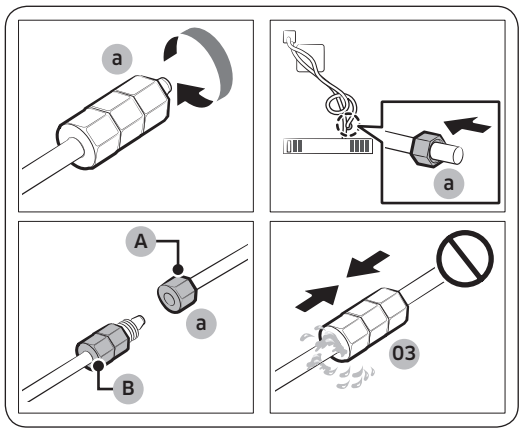

A. Water Line from unit
B. Water Line from Kit

1. Loosen and remove the **compression nut (a)** from the water line of the refrigerator, and insert it to the water filtering hose.
2. Tighten up the **compression nut (a)** to connect the water filtering hose and the water line.
3. Open the main water valve and check for any leaks.
4. If there are no leaks, dispense about a 3 liters of water before actually using the refrigerator to remove impurities inside the water filtering system.

To repair the water line

⚠ **CAUTION**

The waterline must be repaired by a qualified professional. If you encounter a water leak, contact a local Samsung service centre or the installer of the waterline.

STEP 6 Initial settings

By completing the following steps, the refrigerator should be fully functioning.

1. Plug the power cord into the wall socket to turn the refrigerator on.
2. Open the door, and check if the interior light lights up.
3. Set the temperature to the coldest, and wait for about an hour. Then, the freezer will be slightly chilled, and the motor will run smoothly.
4. Wait until the refrigerator reaches the set temperature. Now the refrigerator is ready for use.

STEP 7 Final check

When installation is complete, confirm that:

- The refrigerator is plugged into an electrical outlet and grounded properly.
- The refrigerator is installed on a flat, level surface with a reasonable clearance from the wall or the cabinet.
- The refrigerator is level and is sitting firmly on the floor.
- The door opens and closes freely, and the interior light turns on automatically when you open the door.

Untitled-4 39 4/24/2017 11:22:00 PM

Operations

User interface

NOTE

- For more information about other menus and apps available on the Refrigerator app, see the Online manual of your refrigerator.
- The content of apps and widgets, or their design is subject to change or support may be discontinued without notice, depending on the content provider's policy.
- Underage transactions with the services must be supervised by adults.



01 Home screen
02 Task bar

Untitled-4 40
4/24/2017 11:22:00 PM

01 Home screen



01 Apps & Widgets

- Tap a desired app or widget to launch it.
- Tap and hold an app or widget to enter Edit mode. A grid appears. In Edit mode, you can drag and drop an app or widget to a new position on the grid. When you move the app or widget to a new grid location, the location turns blue if it is available. If it is not available, it turns red.
- You can add an app or widget that has been removed from the All Apps list.

02 Status bar

- Displays the status of various functions. (Refer to the following Icon descriptions table.)

Icon descriptions

Bluetooth (ᛒ)	Indicates Bluetooth connection status.
USB (ψ)	Indicates USB connection status. **NOTE** The refrigerator supports USB memory that is formatted in the FAT32 or exFAT file systems. NTFS is not supported. Be sure to convert NTFS to FAT32 or exFAT before use.
Remote Management	Turns on when Remote Management is enabled and running.
Network (ᯤ)	Indicates network connection status in 5 levels (Off, 1-4).
Software Update	Indicates the newest version of software has been downloaded from the server and is ready to update.

Untitled-4 41
4/24/2017 11:22:01 PM

Operations

Notification	Indicates there is a notification message.
Cloud sync	Indicates Family Hub is receiving data from the cloud server.

02 Task bar



01 Microphone	Tap to turn on or off the voice recognition function. The microphone icon turns red when it is turned off.
02 Menu	Tap to display the menus available.
03 Home	• Tap to open the Home screen. • Tap and hold to open the Task Manager. See the Task Manager section for details.
04 Return	Tap to return to the previous screen.
05 Notification	Tap to display the Quick Panel.

Untitled-4 42
4/24/2017 11:22:02 PM

Fridge Manager

To access Fridge Manager, tap the **Fridge Manager** widget on the Home screen.

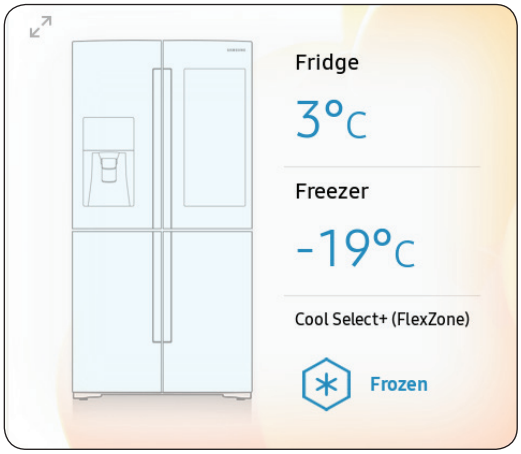

- On the Fridge Manager widget, the current fridge and freezer temperatures as well as active special functions are displayed for quick reference.
- For detailed settings, tap the widget to open the Fridge Manager.

Untitled-4 43
4/24/2017 11:22:02 PM

Operations

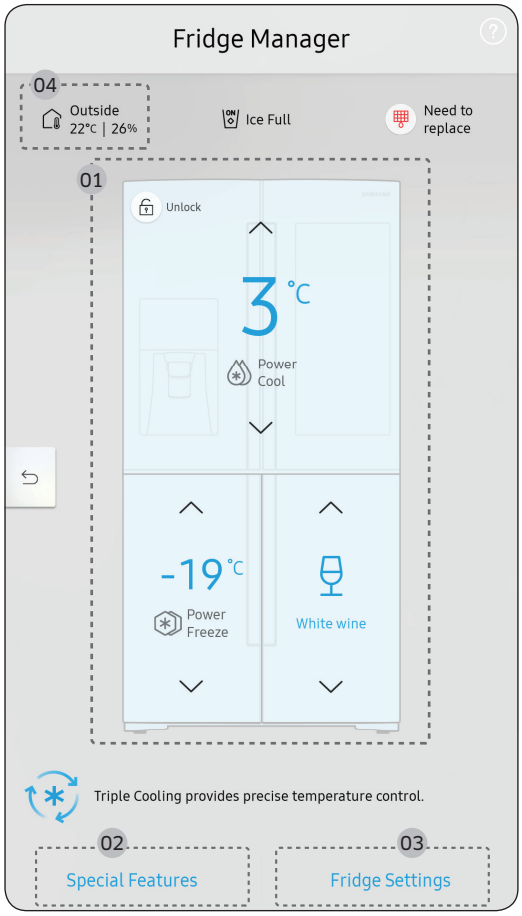

The Fridge Manager is a graphical representation of your refrigerator.
The top half represents the refrigerator compartment, the bottom left the freezer compartment, and the bottom right the Cool Select+. The temperature or mode settings for each are displayed over each section.Fridge Manager At a Glance

01 Temperature

Set or change the temperatures for the fridge, freezer, and Cool Select+ with Power mode (Power Cool or Power Freeze).

- Power Cool and Power Freeze speeds up the cooling and freezing process at maximum fan speed. The fridge and the freezer keeps running at full speed for several hours, and then returns to the previous temperature.
- To freeze large amounts of food, activate Power Freeze for at least 20 hours before putting food in the freezer.

NOTE

Using Power Cool or Power Freeze increases power consumption. Make sure you turn it off to return to the previous temperature if you do not intend to use it.

02 Special Features

Special functions available on this refrigerator are listed with a brief description.

03 Fridge Settings

See the next page for details.

04 External Conditions

Displays the external (ambient) temperature and humidity.

NOTE

The displayed conditions may differ from the actual temperature and humidity.

Untitled-4 44
4/24/2017 11:22:02 PM

NOTE

Also displayed is the **Ice Maker Off** (ice making off) indicator at the top, center. When the indicator displays **Ice Maker Off**, the refrigerator's ice maker is turned off.

Ice Maker	Turn the ice maker on or off. Note that if the ice bucket is full of ice, the refrigerator does not start making ice at the press of this button (turning the Ice Maker on), but displays the Ice Making Off indicator on the main screen.
Dispenser Lock	Turn the Dispenser Lock on or off.
Door Alarm	With the Door Alarm enabled, the door being open displays an alert with a beep. With the Door Alarm disabled, the door being open displays just an alert.
Temp. Unit	Switch the scale unit between Celsius and Fahrenheit.
Water Filter	You will be guided to replace the filter. **NOTE** After installing the water filter for the first time, tap **Water Filter**, and then tap **Reset**. Tapping **Reset** initializes the time remaining until the water filter needs to be replaced.
Self Check	Run the self-diagnosis.

Untitled-4 45 4/24/2017 11:22:02 PM

Operations

Settings

Display	• You can set the screen brightness, background image, auto wake-up, motion detector, and theme, duration and start time of the screen saver.
Sound	• Set the volume and equalizer and turn on or turn off the touch sound.
Wi-Fi	• Turn on or turn off a Wi-Fi connection. The current Wi-Fi network is listed first in the access point (AP) list.
Bluetooth	• Up to 4 recently paired Bluetooth devices are listed. • To add a new device when 4 paired devices are listed, first unpair a paired device from the device list. • Available devices are Bluetooth-enabled headsets, headphones, and speakers.
Profile	• You can add, edit, or delete a profile.
Parental Controls	• Enable or disable restrictions on Family Hub features and apps.
Language	• Select a preferred language. Available languages depend on the sales region.
Date and Time	• Make sure the Auto update function is on with a proper Wi-Fi network connection. Open the fridge door and locate the display reset button on the inner side of the door. Press the button and press again to reset the display. Then, the date and time will be synced by the time server. • You can change the time zone through the Time zone menu.
About Device	• Make sure the Software Update function is on with a proper Wi-Fi network connection. • When updates are available, the **Update** button becomes active. When updates are complete, the refrigerator restarts automatically. • Legal information displays the Open Source License Agreement. Tap the list item to open the Open Source Announcement.
Easy Connection	• Easy Connection can be used with Samsung Smartphone apps, and allows you to connect your device to the same home Wi-Fi network that your smartphone is connected to.
Device Authentication	• Device Authentication can be used with Samsung Smart TV apps where the privacy information on the refrigerator can be shared to the TV. • Availability of this function depends on the device model.

Untitled-4 46 4/24/2017 11:22:02 PM

Clean Screen Mode	• Turn on so you can clean the screen without activating any apps.
Online Manual	• The online manual will walk you through various menus and apps that the refrigerator provides directly on the display.
Factory Data Reset	• Tap **Reset** to restart the refrigerator in Factory Data Reset mode. All user data will be removed permanently. Data that will be removed includes account information, memos, photos, and user settings. ⚠ **CAUTION** Once factory reset is complete, no user data can be recovered.
Remote Management	• Use Remote Management to allow a service representative to remotely diagnose problems and provide solutions. • Remote Management requires a Wi-Fi connection. • The Remote Management menu does not appear on models that do not support Remote Management.

Untitled-4 47 4/24/2017 11:22:02 PM

Operations

Display reset (applicable models only)

If you encounter an abnormal symptom on the display, try resetting the display. This may solve the symptom.

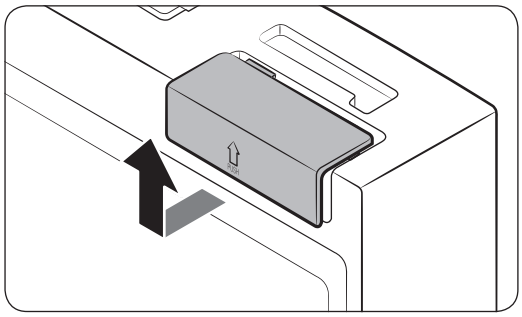

1. Open the right-side fridge door and locate the switch cover on the top right corner of the door.
2. Push up the cover to reveal the power switch.

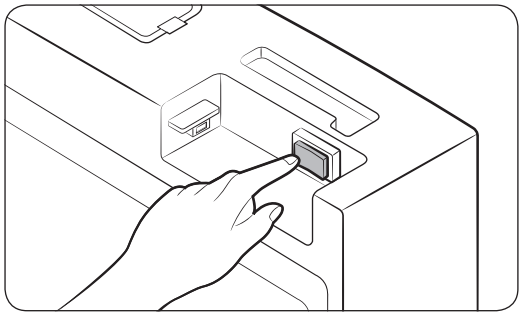

3. Turn the switch off and turn it on again.
4. Reinsert the switch cover to the end until you hear a clicking sound.

Untitled-4 48 4/24/2017 11:22:02 PM

Samsung Connect

Installation

Visit the Google Play Store, Galaxy Apps, or Apple App Store and search for “Samsung Connect”. Download and install the Samsung Connect app provided by Samsung Electronics to your smart device.

NOTE

- The Samsung Connect app is designed for Android 6.0 (Marshmallow) or higher, or iOS 9.0 or higher, and is optimized for Samsung smartphones (Galaxy S and Galaxy Note series).
- For improved performance, the Samsung Connect app is subject to change without notice, or discontinued support according to the manufacturer’s policy.
- Recommended encryption systems include WPA/TKIP and WPA2/AES. Any newer or unstandardized Wi-Fi authentication protocols are not supported.
- Wireless networks may be affected by the surrounding wireless communication environment.
- If your Internet service provider has registered the MAC address of your PC or modem for identification, your Samsung Smart Refrigerator may fail to connect to the Internet. If this happens, contact your Internet service provider for technical assistance.
- The firewall settings of your network system may prevent your Samsung Smart Refrigerator from accessing the Internet. Contact your Internet service provider for technical assistance. If this symptom continues, contact a local Samsung service center or retailer.
- To configure the wireless access point (AP) settings, see the user manual of the AP.
- Samsung Smart Refrigerators support both Wi-Fi 2.4 GHz with IEEE 802.11 b/g/n and Soft-AP protocols (IEEE 802.11 n is recommended).
- Unauthorized Wi-Fi wireless routers may fail to connect to applicable Samsung Smart Refrigerators.

Untitled-4 49 4/24/2017 11:22:02 PM

Operations

Samsung account

You are required to register your Samsung account to use the app. If you don’t have a Samsung account, follow the app’s onscreen instructions to create a free Samsung account.

Getting started

Turn on the device you want to connect, open the Samsung Connect app on your phone, then follow the instructions below.

If a pop-up appears saying that a new device has been found, tap **ADD NOW**.

If a pop-up doesn't appear, tap the **+** button, then select the device you want to connect from the list of available devices.

If your device isn't in the list of available devices, add the device manually by selecting the device type, and then selecting the specific device model.

Follow the instructions for setting up your device.

1. Sign in to your Samsung account (if not already signed in).
2. Add the device.
3. Check the connection.
4. Find and connect to a Wi-Fi network.
5. Register the device.
6. Setup is complete. Your device will now appear as a card on the My devices screen.

Refrigerator app

Integrated control

You can monitor and control your refrigerator at home and on the go.

- Tap the **Refrigerator** icon in the Samsung Connect to open the Refrigerator page.
- Check the operation status or notifications related to your refrigerator, and change options or settings if necessary.

NOTE

Some options or settings of the refrigerator may not be available for remote control.

Untitled-4 50 4/24/2017 11:22:02 PM

Category	Item	Description
Monitoring	Fridge temperature	Displays the current temperature setting of the fridge.
	Freezer temperature	Displays the current temperature setting of the freezer.
	Cool Select+ (FlexZone) settings	Displays the settings of the Cool Select+ (FlexZone).
	Diagnosis	Detects abnormal operations of the refrigerator.
	Energy monitoring	Checks the accumulated power consumption of the refrigerator for the last 180 days.
Functions	Ice making	You can turn the ice making function on or off, and check the current settings of the function.
		You can also check the status and progress of ice making.
	Power Cool	You can turn Power Cool on or off, and check the current settings.
	Power Freeze	You can turn Power Freeze on or off, and check the current settings.
Alarms	Abnormally high temperature	This alarm is triggered when the fridge, the freezer, or the Cool Select+ (FlexZone) has abnormally high temperatures.
	Door opening	This alarm is triggered if the fridge or freezer door or the Cool Select+ (FlexZone) door is left open for a specific time.
	Water filter replacement	This alarm reminds you that the water filter must be replaced.
Inside Image		You can view the inside of the refrigerator and you can know when to replace food items.
Family Hub App Link		You can connect to the App Store and download the Refrigerator app.

Untitled-4 51 4/24/2017 11:22:03 PM

Operations

Recommendations for voice recognition

Around the '**MIC**' marked area of the refrigerator's display is a built-in microphone.

- Speak loud and clear towards the built-in microphone within 1 m from the refrigerator's display.
- Voice recognition may not be triggered or enabled at distances over 1 m or with low voices.
- Speak clearly at a regular pace. Reduce ambient noises, such as from the living-room TV.

Samsung Family Hub

Installation

Visit the Google Play Store, Galaxy Apps, or Apple App Store and search for “Samsung Family Hub”. Download and install the Samsung Family Hub app provided by Samsung Electronics to your smart device.

NOTE

- The Samsung Family Hub app is designed for Android 4.4 (KitKat) or higher, or iOS 8.0 or higher, and is optimized for Samsung smartphones (Galaxy S and Galaxy Note series).
- For improved performance, the Samsung Family Hub app is subject to change without notice or support may be discontinued according to the manufacturer’s policy.
- Wireless networks may be affected by the surrounding wireless communication environment.
- If your Internet service provider has registered the MAC address of your PC or modem for identification, your Samsung Smart Refrigerator may fail to connect to the Internet. If this happens, contact your Internet service provider for technical assistance.
- The firewall settings of your network system may prevent your Samsung Smart Refrigerator from accessing the Internet. Contact your Internet service provider for technical assistance. If this symptom continues, contact a local Samsung service center or retailer.

Untitled-4 52 4/24/2017 11:22:03 PM

Samsung account

You are required to register your Samsung account to use the app. If you don't have a Samsung account, follow the app's onscreen instructions to create a free Samsung account.

NOTE

To connect your smartphone and the refrigerator, register your Samsung account in Settings → Profiles.

Item	Description
Calendar	• You can share your schedule with your family.
To Do	• You can bring a To Do list from your refrigerator to your smartphone or send a To Do list from your smartphone to your refrigerator.
Memo	• You can bring a Memo from your refrigerator to your smartphone or send a Memo from your smartphone to your refrigerator.
Whiteboard	• You can bring a White Board message from your refrigerator to your smartphone or send a White Board message from your smartphone to your refrigerator.
Photo	• You can send photos in your smartphone to the Photo Album in your refrigerator.
View Inside	• You can bring a food list from your refrigerator to your smartphone or send a food list from your smartphone to your refrigerator. • You can check the refrigerator's inside fridge image on your smartphone.
Shopping List	• You can bring a shopping list from your refrigerator to your smartphone or send a shopping from your smartphone to your refrigerator.

Untitled-4 53 4/24/2017 11:22:03 PM

Operations

Special features

The refrigerator has features convenient for you.

Water dispenser

With the water dispenser, you can dispense water without opening the fridge door.

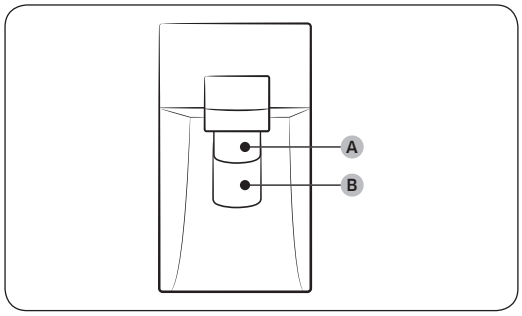

The water dispenser offers 3 options: chilled water, cubed ice, and crushed ice. If you do not want to dispense ice, simply press **water lever (B)**.

With the Ice Maker enabled,

1. Press to select an ice type.
2. Put a water glass on the **ice lever (A)** and push it. Ice is dispensed from the dispenser.
3. Then, put the glass on the **water lever (B)** and push it. Water is dispensed from the dispenser.

NOTE

- To get ice and water, push the **ice lever (A)** first for ice, then move your glass down and press the **water lever (B)** for water.
- If you push both levers at once, only the first pushed lever operates.
- To prevent spills, wait 1 second before removing the glass after dispensing.
- Make sure the glass is in line with the dispenser to prevent the dispensed water from spilling out.
- If you do not use the water dispenser for 2-3 days, the dispensed water may have an abnormal smell or taste. This is not a system failure. Discard the first 1-2 glasses of water.

Untitled-4 54 4/24/2017 11:22:03 PM

Ice maker

The refrigerator has a built-in ice maker that automatically dispenses ice so that you can enjoy filtered water with cubed or crushed ice to your preference.

Ice making

To ensure proper ice making and keep the ice bucket available with ice after using the refrigerator for the first time, follow these instructions:

1. Let the refrigerator operate for at least 24 hours to ensure optimal performance.
2. Dispense the first 4 to 6 ice cubes into a glass.
3. Wait another 8 hours and dispense another 4 to 6 ice cubes.
4. Then, wait another 16 hours and dispense the first glass-full of ice.

NOTE

- If you consume all the ice at once, you must wait 8 hours before dispensing the first 4 to 6 cubes. This ensures that the ice bucket is filled with ice properly.
- The ice cubes generated rapidly may look white, which is normal.

Diagnosis

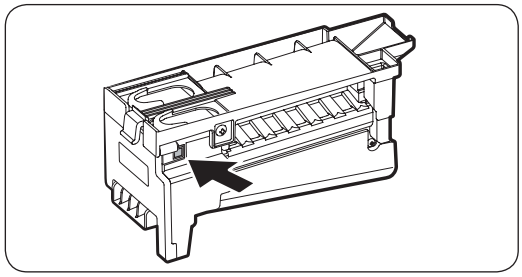

If ice does not dispense, first check the ice maker.

To check the ice maker

1. Press **Test** on the side of the ice maker. You will hear a chime (ding-dong) at the press of the button.
2. You will hear another chime if the ice maker operates properly.

CAUTION

- If the ice making chime rings repeatedly, contact the waterline installer or a local Samsung service center.
- Do not press the button repeatedly after the ice tray is filled with ice or water. Water may overflow or ice may jam.
- Do not put food in the ice bucket. The frozen food may damage the ice maker, especially when opening or closing the door.
- When the refrigerator recovers power supply after a power failure, the ice bucket may contain a mix of melted and jammed ice cubes, resulting in a system failure. To prevent this, make sure to empty the ice bucket before using the refrigerator.
- Do not put fingers or other objects into the dispenser hole or the ice maker. This may cause physical injury or property damage.

Untitled-4 55 4/24/2017 11:22:03 PM

Operations

- When reinserting the ice maker tray, make sure that the tray is properly centered at the entrance. Otherwise, the tray may be stuck.

Ice Maker Off

To disable the icemaker, tap **Fridge Manager** > **Fridge Settings** > **Ice Maker** on the Home screen, and then select **Off**. Make sure to empty the ice bucket.

Remaining ice cubes may clump together, making it difficult to remove them.

To remove the ice bucket

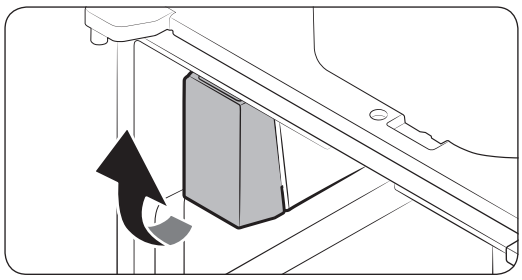

1. Hold the bottom of the ice bucket with one hand and hold the side with the other hand.
2. Gently lift up and pull out.

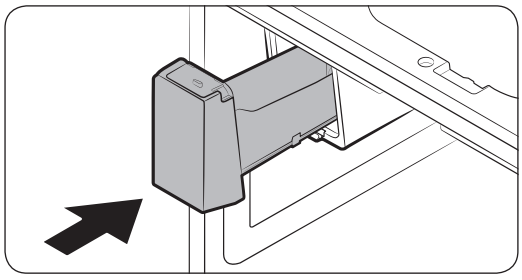

3. Remove the remaining ice cubes and put the ice bucket back into place.

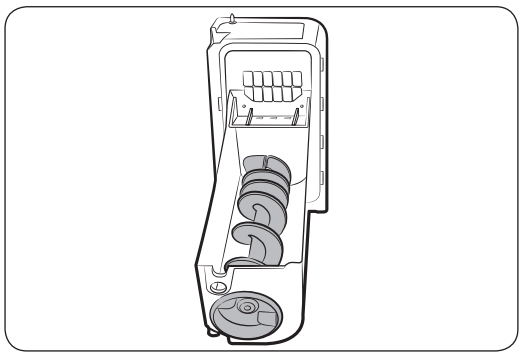

If the ice bucket is not firmly inserted, turn the ice screw by 90 degrees and try again.

NOTE

- Removal of the ice bucket does not affect the thermal and mechanical performance of the refrigerator.

Untitled-4 56 4/24/2017 11:22:03 PM

Water clouding

Water supplied to the refrigerator flows through a core alkaline filter of any kind. During this filtering process, the water that has flowed through the filter increases in the water pressure and becomes saturated with oxygen and nitrogen. This causes the water to look misty or cloudy temporarily when dispensed. This is normal and the water will look clear after a few seconds.

Freezer shelf (ASSY SHELF FRE)

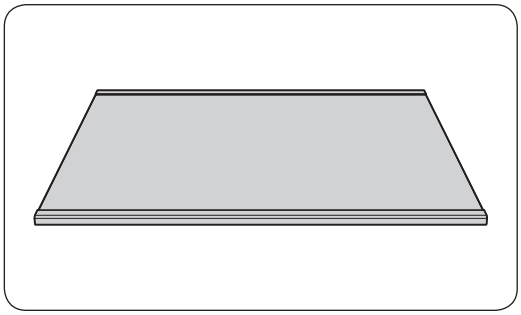

To secure more room in the **freezer** or the **CoolSelect+ (FlexZone)** compartment, remove the **middle drawer** of the **freezer** or the **CoolSelect+ (FlexZone)** compartment, and then insert the **freezer shelf** between the middle and bottom drawers.

- The freezer shelf does not affect the thermal or mechanical performance of the refrigerator.
- Remove the protective film on the freezer shelf before use.

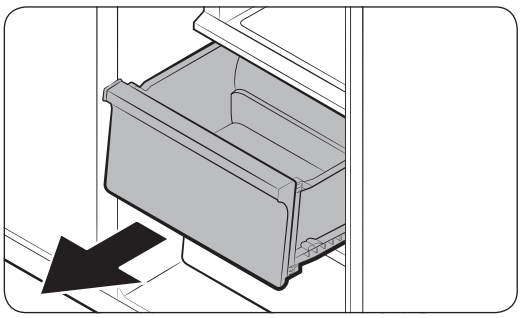

1. Slide open and remove the **middle drawer**.

Untitled-4 57 4/24/2017 11:22:04 PM

Operations

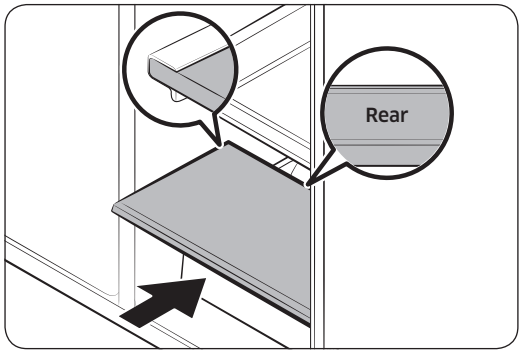

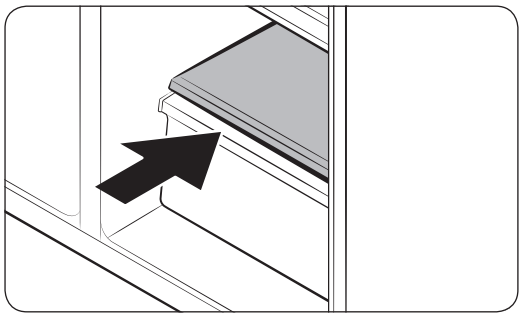

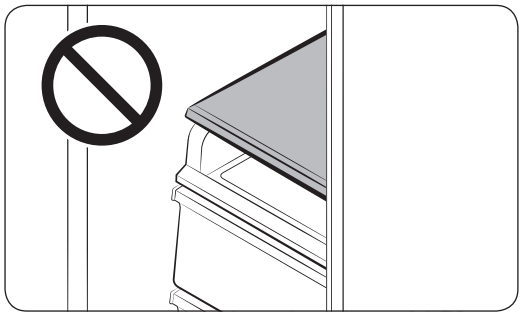

2. Insert the **freezer shelf** in the position of the **middle drawer**. Make sure the **REAR** mark faces upward, which is located at the rear of the shelf.

⚠ **CAUTION**

- The **freezer shelf (ASSY SHELF FRE)** is specifically designed to replace the **middle drawer** for additional storage room. Do not put the freezer shelf over on the **Sliding Shelf**.
- Make sure to insert the freezer shelf in the correct direction. Otherwise, it may be damaged.
- Keep the removed middle drawer in a safe place for future use.

Untitled-4 58 4/24/2017 11:22:04 PM

Maintenance

Handle and care

Ice bucket

If you do not dispense ice for an extended period, ice may form clumps inside the bucket. If this happens, remove and empty the ice bucket.

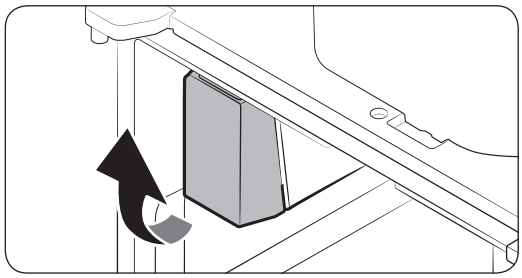

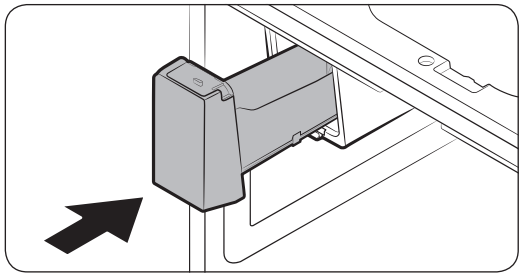

1. To remove the ice bucket, gently lift it up and pull out slowly while holding the bottom of the bucket with one hand and the side with the other hand.
2. Lift up and pull the bucket out. Empty the bucket.
3. When done, put the bucket back into position. If the bucket does not fit in, turn the helix screw by 90 degrees and try again.

⚠ CAUTION

- Do not apply excessive force to the bucket cover. The cover may break.
- Do not forcefully close the door. Water may spill over the ice maker.
- To prevent injury, make sure to clean up any ice or water that has fallen on the floor.
- To prevent accidents or injury, do not let children play with the water dispenser or the ice maker.
- Do not put your hand or an object into the ice chute. This may cause physical injury or product damage.
- Use only the provided ice bucket. Third-party ice buckets may cause a system failure.
- Use only potable water that is connected to the water supply line.

NOTE

- The required water pressure for ice making is between 20 psi and 125 psi.
- Any sound from the ice maker is normal, which outputs during the ice making process.
- While the door is open, neither the ice maker nor the water dispenser operates.

Untitled-4 59 4/24/2017 11:22:04 PM

Maintenance

Tempered glass shelves (fridge)

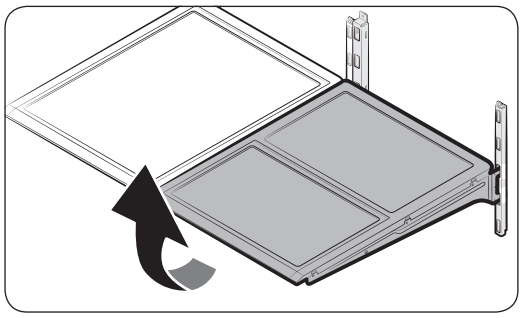

- To remove a shelf, fully open the corresponding door. Hold the front of the shelf, and then gently lift up and slide out.

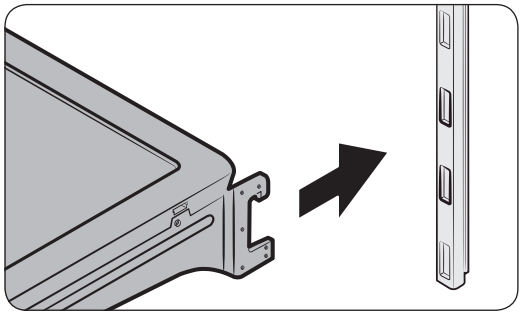

- To reinsert, lower the rear side of the shelf and insert into the shelf hooks. Then, lower the front side to slide in to the end.

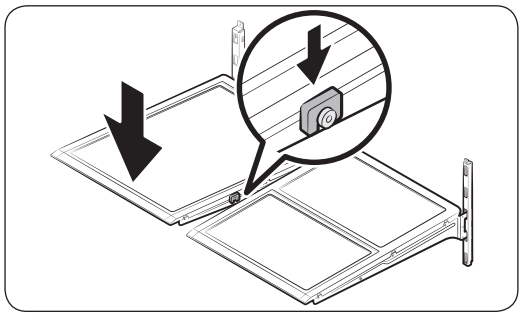

⚠ CAUTION

- The tempered glass shelves are heavy. Use caution when removing them.
- The shelf must be inserted correctly. Do not insert upside down.
- Glass containers may scratch the surface of glass shelves.

Untitled-4 60 4/24/2017 11:22:04 PM

Door bins

The top door bin section has a marked line to ensure easy removal and proper reinsertion.

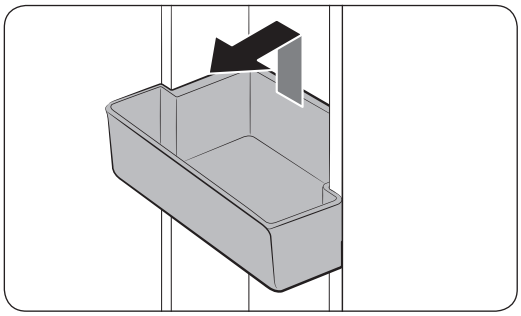

Lift up the door bin, and then pull out straight.

⚠ CAUTION

Do not allow children to play with the bins. Sharp-edged corners may cause injury.

Vegetable & fruit drawers

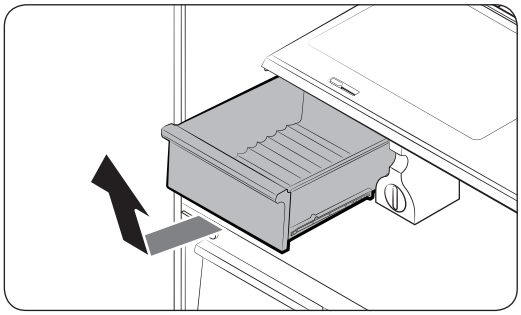

Gently lift up the front of the drawer and slide out.

It is recommended to remove the door bins before removing the drawer. This is to prevent damage to the door bins.

Vegetable shelf

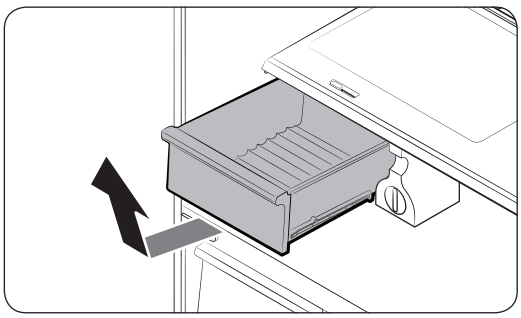

1. Slide out the left-sided vegetable drawer.

NOTE

The actual image and provided component parts of the refrigerator may differ, depending on the model and the country.

Untitled-4 61 4/24/2017 11:22:05 PM

Maintenance

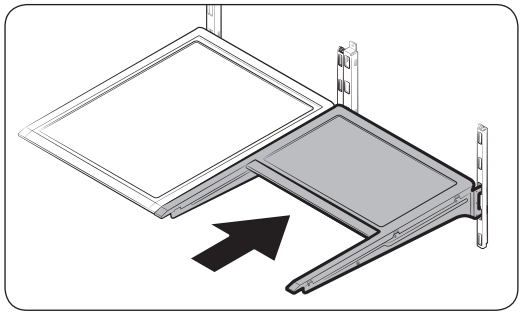

2. Slide in the right-sided foldable shelf.

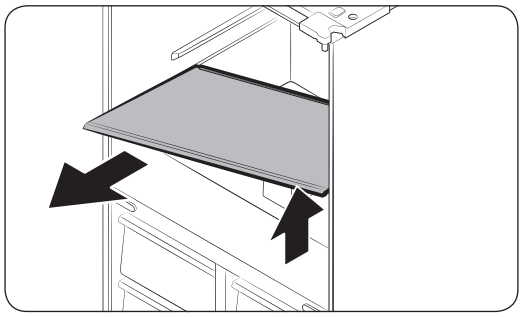

3. While supporting the vegetable shelf with one hand, slide out with the other hand.

NOTE

Using the space that is revealed after removing the foldable shelf, take out the vegetable shelf.

To reinsert, follow the steps above in the reverse order.

Ice bucket

To remove the ice bucket, see the Maintenance section on page 59.

Untitled-4 62 4/24/2017 11:22:05 PM

Cleaning

Interior and exterior

⚠ WARNING

- Do not use benzene, thinner, or home/car detergent such as Clorox™ for cleaning purposes. They may damage the surface of the refrigerator and cause a fire.
- Do not spray water onto the refrigerator. This may cause electric shock.
- Do not put fingers or other objects into the dispenser hole.

Regularly use a dry cloth to remove all foreign substances such as dust or water from the power plug terminals and contact points.

1. Unplug the power cord.
2. Use a moistened, soft, lint-free cloth or paper towel to clean the refrigerator's interior and exterior.
3. When done, use a dry cloth or paper towel to dry well.
4. Plug in the power cord.

Inner-view camera

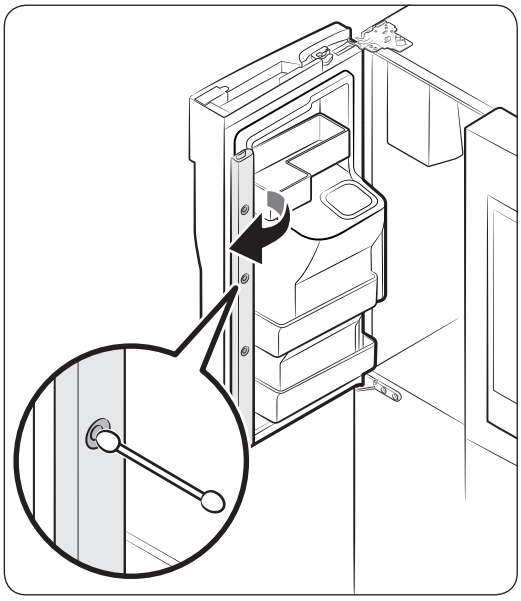

NOTE

Use a cotton swab or microfiber cloth to clean the camera on the left-side door of the fridge.

Untitled-4 63 4/24/2017 11:22:05 PM

Maintenance

Replacement

Water filter

⚠ WARNING

- Do not use third-party water filters. Use only Samsung-provided or -approved filters.
- Unapproved filters may leak and damage the refrigerator, causing electric shock. Samsung holds no responsibility for any damage that may occur from use of third-party water filters.

The filter indicator ( ) turns red as a reminder that lets you know it is time to replace the water filter. Before replacing the filter, make sure the water supply line is shut off.

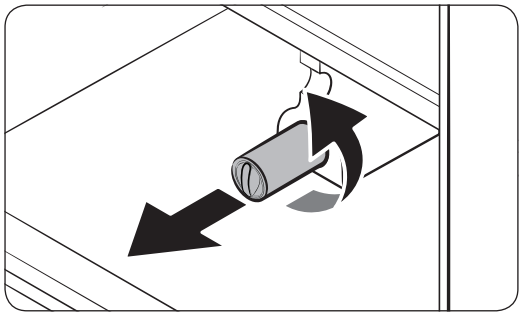

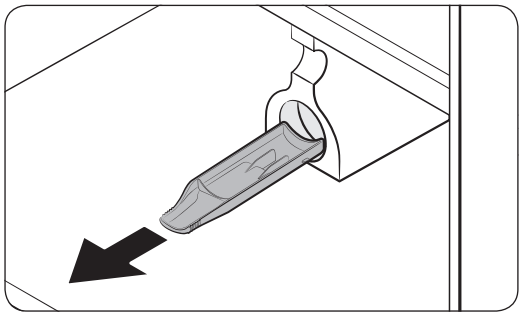

1. Turn the knob of the filter cartridge counter clockwise by 90 degrees (1/4 turn). The filter cartridge unlocks.
2. Pull out to remove the cartridge.
   - If the water filter is contaminated severely, the cartridge may not be easily removable. In that case, pull out by force.
   - To prevent water leaks from the opening, keep the cartridge in line while removing it.

NOTE

To prevent overflow, empty and dry the water filter tray.

Untitled-4 64 4/24/2017 11:22:05 PM

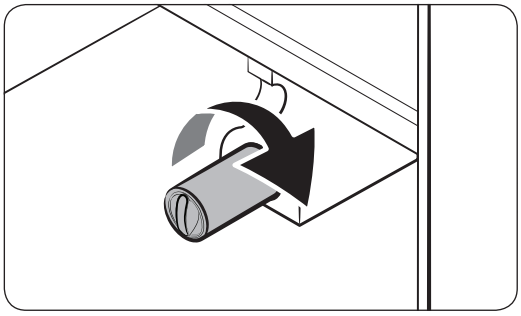

3. Insert a new filter cartridge. Use only Samsung-provided or -approved filters.

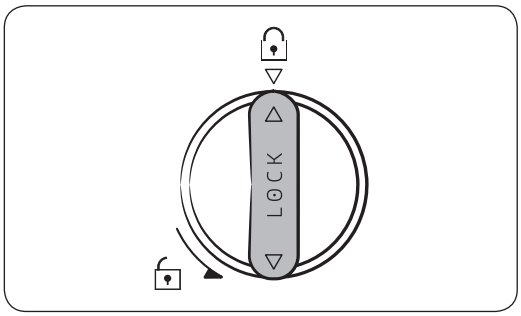

4. Turn the cartridge knob clockwise to lock into place.
5. On the Home screen, tap **Fridge Manager** > **Fridge Settings** > **Water Filter**, and then select **Reset**.
   The filter indicator turns blue.
6. When replacing is complete, open the water valve and run water through the dispenser for about 7 minutes. This is to remove impurities and air from the water line.

NOTE

- A newly installed filter may cause the water dispenser to spurt water briefly. This is because of air entering the waterline.
- This replacement process cause the refrigerator to drip water onto the floor. Simply wipe up with dry cloths.

Reverse osmosis water filtration system

The water pressure of the water supply system to a reverse osmosis water filtration system must be between 35 psi and 120 psi (241 kPa and 827 kPa).

The water pressure of the reverse osmosis water filtration system to the refrigerator's cold water line must be at least 40 psi (276 kPa). If the water pressure is below the specified:

- Check if the sediment filter in the reverse osmosis system is blocked. Replace the filter if necessary.
- Refill the water tank in the reverse osmosis system with water.
- If your refrigerator has a water filter, it may further reduce the water pressure when used in conjunction with a reverse osmosis system. Remove the water filter.

For more information or servicing, contact a licensed plumbing professional.

Untitled-4 65 4/24/2017 11:22:06 PM

Maintenance

Ordering a new filter

To purchase a new water filter, contact a local Samsung service center.

LED Lamps

To replace the lamps of the refrigerator, contact a local Samsung service centre.

⚠ WARNING

The lamps are not user-serviceable. Do not attempt to replace a lamp yourself. This can cause electric shock.

Untitled-4 66 4/24/2017 11:22:06 PM

Troubleshooting

If you encounter an abnormal situation with the refrigerator, first check the table below and try the suggestions.

General

Temperature

Symptom	Possible causes	Solution
Fridge/freezer does not operate. Fridge/freezer temperature is warm.	• Power cord is not plugged in properly.	• Properly plug in the power cord.
	• Temperature control is not set correctly.	• Set the temperature lower.
	• Refrigerator is located near a heat source or direct sunlight.	• Keep the refrigerator away from direct sunlight or a heat source.
	• Not enough clearance between refrigerator and nearby walls or cabinets.	• Make sure there is a gap of at least 2.5 inches (5 cm) between the refrigerator back and sides and any nearby walls or cabinets.
	• The refrigerator is overloaded. Food is blocking the refrigerator vents.	• Do not overload the refrigerator. Do not allow food to block ventilation.
Fridge/freezer is over-cooling.	• Temperature control is not set correctly.	• Set the temperature higher.
Interior wall is hot.	• Refrigerator has heat-proof piping in the interior wall.	• To prevent condensation from forming, the refrigerator has heat-proof piping in the front corners. If the ambient temperature rises, this equipment may not work effectively. This is not a system failure. 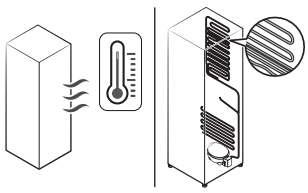

Untitled-4 67 4/24/2017 11:22:06 PM

Troubleshooting

Odors

Symptom	Possible causes	Solution
Refrigerator has odors.	• Spoiled food.	• Clean the refrigerator and remove any spoiled food.
	• Food with strong odors.	• Make sure strong smelling food is wrapped airtight.

Frost

Symptom	Possible causes	Solution
Frost around the vents.	• Food is blocking the vents.	• Make sure no food blocks the refrigerator vents.
Frost on interior walls.	• Door is not closed properly.	• Make sure food does not block the door. Clean the door gasket.
Fruits or vegetables are frozen.	• Fruits or vegetables are stored in the Cool Select+ and the temperature was set too low.	• Set the temperature of the Cool Select+ to a temperature appropriate for fruits or vegetables.

Condensation

Symptom	Possible causes	Solution
Condensation forms on the interior walls.	• If door is left open, moisture enters the refrigerator.	• Remove the moisture and do not leave a door open for extended periods of time.
	• Food with high moisture content.	• Make sure food is wrapped airtight.

Untitled-4 68 4/24/2017 11:22:06 PM

Water/ice (dispenser models only)

Symptom	Possible causes	Solution
Water flow is weaker than normal.	• Water pressure is too low.	• Make sure the water pressure is between 20 to 120 psi.
Ice maker makes a buzzing sound.	• The ice maker function is activated, but the water supply to the refrigerator has not been connected.	• Turn off the ice maker.
Ice maker does not make ice.	• Ice maker has just been installed.	• You must wait 12 hours for the refrigerator to make ice.
	• Freezer temperature is too low.	• Set the freezer temperature below -18 °C or -20 °C in warm, ambient air.
	• Dispenser Lock is activated.	• Deactivate Dispenser Lock.
	• Ice maker is off.	• Turn on the ice maker.
Ice does not dispense.	• Ice may jam if the ice dispenser is not used for a long time (approx. 3 weeks).	• If you won't be using the refrigerator for a long time, empty the ice bucket and turn off the ice maker.
	• Ice bucket is not properly inserted.	• Make sure the ice bucket is properly inserted.
	• Water line is not connected properly or water supply is not on.	• Check if the water line is installed correctly. Check if the water line stop cock is closed. 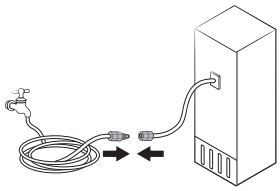

Untitled-4 69 4/24/2017 11:22:06 PM

Troubleshooting

Symptom	Possible causes	Solution
Water does not dispense.	• Water line is not connected properly or water supply is not on.	• Check the water installation conditions. 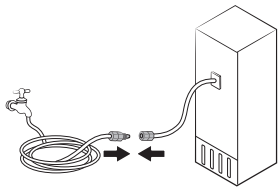
	• Dispenser Lock is activated.	• Deactivate Dispenser Lock.
	• A third-party water filter was installed.	• Use only Samsung-provided or approved filters. • Unapproved filters may leak and damage the refrigerator.
	• Water filter indicator turns on or blinks.	• Replace the water filter. After replacing, reset the filter in **Fridge Manager** > **Fridge Settings** > **Water Filter**.

Untitled-4 70 4/24/2017 11:22:06 PM

Samsung Connect

Symptom	Action
Could not find “Samsung Connect” in the app market.	• The Samsung Smart Home app is available for smartphones that run Android 6.0 (Marshmallow) or higher, or iOS 9.0 or higher.
The Samsung Connect app fails to operate.	• The Samsung Connect app is available for applicable models only. • The old Samsung Smart Refrigerator app cannot connect with Samsung Smart Home models.
The Samsung Connect app is installed but is not connected to my refrigerator.	• You must log into your Samsung account to use the app. • Make sure that your router is operating normally. • If you have not connected your refrigerator to the Samsung Connect App after the app was installed, you must make the connection using the device registration function of the app.
Could not log into the app.	• You must log into your Samsung account to use the app. • If you don’t have a Samsung account, follow the app’s onscreen instructions to create one.
An error message appears when I try to register my refrigerator.	• Easy Connection may fail due to the distance from your access point (AP) or electrical interference from the surrounding environment. Wait a moment and try again.
The Samsung Connect app is successfully connected to my refrigerator but does not run.	• Exit and restart the Samsung Connect app or disconnect and reconnect the router. • Unplug the power cord of the refrigerator, and then plug it in again after 1 minute.

Untitled-4 71 4/24/2017 11:22:06 PM

Troubleshooting

Samsung Family Hub

Symptom	Action
Could not find “Samsung Family Hub” in the app market.	• The Samsung Family Hub app is available for smartphones that run Android 4.4 (KitKat) or higher, or iOS 8.0 or higher.
Could not log into the app.	• You must log into your Samsung account to use the app. • If you don’t have a Samsung account, follow the app’s onscreen instructions to create one.

Untitled-4 72 4/24/2017 11:22:06 PM

LCD

Symptom	Action
Cannot connect to my TV.	• This refrigerator can connect only with Samsung Smart TV 6400 series or higher models released since 2015. Please check the model name of your TV first. • Network connections may suffer temporary interruptions. Turn your TV off, and then try again.
The inner view picture looks bulged out or incomplete.	• The edges of the inner view may look bulged out. The bulging is caused by the convex lens of the camera. • The inner view may be incomplete due to the blind spots on the left and right corners or screened depending on the layout of food items. Make sure to place food items in the front center.
The displayed measurement on the Fridge Manager is not correct.	• The displayed conditions may differ from the actual temperature and humidity.

Untitled-4 73 4/24/2017 11:22:06 PM

Troubleshooting

Do you hear abnormal sounds from the refrigerator?

Before calling for service, review the checkpoints below. Any service calls related to normal sounds will be charged to the user.

These sounds are normal.

- When starting or ending an operation, the refrigerator may make sounds similar to a car engine igniting. As the operation stabilizes, the sounds will decrease.

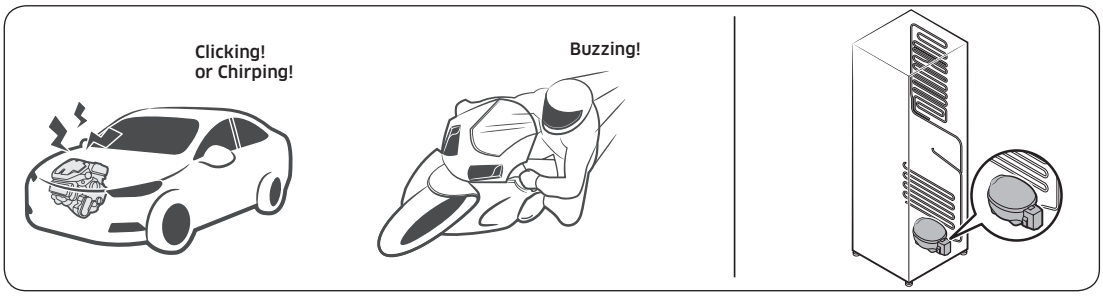

- While the fan is operating, these sounds may occur. When the refrigerator reaches the set temperature, no fan sound will occur.



- During a defrost cycle, water may drip on the defrost heater, causing sizzling sounds.



Untitled-4 74
4/24/2017 11:22:07 PM

- As the refrigerator cools or freezes, refrigerant gas moves through sealed pipes, causing bubbling sounds.

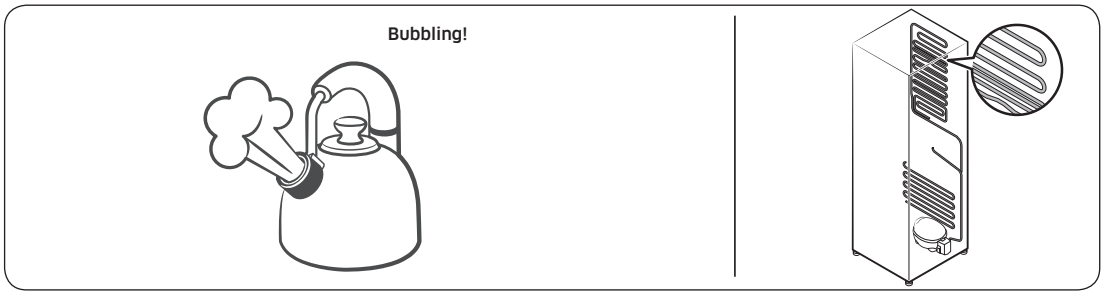

- As the refrigerator temperature increases or decreases, plastic parts contract and expand, creating knocking noises. These noises occur during the defrosting cycle or when electronic parts are working.

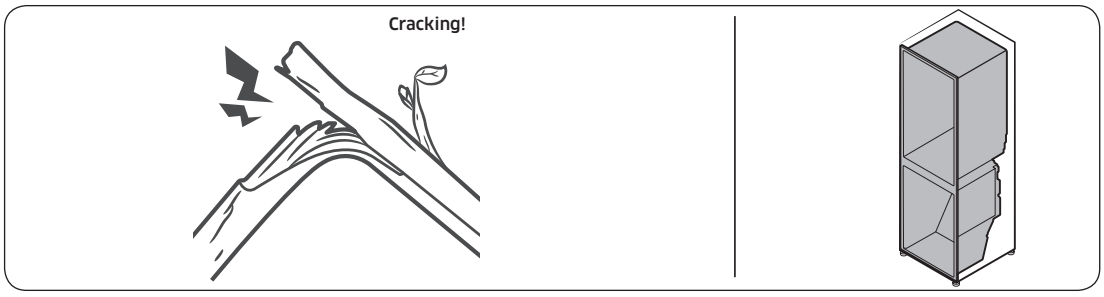

- For ice maker models: When the water valve opens to fill the ice maker, buzzing sounds may occur.
- Due to pressure equalizing when opening and closing the refrigerator door, whooshing sounds may occur.

Untitled-4 75 4/24/2017 11:22:07 PM

NOTE

Hereby, Samsung Electronics, declares that this Refrigerator is in compliance with the essential requirements and other relevant provisions of Directive 2014/53/EU.

The original Declaration of Conformity may be found at http://www.samsung.com, go to Support > Search Support and enter the model name.

⚠ CAUTION

The 5 GHz WLAN function of this equipment may only be operated indoors. This equipment may be operated in all EU countries.

	Frequency range	Transmitter power (Max)
Wi-Fi	2412 - 2472 MHz	20 dBm
	5120 - 5250 MHz	23 dBm
	5250 - 5350 MHz	20 dBm
	5470 - 5725 MHz	27 dBm
	5745 - 5825 MHz	14 dBm
Bluetooth	2402 - 2480 MHz	20 dBm

Contact SAMSUNG WORLD WIDE

If you have any questions or comments relating to Samsung products, please contact the SAMSUNG customer care center.

Country	Contact Center	Web Site
UK	0330 SAMSUNG (7267864)	www.samsung.com/uk/support
IRELAND (EIRE)	0818 717100	www.samsung.com/ie/support
GERMANY	06196 9340275 [HHP] 06196 9340224	www.samsung.com/de/support
FRANCE	01 48 63 00 00	www.samsung.com/fr/support
ITALIA	800-SAMSUNG (800.7267864)	www.samsung.com/it/support
SWITZERLAND	0800 726 78 64 (0800-SAMSUNG)	www.samsung.com/ch/support (German) www.samsung.com/ch_fr/support (French)

Untitled-4 76 4/24/2017 11:22:07 PM

Kühl-/Gefrierkombination

Benutzerhandbuch

Standgerät



Untitled-1 1

4/25/2017 12:34:52 AM

Inhalt

Sicherheitsinformationen 4

Wichtige Symbole für Sicherheits- und Gefahrenhinweise: 6
Wichtige Warnhinweise für den Transport und zum Aufstellungsort 6
Kritische Warnhinweise für die Installation 7
Warnhinweise für die Installation 11
Kritische Warnhinweise für die Verwendung 11
Warnhinweise für die Verwendung 16
Warnhinweise für die Reinigung 20
Kritische Warnhinweise für die Entsorgung 21
Weitere Tipps zur ordnungsgemäßen Verwendung 22
Energiespartipps 23
Dieses Gerät ist zur Verwendung im Haushalt und ähnlichen Umgebungen bestimmt, wie z. B.: 24
Anweisungen zur WEEE-Richtlinie 25

Installation 26

Die Kühl-/Gefrierkombination auf einen Blick 26
Ausbauen der Tür beim Transport 28
Installation Schritt-für-Schritt 35

Bedienung 44

Benutzerschnittstelle 44
Samsung Connect 53
Empfehlungen für die Spracherkennung 56
Samsung Family Hub 56
Spezialfunktionen 58

Pflege 63

Umbau und Pflege 63
Reinigen 67
Ersetzen von Teilen 68

Untitled-1 2 4/25/2017 12:34:53 AM

Fehlerbehebung **71**

Allgemein 71
Samsung Connect 76
Samsung Family Hub 77
LCD 78
Hören Sie ungewöhnliche Geräusche aus dem Kühlschrank? 79

Untitled-1 3 4/25/2017 12:34:53 AM

Sicherheitsinformationen

- Lesen Sie dieses Handbuch sorgfältig durch, um sicherzustellen, dass Sie die Merkmale und Funktionen dieser Kühl-/Gefrierkombination von Samsung kennen und bedienen können und Ihr neues Gerät sicher und effizient arbeitet.
- Dieses Gerät ist nicht zum Gebrauch durch Personen (auch Kinder) mit verminderten körperlichen, sensorischen oder geistigen Fähigkeiten oder einem Mangel an Erfahrung und Wissen bestimmt. Von dieser Regel darf nur abgewichen werden, wenn diese Personen unter Aufsicht stehen oder durch eine für ihre Sicherheit verantwortliche Person eine Unterweisung zur Bedienung des Geräts erhalten haben.
- Dieses Gerät darf von Kindern ab 8 Jahren und Personen mit verminderten körperlichen, sensorischen oder geistigen Fähigkeiten oder einem Mangel an Erfahrung und Wissen nur bedient werden, wenn sie unter Aufsicht stehen oder eine Unterweisung zum sicheren Umgang mit dem Gerät erhalten haben und die damit verbundenen Gefahren verstehen. Kinder dürfen nicht mit dem Gerät spielen. Kinder dürfen bei Reinigung und Wartung nur dann helfen, wenn sie dabei beaufsichtigt werden.
- Die Warnhinweise und wichtigen Sicherheitsinformationen in diesem Benutzerhandbuch decken nicht alle denkbaren Umstände und Situationen ab. Lassen Sie den gesunden Menschenverstand, Vorsicht und die notwendige Sorgfalt nicht außer Acht, wenn Sie Ihr Gerät installieren, warten und einsetzen.
- Da die folgenden Hinweise zum Betrieb für verschiedene Modelle gelten, können sich die Eigenschaften Ihres Geräts leicht von den in diesem Handbuch beschriebenen unterscheiden, und es kann sein, dass nicht alle Warnhinweise zutreffen. Bei Fragen oder Problemen wenden Sie sich an Ihr nächstgelegenes Kundendienstzentrum, oder holen Sie sich Hilfe und Informationen online unter www.samsung.com.

Untitled-1 4 4/25/2017 12:34:53 AM

- Als Kältemittel werden R-600a oder R-134a verwendet. Sie können dem Kompressoraufkleber auf der Rückseite Ihres Geräts oder dem Typenschild im Innern des Geräts entnehmen, welches Kältemittel für Ihre Kühl-/ Gefrierkombination verwendet wurde. Falls dieses Gerät entzündliche Gase enthält (Kältemittel R-600a), wenden Sie sich an die örtlichen Behörden, die Ihnen Informationen über die sichere Entsorgung zur Verfügung stellen können.
- Um die Entwicklung eines entflammbaren Gas-Luftgemisches bei einem Leck des Kühlkreislaufs zu vermeiden, muss die Raumgröße entsprechend der eingesetzten Menge an Kältemitteln im Gerät gewählt werden.
- Schalten Sie das Gerät niemals ein, wenn es Anzeichen von Beschädigungen zeigt. Setzen Sie sich im Zweifelsfall mit Ihrem Händler in Verbindung. Der für die Aufstellung des Geräts vorgesehene Raum muss für je 8 g des Kältemittels R-600a im Gerät ein Raumvolumen von 1 m^3 besitzen. Die Menge des in Ihrem Gerät eingesetzten Kältemittels können Sie an dem Typenschild im Innern des Geräts ablesen.
- Aus den Geräterohren austretendes Kältemittel kann sich entzünden oder zu Verletzungen an den Augen führen. Wenn Kältemittel aus den Rohren austritt, vermeiden Sie offene Flammen, und nehmen Sie entzündliche Gegenstände aus der Reichweite des Geräts. Lüften Sie außerdem sofort den Raum.
  - Andernfalls besteht Brand- oder Explosionsgefahr.
- Wartungs- oder Reparaturarbeiten dürfen nur von sachkundigem Fachpersonal ausgeführt werden.

Untitled-1 5 4/25/2017 12:34:53 AM

Sicherheitsinformationen

Wichtige Symbole für Sicherheits- und Gefahrenhinweise:

Bitte beachten Sie alle Sicherheitshinweise in dieser Anleitung. In diesem Handbuch werden die folgenden Sicherheitssymbole verwendet.

⚠ WARNUNG

Gefährliche bzw. unsichere Praktiken, die zu **schweren Verletzungen, Sachschäden und/oder zum Tod** führen können.

⚠ VORSICHT

Gefährliche bzw. unsichere Praktiken, die zu **schweren Verletzungen und/oder Sachschäden** führen können.

HINWEIS

Nützliche Informationen, die dem Benutzer helfen, das Gerät zu verstehen bzw. nutzen.

Die folgenden Warnhinweise sollen Sie und andere vor Verletzungen schützen.

Befolgen Sie sie gewissenhaft.

Lesen Sie diesen Abschnitt aufmerksam durch, und bewahren Sie das Handbuch zum späteren Nachschlagen an einem sicheren Ort auf.

Wichtige Warnhinweise für den Transport und zum Aufstellungsort

⚠ WARNUNG

- Achten Sie darauf, dass keine Teile des Kühlkreislaufs beschädigt werden, wenn Sie das Gerät transportieren oder aufstellen.
  - Aus den Geräterohren austretendes Kältemittel kann sich entzünden oder zu Verletzungen der Augen führen. Wenn Kältemittel austritt, vermeiden Sie offene Flammen oder potenzielle Zündquellen, und lüften Sie einige Minuten lang den Raum, in dem sich das Gerät befindet.

Untitled-1 6 4/25/2017 12:34:53 AM

- Bei diesem Gerät wird eine geringe Menge eines Isobutan-Kältemittels (R-600a) eingesetzt. Dies ist ein natürliches Gas mit hoher Umweltverträglichkeit, das allerdings auch brennbar ist. Achten Sie darauf, dass keine Teile des Kühlkreislaufs beschädigt werden, wenn Sie das Gerät transportieren oder aufstellen.

• Berühren Sie beim Transport oder bei der Installation nicht den Wasserschlauch an der Geräterückseite.
  - Andernfalls kann es zu Schäden am Gerät kommen, sodass der Wasserspender nicht mehr funktioniert.

Kritische Warnhinweise für die Installation

⚠ WARNUNG

• Stellen Sie das Gerät nicht in feuchten Räumen oder an einem Ort auf, wo es mit Wasser in Kontakt kommen kann.
  - Eine beschädigte oder veraltete Isolierung an elektrischen Teilen kann zu einem Stromschlag oder Brand führen.

• Setzen Sie das Gerät keinem direkten Sonnenlicht aus, und stellen Sie es nicht in der Nähe von Öfen, Heizkörpern oder anderen Wärmequellen auf.

• Stecken Sie den Netzstecker des Geräts nicht in eine Steckdosenleiste, die auch für verschiedene andere Geräten verwendet wird. Die Kühl-/Gefrierkombination darf immer nur an eine ausschließlich für dieses Gerät bestimmte Steckdose angeschlossen werden, deren Spannung mit der auf dem Typenschild am Gerät übereinstimmt.
  - Dies gewährleistet eine optimale Leistung und verhindert eine Überlastung der Stromkreise im Haus, die einen Brand aufgrund überhitzter Leitungen auslösen könnte.

• Stecken Sie den Netzstecker nicht in eine lose Steckdose.
  - Andernfalls besteht die Gefahr eines Stromschlags oder Brands.

• Verwenden Sie keine Kabel, die im Kabelverlauf oder an einem der Enden Brüche oder Abnutzungsschäden aufweisen.

Untitled-1 7 4/25/2017 12:34:53 AM

Sicherheitsinformationen

- Knicken Sie das Netzkabel nicht übermäßig, und stellen Sie keine schweren Gegenstände darauf ab.
- Ziehen Sie nicht am Netzkabel, und knicken Sie es nicht übermäßig.
- Verdrehen bzw. verknoten Sie das Netzkabel nicht.
- Verlegen Sie das Netzkabel nicht über scharfe Metallkanten, stellen Sie keine schweren Gegenstände darauf, verlegen Sie das Netzkabel nicht zwischen Objekten, und schieben Sie das Netzkabel nicht in den Raum hinter dem Gerät.
- Achten Sie darauf, das Gerät beim Verschieben nicht über das Netzkabel zu fahren und dieses zu beschädigen.
  - Andernfalls besteht die Gefahr eines Stromschlags oder Brands.
- Trennen Sie die Kühl-/Gefrierkombination niemals vom Netz, indem Sie am Netzkabel ziehen. Fassen Sie stets den Stecker fest an und ziehen Sieihn gerade aus der Steckdose heraus.
  - Schäden am Kabel können Kurzschlüsse, Brände und/oder Stromschläge verursachen.
- Bewahren Sie in diesem Gerät keine explosiven Stoffe wie zum Beispiel Sprühdosen mit brennbarem Treibgas auf.
- Stellen Sie dieses Gerät nicht in der Nähe von Heizkörpern oder entflammbaren Materialien auf.
- Stellen Sie dieses Gerät nicht an Orten auf, an denen Gas austreten kann.
  - Andernfalls besteht die Gefahr eines Stromschlags oder Brands.
- Dieses Gerät muss vor der Inbetriebnahme in Übereinstimmung mit den Anweisungen in diesem Handbuch ordnungsgemäß aufgestellt und installiert werden.
- Schließen Sie den Netzstecker ordnungsgemäß mit dem Kabel nach unten an die Steckdose an.
  - Wenn Sie den Netzstecker falsch herum (also mit dem Kabel nach oben) in die Steckdose stecken, kann das Kabel durchtrennt werden und einen Brand oder Stromschlag verursachen.

Untitled-1 8 4/25/2017 12:34:53 AM

- Stellen Sie stets sicher, dass der Netzstecker nicht durch die Rückwand des Geräts geknickt oder beschädigt wird.
- Bewahren Sie die Verpackungsmaterialien außerhalb der Reichweite von Kindern auf.
  - Es besteht Erstickungsgefahr, wenn Kinder sie über den Kopf ziehen.
- Das Gerät muss so aufgestellt werden, dass der Stecker nach der Installation frei zugänglich ist.
  - Andernfalls besteht die Gefahr von Stromschlägen oder eines Brands aufgrund von Fehlströmen.
- Stellen Sie dieses Gerät weder an einem feuchten, öligen oder staubigen Ort noch an einem Platz auf, der direktem Sonnenlicht oder Wassereinwirkungen (z. B. Regen) ausgesetzt ist.
  - Eine beschädigte oder veraltete Isolierung von elektrischen Teilen kann zu einem Stromschlag oder Brand führen.
- Wenn sich Staub oder Wasser im Gerät angesammelt haben, trennen Sie die Stromversorgung, und wenden Sie sich an das nächstgelegene Kundendienstzentrum von Samsung Electronics.
  - Andernfalls besteht Brandgefahr.
- Stellen Sie sich nicht auf das Gerät, und legen oder stellen Sie keine Gegenstände (Wäsche, brennende Kerzen, brennende Zigaretten, Geschirr, Chemikalien, Metallgegenstände usw.) auf das Gerät.
  - Andernfalls besteht Verletzungs- oder Brandgefahr bzw. die Gefahr von Stromschlägen oder Störungen des Geräts.
- Sie müssen die gesamte Schutzfolie entfernen, ehe Sie das Gerät mit der Netzsteckdose verbinden.

Untitled-1 9
4/25/2017 12:34:53 AM

Sicherheitsinformationen

- Kinder müssen beaufsichtigt werden, damit sie nicht mit den Sprengringen für die Türeinstellung oder mit den Klammern für die Wasserleitungen spielen.
  - Es besteht die Gefahr von Tod durch Ersticken, wenn ein Kind einen Sprengring oder eine Wasserrohrklammer verschluckt. Halten Sie die Sprengringe und Wasserrohrklammern außerhalb der Reichweite von Kindern.
- Die Kühl-/Gefrierkombination muss geerdet werden.
  - Achten Sie immer darauf, dass die Kühl-/Gefrierkombination geerdet ist, ehe Sie ein Teil des Gerätes untersuchen oder zu reparieren versuchen. Erdschlüsse können einen schweren elektrischen Schlag verursachen.
- Da Blitzableiter, Gasrohre und Telefonleitungen Blitze anziehen können, dürfen Sie das Gerät niemals daran erden.
  - Das Gerät muss geerdet werden, um durch Leckströme verursachte Stromverluste und Stromschläge zu verhindern.
  - Andernfalls besteht die Gefahr von Stromschlägen, Brand, Explosion oder Störungen des Geräts.
- Stecken Sie den Netzstecker fest in die Steckdose. Verwenden Sie keine beschädigten Netzstecker bzw. Netzkabel und keine losen Steckdosen.
  - Andernfalls besteht die Gefahr eines Stromschlags oder Brands.
- Wenn das Netzkabel beschädigt ist, lassen Sie es umgehend vom Hersteller oder einem seiner Kundendienstvertreter austauschen.
- Die Sicherung des Geräts muss von einem qualifizierten Techniker oder einem dazu befugten Dienstleister durchgeführt werden.
  - Andernfalls besteht die Gefahr von Stromschlägen oder Verletzungen.

Untitled-1 10 4/25/2017 12:34:53 AM

Warnhinweise für die Installation

⚠ VORSICHT

- Lassen Sie genügend Raum um die Kühl-/Gefrierkombination frei und stellen Sie ihn auf einer ebenen Fläche auf.
  - Stellen Sie sicher, dass der Lüftungsraum des Gerätegehäuses oder der Halterung nicht blockiert ist.
- Lassen Sie das Gerät nach dem Aufstellen und Einschalten 2 Stunden lang ruhen, ehe Sie es mit Lebensmitteln befüllen.
- Wir empfehlen Ihnen dringend, die Kühl-/Gefrierkombination durch einen qualifizierten Techniker oder den Service installieren zu lassen.
  - Andernfalls besteht Verletzungs- oder Brandgefahr bzw. die Gefahr von Stromschlägen, Explosionen oder Störungen des Geräts.
- Wenn die Gerätetüren übermäßig beladen werden, kann das Gerät kippen und Verletzungen verursachen.

Kritische Warnhinweise für die Verwendung

⚠ WARNUNG

- Verbinden Sie den Netzstecker nicht mit nassen Händen mit der Steckdose.
  - Andernfalls besteht die Gefahr von Stromschlägen.
- Stellen Sie keine Gegenstände oben auf das Gerät.
  - Die Gegenstände könnten beim Öffnen oder Schließen der Gerätetür herunterfallen und zu Verletzungen und/oder Sachschäden führen.
- Führen Sie weder Ihre Hände und Füße noch Metallgegenstände (Essstäbchen usw.) von unten oder von hinten in das Gerät ein.
  - Andernfalls besteht die Gefahr von Stromschlägen oder Verletzungen.
  - Scharfe Kanten können zu Verletzungen führen.
- Berühren Sie die Innenseiten des Geräts oder die darin aufbewahrten Lebensmittel nicht mit nassen Händen.
  - Dies kann zu Erfrierungen führen.

Untitled-1 11 4/25/2017 12:34:53 AM

Sicherheitsinformationen

- Stellen Sie keinen mit Wasser gefüllten Behälter auf das Gerät.
  - Wenn das Wasser verschüttet wird, besteht die Gefahr eines Stromschlags oder Brands.
- Bewahren Sie im Gerät keine flüchtigen oder entflammbaren Gegenstände oder Stoffe (Reinigungsbenzin, Verdünner, Propangas, Alkohol, Äther, Erdgas oder ähnliche Produkte) auf.
  - Dieses Gerät ist ausschließlich zur Aufbewahrung von Lebensmitteln bestimmt.
  - Andernfalls besteht Brand- oder Explosionsgefahr.
- Kinder müssen beaufsichtigt werden, um zu verhindern, dass sie mit dem Gerät spielen.
  - Halten Sie Ihre Finger von „Quetschstellen“ fern: Die Abstände zwischen den Türen und dem Schrank sind notwendigerweise klein. Öffnen Sie die Gerätetür mit großer Vorsicht, wenn sich Kinder in der Nähe befinden.
- Lassen Sie nicht zu, dass Kinder sich an die Gerätetür oder die daran angebrachten Fächer hängen. Andernfalls kann es zu ernsthaften Verletzungen kommen.
- Lassen Sie Kinder nicht in das Gerät hineinklettern. Sie könnten eingesperrt werden.
- Führen Sie Ihre Hände nicht in den Bodenbereich unterhalb des Geräts ein.
  - Dort befinden sich scharfe Kanten, die Verletzungen verursachen können.
- Bewahren Sie keine Pharmazeutika, lebensmittelfremden Materialien oder temperaturempfindliche Produkte im Gerät auf.
  - Lebensmittel, die unter streng kontrollierten Temperaturbedingungen gelagert werden müssen, dürfen nicht in diesem Gerät aufbewahrt werden.
- Lagern bzw. verwenden Sie keine elektrischen Apparate oder Maschinen im Gerät, sofern diese nicht vom Hersteller zugelassen sind.
- Wenn das Gerät nach Arzneimitteln oder Rauch riecht, trennen Sie sofort die Stromversorgung und wenden Sie sich an Ihr nächstgelegenes Kundendienstzentrum von Samsung Electronics.

Untitled-1 12 4/25/2017 12:34:53 AM

- Wenn sich Staub oder Wasser im Gerät angesammelt haben, trennen Sie die Stromversorgung und wenden Sie sich an das nächstgelegene Kundendienstzentrum von Samsung Electronics.
  - Andernfalls besteht Brandgefahr.
- Lassen Sie nicht zu, dass Kinder auf eine der Schubladen klettern.
  - Die Schublade kann zerbrechen, sodass die Kinder stürzen.
- Lassen Sie die Türen des Geräts nicht offen stehen, wenn dieses unbeaufsichtigt ist, und lassen Sie Kinder nicht in das Gerät hineinklettern.
- Lassen Sie Kinder oder Kleinkinder nicht in die Schubfächer klettern.
  - Dies kann zum Tod durch Ersticken oder zu Verletzungen führen, wenn die Kinder darin gefangen sind.
- Überfüllen Sie die Kühl-/Gefrierkombination nicht mit Lebensmitteln.
  - Beim Öffnen der Gerätetür könnten Produkte herunterfallen und Verletzungen und/oder Sachschäden verursachen.
- Sprühen Sie kein flüchtiges Material wie z. B. Insektizide auf die Oberfläche des Geräts.
  - Sie sind nicht nur gefährlich für Ihre Gesundheit, sondern es besteht außerdem die Gefahr eines Brands, eines Stromschlags oder einer Störung des Geräts.
- Führen Sie niemals Ihre Finger oder Gegenstände in die Öffnung des Wasserspenders, die Eisrutsche und den Eiswürfelbehälter ein.
  - Dies kann zu Verletzungen oder Sachschäden führen.
- Verwenden Sie keine temperaturempfindlichen Materialien, wie z. B. entflammbare Sprays und Gegenstände, Trockeneis, Medikamente oder Chemikalien, in der Nähe des Geräts, und bewahren Sie sie nicht in der Kühl-/Gefrierkombination auf.
- Verwenden Sie keine Haartrockner, um das Innere des Geräts zu trocknen. Stellen Sie keine brennende Duftkerze in das Gerät, um unangenehme Gerüche zu beseitigen.
  - Andernfalls besteht die Gefahr eines Stromschlags oder Brands.

Untitled-1 13 4/25/2017 12:34:53 AM

Sicherheitsinformationen

- Füllen Sie den Wassertank, das Eiswürfelfach und die Eiswürfelform nur mit Trinkwasser (Mineralwasser oder gereinigtes Wasser).
  - Füllen Sie den Wassertank nicht mit Tee, Säften oder Sportgetränken. Dies kann zu Schäden am Gerät führen.
- Stellen Sie sich nicht auf das Gerät, und legen oder stellen Sie keine Gegenstände (Wäsche, brennende Kerzen, brennende Zigaretten, Geschirr, Chemikalien, Metallgegenstände usw.) auf das Gerät. Andernfalls besteht Verletzungs- oder Brandgefahr bzw. die Gefahr von Stromschlägen oder Störungen des Geräts. Stellen Sie keine mit Wasser gefüllten Behälter auf das Gerät.
  - Wenn das Wasser verschüttet wird, besteht die Gefahr eines Stromschlags oder Brands.
- Verwenden Sie keine anderen als die vom Hersteller empfohlenen mechanischen Vorrichtungen oder Hilfsmittel, um den Abtauvorgang zu beschleunigen.
- Beschädigen Sie niemals das Kältemittelsystem.
- Schauen Sie niemals direkt für eine längere Zeit auf die LED-UV-Lampe.
  - Andernfalls können Verletzungen der Augen aufgrund der UV-Strahlung die Folge sein.
- Legen Sie die Fachböden nicht mit der Oberseite nach unten ein. Dies könnte die Funktionsweise der Fachböden beeinträchtigen.
  - Dies kann zu Verletzungen oder Sachschäden durch herunterfallende Glasfachböden führen.
- Halten Sie Ihre Finger von „Quetschstellen“ fern: Die Abstände zwischen den Türen und dem Schrank sind notwendigerweise klein. Öffnen Sie die Gerätetür mit großer Vorsicht, wenn sich Kinder in der Nähe befinden.
- Wenn Gas austritt, vermeiden Sie offene Flammen oder potenzielle Zündquellen, und lüften Sie einige Minuten lang den Raum, in dem sich das Gerät befindet.
  - Berühren Sie weder das Gerät noch das Netzkabel.

Untitled-1 14 4/25/2017 12:34:53 AM

- Verwenden Sie keinen Lüfter.
- Jeder Funke kann zu einer Explosion oder einem Brand führen.

- Verwenden Sie nur die vom Hersteller oder seinen Kundendienstvertretern empfohlenen LED-Lampen.
- Flaschen sollten dicht nebeneinander verstaut werden, damit sie nicht aus dem Gerät fallen.
- Dieses Gerät ist ausschließlich für die Aufbewahrung von Lebensmitteln in Privathaushalten bestimmt.
- Führen Sie niemals Ihre Finger oder Gegenstände in die Öffnung des Wasserspenders, die Eisrutsche und den Eiswürfelbehälter ein.
  - Dies kann zu Verletzungen oder Sachschäden führen.
- Versuchen Sie nicht selbst, die Kühl-/Gefrierkombination zu reparieren, auseinander zu nehmen oder zu verändern.
- Nicht autorisierte Änderungen können Sicherheitsprobleme verursachen. Wenn wir eine nicht autorisierte Änderung rückgängig machen sollen, berechnen wir die vollen Kosten für Ersatzteile und Arbeitszeit.
- Verwenden Sie ausschließlich Normsicherungen (KEINESFALLS Überbrückungen aus Kupfer, Stahldraht usw.).
- Wenden Sie sich an Ihr nächstgelegenes Kundendienstcenter, wenn Ihre Kühl-/Gefrierkombination repariert oder neu installiert werden muss.
  - Andernfalls besteht Verletzungs- oder Brandgefahr bzw. die Gefahr von Stromschlägen oder Störungen des Geräts.
- Wenden Sie sich an Ihr nächstgelegenes Kundendienstcenter, wenn einer der inneren oder äußeren LED-Leuchten nicht mehr funktioniert.
- Wenn von der Kühl-/Gefrierkombination Brandgeruch oder Rauch ausgeht, ziehen Sie sofort den Netzstecker und wenden Sie sich an das nächstgelegene Kundendienstcenter von Samsung Electronics.
  - Andernfalls besteht die Gefahr eines Stromschlags oder Brands.

Untitled-1 15 4/25/2017 12:34:53 AM

Sicherheitsinformationen

- Ziehen Sie den Netzstecker aus der Steckdose, bevor Sie die Beleuchtung im Innern des Geräts austauschen.
  - Andernfalls besteht die Gefahr eines Stromschlags.
- Wenden Sie sich an Ihr nächstgelegenes Kundendienstcenter, wenn Sie Probleme mit dem Austausch einer Leuchte (keine LED) haben.
- Wenn das Gerät mit einer LED-Leuchte ausgestattet ist, entfernen Sie die Lampenabdeckung und die Lampe an sich nicht selbst.
  - Wenden Sie sich an das nächstgelegene Kundendienstcenter.
- Stecken Sie den Netzstecker fest in die Steckdose.
- Verwenden Sie keine beschädigten Netzstecker bzw. Netzkabel und keine losen Steckdosen.
  - Andernfalls besteht die Gefahr eines Stromschlags oder Brands.

Warnhinweise für die Verwendung

⚠ VORSICHT

- Frieren Sie bereits vollständig aufgetaute Lebensmittel nicht wieder ein. Legen Sie keine kohlensäurehaltigen Getränke oder Sprudel in das Gerät. Legen Sie keine Flaschen oder Glasbehälter in das Gerät.
  - Wenn der Inhalt gefriert, kann das Glas platzen und zu Verletzungen führen.
- Verwenden Sie nur die mit dem Gerät mitgelieferte Eismaschine.
- Lassen Sie die Wasserversorgung der Kühl-/Gefrierkombination nur an eine Trinkwasserversorgung anschließen. Damit die Eismaschine ordnungsgemäß arbeitet, ist ein Wasserdruck von 138 - 862 kPa erforderlich. Schließen Sie den Wasserhahn, wenn Sie längere Zeit von zu Hause abwesend sein werden (im Urlaub zum Beispiel) und kein Wasser oder Eis verwenden werden.
  - Andernfalls kann Wasser austreten.

Untitled-1 16 4/25/2017 12:34:53 AM

- Wenn Sie die Kühl-/Gefrierkombination längere Zeit nicht verwenden wollen (3 Wochen oder mehr), leeren Sie das Gerät (einschließlich Eiswürfelbehälter), ziehen Sie den Netzstecker, schließen Sie den Wasserhahn, wischen Sie überschüssige Feuchtigkeit von den Innenwänden und lassen Sie die Türen offen, damit sich keine Gerüche und kein Schimmel bilden.
- Um optimale Leistung des Geräts zu gewährleisten:
  - Stellen Sie Lebensmittel nicht zu nah an die Belüftungsschlitze auf der Rückseite des Geräts. Andernfalls kann die Luftzirkulation im Kühlabteil behindert werden;
  - Geben Sie die gelagerten Lebensmittel in geeignete Kunststoffbeutel oder in luftdichte Behälter, bevor Sie sie in das Gerät legen;
  - Bewahren Sie keine Glasbehälter, Flaschen oder kohlensäurehaltigen Getränke im Gefrierabteil auf. Sie können einfrieren und platzen. Geplatzte Getränkebehälter können Verletzungen verursachen.
  - Beachten Sie die maximale Aufbewahrungsdauer und das Verfallsdatum von tiefgefrorenen Lebensmitteln.
  - Das Gerät muss nicht vom Stromnetz getrennt werden, wenn Sie weniger als drei Wochen außer Haus sind. Wenn Sie jedoch länger als drei Wochen abwesend sein werden, entfernen Sie sämtliche Lebensmittel und das Eis im Eiswürfelbehälter, trennen Sie die Kühl-/Gefrierkombination vom Netz, schließen Sie den Wasserhahn, wischen Sie überschüssige Feuchtigkeit von den Innenwänden ab und lassen Sie die Türen offen, damit sich keine Gerüche und kein Schimmel bilden.
- Bewahren Sie keine Glasbehälter, Flaschen oder kohlesäurehaltigen Getränke im Gefrierabteil auf.
  - Die Behälter könnten beim Einfrieren platzen und zu Verletzungen führen.
- Legen Sie keine kohlensäurehaltigen Getränke oder Sprudel in das Gerät. Legen Sie keine Flaschen oder Glasbehälter in das Gerät.
  - Wenn der Inhalt gefriert, kann das Glas platzen und Verletzungen oder Sachschäden verursachen.

Untitled-1 17 4/25/2017 12:34:53 AM

Sicherheitsinformationen

- Service-Garantie und Modifikationen.
  - Veränderungen und Modifikationen, die von einer Fremdpartei an diesem funktionstüchtigen Gerät durchgeführt werden, sind durch die Garantie von Samsung nicht gedeckt und Samsung haftet nicht für Sicherheitsprobleme, die durch solche von Fremdparteien vorgenommenen Modifikationen verursacht werden.
- Verpserren Sie nicht die Lüftungsöffnungen im Innern der Kühl-/ Gefrierkombination.
  - Wenn die Lüftungsöffnungen, insbesondere z. B. mit einer Kunststofftüte, versperrt werden, wird das Gerät möglicherweise zu stark gekühlt. Wenn diese Abkühlung zu lange andauert, wird möglicherweise der Wasserfilter beschädigt und Wasser kann austreten.
- Verwenden Sie nur die mit dem Gerät mitgelieferte Eismaschine.
- Wischen Sie überschüssige Feuchtigkeit im Innern des Geräts ab, und lassen Sie die Gerätetür geöffnet.
  - Andernfalls können sich schlechte Gerüche und Ablagerungen bilden.
- Wenn die Kühl-/Gefrierkombination von der Stromversorgung getrennt wird, müssen Sie mindestens fünf Minuten warten, ehe sie sie wieder anschließen.
- Wenn Sie einen langen Urlaub planen und die Kühl-/Gefrierkombination längere Zeit nicht verwenden wollen (3 Wochen oder mehr) leeren Sie das Gerät (einschließlich Eiswürfelbehälter), ziehen Sie den Netzstecker, schließen Sie den Wasserhahn, wischen Sie überschüssige Feuchtigkeit von den Innenwänden und lassen Sie die Türen offen, damit sich keine Gerüche und kein Schimmel bilden.
- Wenn das Gerät durch den Kontakt mit Wasser nass geworden ist, ziehen Sie den Netzstecker und wenden Sie sich an den Kundendienst von Samsung Electronics.

Untitled-1 18 4/25/2017 12:34:53 AM

- Sie dürfen nicht auf Glasoberflächen schlagen oder sie übermäßiger Krafteinwirkung aussetzen.
  - Das Glas könnte brechen und zu Verletzungen und/oder Sachschäden führen.
- Füllen Sie den Wasserbehälter und den Eiswürfelbehälter nur mit Trinkwasser (Leitungswasser, Mineralwasser oder gefiltertes Wasser).
  - Füllen Sie den Tank nicht mit Tee oder Sportgetränken. Andernfalls könnten Sie das Gerät beschädigen.
- Wenden Sie sich an Ihr nächstgelegenes Kundendienstcenter, wenn Ihre Kühl-/Gefrierkombination überschwemmt wird.
  - Andernfalls besteht die Gefahr eines Stromschlags oder Brands.

Untitled-1 19 4/25/2017 12:34:53 AM

Sicherheitsinformationen

Warnhinweise für die Reinigung

⚠ VORSICHT

- Sprühen Sie keinesfalls Wasser direkt auf die Kühl-/Gefrierkombination.
  - Es besteht die Gefahr von Stromschlägen oder Bränden.
- Verwenden Sie keine Haartrockner, um das Innere des Geräts zu trocknen.
- Stellen Sie, um unangenehme Gerüche zu beseitigen, keinesfalls eine brennende Duftkerze in das Gerät.
  - Andernfalls besteht die Gefahr eines Stromschlags oder Brands.
- Sprühen Sie keine Reinigungsmittel direkt auf das Display.
  - Andernfalls können sich die Aufdrucke auf dem Display lösen.
- Wenn ein Fremdstoff, wie z. B. Wasser, in das Gerät eingedrungen ist, ziehen Sie den Netzstecker und wenden Sie sich an Ihr nächstgelegenes Kundendienstzentrum.
  - Andernfalls besteht die Gefahr eines Stromschlags oder Brands.
- Verwenden Sie ein sauberes, trockenes Tuch, um Fremdkörper oder Staub von den Stiften des Netzsteckers zu entfernen. Verwenden Sie kein nasses oder feuchtes Tuch, wenn Sie den Stecker reinigen.
  - Andernfalls besteht die Gefahr von Stromschlägen oder Bränden.
- Sprühen Sie zum Reinigen kein Wasser direkt auf das Gerät.
- Reinigen Sie das Gerät niemals mit Waschbenzin, Verdünner, Bleichmittel oder Chlor.
  - Andernfalls können Schäden an der Oberfläche des Geräts oder ein Brand die Folge sein.
- Ziehen Sie den Netzstecker aus der Steckdose, bevor Sie das Gerät reinigen oder Wartungsarbeiten durchführen.
  - Andernfalls besteht die Gefahr eines Stromschlags oder Brands.

Untitled-1 20 4/25/2017 12:34:53 AM

Kritische Warnhinweise für die Entsorgung

⚠ WARNUNG

- Achten Sie auf eine umweltgerechte Entsorgung des Verpackungsmaterials für dieses Gerät.
- Stellen Sie vor der Entsorgung sicher, dass die Rohre auf der Rückseite der Kühl-/Gefrierkombination nicht beschädigt sind.
- Als Kältemittel werden R-600a oder R-134a verwendet. Sie können dem Kompressoraufkleber auf der Rückseite Ihres Geräts oder dem Typenschild im Innern des Geräts entnehmen, welches Kältemittel für Ihre Kühl-/Gefrierkombination verwendet wurde. Wenn diese Kühl-/Gefrierkombination entzündliche Gase enthält (Kältemittel R-600a), wenden Sie sich an die örtlichen Behörden, die Ihnen Informationen über die sichere Entsorgung zur Verfügung stellen können.
- Entfernen Sie vor dem Entsorgen der Kühl-/Gefrierkombination die Tür und die Türdichtungen sowie die Verriegelung, damit nicht versehentlich Kinder oder Tiere im Gerät eingeschlossen werden können. Kinder müssen beaufsichtigt werden, um zu verhindern, dass sie mit dem Gerät spielen. Wenn ein Kind eingeschlossen ist, kann es sich verletzen und ersticken.
  - Wenn ein Kind im Gerät eingeschlossen ist, besteht Verletzungs- und Erstickungsgefahr.
- In der Isolierung wird Cyclopentan verwendet. Die im Isoliermaterial gebundenen Gase erfordern eine besonderes Entsorgungsverfahren. Informationen zur umweltfreundlichen Entsorgung dieses Geräts erhalten Sie bei den örtlichen Behörden.
- Bewahren Sie alle Verpackungsmaterialien außerhalb der Reichweite von Kindern auf, denn Verpackungsmaterial kann für Kinder gefährlich sein.
  - Wenn ein Kind sich einen Beutel über den Kopf zieht, kann es ersticken.

Untitled-1 21 4/25/2017 12:34:54 AM

Sicherheitsinformationen

Weitere Tipps zur ordnungsgemäßen Verwendung

- Wenden Sie sich im Falle eines Stromausfalls an das örtliche Büro Ihres Stromversorgungsunternehmens, und fragen Sie, wie lange der Ausfall voraussichtlich dauern wird.
  - Die meisten Stromausfälle können innerhalb von ein bis zwei Stunden behoben werden und haben keine negativen Auswirkungen auf die im Gerät herrschende Temperatur. Während eines Stromausfalls sollten Sie jedoch die Gerätetür so selten wie möglich öffnen.
  - Sollte der Stromausfall länger als 24 Stunden andauern, entnehmen und entsorgen Sie das gesamte Gefriergut.
- Die Kühl-/Gefrierkombination funktioniert möglicherweise nicht ordnungsgemäß (Tiefgefrorenes kann auftauen oder die Temperaturen im Tiefkühlabteil können zu hoch steigen), wenn sie über einen längeren Zeitraum an einem Ort aufgestellt ist, an dem die Lufttemperaturen regelmäßig unter den Temperaturen liegen, für die das Gerät ausgelegt ist.
- Bestimmte temperaturempfindliche Lebensmittel sollten nicht gekühlt oder gar eingefroren werden, da sie ansonsten aufgrund ihrer speziellen Eigenschaften verderben können.
- Ihr Gerät ist frostfrei, d. h. der Abtauvorgang erfolgt automatisch und muss nicht manuell von Ihnen gestartet werden. Dies geschieht automatisch.
- Der Temperaturanstieg beim Abtauen erfüllt die ISO-Anforderungen. Wenn Sie jedoch beim Abtauen des Geräts einen übermäßigen Temperaturanstieg verhindern möchten, wickeln Sie das Gefriergut in mehrere Lagen Zeitungspapier.
- Frieren Sie bereits vollständig aufgetaute Lebensmittel nicht wieder ein.
- Die Temperatur in mit zwei Sternen (**) gekennzeichneten Fächern oder Abteilen (**) ist geringfügig höher als die im restlichen Gefrierabteil.
  Die Position der Zwei-Sterne-Fächer variiert je nach Modell. Schlagen Sie im Zweifelsfall im mitgelieferten Benutzerhandbuch nach.

Untitled-1 22 4/25/2017 12:34:54 AM

Energiespartipps

- Stellen Sie das Gerät in einem kühlen, trockenen Raum mit ausreichender Belüftung auf. Stellen Sie sicher, dass es keinem direkten Sonnenlicht ausgesetzt ist und nicht in unmittelbarer Nähe von Wärmequellen (z. B. Heizkörper) aufgestellt wird.
- Für eine gute Energieeffizienz wird empfohlen, die Lüfter und Gitter nicht zu blockieren.
- Lassen Sie warme Lebensmittel erst abkühlen, bevor Sie sie in das Gerät stellen.
- Geben Sie tiefgefrorene Lebensmittel zum Auftauen in das Kühlabteil. Die niedrigen Temperaturen der tiefgefrorenen Lebensmittel können dann dazu genutzt werden, die übrigen Lebensmittel im Kühlabteil zu kühlen.
- Lassen Sie die Tür der Kühl-/Gefrierkombination nicht zu lange offen stehen, wenn Sie Lebensmittel hineinlegen oder herausnehmen. Je kürzer die Tür offen ist, desto weniger Frost entwickelt sich im Gefrierabteil.
- Es wird empfohlen, beim Aufstellen des Geräts auf ausreichend Freiraum an den Seiten und der Rückseite zu achten. Dies wird dazu beitragen, den Stromverbrauch zu senken und Ihre Energiekosten gering zu halten.
- Für eine möglichst effiziente Energienutzung wird empfohlen, alle Einsätze, wie z. B. Türfächer, Schubfächer oder Fachböden, in der vom Hersteller angegebenen Position im Gerät zu verwenden.

Untitled-1 23 4/25/2017 12:34:54 AM

Sicherheitsinformationen

Dieses Gerät ist zur Verwendung im Haushalt und ähnlichen Umgebungen bestimmt, wie z. B.:

- in Küchen oder Kantinen in Geschäften, Büros und anderen Arbeitsumgebungen;
- durch die Gäste in Gasthäusern, Hotels, Motels und anderen Wohnumgebungen;
- in Frühstückspensionen und ähnlichen Umgebungen;
- in Gastronomiebetrieben und ähnlichen Bereichen außerhalb des Einzelhandels.

Untitled-1 24 4/25/2017 12:34:54 AM

Anweisungen zur WEEE-Richtlinie

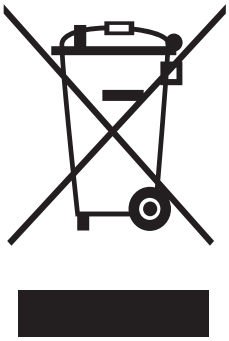

Korrekte Entsorgung von Altgeräten (Elektroschrott)

(Gilt für Länder mit Abfalltrennsystemen)

Die Kennzeichnung auf dem Produkt, Zubehörteilen bzw. auf der dazugehörigen Dokumentation gibt an, dass das Produkt und Zubehörteile (z. B. Ladegerät, Kopfhörer, USB-Kabel) nach ihrer Lebensdauer nicht zusammen mit dem normalen Haushaltsmüll entsorgt werden dürfen. Entsorgen Sie dieses Gerät und Zubehörteile bitte getrennt von anderen Abfällen, um der Umwelt bzw. der menschlichen Gesundheit nicht durch unkontrollierte Müllbeseitigung zu schaden. Helfen Sie mit, das Altgerät und Zubehörteile fachgerecht zu entsorgen, um die nachhaltige Wiederverwertung von stofflichen Ressourcen zu fördern.

Private Nutzer wenden sich an den Händler, bei dem das Produkt gekauft wurde, oder kontaktieren die zuständigen Behörden, um in Erfahrung zu bringen, wo Sie das Altgerät bzw. Zubehörteile für eine umweltfreundliche Entsorgung abgeben können.

Gewerbliche Nutzer wenden sich an ihren Lieferanten und gehen nach den Bedingungen des Verkaufsvertrags vor. Dieses Produkt und elektronische Zubehörteile dürfen nicht zusammen mit anderem Gewerbemüll entsorgt werden.

Weitere Informationen zum Engagement von Samsung für die Umwelt und zu produkspezifischen Auflagen wie z. B. REACH finden Sie unter samsung.com/uk/aboutsamsung/samsungelectronics/corporatecitizenship/data_corner.html

(Nur für den Verkauf in Europa)

Untitled-1 25 4/25/2017 12:34:54 AM

Installation

Befolgen Sie diese Anweisungen vor dem Einsatz sorgfältig, um eine ordnungsgemäße Installation dieser Kühl-/Gefrierkombination zu gewährleisten und Unfälle zu verhindern.

⚠ WARNUNG

- Verwenden Sie die Kühl-/Gefrierkombination nur zu den in diesem Benutzerhandbuch beschriebenen Zwecken.
- Jegliche Wartung muss von Fachpersonal durchgeführt werden.
- Entsorgen Sie das Verpackungsmaterial des Geräts in Übereinstimmung mit den örtlichen Vorschriften.
- Um Stromschläge zu verhindern, ziehen Sie den Netzstecker vor Wartungsarbeiten oder dem Tausch von Bauteilen.

Die Kühl-/Gefrierkombination auf einen Blick

HINWEIS

Das wirkliche Aussehen und die mitgelieferten Teile des Geräts können sich je nach Modell und Land unterscheiden.

Weitere Informationen finden Sie im Abschnitt „Layout“.

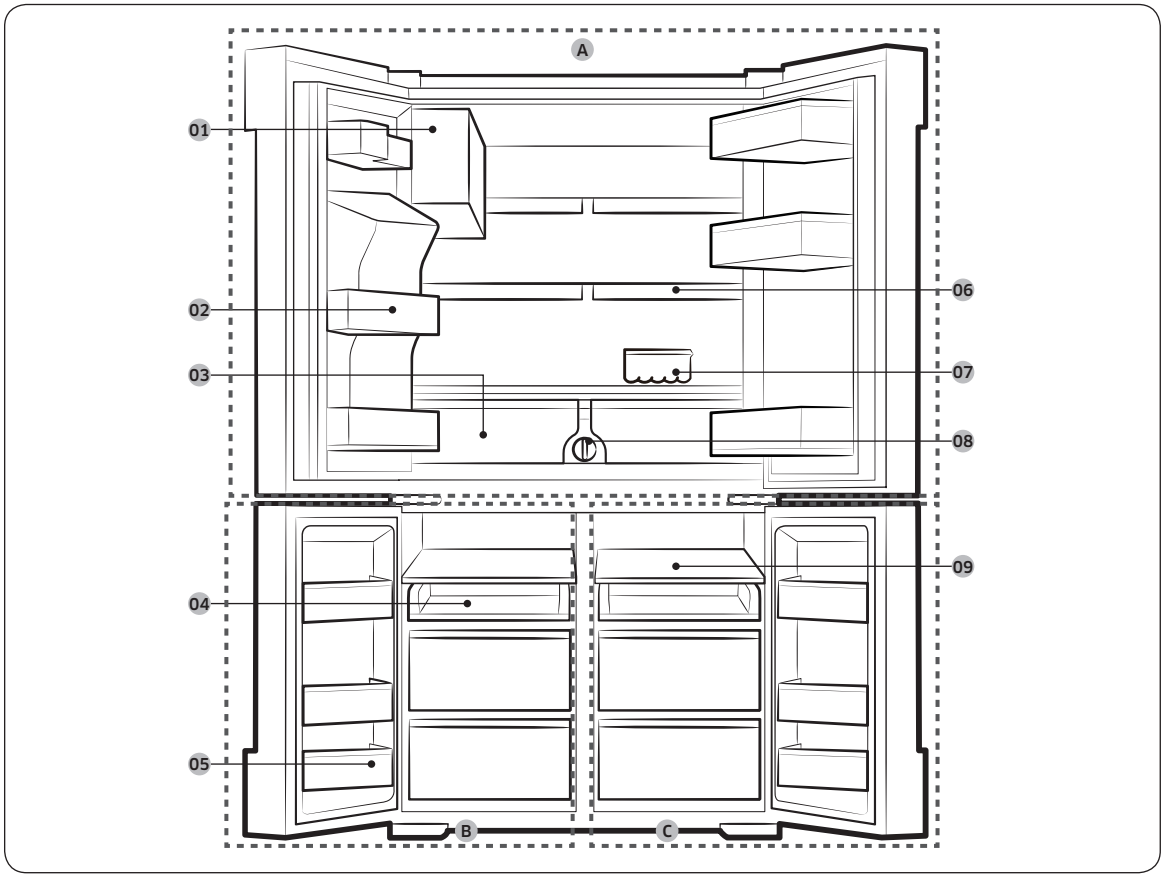

Untitled-1 26 4/25/2017 12:34:54 AM

01 Automatische Eismaschine (ICE MASTER)
02 Türfach im Kühlabteil
03 Frischhaltefäche für Gemüse und Obst
04 Schubboden
05 Türfächer im Gefrierabteil
06 Schnellkühlfach
07 Eiereinsatz
08 Wasserfilter
09 Zwischenboden

A. Kühlabteil
B. Gefrierabteil
C. CoolSelect+ (FlexZone)

* Nur bestimmte Modelle.

HINWEIS

- Für beste Energieeffizienz müssen alle Böden, Schubfächer und Körbe werden in ihre ursprüngliche Position gebracht werden.
- Achten Sie beim Schließen der Gerätetür darauf, dass die Türaufhängungen vertikal richtig angeordnet sind, damit keine Kratzer an der anderen Tür entstehen.
- Wenn die vertikale Türaufhängung umgedreht ist, bringen Sie sie wieder in die richtige Position und schließen Sie die Tür.
- Manchmal bildet sich Feuchtigkeit an der vertikalen Türaufhängung.
- Wenn Sie eine Tür mit Gewalt schließen, kann sich die andere Tür öffnen.
- Wenn sich die Tür öffnet, deaktiviert der Verriegelungsschalter den Schneckenmotor in der Eismaschine aus Sicherheitsgründen.
- Wenn die interne oder externe LED-Lampe defekt ist, wenden Sie sich an das nächstgelegene Samsung-Kundendienstzentrum.

Untitled-1 27 4/25/2017 12:34:54 AM

Installation

Ausbauen der Tür beim Transport

Gehen Sie folgendermaßen vor, wenn die Kühl-/Gefrierkombination auf Grund ihrer Größe nicht durch den Eingang passt:

Benötigte Werkzeuge (nicht mitgeliefert)

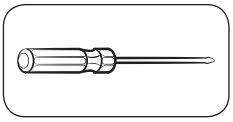

Kreuzschlitzschraubendreher

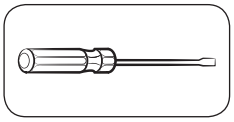

Schlitzschraubenzieher

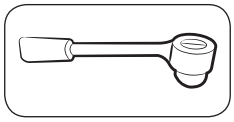

Steckschlüssel (10 mm)

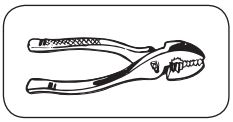

Zange

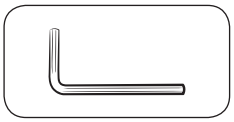

Inbusschlüssel (4 mm)

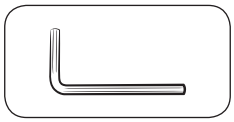

Inbusschlüssel (5 mm)

Lösen der Türen des Kühlabteils

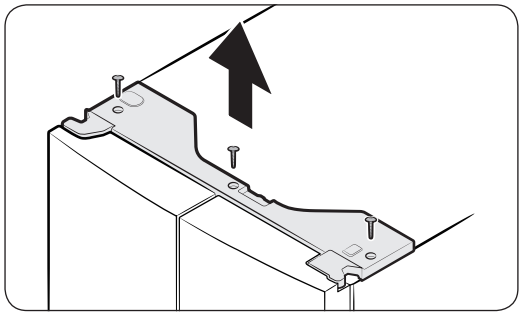

1. Entfernen Sie die (3) Schrauben an der oberen Abdeckung bei geschlossener Tür mit einem Kreuzschlitzschraubendreher. Ziehen Sie die obere Abdeckung mit den Anschlüssen nach oben ab.

Untitled-1 28 4/25/2017 12:34:55 AM

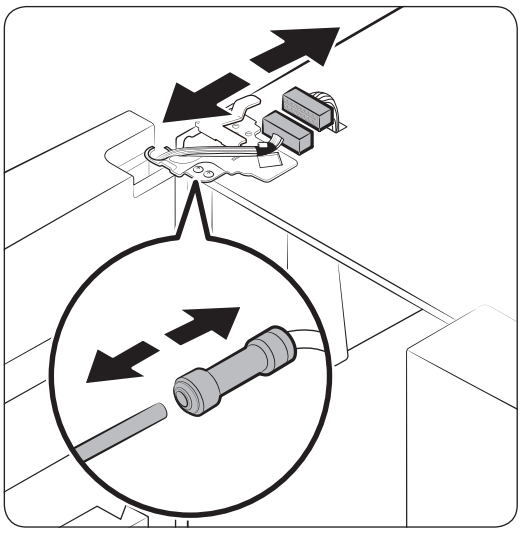

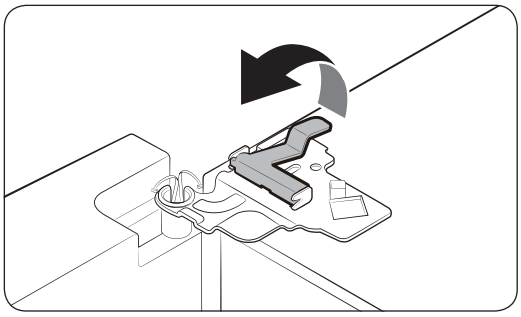

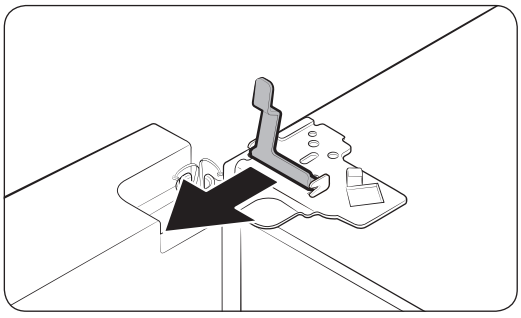

2. Trennen Sie die beiden Anschlüsse an der linken Tür. Die Position der Anschlüsse unterscheidet sich je nach Modell.

⚠ VORSICHT

- Entfernen Sie nicht beide Türen gleichzeitig. Stellen Sie sicher, dass immer nur eine Tür ausgebaut wird. Andernfalls kann eine der Türen hinfallen und Verletzungen verursachen.
- Stellen Sie sicher, dass die Kühl-/ Gefrierkombination ausgeschaltet ist, ehe Sie die Steckverbinder trennen.

3. Trennen Sie den Wasserschlauch vom Verbindungsstück an der linken Tür (siehe Abbildung).

4. Ziehen Sie die Klammer in mehreren Stufen vorsichtig nach oben. Um Verletzungen der Finger zu verhindern, dürfen Sie keinesfalls plötzlich Kraft auf die Klammer ausüben.

5. Ziehen Sie die Klammer nach oben heraus.

Untitled-1 29 4/25/2017 12:34:55 AM

Installation

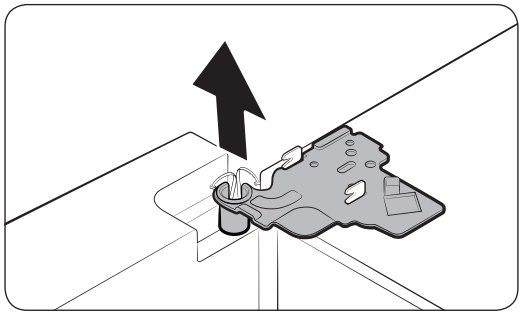

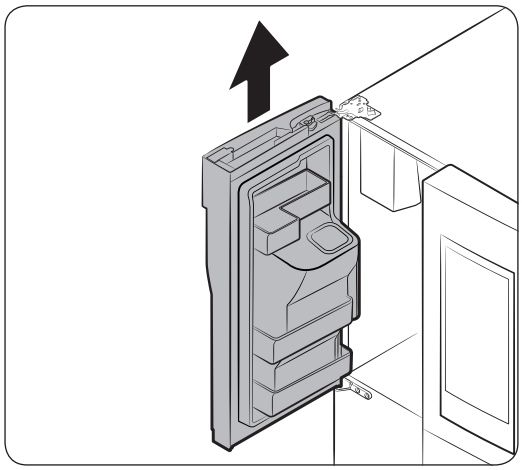

6. Öffnen Sie die Tür, sodass sie im 90 Grad-Winkel steht. Halten die die Tür fest, während Sie das obere Scharnier entfernen.
7. Ziehen Sie die Tür senkrecht nach oben heraus. Vermeiden Sie übermäßige Krafteinwirkung auf die Tür. Die Tür kann herunterfallen und Verletzungen verursachen.
8. Legen Sie die Tür auf einer ebenen Fläche.
9. Wiederholen Sie die obigen Arbeitsschritte für die rechte Seite.

Ausbauen der Türen des Gefrierabteils

⚠ **VORSICHT**

- Um die Tür des Gefrierabteils entfernen zu können, müssen Sie zunächst die Tür des Kühlabteils ausbauen.
- Seien Sie vorsichtig, wenn Sie die unteren Steckverbinder trennen.

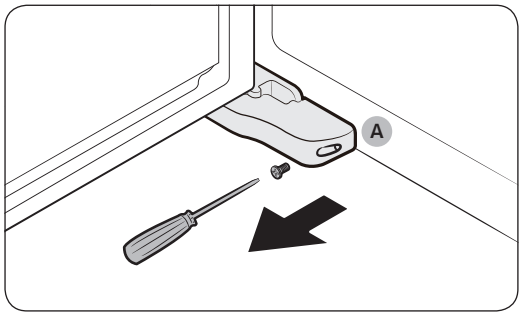

1. Entfernen Sie die Schraube, mit der die **Abdeckung (A)** des Justierfußes befestigt ist, bei geöffneter Kühlschranktür mit einem Kreuzschlitzschraubendreher.

Untitled-1 30 4/25/2017 12:34:55 AM

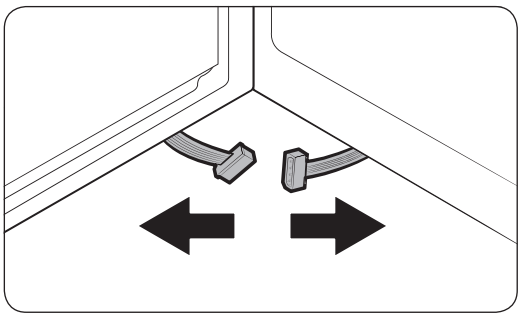

2. Trennen Sie dann die Steckverbinder.

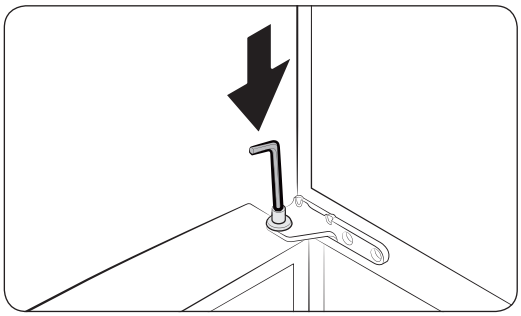

3. Suchen Sie den Scharnierbolzen. Halten Sie die Tür mit einer Hand fest, während Sei den Scharnierbolzen mit einem Schlitzschraubenzieher oder einem Schraubenschlüssel nach unten drücken. Vergessen Sie nicht, die Tür festzuhalten, damit sie nicht hinfällt.

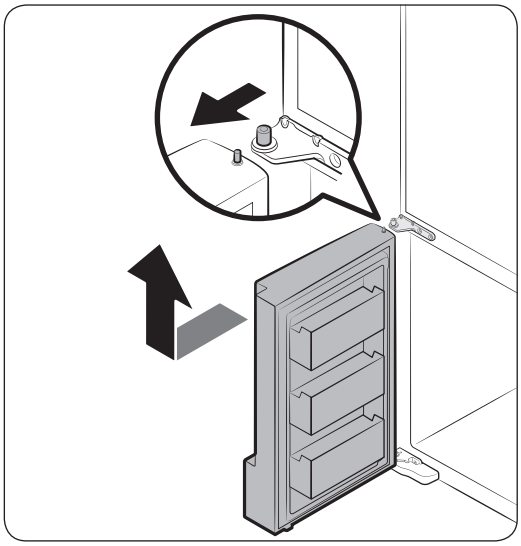

4. Um Kontakt mit dem mittleren Scharnier zu verhindern, kippen Sie die Tür leicht nach vorne und ziehen Sie sie dann nach oben heraus.

5. Wiederholen Sie die obigen Arbeitsschritte für die rechte Seite.

Untitled-1 31 4/25/2017 12:34:56 AM

Installation

Einbauen der Tür des Gefrierabteils

⚠ VORSICHT

- Ehe Sie die Türen wieder anbringen, müssen Sie sicherstellen, dass alle elektrischen Anschlüsse richtig ausgeführt wurden.
- Die Tür des Kühlabteils muss vor der des Gefrierabteils angebracht werden.
- Seien Sie vorsichtig, damit Sie sich während dieses Vorgangs nicht versehentlich auf das Kabel stellen.

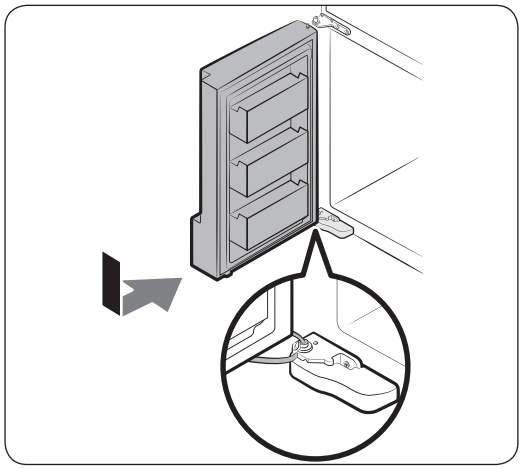

1. Setzen Sie die Kühlschranktür in das untere Scharnier und schieben Sie sie dabei in Pfeilrichtung.

⚠ VORSICHT

- Seien Sie vorsichtig, damit Sie sich während dieses Vorgangs nicht versehentlich auf das Kabel stellen.

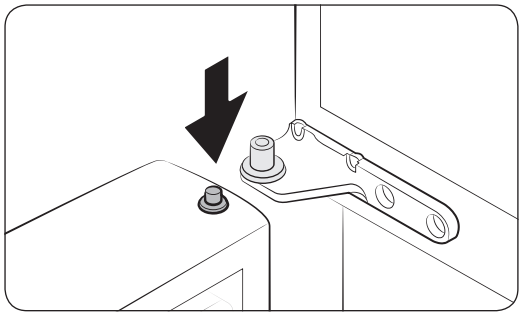

2. Drücken Sie auf den Scharnierbolzen der Tür und setzen Sie dabei die Tür wieder in das mittlere Scharnier ein.

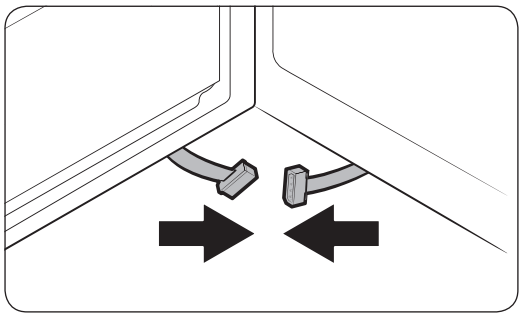

3. Stecken Sie die unteren Steckverbinder bei geöffneter Tür in Pfeilrichtung wieder zusammen.

Untitled-1 32 4/25/2017 12:34:56 AM

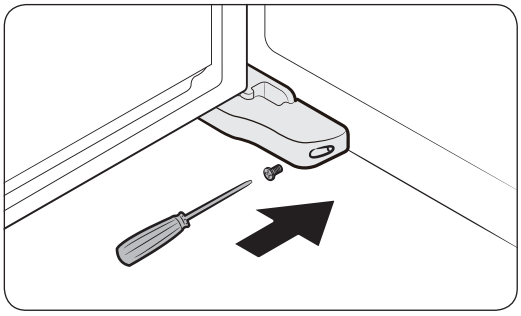

4. Befestigen Sie die Abdeckung des Justierfußes mit einem Kreuzschlitzschraubendreher. Seien Sie vorsichtig, damit Sie die Steckverbinder nicht beschädigen oder darauf treten.
5. Wiederholen Sie die obigen Arbeitsschritte für die rechte Seite.

Einbauen der Türen des Kühlabteils

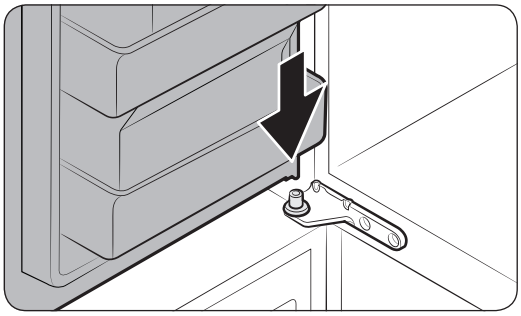

1. Halten Sie die Tür um mehr als 90 Grad geöffnet und setzen Sie sie wieder ins mittlere Scharnier ein.

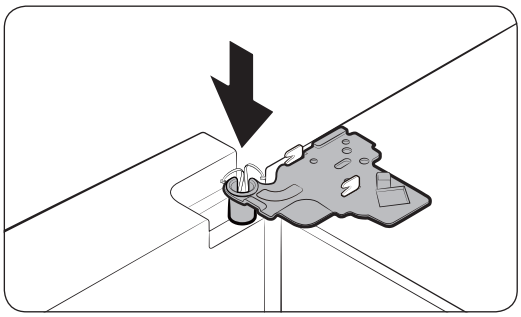

2. Bringen Sie das obere Scharnier in die richtige Position und setzen Sie es dann in die obere Öffnung an der Tür ein.

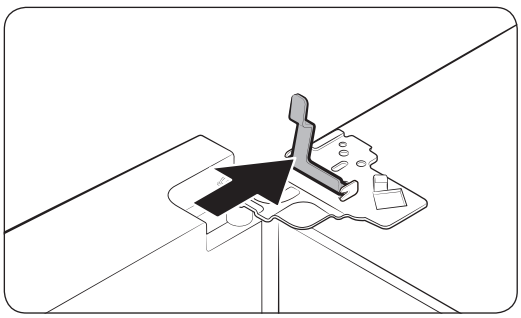

3. Setzen Sie die Klemme in Pfeilrichtung ein.

Untitled-1 33 4/25/2017 12:34:56 AM

Installation

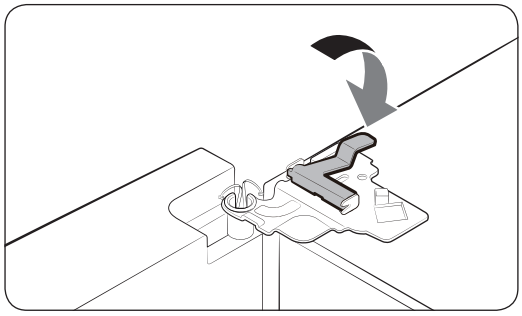

4. Zeichnen Sie die Klammer wieder zurück (siehe Abbildung).

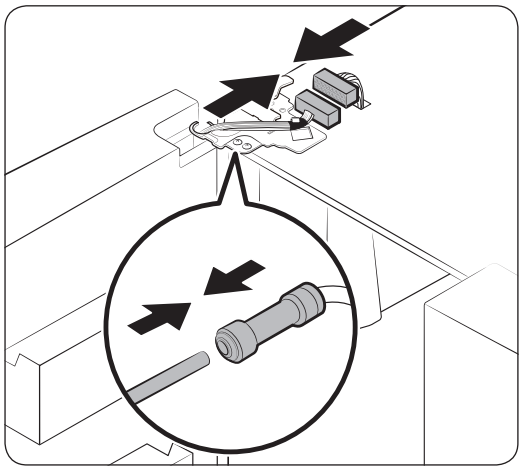

5. Schließen Sie die Kabelverbindungen wieder an.

⚠ **VORSICHT**

- Stellen Sie sicher, dass die Kabelverbinder richtig angeschlossen sind. Andernfalls funktioniert das Display nicht.

6. Schließen Sie den Wasserschlauch an.

⚠ **VORSICHT**

- Um Wasseraustritt zu verhindern, müssen Sie sicherstellen, dass die roten Clips das Verbindungsstück richtig festziehen.
- Halten Sie die Clips aus der Reichweite von Kindern.

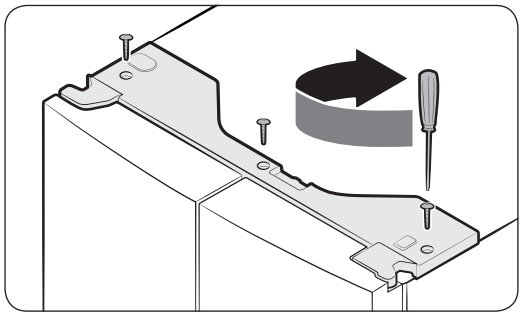

7. Wiederholen Sie die obigen Arbeitsschritte für die rechte Seite.
8. Bringen Sie die obere Abdeckung mit der Vorderseite zuerst an, und drücken Sie sie dann auf der Hinterseite nach unten, damit sie wieder in die richtige Position passt. Ziehen Sie dann die (3) Schrauben fest.

Untitled-1 34 4/25/2017 12:34:57 AM

Installation Schritt-für-Schritt

SCHRITT 1 Standort auswählen

Anforderungen an den Standort:

- Ebener, fester Untergrund ohne Teppich oder Bodenbelag, der die Ventilation behindern könnte
- Nicht im direkten Sonnenlicht
- Ausreichend Platz zum Öffnen und Schließen der Tür
- Nicht in der Nähe von Wärmequellen
- Raum für Wartung und Service
- Temperaturbereich: zwischen 10 °C und 43 °C

Effektiver Temperaturbereich

Die Kühl-/Gefrierkombination ist so ausgelegt, dass sie im Temperaturbereich ihrer Klimaklasse normal arbeitet.

Klimaklasse	Symbol	Raumtemperaturbereich (°C)	
		IEC 62552 (ISO 15502)	ISO 8561
Kalt gemäßigt (subnormal)	SN	+10 bis +32	+10 bis +32
Warm gemäßigt (normal)	N	+16 bis +32	+16 bis +32
Subtropisch	ST	+16 bis +38	+18 bis +38
Tropisch	T	+16 bis +43	+18 bis +43

HINWEIS

Die Kühlleistung und der Energieverbrauch der Kühl-/Gefrierkombination können von der Umgebungstemperatur, der Türöffnungshäufigkeit und der Position der Kühl-/Gefrierkombination beeinflusst werden. Wir empfehlen, angemesse Temperatureinstellungen zu verwenden.

Untitled-1 35 4/25/2017 12:34:57 AM

Installation

Abstand

Informationen zum Platzbedarf für die Installation erhalten Sie in den folgenden Bildern und der Tabelle.

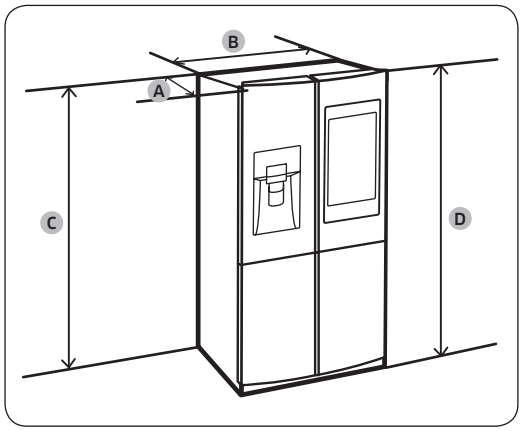

Tiefe „A“	733
Breite „B“	908
Höhe „C“	1797
Gesamthöhe „D“	1825

(Einheit: mm)

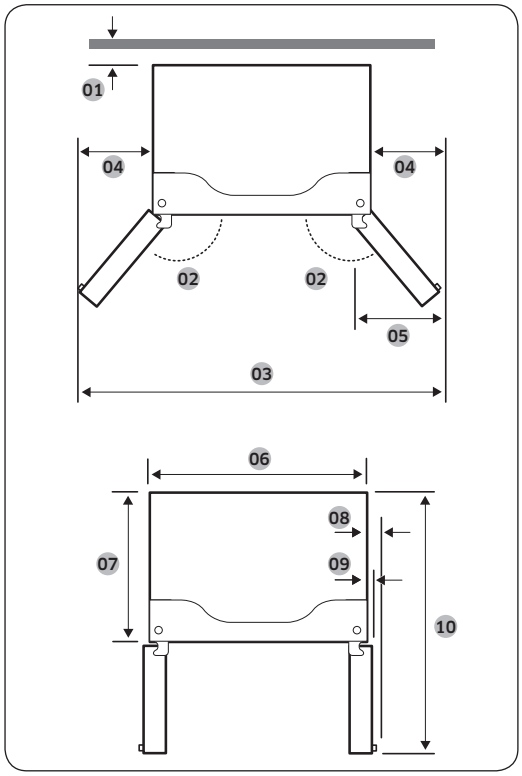

01 50 mm
02 125°
03 1515 mm
04 303 mm
05 305 mm
06 908 mm
07 610 mm
08 70 mm
09 43 mm
10 1083 mm

HINWEIS

Die Abmessungen können je nach Messverfahren von den Werten der obigen Tabelle abweichen.

Untitled-1 36 4/25/2017 12:34:57 AM

SCHRITT 2 Bodenbelag

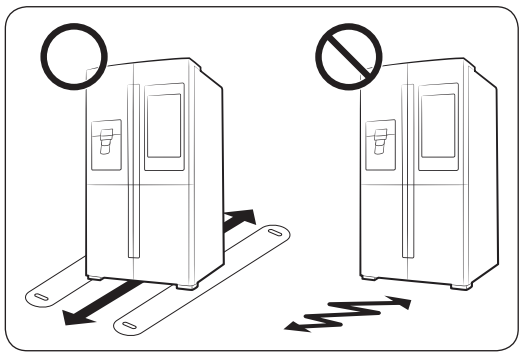

- Der Boden, auf dem die Kühl-/Gefrierkombination aufgestellt wird, muss das Gewicht des voll beladenen Geräts tragen können.
- Um den Boden zu schützen, legen Sie ein großes Stück Pappe unter jeden Fuß der Kühl-/Gefrierkombination.
- Sobald sich die Kühl-/Gefrierkombination in ihrer endgültigen Position befindet, sollten Sie sie nur noch bewegen, wenn dies erforderlich ist, um den Untergrund zu schützen. Wenn Sie es verschieben müssen, stellen Sie das Gerät auf eine dicke Pappe oder einen alten Teppich, und ziehen Sie es damit an die gewünschte Stelle.

HINWEIS

Wenn die Kühl-/Gefrierkombination auf Grund ihrer Größe nicht durch den Eingang passt, schlagen Sie unter **Ausbauen der Tür beim Transport** in Kapitel **Ausbauen der Tür beim Transport** nach.

Untitled-1 37 4/25/2017 12:34:57 AM

Installation

SCHRITT 3 Einstellen der Nivellierfüße

⚠ VORSICHT

- Die Kühl-/Gefrierkombination muss auf ebenem, festem Untergrund stehen. Andernfalls besteht die Gefahr von Verletzungen oder von Beschädigungen der Kühl-/Gefrierkombination.
- Führen Sie die Nivellierung mit der leeren Kühl-/Gefrierkombination durch. Achten Sie darauf, dass keine Lebensmittel in der Kühl-/Gefrierkombination bleiben.
- Stellen Sie die Vorderseite aus Sicherheitsgründen ein wenig höher als die Rückseite ein.

Das Nivellieren der Kühl-/Gefrierkombination kann mit Hilfe der vorderen Standfüße erfolgen. Diese verfügen zu diesem Zweck über eine Spezialschraube (Nivellierschraube). Verwenden Sie zum Justieren einen Schlitzschraubenzieher.

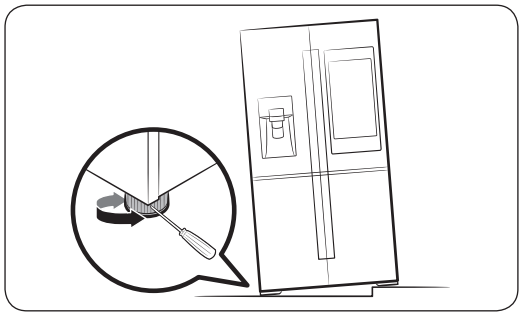

- So stellen Sie die Höhe auf der linken Seite ein: Setzen Sie auf einen Schlitzschraubendreher in die Nivellierschraube am vorderen linken Standfuß ein. Drehen Sie die Nivellierschraube im Uhrzeigersinn, um das Gerät anzuheben, und gegen den Uhrzeigersinn, um es abzusenken.
- So stellen Sie die Höhe auf der rechten Seite ein: Setzen Sie auf einen Schlitzschraubendreher in die Nivellierschraube am vorderen rechten Standfuß ein. Drehen Sie die Nivellierschraube im Uhrzeigersinn, um das Gerät anzuheben, und gegen den Uhrzeigersinn, um es abzusenken.

Untitled-1 38 4/25/2017 12:34:57 AM

SCHRITT 4 Einstellen der Türhöhe und des Türspalts

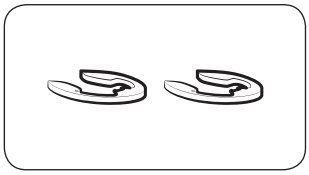

Distanzring

Die Höhe der Türen kann mit den bereitgestellten Distanzringen eingestellt werden. Es gibt sie in 4 verschiedenen Größen: 1 mm, 1,5 mm, 2 mm und 2,5 mm.

So stellen Sie die Höhe einer Tür ein:

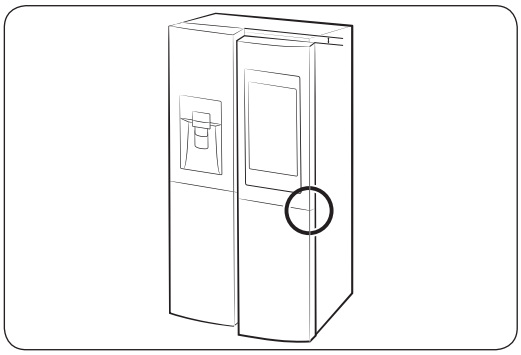

1. Kontrollieren Sie den Höhenunterschied zwischen den Türen. Ziehen Sie die niedrigere der beiden Türen dann nach oben und halten Sie sie in dieser Position.

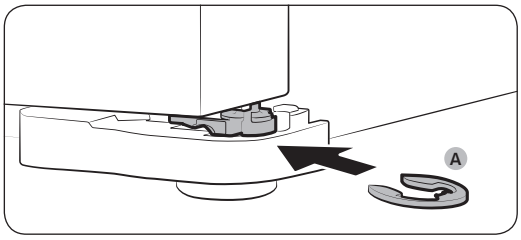

2. Setzen Sie einen **Distanzring (A)** geeigneter Größe zwischen die Tür und das Scharnier (siehe Abbildung).

⚠ VORSICHT

- Verwenden Sie hierfür nur einen Distanzring. Wenn Sie mehr als einen Distanzring verwenden, kann er herausrutschen oder ein schleifendes Geräusch verursachen.
- Halten Sie die Distanzringe aus der Reichweite von Kindern, und bewahren Sie sie zur späteren Verwendung auf.
- Achten Sie darauf, dass die Tür nicht zu hoch ist. Die Tür kann die obere Abdeckung berühren und beschädigen.

Untitled-1 39 4/25/2017 12:34:58 AM

Installation

So stellen Sie den Türspalt ein

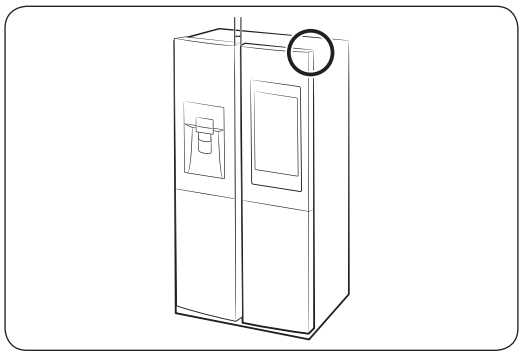

Der Türspalt kann mit der Einstellschraube für den Spalt der in der oberen rechten Ecke der Kühl-/Gefrierkombination eingestellt werden.

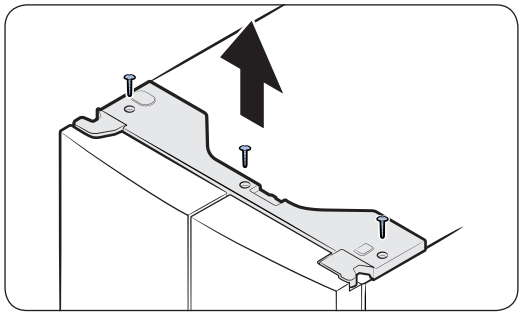

1. Entfernen Sie die 3 Schrauben an der oberen Abdeckung mit den Kabelverbindungen bei geschlossener Tür mit einem **Kreuzschlitzschraubendreher**.

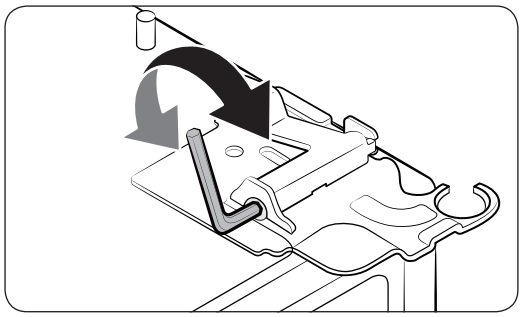

2. Verwenden Sie einen 4 mm **Inbusschlüssel** (nicht im Lieferumfang enthalten), um den Türspalt zwischen den beiden Türen zu korrigieren.
   - Um den Spalt zu vergrößern, drehen Sie die Einstellschraube für den Saplt im Uhrzeigersinn.
   - Um den Spalt zu verkleinern, drehen Sie die Einstellschraube für den Spalt im Uhrzeigersinn.
3. Wenn Sie fertig sind, setzen Sie die obere Abdeckung wieder ein.

⚠ **VORSICHT**

Die Elektroanschlüsse müssen während dieses Prozesses intakt sein. Seien Sie vorsichtig, damit Sie nicht die Anschlussdrähte verwickeln oder die Beschichtung ablösen.

Untitled-1 40 4/25/2017 12:34:58 AM

SCHRITT 5 Verbinden mit einer Wasserversorgung

⚠ VORSICHT

- Es sind die neuen mit dem Gerät gelieferten Schlauchsets zu verwenden und die alten dürfen nicht wiederverwendet werden.
- Die Wasserleitung darf nur von einem qualifizierten Techniker angeschlossen werden.
- Die Garantie für Ihre Kühl-/Gefrierkombination deckt die Installation der Wasserleitung nicht ab. Wenn die Installationskosten nicht im Händlerpreis enthalten sind, erfolgt die Installation der Wasserleitung auf eigene Kosten.
- Samsung übernimmt keine Haftung für die Installation der Wasserleitung. Bei Wasseraustritt wenden Sie sich an den Installateur der Wasserleitung.

So schließen Sie die Kaltwasserleitung an den Wasserfilterschlauch an

⚠ VORSICHT

- Stellen Sie sicher, dass der Wasserfilterschlauch nur an eine Frischwasserversorgung mit kaltem Trinkwasser angeschlossen ist. Wenn er an die Warmwasserleitung angeschlossen wird, kann es zu einer Fehlfunktion des Filters kommen.

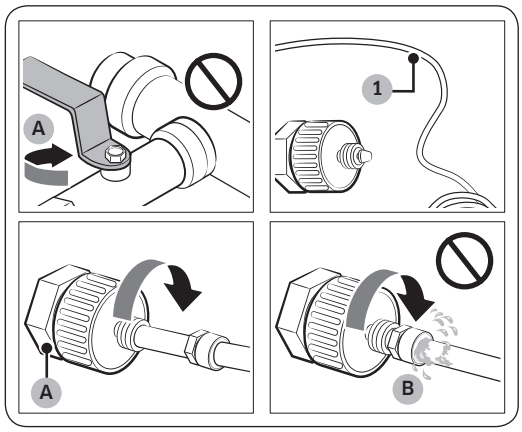

A. Hauptwasserhahn schließen

B. Keine Lücke

1. Schließen Sie den Hauptwasserhahn, um die Wasserzufuhr zu unterbinden.
2. Verwenden Sie ein **Wasserrohr (1)** mit kalten Trinkwasser.
3. Befolgen Sie die Anweisungen in der Installationsanleitung für die Wasserleitung.
4. Sobald die Verbindung hergestellt ist, öffnen Sie den Hauptwasserhahn und lassen Sie etwa 3 Liter Wasser ausströmen. Damit sollen Verunreinigungen aus dem Inneren des Rohres entfernt werden.

Untitled-1 41
4/25/2017 12:34:58 AM

Installation

So schließen Sie den Frischwasserschlauch an die Wasserleitung an.

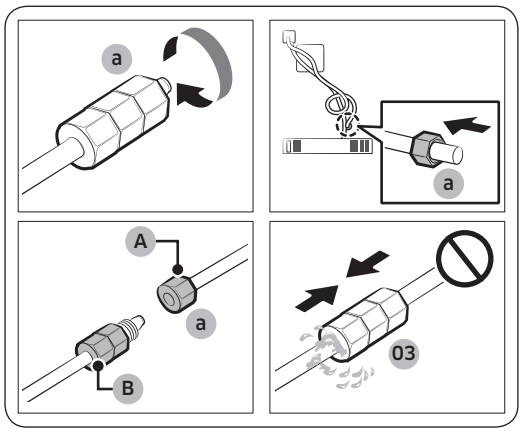

A. Wasserleitung des Geräts

B. Wasserleitung des Einbausatzes

1. Lösen und entfernen Sie die **Überwurfmutter (a)** von der Wasserleitung der Kühl-/Gefrierkombination und setzen Sie sie in den Wasserfilterschlauch ein.
2. Ziehen Sie die **Überwurfmutter (a)** wieder fest, um den Wasserfilterschlauch und die Wasserleitung zu verbinden.
3. Öffnen Sie den Hauptwasserhahn und prüfen Sie das System auf Dichtheit.
4. Wenn keine Lecks vorhanden sind, lassen Sie etwa 3 Liter Wasser ausfließen, ehe sie die Kühl-/Gefrierkombination tatsächlich verwenden. Auf diese Weise können Sie etwaige Verunreinigungen aus dem Wasserfiltersystem entfernen.

So reparieren Sie die Wasserleitung

⚠ **VORSICHT**

Die Reparatur der Wasserleitung darf nur von qualifizierten Technikern vorgenommen werden. Wenn Sie Wasseraustritt feststellen, wenden Sie sich an Ihr nächstgelegenes Samsung-Kundendienstcenter oder an den Installateur der Wasserleitung.

SCHRITT 6 Grundeinstellungen

Nachdem Sie die folgenden Schritte ausgeführt haben, sollte das Gerät voll einsatzfähig sein.

1. Verbinden Sie das Netzkabel mit der Steckdose, um die Kühl-/Gefrierkombination einzuschalten.
2. Öffnen Sie die Tür und prüfen Sie, ob die Innenbeleuchtung angeht.
3. Stellen Sie die niedrigste Temperatur ein, und warten Sie eine Stunde. Das Gefrierabteil ist nun leicht gekühlt und der Motor läuft störungsfrei.
4. Warten Sie, bis die Kühl-/Gefrierkombination die eingestellte Temperatur erreicht hat. Sie können die Kühl-/Gefrierkombination nun verwenden.

Untitled-1 42 4/25/2017 12:34:58 AM

SCHRITT 7 Letzte Kontrolle

Bestätigen Sie nach Abschluss der Installation, dass:

- die Kühl-/Gefrierkombination an eine Steckdose angeschlossen und ordnungsgemäß geerdet ist.
- die Kühl-/Gefrierkombination in ausreichendem Abstand von der Wand oder dem Schrank und auf einer flachen, ebenen Fläche aufgestellt ist.
- die Kühl-/Gefrierkombination waagerecht und sicher auf dem Boden steht.
- die Tür frei öffnet und schließt, und dass die Innenbeleuchtung sich automatisch einschaltet, wenn Sie die Tür öffnen.

Untitled-1 43 4/25/2017 12:34:58 AM

Bedienung

Benutzerschnittstelle

HINWEIS

- Weitere Informationen zu anderen Menüs und Apps, die in Verbindung mit der Kühlschrank-App erhältlich sind, finden Sie im Online-Handbuch Ihres Kühlschranks.
- Änderungen am Inhalt und dem Design von Apps und Widgets sind vorbehalten. Auch kann der Support ohne vorherige Ankündigung eingestellt werden. Dies hängt allein von der Unternehmenspolitik des Inhaltsanbieters ab.
- Transaktionen Minderjähriger mit den Diensten müssen von einem Erwachsenen beaufsichtigt werden.



01 Startbildschirm
02 Anwendungsleiste

Untitled-1 44
4/25/2017 12:34:59 AM

01 Startbildschirm



01 Apps & Widgets

- Tippen Sie auf die gewünschte App oder ein Widget, um es zu starten.
- Tippen und halten Sie eine App oder ein Widget, um in den Bearbeitungsodus zu wechseln. Ein Raster wird angezeigt. Im Modus „Bearbeiten“ können Sie nun eine App oder Widget an eine neue Position auf dem Raster ziehen und ablegen. Wenn die neue Rasterposition verfügbar ist, wird sie blau, wenn Sie die App oder Widget darauf ziehen. Wird sie rot, ist sie nicht verfügbar.
- Sie können Apps oder Widgets hinzufügen, die aus der Liste „Alle Apps“ entfernt wurden.

02 Statusleiste

- Hier wird der Status der verschiedenen Funktionen angezeigt. (Symbolbeschreibungen finden Sie in der folgenden Tabelle.)

Symbolbeschreibungen

Bluetooth (ᛒ)	Anzeige des Bluetooth-Verbindungsstatus.
USB (ψ)	Anzeige des USB-Verbindungsstatus. **HINWEIS** Die Kühl-/Gefrierkombination unterstützt USB-Speichermedien, als FAT32- oder exFAT formatiert sind. BTFS wird nicht unterstützt. Denken Sie daran, NTFS vor dem Gebrauch in FAT32 oder exFAT zu konvertieren.
Fernverwaltung (RM)	Leuchtet auf, wenn Fernverwaltung aktiviert ist und ausgeführt wird.
Netzwerk	Anzeige des Netzwerkverbindungsstatus in 5 Stufen (Aus, 1 bis 4).
Software update	Zeigt an, dass die neueste Version der Software vom Server heruntergeladen wurde und zur Aktualisierung bereit ist.
Benachrichtigung	Zeigt an, dass eine Benachrichtigung ansteht.

Untitled-1 45
4/25/2017 12:35:00 AM

Bedienung

Cloud-Synchronisation (↻)	Zeigt an, dass Family Hub Daten vom Cloud-Server empfängt.

02 Anwendungsleiste



01 Mikrofon	Tippen Sie hier, um die Spracherkennungs funktion zu aktivieren oder zu deaktivieren. Das Mikrofonsymbol wird rot angezeigt, wenn die Funktion deaktiviert ist.
02 Menü	Tippen Sie hier, um die verfügbaren Menüs anzuzeigen.
03 Start	• Hiermit öffnen Sie den Startbildschirm. • Tippen und halten Sie hier, um den Task Manager zu öffnen. Weitere Einzelheiten hierzu finden Sie im Abschnitt Task Manager.
04 Zurück	Tippen Sie hier, um zum vorherigen Bildschirm zurückzukehren.
05 Benachrichtigung	Tippen Sie hier, um den Schnellstartbereich anzuzeigen.

Untitled-1 46
4/25/2017 12:35:00 AM

Kühlschrank-Manager

Für den Zugriff auf den Kühlschrank-Manager tippen Sie auf das Widget **Kühlschrank-Manager** auf dem Startbildschirm.



- Im Widget Kühlschrank-Manager werden die aktuellen Temperaturen im Kühl- und Gefrierabteil sowie aktive Spezialfunktionen angezeigt.
- Für Detailleinstellungen tippen Sie auf das Widget, um den Kühlschrank-Manager zu öffnen.

Untitled-1 47
4/25/2017 12:35:00 AM

Bedienung

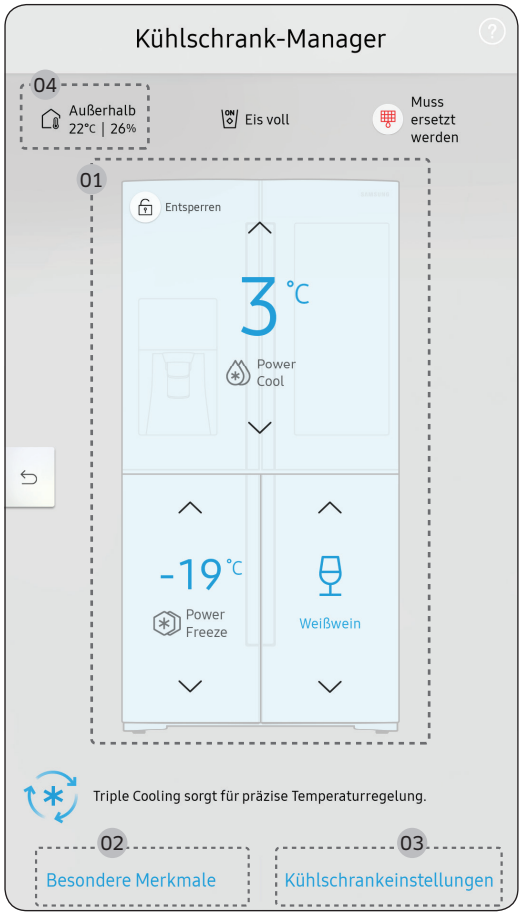

Der Kühlschrank-Manager bietet eine grafische Darstellung Ihres Kühlschranks. Die obere Hälfte stellt das Kühlabteil dar, der Bereich unten links das Gefrierabteil und der Bereich unten rechts die CoolSelect+-Zone. Deren unterschiedliche Temperatur- oder Moduseinstellungen werden jeweils über dem entsprechenden Abschnitt angezeigt. Kühlschrank-Manager auf einen Blick

01 Temperatur

Hiermit können Sie die Temperaturen für das Kühlabteil Gefrierabteil und die Cool Select+ im Turbomodus (Power Cool oder Power Freeze) ändern.

- Power Cool und Power Freeze beschleunigen das Abkühlen bzw. das Gefrieren bei maximaler Lüfterdrehzahl. Das Kühlabteil bzw. das Gefrierabteil läuft einige Stunden lang mit voller Leistung weiter. Danach wird das Gerät wieder mit der vorher eingestellten Temperatur betrieben.
- Um große Mengen an Lebensmitteln einzufrieren, aktivieren Sie Power Freeze mindestens 20 Stunden, bevor Sie die Lebensmittel in das Gefrierabteil geben.

HINWEIS

Power Cool und Power Freeze erhöhen den Stromverbrauch. Wenn Sie die Funktion nicht mehr benötigen, dürfen Sie nicht vergessen, sie zu deaktivieren, um wieder die vorherige Temperatur einzustellen.

02 Besondere Merkmale

Nachfolgend finden Sie eine Liste der besonderen Merkmale dieses Kühlschranks zusammen mit einer kurzen Beschreibung.

03 Kühlschrankeinstellungen

Für weitere Details siehe nächste Seite.

04 Außenbedingungen

Hiermit werden die Außenbedingungen der Umgebung wie Temperatur und Luftfeuchtigkeit angezeigt.

Untitled-1 48
4/25/2017 12:35:01 AM

HINWEIS

Die dargestellten Werte können von den tatsächlichen Werten für Temperatur und Feuchtigkeit abweichen.

HINWEIS

Oben in der Mitte wird auch **Eismaschine aus** angezeigt. Wenn in der Anzeige **Eismaschine aus** angezeigt wird, ist die Eismaschine der Kühl-/Gefrierkombination ausgeschaltet.

Eisbereitung	Hiermit wird die Eismaschine ein-/ausgeschaltet. Beachten Sie, dass die Kühl-/Gefrierkombination bei vollem Eiswürfelbehälter kein Eis produziert, wenn Sie auf diesen Knopf drücken (die Eismaschine wird eingeschaltet), sondern auf dem Hauptdisplay anzeigt, dass die Eismaschine ausgeschaltet ist.
Sperre der Ausgabeeinheit	Hiermit wird die Sperre der Ausgabeeinheit ein- bzw. ausgeschaltet.
Türalarm	Wenn der Türalarm aktiviert ist, wird bei geöffneter Tür eine Warnung mit Signalton ausgegeben. Wenn der Türalarm deaktiviert ist, wird bei geöffneter Tür nur ein Signalton ausgegeben.
Temperatureinheit	Hiermit wird für die Temperatur zwischen Celsius und Fahrenheit umgeschaltet.
Filter	Hiermit wird angezeigt, wann Sie den Filter ersetzen müssen. **HINWEIS** Nachdem Sie den Wasserfilter zum ersten Mal installiert haben, tippen Sie auf **Filter** und dann auf **Zurücksetzen**. Durch Tippen auf **Zurücksetzen** initialisieren Sie die verbleibende Zeit bis nächsten Austausch des Wasserfilters.
Selbstdiagnose	Hiermit wird eine Selbstdiagnose durchgeführt.

Untitled-1 49 4/25/2017 12:35:01 AM

Bedienung

Einstellungen

Display	• Sie können die Bildschirmhelligkeit, das Hintergrundbild, die automatische Einschaltung, den Bewegungsmelder sowie das Design, die Dauer und die Startzeit des Bildschirmschoners einstellen.
Ton	• Hiermit können Sie die Lautstärke und den Equalizer einstellen und den Ton beim Berühren ein- bzw. ausschalten.
Wi-Fi	• Hiermit aktivieren bzw. deaktivieren Sie die Wi-Fi-Verbindung. Das aktuelle Wi-Fi-Netzwerk wird in der Liste der Zugangspunkte (AP) an erster Stelle aufgeführt.
Bluetooth	• Hier werden bis zu 4 vor kurzem gekoppelte Bluetooth-Geräte aufgelistet. • Wenn bereits 4 Geräte in der Liste angezeigt werden, müssen Sie zum Hinzufügen eines neuen Geräts zunächst ein gekoppeltes Gerät trennen und es dann von der Geräteliste entfernen. • Als Geräte stehen Bluetooth-fähige Headsets, Kopfhörer und Lautsprecher zur Verfügung.
Profil	• Sie können ein Profil hinzufügen, bearbeiten oder löschen.
Kindersicherung	• Hiermit können Sie Einschränkungen für die Funktionen und Anwendungen von Family Hub aktivieren oder deaktivieren.
Sprache	• Wählen Sie die von Ihnen bevorzugte Sprache aus. Welche Sprachen verfügbar sind, richtet sich nach Ihrer Verkaufsregion.
Datum und Uhrzeit	• Stellen Sie sicher, dass die Funktion Automatische Zeitaktualisierung und eine korrekte Wi-Fi-Netzwerkverbindung aktiviert sind. Öffnen Sie die Tür des Kühlabteils und suchen Sie auf der Innenseite der Tür nach der Rücksetztaste für die Anzeige. Drücken Sie diese Taste zweimal, um die Anzeige zurückzusetzen. Datum und Uhrzeit werden jetzt vom Zeitserver synchronisiert. • Sie können die Zeitzone mit dem Menü Zeitzone wechseln.
Über das Gerät	• Stellen Sie sicher, dass die Funktion Software update bei ordnungsgemäßer Wi-Fi-Netzwerkverbindung aktiviert ist. • Wenn Updates verfügbar sind, wird die Schaltfläche **Aktualisieren** aktiviert. Wenn die Updates abgeschlossen sind, startet die Kühl-/Gefrierkombination automatisch. • Bei den rechtlichen Hinweisen wird die Open Source-Lizenzvereinbarung angezeigt. Tippen Sie auf den Eintrag in der Liste, um die Open Source-Erklärung zu öffnen.

Untitled-1 50 4/25/2017 12:35:01 AM

Easy Connection	• Die Funktion Easy Connection kann mit Samsung Smartphone-Apps verwendet werden und ermöglicht es Ihnen, Ihr Gerät mit dem gleichen Wi-Fi-Netzwerk zu verbinden, an das Ihr Smartphone angeschlossen ist.
Geräteauthentifizierung	• Geräteauthentifizierung kann in Verbindung mit Samsung Smart TV-Apps verwendet werden, bei denen die Datenschutzinformationen der Kühl-/Gefrierkombination mit dem Fernseher geteilt werden. • Diese Funktion ist nicht auf allen Modellen verfügbar.
Bereinigter Bildschirmmodus	• Aktivieren Sie diesen Modus, um den Bildschirm ohne Aktivierung von Apps zu bereinigen.
Online anleitung	• Das Online Manual begleitet Sie durch die verschiedenen Menüs und Apps, die die Kühl-/Gefrierkombination direkt auf dem Display zur Verfügung stellt.
Zurücksetzen der Daten auf Werkseinstellung	• Tippen Sie auf **Zurücksetzen**, um die Kühl-/Gefrierkombination im Zurücksetzen der Daten auf Werkseinstellung-Modus neu zu starten. Alle Benutzerdaten werden dauerhaft entfernt. Zu den gelöschten Daten gehören Kontoinformationen, Notizen, Fotos und Benutzereinstellungen. ⚠ **VORSICHT** Nach dem Zurücksetzen der Daten auf die Werkseinstellungen können die Benutzerdaten nicht mehr wiederhergestellt werden.
Fernverwaltung (RM)	• Verwenden Sie Fernverwaltung (RM), damit ein Servicetechniker Probleme dezentral diagnostizieren und Lösungen bereitstellen kann. • Voraussetzung für Fernverwaltung (RM) ist eine Wi-Fi-Verbindung. • Das Menü Fernverwaltung (RM) wird nur bei Modellen angezeigt, die Fernverwaltung (RM) unterstützen.

Untitled-1 51 4/25/2017 12:35:01 AM

Bedienung

Zurücksetzen des Displays (nur bestimmte Modelle)

Versuchen Sie, die Anzeige zurückzusetzen, wenn Sie ein ungewöhnliches Problem auf dem Display erkennen. Damit kann das Problem behoben werden.

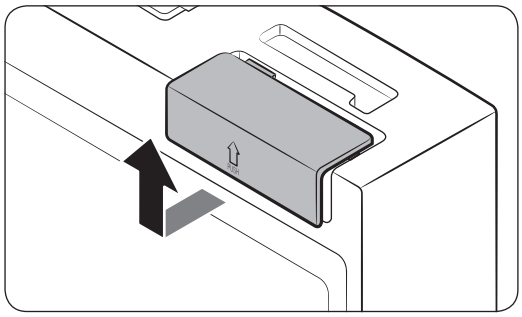

1. Öffnen Sie rechts die Tür des Kühlabteils und suchen Sie die Schalterabdeckung in der rechten oberen Ecke der Tür.
2. Schieben Sie die Abdeckung nach oben, um den Netzschalter freizulegen.

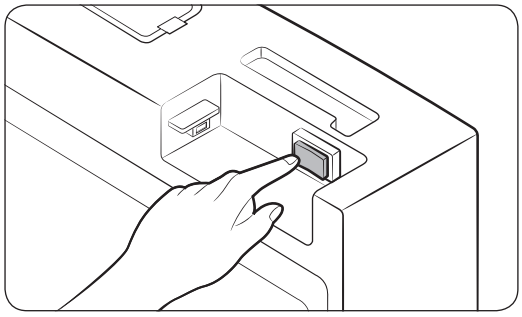

3. Drehen Sie den Schalter auf „Aus“ und dann wieder auf „Ein“.
4. Schieben Sie die Schalterabdeckung wieder so weit nach unten, dass Sie ein Klickgeräusch hören.

Untitled-1 52 4/25/2017 12:35:01 AM

Samsung Connect

Installation

Besuchen Sie Google Play Store, Galaxy Apps oder Apple App Store und suchen Sie nach „Samsung Connect“. Laden Sie die von Samsung Electronics zur Verfügung gestellte App „Samsung Connect“ herunter und installieren Sie diese auf Ihrem Smart-Gerät.

HINWEIS

- Die Samsung Connect-App ist auf Android 6.0 (Marshmallow) bzw. iOS 9.0 und die späteren Versionen beider ausgelegt und für Samsung Smartphones (Galaxy S und Galaxy Note-Serie) optimiert.
- Der Hersteller kann nach seinem Ermessen die Samsung Connect-App zur Verbesserung der Leistung jederzeit ohne Vorankündigung ändern oder die Unterstützung einstellen.
- Empfohlene Verschlüsselungssysteme sind WPA/TKIP und WPA2/AES. Neuere oder nicht genormte Wi-Fi-Authentifizierungsprotokolle werden nicht unterstützt.
- Drahtlose Netzwerke können durch die sie umgebende drahtlose Kommunikationsumgebung beeinflusst werden.
- Wenn Ihr Internet-Anbieter zu Identifikationszwecken die MAC-Adresse Ihres PCs oder Modems registriert hat, kann sich Ihr Samsung Smart Refrigerator möglicherweise nicht mit dem Internet verbinden. Wenn dies der Fall ist, wenden Sie sich für technische Unterstützung an Ihren Internet-Anbieter.
- Auch die Firewall-Einstellungen Ihres Netzwerks können den Internetzugang von Samsung Smart Refrigerator verhindern. Wenden Sie sich für technische Unterstützung an Ihren Internet-Anbieter. Wenn das Problem weiterhin besteht, wenden Sie sich an das nächstgelegene Samsung-Kundendienstzentrum oder einen Händler.
- Informationen zu den Einstellungen für den Zugangspunkt (AP) zum Drahtlosnetzwerk finden Sie in der Bedienungsanleitung des Zugangspunkts.
- Samsung Smart Refrigerator unterstützen sowohl Wi-Fi 2,4 GHz mit IEEE 802.11 b/g/n als auch Soft AP-Protokolle (IEEE 802.11n wird empfohlen).
- Nicht autorisierte Wi-Fi-Drahtlosrouter können möglicherweise keine Verbindung zum jeweiligen Samsung Smart Refrigerator herstellen.

Untitled-1 53 4/25/2017 12:35:01 AM

Bedienung

Samsung-Konto

Damit Sie die App verwenden können, müssen Sie sich bei Ihrem Samsung-Konto anmelden. Wenn Sie noch nicht über ein Samsung-Konto verfügen, befolgen Sie die Anweisungen der App auf dem Display, um ein kostenloses Samsung-Konto einzurichten.

Erste Schritte

Schalten Sie das Gerät, mit dem Sie sich verbinden möchten, ein, öffnen Sie die Samsung Connect-App auf Ihrem Telefon und befolgen Sie anschließend die nachstehenden Anweisungen.

Wenn ein Popup mit der Nachricht eingeblendet wird, dass ein neues Gerät gefunden wurde, tippen Sie auf **ADD NOW (JETZT HINZUFÜGEN)**.

Wird kein Popup angezeigt, tippen Sie auf die Taste **+** und wählen Sie das Gerät, mit dem Sie sich verbinden möchten, aus der Liste der verfügbaren Geräte aus.

Ist Ihr Gerät nicht in der Liste der verfügbaren Geräte aufgeführt, fügen Sie das Gerät manuell hinzu, indem Sie zunächst den Gerätetyp und anschließend das genaue Modell des Geräts auswählen.

Befolgen Sie zum Einrichten Ihres Geräts die Anweisungen.

1. Melden Sie sich bei Ihrem Samsung-Konto an (sofern Sie nicht bereits angemeldet sind).
2. Fügen Sie das Gerät hinzu.
3. Überprüfen Sie die Verbindung.
4. Suchen Sie ein Wi-Fi-Netzwerk heraus und stellen Sie die Verbindung zu diesem her.
5. Registrieren Sie das Gerät.
6. Das Setup ist abgeschlossen. Ihr Gerät wird nun auf dem Bildschirm „Meine Geräte“ als Karte angezeigt.

Kühlschrank-App

Integrierte Steuerung

Sie können Ihren Kühlschrank zu Hause und unterwegs überwachen und bedienen.

- Tippen Sie auf das Symbol **Kühl-/Gefrierkombination**, um in Samsung Connect die Seite für die Kühl-/Gefrierkombination zu öffnen.
- Überprüfen Sie den Betriebsstatus oder Benachrichtigungen zu Ihrem Kühlschrank, und ändern Sie nötigenfalls Optionen bzw. Einstellungen.

HINWEIS

Manche Optionen und Einstellungen des Kühlschranks können mit der Fernbedienung möglicherweise nicht gesteuert werden.

Untitled-1 54 4/25/2017 12:35:01 AM

Kategorie	Posten	Beschreibung
Überwachung	Kühlabteiltemperatur	Zeigt die aktuelle Temperatureinstellung für das Kühlabteil an.
	Temperatur im Gefrierabteil	Zeigt die aktuelle Solltemperatur des Gefrierabteils an.
	CoolSelect+-Einstellungen (FlexZone)	Zeigt die Einstellungen für die Cool Select+-Zone (FlexZone) an.
	Diagnose	Erkennt Betriebsstörungen des Kühlschranks.
	Energieüberwachung	Kontrolliert die kumulierte Leistungsaufnahme des Kühlschranks für die letzten 180 Tage.
Funktionen	Eismaschine	Sie können die Einsmaschine ein- oder ausschalten und die aktuellen Einstellungen der Funktion überprüfen.
		Sie können auch den Status und Fortschritt der Eisherstellung kontrollieren.
	Turbokühlung	Sie können die Funktion „Turbokühlung“ ein- und ausschalten und die aktuellen Einstellungen überprüfen.
	Turbokälte	Sie können Turbokälte ein- und ausschalten und die aktuellen Einstellungen überprüfen.
Alarme	Zu hohe Temperatur	Dieser Alarm wird ausgelöst, wenn das Kühlabteil, das Gefrierabteil oder die CoolSelect+-Zone (Flexzone) zu warm ist.
	Gerätetür geöffnet.	Dieser Alarm wird ausgelöst, wenn die Tür des Kühl- oder Gefrierabteils oder der CoolSelect+-Zone (Flexzone) eine bestimmte Zeit lang offen gelassen wird.
	Austausch des Wasserfilters	Dieser Alarm erinnert Sie daran, dass der Wasserfilter ausgetauscht werden muss.
Ansicht des Innenraums		Sie können sich den Innenraum des Kühlschranks ansehen, so dass Sie wissen, wann Sie Lebensmittel ersetzen müssen.
Link zur Family Hub App		Sie können sich mit dem App Store verbinden und die Kühlschrank-App herunterladen.

Untitled-1 55
4/25/2017 12:35:01 AM

Bedienung

Empfehlungen für die Spracherkennung

In dem mit **MIC** gekenzeichneten Bereich der Anzeige der Kühl-/Gefrierkombination befindet sich ein eingebautes Mikrofon.

- Sprechen Sie in einem Abstand von max. 1 m von der Anzeige der Kühl-/Gefrierkombination laut und deutlich in Richtung des eingebauten Mikrofons.
- Wenn Sie aus einem Abstand von mehr als 1 m oder mit leiser Stimme sprechen, wird die Spracherkennung möglicherweise nicht ausgelöst bzw. aktiviert.
- Sprechen Sie deutlich mit normaler Geschwindigkeit. Reduzieren Sie die Umgebungsgeräusche, z. B. den Ton des Fernsehers im Wohnzimmer.

Samsung Family Hub

Installation

Besuchen Sie Google Play Store, Galaxy Apps oder Apple App Store und suchen Sie nach „Samsung Family Hub“. Laden Sie die von Samsung Electronics zur Verfügung gestellte Samsung Family Hub-App herunter und installieren Sie diese auf Ihrem Smart-Gerät.

HINWEIS

- Die Samsung Family Hub-App ist für Android ab 4.4 (KitKat) bzw.iOS ab 8.0 ausgelegt und für Samsung Smartphones (Galaxy S und Galaxy Note-Serie) optimiert.
- Der Hersteller kann nach seinem Ermessen die Samsung Family Hub-App zur Verbesserung der Leistung jederzeit ohne Vorankündigung ändern oder die Unterstützung einstellen.
- Drahtlose Netzwerke können durch die sie umgebende drahtlose Kommunikationsumgebung beeinflusst werden.
- Wenn Ihr Internet-Anbieter zu Identifikationszwecken die MAC-Adresse Ihres PCs oder Modems registriert hat, kann sich Ihr Samsung Smart Refrigerator möglicherweise nicht mit dem Internet verbinden. Wenn dies der Fall ist, wenden Sie sich für technische Unterstützung an Ihren Internet-Anbieter.
- Auch die Firewall-Einstellungen Ihres Netzwerks können den Internetzugang von Samsung Smart Refrigerator verhindern. Wenden Sie sich für technische Unterstützung an Ihren Internet-Anbieter. Wenn das Problem weiterhin besteht, wenden Sie sich an das nächstgelegene Samsung-Kundendienstzentrum oder einen Händler.

Untitled-1 56 4/25/2017 12:35:01 AM

Samsung-Konto

Damit Sie die App verwenden können, müssen Sie sich bei Ihrem Samsung-Konto anmelden. Wenn Sie noch nicht über ein Samsung-Konto verfügen, befolgen Sie die Anweisungen der App auf dem Display, um ein kostenloses Samsung-Konto einzurichten.

HINWEIS

Um Ihr Smartphone mit der Kühl-/Gefrierkombination zu verbinden, registrieren Sie unter **Einstellungen** → **Profil** Ihr Samsung-Konto.

Element	Beschreibung
Kalender	• Sie können Ihren Kalender mit Ihrer Familie teilen.
To Do	• Sie können eine Aufgabenliste von Ihrer Kühl-/Gefrierkombination auf Ihr Smartphone übertragen oder eine Aufgabenliste von Ihrem Smartphone aus an Ihre Kühl-/Gefrierkombination senden.
Notizen	• Sie können eine Notiz von Ihrer Kühl-/Gefrierkombination auf Ihr Smartphone übertragen oder eine Notiz von Ihrem Smartphone aus an Ihre Kühl-/Gefrierkombination senden.
Whiteboard	• Sie können eine Whiteboard-Nachricht von Ihrer Kühl-/Gefrierkombination auf Ihr Smartphone übertragen oder eine Whiteboard-Nachricht von Ihrem Smartphone aus an Ihre Kühl-/Gefrierkombination senden.
Foto	• Sie können Fotos von Ihrem Smartphone an das Fotoalbum in Ihrer Kühl-/Gefrierkombination senden.
View Inside	• Sie können eine Lebensmittelliste von Ihrer Kühl-/Gefrierkombination auf Ihr Smartphone übertragen oder eine Lebensmittelliste von Ihrem Smartphone aus an Ihre Kühl-/Gefrierkombination senden. • Sie können die Innenaufnahme der Kühl-/ Gefrierkombination auf Ihrem Smartphone ansehen.
Shopping List	• Sie können eine Einkaufsliste von Ihrer Kühl-/Gefrierkombination auf Ihr Smartphone übertragen oder eine Einkaufsliste von Ihrem Smartphone aus an Ihre Kühl-/Gefrierkombination senden.

Untitled-1 57 4/25/2017 12:35:01 AM

Bedienung

Spezialfunktionen

Der Kühlschrank verfügt über Funktionen für Ihre Bequemlichkeit.

Wasserspender

Über den Wasserspender können Sie gekühltes Wasser beziehen, ohne dazu die Tür des Kühlabteils öffnen zu müssen.

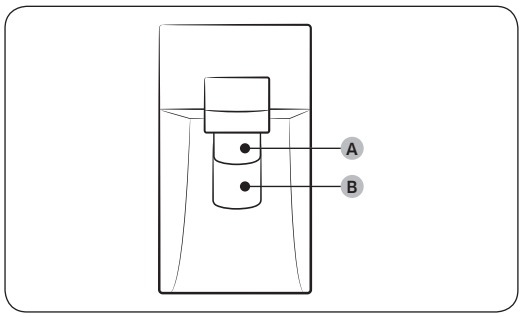

Der Wasserspender bietet 3 Wahlmöglichkeiten: Kaltwasser, Eiswürfel und zerstoßenes Eis.

Wenn Sie kein Eis ausgeben wollen, drücken Sie einfach den **Wasserhebel (B)**.

Bei aktivierter Eismaschine:

1. Drücken Sie diese Taste, um einen Eistyp auszuwählen.
2. Stellen Sie ein Wasserglas auf den **Eishebel (A)** und drücken Sie ihn. Aus dem Spender wird Eis ausgegeben.
3. Stellen Sie das Wasserglas dann auf den **Wasserhebel (B)** und drücken Sie ihn. Aus dem Spender wird Wasser ausgegeben.

HINWEIS

- Wenn Sie Eis und Wasser beziehen möchten, drücken Sie zunächst gegen den Hebel für den **Eishebel (A)**, bewegen Sie Ihr Glas dann zum **Wasserhebel (B)** für den Wasserspender.
- Wenn Sie beide Hebel gleichzeitig drücken, wirkt nur der zuerst gedrückte Hebel.
- Um das Austreten von Wasser zu verhindern, warten Sie 1 Sekunde, ehe Sie das gefüllte Glas entnehmen.
- Achten Sie darauf, dass sich das Glas unter der Öffnung des Spenders befindet, damit kein Wasser daneben läuft.
- Wenn Sie den Wasserspender 2 oder -3 Tage langt nicht genutzt haben, riecht oder schmeckt das entnommene Wasser möglicherweise ungewöhnlich. Dies ist keine Fehlfunktion des Geräts. Gießen Sie die ersten 1-2 Gläser mit Wasser fort.

Untitled-1 58 4/25/2017 12:35:02 AM

Eismaschine

Der Kühlschrank verfügt über eine eingebaute Eismaschine, die automatisch Eis ausgibt, so dass Sie gefiltertes Wasser mit Würfel- oder Brucheis genießen können.

Eisbereitung

Befolgen Sie diese Anweisungen, um korrekte Eisbereitung zu gewährleisten und den Eiswürfelbehälter mit Eis zur Verfügung zu halten, nachdem Sie den Kühlschrank zum ersten Mal verwendet haben:

1. Lassen Sie den Kühlschrank mindestens 24 Stunden lang laufen, um optimale Leistung zu gewährleisten.
2. Geben Sie ersten 4 bis 6 Eiswürfel in ein Glas.
3. Warten Sie dann weitere 8 Stunden und geben Sie noch einmal 4 bis 6 Eiswürfel aus.
4. Nachem Sie dann noch einmal 16 Stunden warten, können Sie das erste Glas mit Eis beziehen.

HINWEIS

- Wenn Sie das ganze Eis auf einmal verbrauchen, müssen Sie bis zu 8 Stunden warten, ehe die ersten 4 bis 6 Würfel ausgeben. Dadurch wird sichergestellt, dass der Eiswürfelbehälter richtig mit Eis gefüllt wird.
- Schnell erzeugte Eiswürfel sehen möglicherweise weiß aus. Das ist normal.

Diagnose

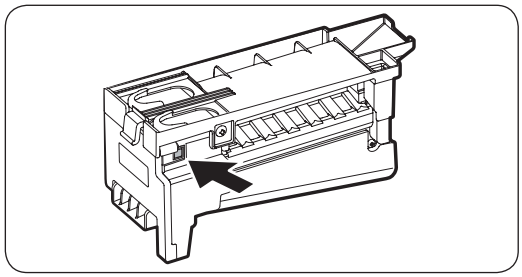

Wenn kein Eis ausgegeben wird, kontrollieren Sie zuerst die Eismaschine.

So überprüfen Sie die Eismaschine

1. Drücken Sie seitlich an der Eismaschine auf **Test**. Sie hören eine Melodie, wenn Sie auf die Taste drücken.
2. Sie hören eine andere Melodie, wenn die Eismaschine richtig funktioniert.

⚠ VORSICHT

- Wenn der Signalton für die Eisherstellung wiederholt zu hören ist, wenden Sie sich an den Klempner, der die Wasserleitung verlegt hat, oder an das nächstgelegene Samsung-Kundendienstzentrum.
- Drücken Sie die Taste nicht mehrmals, nachdem das Eiswürfelfach mit Eis oder Wasser gefüllt ist. Andernfalls kann Wasser überlaufen, oder Eiswürfel verklemmen sich im Eiswürfelbehälter.
- Legen Sie keine Lebensmittel in den Eiswürfelbehälter. Die gefrorenen Lebensmittel können die Eismaschine beschädigen, vor allem beim Öffnen oder Schließen der Tür.
- Wenn die Kühl-/Gefrierkombination nach einem Stromausfall wieder in Betrieb geht, enthält der Eiswürfelbehälter wahrscheinlich eine Mischung aus geschmolzenen und verklemmten Eiswürfeln, was zu einem Systemausfall führen kann. Um einen solchen Ausfall zu verhindern, müssen Sie den Eiswürfelbehälter entleeren, ehe Sie die Kühl-/Gefrierkombination wieder verwenden.

Untitled-1 59 4/25/2017 12:35:02 AM

Bedienung

- Führen Sie Ihre Finger oder Gegenstände nicht in die Öffnung der Ausgabeeinheit und die Eisrutsche ein. Andernfalls kann es zu Verletzungen oder Schäden am Gerät kommen.
- Wenn Sie den Eiswürfelbehälter wieder einsetzen, achten Sie darauf, dass er am Eingang genau zentriert ist. Andernfalls kann der Behälter sich verklemmen.

Eismaschine aus

Um die Eismaschine zu deaktivieren, tippen Sie auf dem Startbildschirm auf **Kühlschrank-Manager** > **Kühlschrankeinstellungen** > **Eisbereitung** und wählen Sie dann **Off**. Vergessen Sie nicht, den Eiswürfelbehälter zu leeren.

Die verbleibenden Eiswürfel können verklumpen, sodass sie schwierig zu entfernen sind.

Entfernen des Eiswürfelbehälters

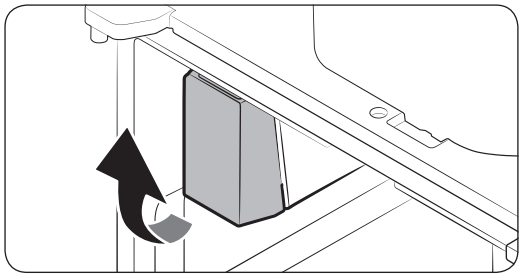

1. Fassen Sie den Eiswürfelbehälter mit einer Hand von unten und mit der anderen Hand von der Seite.
2. Ziehen Sie ihn dann vorsichtig nach oben heraus.

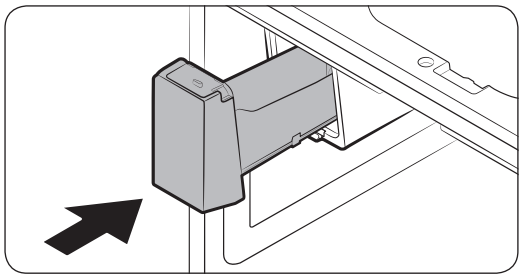

3. Entfernen Sie die restlichen Eiswürfel und setzen Sie den Eiswürfelbehälter wieder ein.

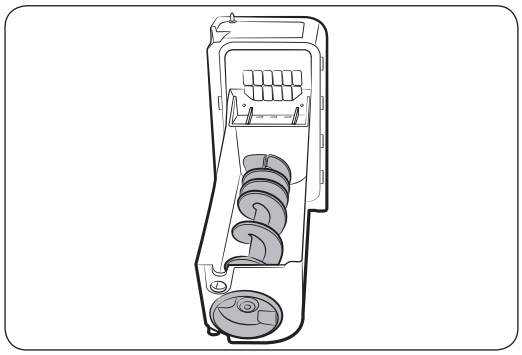

Wenn der Eiswürfelbehälter nicht fest eingesetzt wird, drehen Sie die Eisschnecke um 90 Grad und versuchen Sie es erneut.

Untitled-1 60 4/25/2017 12:35:02 AM

HINWEIS

- Das Entfernen des Eiswürfelbehälters hat keinen Einfluss auf die thermischen und mechanischen Eigenschaften des Gefrierabteils.

Wassertrübung

Das zur Kühl-/Gefrierkombination transportierte Wasser fließt durch einen im Kern alkalischen Filter beliebiger Art. Während dieses Filterungsprozesses erhöht das durch den Filter fließende Wasser den Wasserdruck und wird mit Sauerstoff und Stickstoff gesättigt. Deshalb sieht das Wasser bei der Abgabe trüb aus. Dies ist normal, und das Wasser ist nach wenigen Sekunden wieder klar.

Zwischenboden

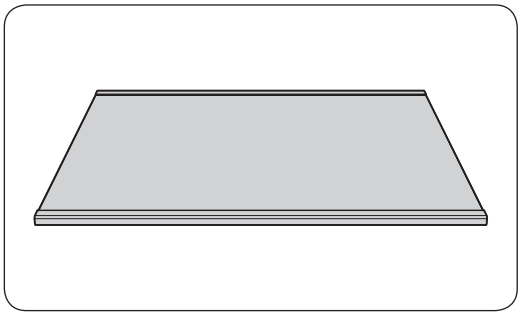

Um mehr Platz im **Gefrierabteil** oder in der **CoolSelect+ (FlexZone)**-Fach zu gewinnen, entfernen Sie das **mittlere Schubfach** oder die **CoolSelect+ (Flexzone)** des **Gefrierabteils**. Setzen Sie dann den **Zwischenboden** zwischen dem mittleren und der untereren Schubfach ein.

- Der Zwischenboden hat keinen Einfluss auf die thermischen und mechanischen Eigenschaften der Kühl-/Gefrierkombination.
- Entfernen Sie vor dem Gebrauch den Schutzfilm vom Zwischenboden.

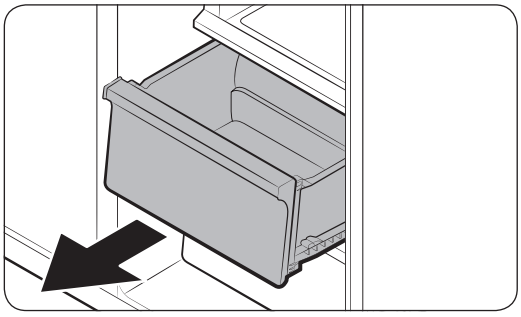

1. Schieben Sie das **mittlere Schubfach** heraus.

Untitled-1 61 4/25/2017 12:35:02 AM

Bedienung

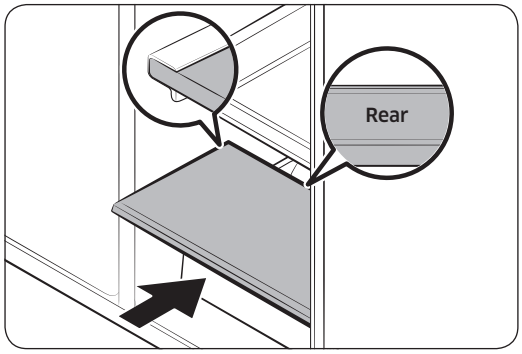

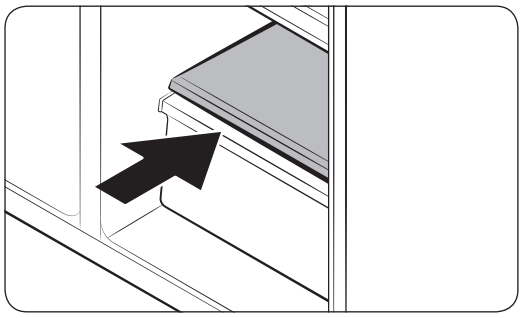

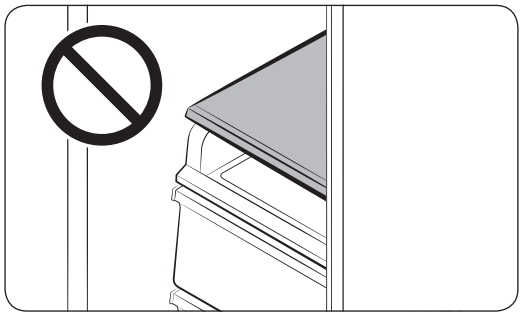

2. Setzen Sie den **Zwischenboden** anstelle des **mittleren Schubfachs** ein. Achten Sie darauf, dass die Kennzeichnung **REAR (HINTEN)** an der Rückseite des Bodens nach oben zeigt.

⚠ **VORSICHT**

- Der **Zwischenboden** ist speziell so gestaltet, dass er das **mittlere Schubfach** ersetzen kann, um zusätzlichen Stauraum zu schaffen. Legen Sie den Zwischenboden nicht über den **Schubboden**.
- Achten Sie darauf, dass Sie den Zwischenboden richtig herum einsetzen. Andernfalls könnte er beschädigt werden.
- Bewahren Sie die mittlere Schublade an einem sicheren Ort auf, damit Sie sie später wieder verwenden können.

Untitled-1 62 4/25/2017 12:35:03 AM

Pflege

Umbau und Pflege

Eiswürfelbehälter

Wenn Sie längere Zeit kein Eis entnommen haben, können sich im Eiswürfelbehälter Eisklumpen bilden. In diesem Fall müssen Sie den Eiswürfelbehälter herausnehmen und leeren.

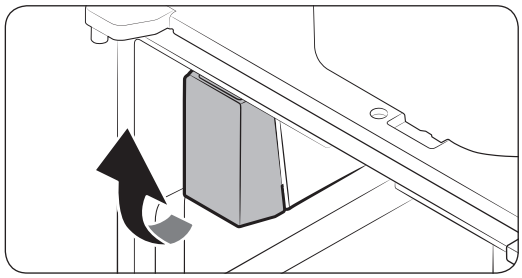

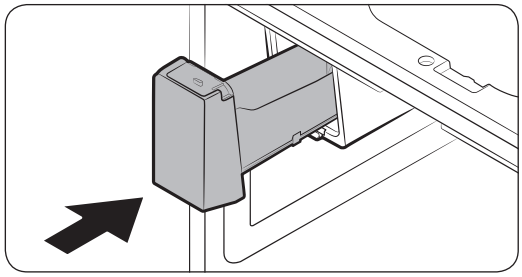

1. Um den Eiswürfelbehälter herauszunehmen, ziehen Sie ihn vorsichtig nach oben heraus. Fassen Sie ihn dabei mit einer Hand am Boden und mit der anderen an der Seite.
2. Heben Sie den Behälter an, und ziehen Sie ihn heraus. Leeren Sie den Behälter.
3. Wenn Sie fertig sind, setzen Sie den Eimer wieder richtig ein. Wenn der Behälter nicht fest eingesetzt wird, drehen Sie die Eisschnecke um 90 Grad und versuchen Sie es erneut.

⚠ VORSICHT

- Vermeiden Sie übermäßige Krafteinwirkung auf den Behälterdeckel. Der Deckel könnte abbrechen.
- Schließen Sie die Tür nicht mit Gewalt. Wasser könnte auf die Eismaschine spritzen.
- Um Verletzungen zu vermeiden, entfernen Sie alle Eisstücke und Wasserspritzer, die versehentlich auf dem Boden gelandet sind.
- Um Unfälle und Verletzungen auszuschließen, lassen Sie keine Kinder mit dem Wasserspender und der Eismaschine spielen.
- Führen Sie weder Ihre Hand noch irgendwelche Gegenstände in die Eisrutsche ein. Andernfalls kann es zu Verletzungen oder Schäden am Gerät kommen.
- Verwenden Sie nur den mitgelieferten Eiswürfelbehälter. Behälter von anderen Anbietern können zu einem Ausfall des Systems führen.
- Verwenden Sie nur Trinkwasser aus der Wasserleitung.

HINWEIS

- Der für die Eisbereitung erforderliche Wasserdruck beträgt 20 bis 125 psi.
- Wenn bei der Eisbereitung Geräusche zu hören sind, so ist dies normal.
- Solange die Tür geöffnet ist, arbeiten weder die Eismaschine noch der Wasserspender.

Untitled-1 63 4/25/2017 12:35:03 AM

Pflege

Hartglasböden (Kühlabteil)

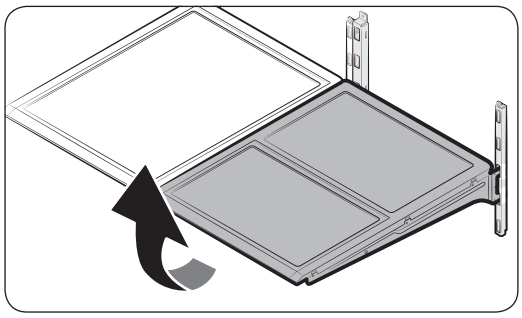

- Um einen Einlegeboden zu entfernen, müssen Sie die entsprechende Tür vollständig öffnen. Fassen Sie den Boden an der Vorderseite, und ziehen Sie ihn dann vorsichtig nach oben heraus.

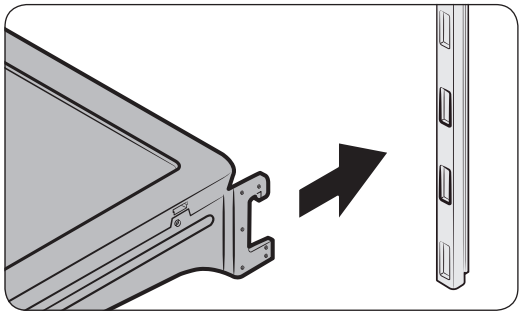

- Um ihn wieder einsetzen, neigen Sie die Rückseite des Bodens nach unten und schieben den Boden dann in die dafür vorgesehenen Haken. Anschließend senken Sie die Vorderseite des Bodens ab und schieben ihn bis zum Anschlag hinein.

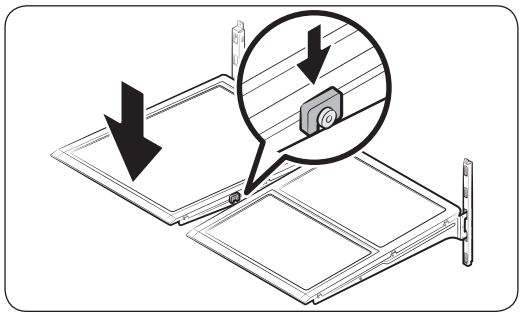

⚠ VORSICHT

- Die Hartglasböden sind schwer. Seien Sie vorsichtig beim Entfernen.
- Das Regal muss richtig herum eingesetzt werden. Achten sie darauf, dass die Unterseite nicht nach oben zeigt.
- Glasbehälter können zu Kratzern auf der Oberfläche von Glasböden führen.

Untitled-1 64 4/25/2017 12:35:03 AM

Türfächer

Im oberen Türfach ist eine deutlich sichtbare Linie zu sehen, die einfaches Ausbauen und Wiedereinsetzen ermöglicht.

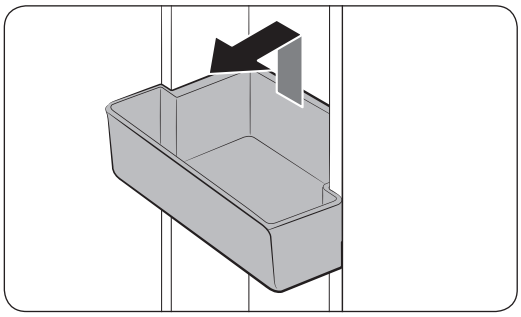

Heben Sie das Türfach nach oben, und ziehen Sie es dann gerade heraus.

⚠ VORSICHT

Lassen Sie keine Kinder mit den Fächern spielen. Scharfkantige Ecken können Verletzungen verursachen.

Gemüse- und Obstfächer

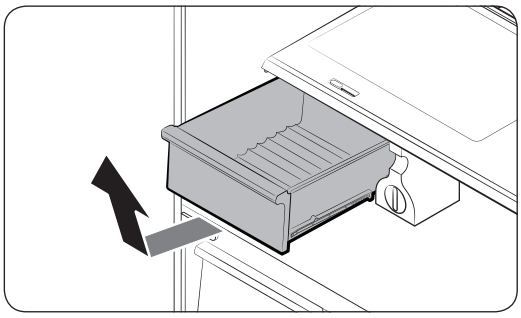

Fassen Sie das Schubfach auf der Vorderseite an und ziehen Sie es nach oben heraus.

Es wird empfohlen, zuerst die Türfächer und dann die Schubfächer zu entfernen. Damit sollen Beschädigungen der Türfächer verhindert werden.

Gemüsefach

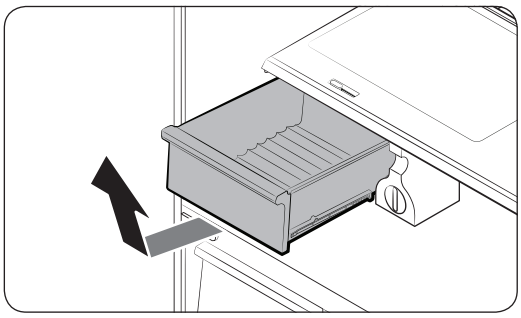

1. Ziehen Sie das linke Gemüsefach heraus.

HINWEIS

Das wirkliche Aussehen und die mitgelieferten Teile des Geräts können sich je nach Modell und Land unterscheiden.

Untitled-1 65 4/25/2017 12:35:03 AM

Pflege

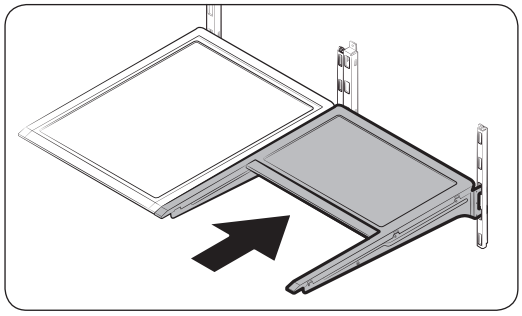

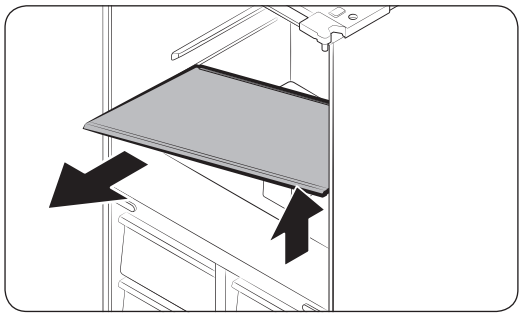

2. Schieben Sie den variablen Fachboden auf der rechten Seite hinein.

3. Halten Sie das Gemüsefach mit einer Hand und ziehen Sie es mit der anderen Hand heraus.

HINWEIS

Nutzen Sie den Platz, der durch das Herausnehmen des variablen Fachbodens frei wird, um das Gemüsefach zu entfernen.

Befolgen Sie die oben beschriebenen Schritte in umgekehrter Reihenfolge, um ihn wieder einzusetzen.

Eiswürfelbehälter

Informationen zum Entfernen des Eiswürfelbehälters erhalten Sie im Abschnitt „Pflege“ auf Seite 63.

Untitled-1 66 4/25/2017 12:35:04 AM

Reinigen

Innen und außen

⚠ WARNUNG

- Verwenden Sie Benzin, Verdünner oder Haushalts-/Autoreiniger wie Clorox™ nicht zu Reinigungszwecken. Andernfalls können Schäden an der Oberfläche des Geräts oder ein Brand die Folge sein.
- Sprühen Sie kein Wasser auf die Kühl-/Gefrierkombination. Andernfalls besteht die Gefahr von Stromschlägen.
- Führen Sie weder Ihre Finger noch irgendwelche Gegenstände in die Öffnung der Ausgabeeinheit ein.

Entfernen Sie eventuelle Fremdkörper (z. B. Staub oder Wasser) in regelmäßigen Abständen mit einem trockenen Tuch vom Netzstecker und von den Kontakten.

1. Ziehen Sie das Netzkabel aus der Steckdose.
2. Verwenden Sie ein angefeuchtetes, weiches, fusselfreies Tuch oder ein Papiertuch, um die Innen- und Außenflächen der Kühl-/Gefrierkombination zu reinigen.
3. Wenn Sie fertig sind, verwenden Sie ein trockenes Tuch oder ein Papiertuch, um das Gerät gründlich zu trocknen.
4. Verbinden Sie das Netzkabel mit der Steckdose.

Innenkamera

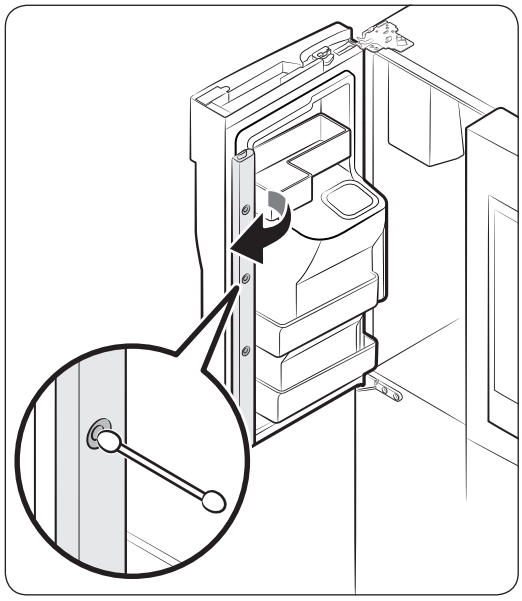

HINWEIS

Verwenden Sie ein Wattestäbchen oder ein Mikrofasertuch, um die Kamera an der linken Tür des Kühlabteils zu säubern.

Untitled-1 67 4/25/2017 12:35:04 AM

Pflege

Ersetzen von Teilen

Wasserfilter

⚠ WARNUNG

- Verwenden Sie keine Wasserfilter von Drittanbietern. Verwenden Sie nur von Samsung zur Verfügung gestellte oder zugelassene Filter.
- An nicht zugelassenen Filtern kannen Wasser austreten, den Kühlschrank beschädigen oder einen elektrischen Schlag verursachen. Samsung übernimmt keinerlei Haftung für Schäden, die aus der Benutzung der Wasserfilter von Drittanbietern resultieren.

Die Filteranzeige ( ) wechselt auf Rot. Dann wissen Sie, dass es an der Zeit ist, den Wasserfilter zu ersetzen. Stellen Sie vor dem Austausch des Filters sicher, dass die Wasserzufuhr geschlossen ist.

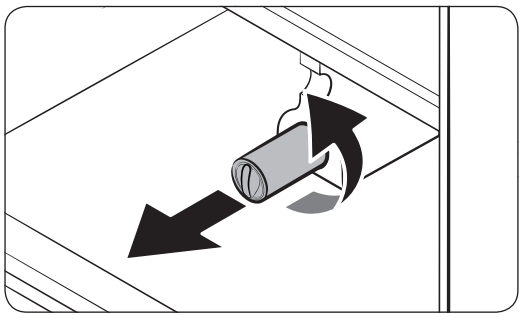

1. Drehen Sie den Knopf an der Filterpatrone um 90 Grad (1/4 Umdrehung) gegen den Uhrzeigersinn. Die Filterpatrone wird entriegelt.
2. Ziehen Sie die Patrone heraus.
   - Wenn der Wasserfilter stark verunreinigt ist, lässt sich die Patrone möglicherweise nicht einfach entfernen. Gebrauchen Sie in diesem Fall dosierte Kraft.
   - Damit sich keine Wasserlecks bilden, halten Sie die Patrone beim Herausnehmen in Linie.

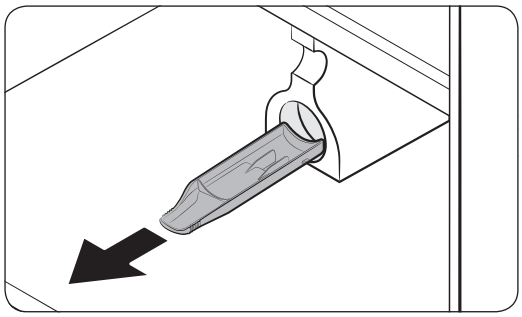

HINWEIS

Entleeren und trocknen Sie den **Filtereinsatz**, damit kein Wasser überläuft.

Untitled-1 68 4/25/2017 12:35:04 AM

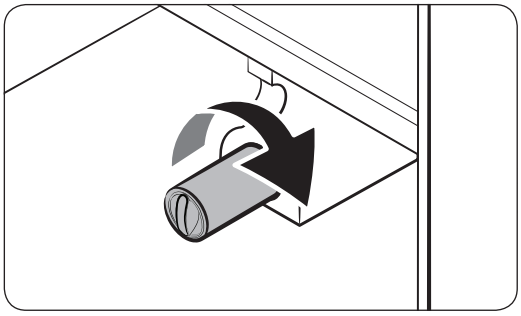

3. Setzen Sie eine neue Filterpatrone ein. Verwenden Sie nur von Samsung zur Verfügung gestellte oder zugelassene Filter.

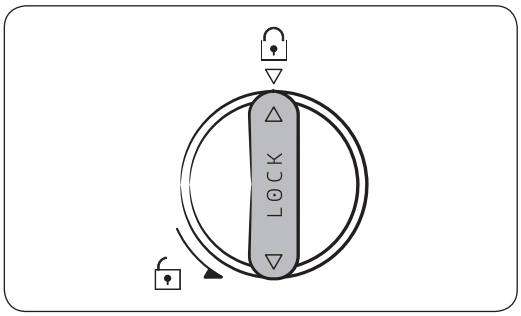

4. Drehen Sie den Knopf an der Patrone im Uhrzeigersinn, , bis sie einrastet.
5. Tippen Sie auf der Startseite auf **Kühlschrank-Manager** > **Kühlschrankeinstellungen** > **Filter** und wählen Sie dann **Zurücksetzen**. Die Filteranzeige wechselt auf blau.
6. Nach Abschluss des Austauschs öffnen Sie den Wasserhahn und lassen etwa 7 Minuten lang Wasser durch die Ausgabeeinheit laufen. Damit sollen Verunreinigungen und Luft aus der Wasserleitung entfernt werden.

HINWEIS

- Ein neu installierter Filter kann bewirken, dass der Wasserspender das Wasser kurzzeitig ausspuckt. Dies liegt daran, das Luft in die Wasserleitung eintritt.
- Beim Austauschen kann es passieren, dass Wasser aus der Kühl-/Gefrierkombination auf den Boden tropft. Wenn dies geschieht, wischen Sie es einfach mit trockenen Tüchern auf.

Wasserfilter mit Umkehrosmose

Der Wasserdruck der Frischwasserversorgung eines Wasserfilters mit Umkehrosmose muss zwischen 241 kPa und 827 kPa liegen.

Der Wasserdruck des Wasserfilters mit Umkehrosmose zur Kaltwasserleitung des Kühlschranks muss mindestens 276 kPa betragen. Wenn der Wasserdruck unter dem Nenndruck liegt:

- Überprüfen Sie, ob der Sedimentfilter des Umkehrosmosesystems verstopft ist. Ersetzen Sie wenn nötig den Filter.
- Füllen Sie den Wassertank im Umkehrosmosesystem mit Wasser.
- Wenn Ihr Gerät mit einem Wasserfilter ausgestattet ist, kann sich der Wasserdruck bei Verwendung mit einem Umkehrosmosesystem zusätzlich verringern. Entfernen Sie den Wasserfilter.

Für weitere Informationen oder Wartungsarbeiten wenden Sie sich an einen zugelassenen Klempner.

Untitled-1 69 4/25/2017 12:35:04 AM

Pflege

Bestellen eines neuen Filters

Um einen neuen Wasserfilter zu kaufen, wenden Sie sich an das nächstgelegene Samsung-Kundendienstzentrum.

LED-Leuchten

Um Leuchten auszutauschen, wenden Sie sich an das nächstgelegene Samsung-Kundendienstzentrum.

⚠ **WARNUNG**

Die Leuchten können nicht vom Benutzer gewartet werden. Versuchen Sie nicht, selbst eine Lampe austauschen. Andernfalls besteht Stromschlaggefahr.

Untitled-1 70 4/25/2017 12:35:04 AM

Fehlerbehebung

Schlagen Sie bei Problemen mit dieser Kühl-/Gefrierkombination zuerst in der folgenden Tabelle nach, und probieren Sie die dort beschriebenen Abhilfemaßnahmen.

Allgemein

Temperatur

Problem	Mögliche Ursachen	Lösung
Kühlabteil/Gefrierabteil funktionieren nicht. Die Temperatur im Kühlabteil/Gefrierabteil ist zu hoch.	• Das Netzkabel ist nicht richtig eingesteckt.	• Verbinden Sie das Netzkabel richtig mit der Steckdose.
	• Die Temperaturregelung ist nicht richtig eingestellt.	• Stellen Sie eine niedrigere Temperatur ein.
	• Die Kühl-/Gefrierkombination wurde in der Nähe einer Wärmequelle oder in direktem Sonnenlicht aufgestellt	• Schützen Sie die Kühl-/Gefrierkombination vor direkter Sonneneinstrahlung oder Wärmequellen.
	• Kein ausreichender Abstand der Kühl-/Gefrierkombination zu den nächsten Wänden.	• Stellen Sie sicher, dass auf allen Seiten ein Abstand von mindestens 5 cm zwischen der Kühl-/Gefrierkombination und den nächsten Wänden oder Schränken eingehalten wird.
	• Die Kühl-/Gefrierkombination ist überladen. Die Lüftungsöffnungen der Kühl-/Gefrierkombination sind mit Lebensmitteln verstellt.	• Überladen Sie die Kühl-/Gefrierkombination nicht. Verstellen Sie Lüftungsöffnungen nicht mit Lebensmitteln.
Kühlabteil/Gefrierabteil kühlen zu stark.	• Die Temperaturregelung ist nicht richtig eingestellt.	• Stellen Sie eine höhere Temperatur ein.

Untitled-1 71 4/25/2017 12:35:04 AM

Fehlerbehebung

Problem	Mögliche Ursachen	Lösung
Innenwand ist heiß.	• Die Kühl-/Gefrierkombination hat hitzebeständige Rohrleitungen in der Innenwand.	• Um Kondensation zu verhindern, wurde die Kühl-/Gefrierkombination an den vorderen Ecken mit wärmeisolierten Rohren ausgestattet. Dieses Gerät arbeitet bei höheren Umgebungstemperaturen möglicherweise nicht effektiv. Dies ist keine Fehlfunktion des Geräts. 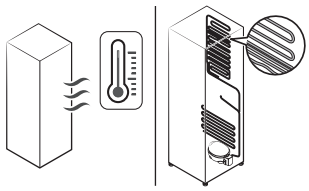

Gerüche

Problem	Mögliche Ursachen	Lösung
Die Kühl-/ Gefrierkombination riecht schlecht	• Verdorbene Lebensmittel	• Reinigen Sie die Kühl-/ Gefrierkombination und entfernen Sie die verdorbenen Lebensmittel.
	• Lebensmittel mit starkem Eigengeruch.	• Stellen Sie sicher, dass stark riechende Lebensmittel luftdicht verpackt sind.

Eisbildung

Problem	Mögliche Ursachen	Lösung
Eis um die Lüftungsöffnungen.	• Die Lüftungsöffnungen werden von Lebensmitteln verstellt.	• Stellen Sie sicher, dass keine Lebensmittel die Lüftungsöffnungen der Kühl-/ Gefrierkombination versperren.
Eis auf den Innenwänden	• Die Tür ist nicht richtig geschlossen.	• Achten Sie darauf, dass keine Lebensmittel die Tür blockieren. Reinigen Sie die Türdichtung.

Untitled-1 72 4/25/2017 12:35:05 AM

Problem	Mögliche Ursachen	Lösung
Früchte oder Gemüse sind gefroren.	• Obst und Gemüse werden in der CoolSelect+-Zone aufbewahrt und die Temperatur war zu niedrig eingestellt.	• Stellen Sie die Temperatur der CoolSelect+-Zone auf einen für Obst und Gemüse geeigneten Wert ein.

Kondensation

Problem	Mögliche Ursachen	Lösung
Kondenswasser auf den Innenwänden.	• Wenn die Tür offen steht, dringt Feuchtigkeit in die Kühl-/Gefrierkombination ein.	• Entfernen Sie die Feuchtigkeit und lassen Sie die Tür nicht längere Zeit offen stehen.
	• Lebensmittel mit hohem Feuchtigkeitsgehalt.	• Achten Sie darauf, dass die Lebensmittel luftdicht verpackt sind.

Untitled-1 73 4/25/2017 12:35:05 AM

Fehlerbehebung

Wasser/Eis (Nur Modelle mit Spender)

Problem	Mögliche Ursachen	Lösung
Der Wasserdurchsatz ist geringer als normal.	• Der Wasserdruck ist zu niedrig.	• Stellen Sie sicher, dass der Wasserdruck 20 bis 120 psi beträgt.
Die Eismaschine macht einen Summton.	• Die Eismaschine ist aktiviert, aber die Wasserzufuhr zur Kühl-/Gefrierkombination ist nicht angeschlossen.	• Schalten Sie die Eismaschine aus.
Die Eismaschine produziert kein Eis.	• Die Eismaschine ist gerade installiert worden.	• Sie müssen 12 Stunden lang warten, bis das Gerät Eis produziert.
	• Die Temperatur im Gefrierabteil ist zu niedrig.	• Stellen Sie die Temperatur im Gefrierabteil auf weniger als -18 °C oder, in warmer Umgebungsluft, -20 °C ein.
	• Die Sperre der Ausgabeeinheit ist aktiviert.	• Deaktivieren Sie die Sperre der Ausgabeeinheit.
	• Die Eismaschine ist ausgeschaltet.	• Schalten Sie die Eismaschine ein.
Es wird kein Eis ausgegeben.	• Es kann zu einem Eisstau kommen, wenn der Eisspender für eine längere Zeit (ca. 3 Wochen) nicht verwendet wird.	• Wenn Sie den Kühlschrank für eine längere Zeit nicht verwenden werden, müssen sie den Eisbehälter entleeren und die Eismaschine ausschalten.
	• Der Eisbehälter ist nicht richtig eingesetzt.	• Stellen Sie sicher, dass der Eisbehälter richtig eingesetzt ist.
	• Die Wasserleitung ist nicht richtig angeschlossen oder die Wasserversorgung ist nicht geöffnet.	• Überprüfen Sie, ob die Wasserleitung richtig angeschlossen ist. Überprüfen Sie, ob die Wassehahn geschlossen ist. 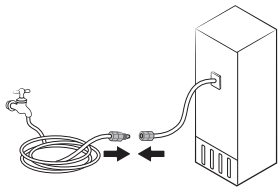

Untitled-1 74 4/25/2017 12:35:05 AM

Problem	Mögliche Ursachen	Lösung
Es wird kein Wasser ausgegeben.	• Die Wasserleitung ist nicht richtig angeschlossen oder die Wasserversorgung ist nicht geöffnet.	• Überprüfen Sie den Wasserabschluss. 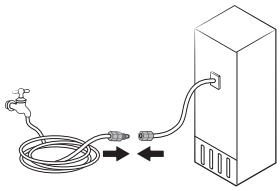
	• Die Sperre der Ausgabeeinheit ist aktiviert.	• Deaktivieren Sie die Sperre der Ausgabeeinheit.
	• Sie haben den Wasserfilter eines Drittanbieters eingesetzt.	• Verwenden Sie nur von Samsung zur Verfügung gestellte oder zugelassene Filter. • Nicht zugelassene Filtern können lecken und den Kühlschrank beschädigen.
	• Die Wasserfilteranzeige leuchtet oder blinkt.	• Ersetzen Sie den Wasserfilter. Setzen Sie nach dem Austausch den Filter unter **Kühlschrank-Manager** > **Kühlschrankeinstellungen** > **Filter** zurück.

Untitled-1 75 4/25/2017 12:35:05 AM

Fehlerbehebung

Samsung Connect

Problem	Aktion
Samsung Connect ist im App-Shop nicht zu finden.	• Die Samsung Connect-App ist für Smartphones mit Android ab Version 6.0 (Marshmallow) und iOS ab Version 9.0 erhältlich.
Die Samsung Connect-App funktioniert nicht.	• Die Samsung Connect-App ist nur für bestimmte Modelle verfügbar. • Die alte Samsung Smart Refrigerator App kann sich nicht mit Samsung Smart Home-Modellen verbinden.
Die Samsung Connect-App ist installiert, verbindet sich aber nicht mit meinem Kühlschrank.	• Sie müssen sich bei Ihrem Samsung-Konto anmelden, um die App zu nutzen. • Prüfen Sie, ob Ihr Router normal arbeitet. • Wenn Sie Ihre Kühl-/Gefrierkombination nach der Installation der Samsung Connect-App nicht mit dieser verbunden haben, müssen Sie die Verbindung über die Geräteregistrierungsfunktion der App herstellen.
Anmeldung bei der App nicht möglich.	• Sie müssen sich bei Ihrem Samsung-Konto anmelden, um die App zu nutzen. • Wenn Sie kein Samsung-Konto haben, befolgen Sie die Anweisungen der App zur Erstellung eines solchen.
Eine Fehlermeldung wird angezeigt, wenn ich versuche, meinen Kühlschrank zu registrieren.	• Easy Connection kann aufgrund der Entfernung vom Zugangspunkt oder elektrischen Umgebungsstörungen nicht verbinden. Warten Sie kurz und versuchen Sie es dann erneut.
Die Samsung Connect-App hat erfolgreich eine Verbindung zu meinem Kühlschrank hergestellt, funktioniert aber nicht.	• Beenden Sie die Samsung Connect-App und starten Sie sie neu oder trennen Sie den Router und verbinden Sie ihn erneut. • Ziehen Sie das Netzkabel der Kühl-/Gefrierkombination und stecken Sie es dann nach 1 Minute wieder ein.

Untitled-1 76 4/25/2017 12:35:05 AM

Samsung Family Hub

Problem	Aktion
Samsung Family Hub ist im App-Shop nicht zu finden.	• Die Samsung Family Hub-App läuft auf Smartphones mit Android ab Version 4.4 (KitKat) und iOS ab Version 8.0.
Anmeldung bei der App nicht möglich.	• Damit Sie die App verwenden können, müssen Sie sich bei Ihrem Samsung-Konto anmelden. • Wenn Sie noch nicht über ein Samsung-Konto verfügen, befolgen Sie die Anweisungen der App auf dem Display, um eines einzurichten.

Untitled-1 77 4/25/2017 12:35:05 AM

Fehlerbehebung

LCD

Problem	Aktion
Anschluss an den Fernseher nicht möglich.	• Diese Kühl-/Gefrierkombination kann sich nur mit Samsung Smart TVs der Serie 6400 und höher verbinden, die seit 2015 auf dem Markt sind. Bitte kontrollieren Sie zuerst den Modellnamen Ihres Fernsehgeräts. • Netzwerkverbindungen können vorübergehend ausfallen. Schalten Sie Ihren Fernseher aus und versuchen Sie es erneut.
Das Bild der Innenansicht ist verzogen oder unvollständig.	• Die Ränder der Innenansicht können ausgebeult erscheinen. Dieses Ausbeulen wird durch die konvexe Linse der Kamera verursacht. • Die Innenansicht kann aufgrund von blinden Stellen auf der linken und der rechten Seite oder aufgrund der Anordnung der Lebensmittel unvollständig sein. Achten Sie darauf, Ihre Lebensmittel vorn in die Mitte zu stellen.
Die angezeigte Messung des Kühlschrank-Managers ist nicht korrekt.	• Die dargestellten Werte können von den tatsächlichen Werten für Temperatur und Feuchtigkeit abweichen.

Untitled-1 78 4/25/2017 12:35:05 AM

Hören Sie ungewöhnliche Geräusche aus dem Kühlschrank?

Überprüfen Sie die unten stehend aufgeführten Punkte, ehe Sie den Kundendienst anrufen. Anrufe beim Service wegen normaler Geräusche werden dem Nutzer in Rechnung gestellt.

Diese Geräusche sind normal.

- Beim Ein- oder Ausschalten der Kühl-/Gefrierkombination hören Sie vom Gerät möglicherweise Geräusche wie ein Automotor, der angelassen wird. Wenn sich der Betrieb stabilisiert, gehen diese Geräusche zurück.

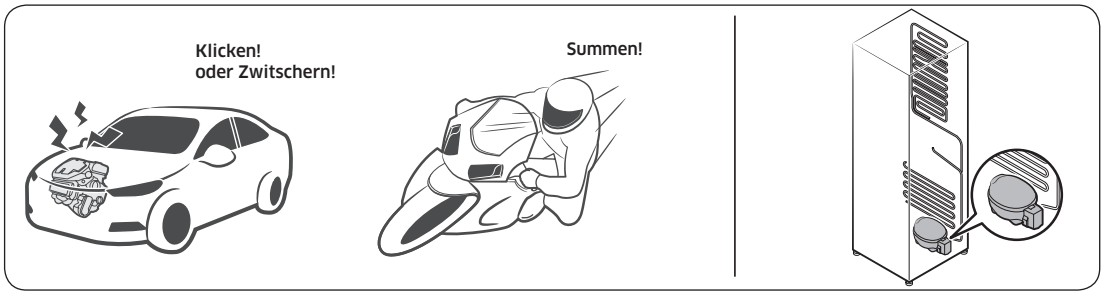

- Zu diesen Geräuschen kann es kommen, solange der Lüfter läuft. Wenn der Kühlschrank die eingestellte Temperatur erreicht, ist kein Lüftergeräusch zu hören.

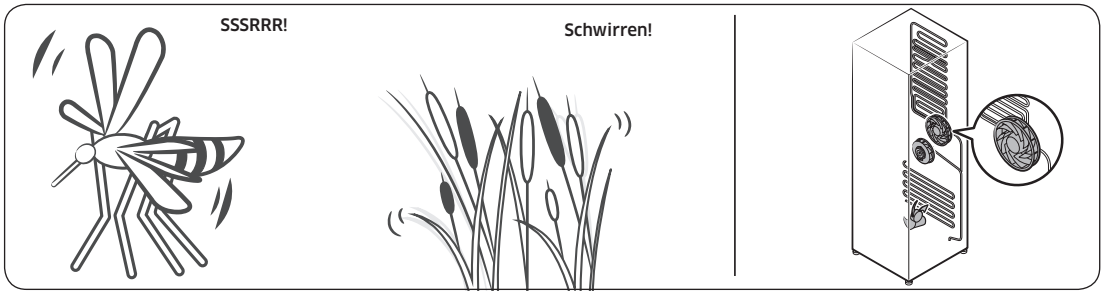

- Beim Abtauen kann Wasser auf die Abtauheizung tropfen und ein zischendes Geräusch verursachen.



Untitled-1 79
4/25/2017 12:35:05 AM

Fehlerbehebung

- Im Kühl- oder Gefrierbetrieb wird Kältemittelgas durch abgedichtete Rohre transportiert, wobei blubbernde Geräuse verursacht werden können.

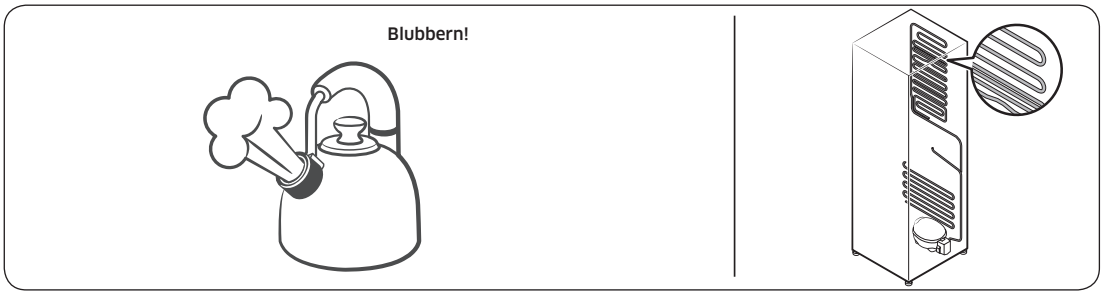

- Mit der Zunahme bzw. Abnahme der Kühlschranktemperatur ziehen sich Kunststoffteile ziehen und dehnen sich aus, wodurch Knackgeräusche entstehen. Diese Geräusche treten beim Abtauen auf, oder wenn elektronische Teile arbeiten.

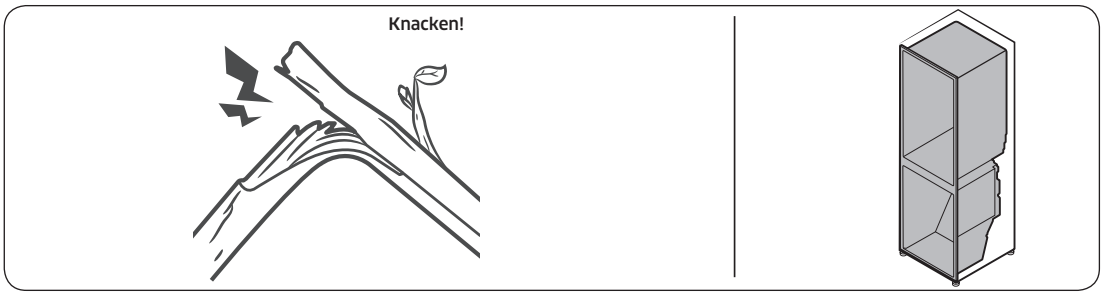

- Modelle mit Eisspender: Möglicherweise sind Summtöne zu hören, wenn sich das Wasserventil öffnet, um die Eismaschine zu füllen.
- Durch den Druckausgleich beim Öffnen und Schließen der Kühlschranktür kann ein zischendes Geräusch auftreten.

Untitled-1 80 4/25/2017 12:35:06 AM

Notizen

Notizen

Notizen

HINWEIS

Samsung Electronics erklärt hiermit, dass diese Kühl-/Gefrierkombination konform zu allen wesentlichen Anforderungen und relevanten Bestimmungen der Richtlinie 2014/53/EU ist.

Die offizielle Konformitätserklärung finden Sie unter http://www.samsung.com. Wechseln Sie zu Support > Suchunterstützung und geben Sie den Modellnamen ein.

⚠ VORSICHT

Die 5 GHz-WLAN-Funktion dieses Geräts kann nur in geschlossenen Räumen genutzt werden. Dieses Gerät kann in allen Ländern in der EU verwendet werden.

	Frequenzbereich	Senderleistung (Max)
Wi-Fi	2412 - 2472 MHz	20 dBm
	5120 - 5250 MHz	23 dBm
	5250 - 5350 MHz	20 dBm
	5470 - 5725 MHz	27 dBm
	5745 - 5825 MHz	14 dBm
Bluetooth	2402 - 2480 MHz	20 dBm

Kontakt zu Samsung

Falls Sie Fragen oder Anregungen zu Samsung-Produkten haben, freuen wir uns über Ihre Kontaktaufnahme.

Land	Kundendienst	Website
UK	0330 SAMSUNG (7267864)	www.samsung.com/uk/support
IRELAND (EIRE)	0818 717100	www.samsung.com/ie/support
GERMANY	06196 9340275 [HHP] 06196 9340224	www.samsung.com/de/support
FRANCE	01 48 63 00 00	www.samsung.com/fr/support
ITALIA	800-SAMSUNG (800.7267864)	www.samsung.com/it/support
SWITZERLAND	0800 726 78 64 (0800-SAMSUNG)	www.samsung.com/ch/support (German) www.samsung.com/ch_fr/support (French)

Untitled-1 84 4/25/2017 12:35:06 AM

Frigorifero

Manuale dell'utente

Apparecchio a libera installazione

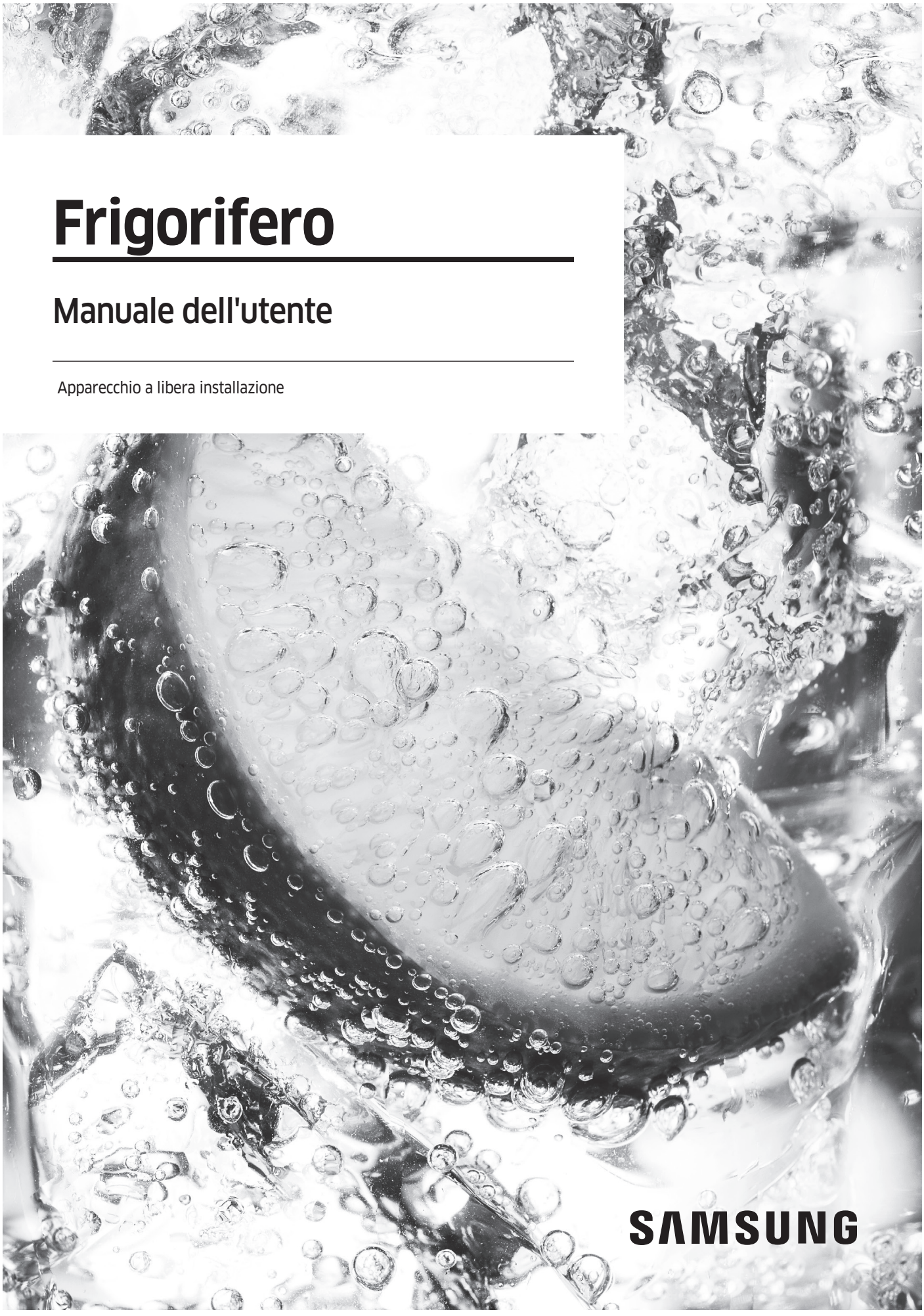

Untitled-3 1

4/25/2017 12:40:43 AM

Indice

Informazioni di sicurezza 4

Simboli di sicurezza e precauzioni importanti: 6
Simboli relativi a importanti avvertenze per il trasporto e il luogo di installazione 6
Avvertenze per installazioni critiche 7
Precauzioni per l'installazione 11
Importanti avvertenze per l'uso 11
Precauzioni per l'uso 16
Avvertenze per la pulizia 19
Importanti avvertenze per la pulizia 20
Ulteriori suggerimenti per un uso corretto 21
Consigli per risparmiare energia 22
Questo apparecchio è progettato per un uso domestico o applicazioni simili quali 22
Informazioni sul simbolo WEEE (RAEE) 23

Installazione 24

Il frigorifero in breve 24
Rimozione della porta per facilitare il passaggio 26
Passaggi di installazione 33

Funzionamento 40

Interfaccia utente 40
Samsung Connect 49
Raccomandazioni per il riconoscimento vocale 52
Samsung Family Hub 52
Funzioni speciali 54

Manutenzione 59

Pulizia e manutenzione 59
Pulizia 63
Sostituzione 64

Untitled-3 2 4/25/2017 12:40:43 AM

Risoluzione dei problemi 67

Generale 67
Samsung Connect 72
Samsung Family Hub 73
LCD 74
Si avvertono rumori anomali provenire dal frigorifero? 75

Untitled-3 3 4/25/2017 12:40:43 AM

Informazioni di sicurezza

- Prima di utilizzare il nuovo frigorifero Samsung, leggere completamente questo manuale in modo da conoscerne le caratteristiche e le funzioni così da utilizzare l'apparecchio in modo sicuro ed efficiente.
- Questo apparecchio non è inteso per l'uso da parte di persone (bambini inclusi) che abbiano ridotte capacità fisiche, sensoriali o mentali, o siano prive di esperienza o conoscenza, a meno che siano state fornite loro istruzioni per l'uso da parte di una persona responsabile della loro sicurezza o che sovrintenda all'uso dell'apparecchio.
- Questo apparecchio può essere utilizzato da bambini di età superiore agli 8 anni e da persone con ridotte capacità fisiche, sensoriali o mentali o senza esperienza o conoscenza del prodotto solo sotto la supervisione di una persona responsabile o nel caso in cui abbiano ricevuto informazioni specifiche sull'uso sicuro dell'apparecchio e ne abbiano compreso i rischi ad esso associati. Non consentire ai bambini di giocare con l'apparecchio. La pulizia e la manutenzione dell'apparecchio non devono essere eseguite da bambini senza la supervisione di un adulto.
- Le avvertenze e le importanti istruzioni di sicurezza riportate in questo manuale non coprono tutte le possibili condizioni e situazioni che possono verificarsi. E' responsabilità dell'utente utilizzare l'apparecchio con buonsenso, prestando la massima attenzione e cura in fase di installazione, manutenzione e funzionamento.
- Poiché le seguenti istruzioni operative coprono i vari modelli disponibili, le caratteristiche del frigorifero possono differire da quelle descritte in questo manuale e non tutti i simboli di avvertenza possono essere applicabili. In caso di dubbi o domande rivolgersi al centro assistenza di zona o visitare il sito www.samsung.com per reperire le informazioni necessarie.

Untitled-3 4 4/25/2017 12:40:43 AM

- Come refrigerante vengono utilizzati i gas R-600a o R-134a. Controllare l'etichetta del compressore sul retro dell'apparecchio e l'etichetta della potenza nominale all'interno del frigorifero per individuare il tipo di refrigerante utilizzato. Se il prodotto contiene gas infiammabile (refrigerante R-600a), contattare l'ente locale preposto per lo smaltimento sicuro di questo prodotto.
- Per evitare la possibile formazione di una miscela di aria e gas infiammabile, in caso di una perdita nel circuito di raffreddamento, la dimensione del locale in cui viene installato il prodotto deve essere adeguata alla quantità di refrigerante utilizzato.
- Non attivare mai un apparecchio che mostri chiari segni di danni. In caso di dubbi, consultare il rivenditore. La dimensione del locale deve essere calcolata considerando 1 m^3 di spazio per ogni 8 g di refrigerante R-600a contenuto nell'apparecchio. La quantità di refrigerante utilizzata nell'apparecchio è indicata nella targhetta identificativa all'interno dell'unità.
- Eventuali schizzi di refrigerante fuoriuscito dalle tubazioni possono provocare incendio o lesioni oculari. In caso di perdita di refrigerante dalle tubazioni, evitare il contatto del prodotto con fiamme libere o qualsiasi altra fonte infiammabile e ventilare immediatamente il locale.
  - La mancata osservanza di questa precauzione può causare un incendio o una esplosione.
- L'esecuzione autonoma della manutenzione di questo apparecchio può essere pericolosa; per esigenze di manutenzione, rivolgersi ad un Centro autorizzato.

Untitled-3 5 4/25/2017 12:40:43 AM

Informazioni di sicurezza

Simboli di sicurezza e precauzioni importanti:

Seguire le istruzioni per la sicurezza riportate in questo manuale. Questo manuale utilizza la seguente simbologia di sicurezza.

⚠ AVVERTENZA

Pericoli o pratiche non sicure che possono causare **lesioni personali gravi e/o danni alla proprietà, o causare la morte**.

⚠ ATTENZIONE

Pericoli o pratiche non sicure che possono causare **lesioni personali gravi e/o danni alla proprietà**.

NOTA

Informazioni utili che aiutano l'utente a comprendere o beneficiare dell'uso del frigorifero.

Questi simboli di avvertenza hanno lo scopo di prevenire lesioni personali.

Seguire attentamente le istruzioni ad essi associate.

Una volta letto, si raccomanda di conservare il manuale in un luogo sicuro per future consultazioni.

Simboli relativi a importanti avvertenze per il trasporto e il luogo di installazione

⚠ AVVERTENZA

- Durante il trasporto e l'installazione dell'apparecchio, prestare attenzione a non danneggiare alcuna parte del circuito refrigerante.
  - Una perdita di refrigerante dalla tubazione può infiammarsi o causare lesioni oculari. Se si rileva una perdita, evitare l'uso di fiamme libere o potenziali fonti di accensione nei pressi e aerare il locale per alcuni minuti.

Untitled-3 6 4/25/2017 12:40:43 AM

- Questo apparecchio contiene come refrigerante una minima quantità di isobutano (R-600a), il quale, nonostante sia un gas naturale a basso impatto ambientale, è comunque combustibile. Durante il trasporto e l'installazione dell'apparecchio, prestare attenzione a non danneggiare alcuna parte del circuito refrigerante.

• Durante il trasporto e l'installazione del frigorifero, non toccare il tubo dell'acqua posizionato sul retro.
  - Ciò potrebbe danneggiare il frigorifero e impedire l'uso del dispenser dell'acqua.

Avvertenze per installazioni critiche

⚠ AVVERTENZA

• Non installare il frigorifero in un luogo umido o dove possa entrare a contatto con acqua.
  - L'usura del rivestimento isolante delle parti elettriche può causare scariche elettriche o un incendio.
• Non collocare il frigorifero in una posizione esposta alla luce solare diretta o al calore di stufe, radiatori o altri apparecchi di riscaldamento.
• Non collegare più apparecchi a una presa multipla. Il frigorifero deve essere sempre collegato a una presa elettrica separata in grado di sostenere una tensione corrispondente a quanto riportato sull'etichetta apposto sul frigorifero.
  - Ciò consente di ottenere le migliori prestazioni e prevenire il sovraccarico dell'impianto domestico che potrebbe causare un incendio a causa del surriscaldamento dei cavi.
• Se la presa elettrica è allentata, non inserire la spina.
  - Rischio di incendio o scariche elettriche.
• Non utilizzare un cavo con evidenti segni di usura o abrasione lungo il rivestimento o alle estremità.

Untitled-3 7 4/25/2017 12:40:44 AM

Informazioni di sicurezza

- Non piegare eccessivamente il cavo di alimentazione né posizionarvi sopra oggetti pesanti.
- Non piegare o tirare eccessivamente il cavo di alimentazione.
- Non torcere o annodare il cavo di alimentazione.
- Non agganciare il cavo elettrico a oggetti metallici, non collocarvi sopra oggetti pesanti, non far correre il cavo tra oggetti, né spingere il cavo dietro l'apparecchio.
- Durante lo spostamento del frigorifero, prestare attenzione a non schiacciare o danneggiare il cavo di alimentazione.
  - Ciò può portare a scariche elettriche o un incendio.
- Non scollegare mai l'alimentazione dal frigorifero tirando il cavo di alimentazione. Afferrare sempre la spina e tirarla verso di sé per estrarla dalla presa.
  - Un cavo danneggiato può causare un cortocircuito, un incendio o una scarica elettrica.
- Non conservare sostanze potenzialmente esplosive, come bombolette spray contenenti gas infiammabili, all'interno di questo apparecchio.
- Non installare l'apparecchio vicino ad una fonte di calore o materiale infiammabile
- Non installare l'apparecchio in un locale in cui possa verificarsi una perdita di gas.
  - Ciò può portare a scariche elettriche o un incendio.
- Questo frigorifero deve essere posizionato correttamente ed installato seguendo le istruzioni fornite in questo manuale prima dell'uso.
- Collegare la spina inserendola nella posizione corretta con il cavo rivolto verso il basso.
  - Collegando la spina elettrica al contrario, il cavo potrebbe danneggiarsi e causare scariche elettriche o un incendio.
- Accertarsi che la spina non sia schiacciata o danneggiata dal retro del frigorifero.

Untitled-3 8 4/25/2017 12:40:44 AM

- Tenere i materiali di imballaggio lontano dalla portata dei bambini.
  - Sussiste il rischio di morte a causa di soffocamento qualora un bambino inserisca la testa nei materiali da imballaggio.
- L'apparecchio deve essere posizionato in modo che la spina sia facilmente accessibile dopo l'installazione.
  - La mancata osservanza di questa precauzione può causare un incendio o scariche elettriche per dispersione di corrente.
- Non installare l'apparecchio in un locale soggetto a umidità, fumi d'olio o polvere, luce solare diretta o acqua (pioggia).
  - L'usura del rivestimento isolante delle parti elettriche può causare scariche elettriche o un incendio.
- Qualora si riscontri la presenza all'interno del frigorifero di polvere o acqua, estrarre la spina dalla presa di corrente e contattare un Centro di assistenza autorizzato Samsung.
  - In caso contrario, potrebbe verificarsi un incendio.
- Non salire sul prodotto né appoggiarvi sopra oggetti (biancheria, candele e sigarette accese, piatti, sostanze chimiche, oggetti metallici, ecc.).
  - Ciò può provocare scariche elettriche, un incendio o problemi al prodotto o lesioni personali.
- Prima di collegare alla presa di corrente per la prima volta il frigorifero è necessario rimuovere tutte le pellicole protettive.
- Sorvegliare i bambini per accertarsi che non giochino con le cerniere a scatto usate per regolare lo sportello o i fermi del tubo dell'acqua.
  - Qualora un anello di ritenuta o un fermo del tubo dell'acqua venga ingerito da un bambino, potrebbe soffocarlo. Tenere gli anelli di ritenuta ed i fermi del tubo dell'acqua fuori dalla portata dei bambini.

Untitled-3 9 4/25/2017 12:40:44 AM

Informazioni di sicurezza

- Il frigorifero deve essere collegato alla terra.
  - Accertarsi sempre che il frigorifero sia correttamente collegato alla terra prima di tentare di riparare eventuali malfunzionamenti. Eventuali dispersioni di corrente possono provocare serie scariche elettriche.
- Per il collegamento a terra non utilizzare condotte del gas, linee telefoniche o altri tubi e barre che potenzialmente potrebbero fungere da parafulmini.
  - Per evitare dispersioni di corrente o scariche elettriche causate dalle dispersioni del frigorifero, collegare l'apparecchio alla terra.
  - La mancata osservanza di questa precauzione può causare scariche elettriche, incendio, esplosione o malfunzionamenti del prodotto.
- Inserire saldamente la spina nella presa di corrente. Non usare prese di corrente o cavi di alimentazione danneggiati o prese di corrente allentate.
  - Ciò può portare a scariche elettriche o un incendio.
- Qualora il cavo di alimentazione sia danneggiato, rivolgersi al costruttore o ad un Centro di assistenza per sostituirlo.
- Il fusibile del frigorifero deve essere sostituito da un tecnico qualificato o da un centro assistenza autorizzato.
  - Il mancato rispetto di questa precauzione può causare scariche elettriche o lesioni personali.

Untitled-3 10 4/25/2017 12:40:44 AM

Precauzioni per l'installazione

⚠ ATTENZIONE

- Lasciare sufficiente spazio intorno al frigorifero ed installarlo su una superficie piana e stabile.
  - Mantenere le aperture di ventilazione dell'apparecchio o della struttura a incasso libere da ostruzioni.
- Lasciare riposare l'apparecchio per circa 2 ore dopo l'installazione prima di inserire il cibo al suo interno ed accenderlo.
- Si consiglia caldamente di far eseguire l'installazione del frigorifero ad un tecnico qualificato.
  - Il mancato rispetto di questa precauzione può causare scariche elettriche, incendio, esplosione, malfunzionamenti o lesioni.
- Un carico eccessivo su una delle porte potrebbe provocare la caduta del frigorifero e causare lesioni.

Importanti avvertenze per l'uso

⚠ AVVERTENZA

- Non toccare la spina elettrica con le mani bagnate.
  - La mancata osservanza di questa precauzione può causare una scarica elettrica.
- Non collocare alcun oggetto sopra il frigorifero.
  - Durante l'apertura o la chiusura della porta, un articolo potrebbe cadere provocando lesioni o danni.
- Non inserire mani, piedi, oggetti metallici (per esempio spiedini, ecc.) sul fondo o sul retro del frigorifero.
  - La mancata osservanza di questa precauzione può causare scariche elettriche o lesioni.
  - I bordi taglienti possono causare lesioni.

Untitled-3 11 4/25/2017 12:40:44 AM

Informazioni di sicurezza

- Non toccare le pareti interne del freezer o i prodotti surgelati con le mani bagnate.
  - Ciò potrebbe causare il congelamento delle dita.
- Non conservare sul frigorifero contenitori pieni d'acqua.
  - In caso di fuoriuscita, l'acqua potrebbe causare scariche elettriche o un incendio.
- Non conservare all'interno del frigorifero oggetti infiammabili o sostanze volatili (benzene, diluenti, gas propano, alcol, etere, GPL e sostanze simili).
  - Il frigorifero è idoneo solo alla conservazione di alimenti.
  - La mancata osservanza di questa precauzione può causare un incendio o una esplosione.
- Sorvegliare i bambini affinché non giochino con l'apparecchio.
  - Tenere le dita lontano dalle aree di "possibile schiacciamento". Lo spazio tra le porte e la struttura è necessariamente ristretto. Prestare attenzione all'apertura delle porte in presenza di bambini.
- Non permettere ai bambini di appendersi alle porte o ai cassetti. In caso contrario, potrebbero riportare gravi lesioni.
- Non permettere ai bambini di accedere al frigorifero. Potrebbero restare intrappolati all'interno.
- Non inserire le mani nell'area inferiore sotto l'apparecchio.
  - I bordi taglienti possono causare lesioni.
- Non conservare in frigorifero prodotti medicinali, materiale scientifico o prodotti sensibili alla temperatura.
  - I prodotti che necessitano di severi controlli della temperatura non devono essere conservati in frigorifero.
- Non collocare o utilizzare apparecchiature elettriche all'interno del frigo/freezer, a meno che non siano del tipo consigliato dal produttore.
- Se si avverte un odore di medicinale o si nota del fumo uscire dall'apparecchio, staccare la spina dalla presa e chiamare il Centro assistenza Samsung Electronics.

Untitled-3 12 4/25/2017 12:40:44 AM

- Se all'interno del frigorifero è penetrata polvere o acqua, scollegare la spina dalla presa di corrente e rivolgersi al centro assistenza Samsung Electronics.
  - In caso contrario, potrebbe verificarsi un incendio.
- Non lasciare che i bambini salgano sui cassetti.
  - Il cassetto potrebbe rompersi e farli cadere.
- Non lasciare le porte del frigorifero aperte senza sorveglianza e non permettere ai bambini di entrare all'interno dell'apparecchio.
- Non lasciare che neonati o bambini penetrino all'interno del vano frigo o dei cassetti.
  - In caso contrario, potrebbero riportare lesioni o morire per soffocamento.
- Non riempire eccessivamente il frigorifero.
  - L'apertura dello sportello potrebbe provocare la caduta di un prodotto causando lesioni personali o danni materiali.
- Non spruzzare sostanze volatili come per esempio insetticidi sulla superficie dell'apparecchio.
  - Oltre ad essere dannosi per l'uomo, possono causare scariche elettriche, incendio o malfunzionamenti.
- Non inserire mai le dita o altri oggetti nel foro del dispenser dell'acqua, nel comparto e nel foro di uscita del ghiaccio.
  - Ciò potrebbe causare lesioni personali o danni materiali.
- Non utilizzare né collocare sostanze sensibili alla temperatura, come ad esempio spray e oggetti infiammabili, ghiaccio secco, farmaci o sostanze chimiche vicino o dentro il frigorifero.
- Non utilizzare un asciugacapelli per asciugare l'interno del frigorifero. Non inserirvi candele accese per eliminare i cattivi odori.
  - Ciò può portare a scariche elettriche o un incendio.

Untitled-3 13 4/25/2017 12:40:44 AM

Informazioni di sicurezza

- Riempire il serbatoio dell'acqua, il vassoio del ghiaccio ed i cubetti di ghiaccio solo con acqua potabile (acqua minerale o purificata).
  - Non riempire il serbatoio con tè, succhi di frutta o bevande energetiche, in caso contrario il frigorifero potrebbe subire danni.
- Non salire sul prodotto né appoggiarvi sopra oggetti (biancheria, candele e sigarette accese, piatti, sostanze chimiche, oggetti metallici, ecc.). Ciò può provocare scariche elettriche, un incendio o problemi al prodotto o lesioni personali. Non appoggiare sull'apparecchio contenitori pieni di acqua.
  - In caso di fuoriuscita, l'acqua potrebbe causare scariche elettriche o un incendio.
- Per accelerare il processo di sbrinamento, non utilizzare dispositivi meccanici o altri mezzi diversi da quelli consigliati dal costruttore.
- Non danneggiare il circuito refrigerante.
- Non guardare direttamente la lampadina LED per un lungo periodo di tempo.
  - In caso contrario i raggi ultravioletti potrebbero causare un affaticamento della vista.
- Non inserire i ripiani alla rovescia. I fine corsa dei ripiani non funzionerebbero.
  - Ciò potrebbe causare lesioni personali causate dalla caduta dei ripiani in vetro.
- Tenere le dita lontano dalle aree di "possibile schiacciamento". Lo spazio tra le porte e la struttura è necessariamente ristretto. Prestare attenzione all'apertura delle porte in presenza di bambini.
- Se si rileva una perdita di gas, evitare l'uso di fiamme libere o potenziali fonti di accensione nei pressi e aerare il locale per alcuni minuti.
  - Non toccare né l'apparecchio né il cavo di alimentazione.
  - Non utilizzare ventilatori o aspiratori elettrici.
  - Una scintilla può causare una esplosione o un incendio.

Untitled-3 14 4/25/2017 12:40:44 AM

- Utilizzare solo lampade LED fornite dal costruttore o dal centro assistenza.
- Riporre le bottiglie una vicina all'altra nel medesimo scomparto in modo che non possano cadere all'apertura della porta.
- Questo prodotto è inteso solo per la conservazione di alimenti in ambito domestico.
- Non inserire mai le dita o altri oggetti nel foro del dispenser dell'acqua, nel comparto e nel foro di uscita del ghiaccio.
  - Ciò potrebbe causare lesioni personali o danni materiali.
- Non tentare di riparare, disassemblare o modificare l'apparecchio autonomamente.
- Eventuali modifiche non autorizzate possono provocare problemi di corretto funzionamento. Per ripristinare eventuali modifiche non autorizzate, verranno addebitati i costi delle parti di ricambio e della manodopera necessaria per la loro sostituzione.
- Non utilizzare fusibili diversi (quali cavi di rame, acciaio, ecc) diversi dai fusibili standard.
- Se l'apparecchio deve essere riparato o reinstallato, rivolgersi al più vicino centro di assistenza.
  - Il mancato rispetto di questa precauzione può causare scariche elettriche, incendio, malfunzionamenti del prodotto o lesioni.
- Se una lampadina a LED interna o esterna si brucia, contattare l'assistenza.
- Qualora si avverta un odore di medicinale o si noti del fumo uscire dall'apparecchio, staccare la spina dalla presa e chiamare un Centro di assistenza Samsung Electronics.
  - Il mancato rispetto di questa precauzione può causare scariche elettriche o un incendio.
- Prima di sostituire le lampadine interne del frigorifero, scollegare l'apparecchio dalla presa elettrica.
  - In caso contrario, vi è il rischio di scariche elettriche.

Untitled-3 15 4/25/2017 12:40:44 AM

Informazioni di sicurezza

- In caso di difficoltà nella sostituzione di una lampadina non a LED, rivolgersi ad un Centro di assistenza Samsung.
- Se il prodotto è dotato di lampadine LED, non disassemblare l'assieme coprilampada/lampada LED autonomamente.
  - Contattare un Centro di assistenza Samsung.
- Inserire saldamente la spina nella presa di corrente.
- Non utilizzare spine, prese di corrente o cavi di alimentazione danneggiati.
  - Ciò può portare a scariche elettriche o un incendio.

Precauzioni per l'uso

⚠ ATTENZIONE

- Non congelare nuovamente cibi già scongelati. Non posizionare bevande gassate o effervescenti nel comparto del freezer. Non inserire bottiglie o bicchieri nel freezer.
  - Quando il contenuto ghiaccia infatti il vetro potrebbe rompersi provocando lesioni personali.
- Usare solo la macchina del ghiaccio fornita insieme al frigorifero.
- Collegare la mandata dell'acqua solo ad una sorgente di acqua potabile. Perché la macchine del ghiaccio funzioni correttamente la pressione dell'acqua deve essere compresa tra 20 e 125 psi (138 ~ 862 kPa). In caso di una prolungata assenza da casa (ad esempio in vacanza) e qualora non si desideri usare il dispenser dell'acqua o del ghiaccio, chiudere la valvola di mandata dell'acqua.
  - In caso contrario potrebbero verificarsi perdite d'acqua.
- In caso di un prolungato inutilizzo del frigorifero (3 o più settimane) vuotarlo, compreso la vaschetta di raccolta del ghiaccio, scollegarlo dalla presa di corrente, chiudere la valvola di mandata dell'acqua, asciugare l'umidità residua dalle pareti interne del frigorifero e lasciare le porte aperte al fine di prevenire eventuali odori e muffa.

Untitled-3 16 4/25/2017 12:40:44 AM

- Per ottenere le migliori prestazioni dal prodotto:
  - Non collocare alimenti davanti alle aperture di ventilazione sul retro del frigorifero per evitare di ostruire la circolazione dell'aria all'interno del frigorifero.
  - Avvolgere i cibi adeguatamente o riporli in contenitori sottovuoto prima di conservarli nel frigorifero.
  - Non collocare bicchieri, bottiglie o bevande gassate nel freezer. Essi possono ghiacciare e rompersi. I contenitori di vetro rotti possono provocare lesioni.
  - Rispettare i tempi di conservazione massimi e le date di scadenza degli alimenti congelati.
  - Non è necessario scollegare il frigorifero dalla presa di corrente se si prevede di non utilizzare l'apparecchio per meno di tre settimane. Qualora l'assenza sia maggiore di tre settimane, rimuovere tutto il cibo ed il ghiaccio dalla vaschetta di raccolta, scollegarlo dalla presa di corrente, chiudere la valvola di mandata dell'acqua, asciugare l'umidità residua dalle pareti interne del frigorifero e lasciare le porte aperte al fine di prevenire eventuali odori e muffa.
- Non collocare bicchieri, bottiglie o bevande gassate nel freezer.
  - Questi contenitori potrebbero congelarsi e rompersi, provocando lesioni.
- Non posizionare bevande gassate o effervescenti nel comparto del freezer. Non inserire bottiglie o bicchieri nel freezer.
  - Durante il surgelamento del contenuto, il vetro potrebbe rompersi e causare lesioni personali e danni materiali.
- Garanzia di assistenza e modifiche.
  - Eventuali modifiche eseguite da terzi su questo apparecchio non saranno coperte dalla garanzia Samsung, inoltre Samsung non potrà essere ritenuta responsabile per problemi di sicurezza e danni risultanti da modifiche eseguite da terzi.

Untitled-3 17 4/25/2017 12:40:44 AM

Informazioni di sicurezza

- Non ostruire le aperture di ventilazione situate all'interno del frigorifero.
  - Se le aperture di ventilazione sono ostruite, per esempio da un sacchetto di plastica, il frigorifero potrebbe raffreddarsi eccessivamente. Se il periodo di raffreddamento è troppo lungo, il filtro dell'acqua potrebbe rompersi e causare una perdita d'acqua.
- Usare solo la macchina del ghiaccio fornita insieme al frigorifero.
- Asciugare all'interno l'umidità in eccesso e lasciare le porte aperte.
  - In caso contrario, all'interno possono svilupparsi cattivi odori e muffe.
- Se il frigorifero viene scollegato dalla presa elettrica, attendere almeno cinque minuti prima di collegarlo nuovamente.
- In caso di un prolungato inutilizzo del frigorifero (3 o più settimane) vuotarlo, compreso la vaschetta di raccolta del ghiaccio, scollegarlo dalla presa di corrente, chiudere la valvola di mandata dell'acqua, asciugare l'umidità residua dalle pareti interne del frigorifero e lasciare le porte aperte al fine di prevenire eventuali odori e muffa.
- Se il frigorifero entra a contatto con l'acqua, scollegare la spina di alimentazione dalla presa di corrente e contattare il centro assistenza Samsung Electronics.
- Non urtare o applicare una forza eccessiva sulle superfici in vetro.
  - La rottura del vetro può provocare lesioni personali e/o danni alla proprietà.
- Riempire il serbatoio dell'acqua e le vaschette dei cubetti di ghiaccio con acqua potabile (acqua dall'acquedotto, acqua minerale o purificata).
  - Non riempire il serbatoio con tè o bevande sportive. Ciò potrebbe danneggiare il frigorifero.
- Se sull'apparecchio è stata versata dell'acqua, contattare il più vicino centro di assistenza.
  - Sussiste il rischio di incendio o di scariche elettriche.

Untitled-3 18 4/25/2017 12:40:44 AM

Avvertenze per la pulizia

⚠ ATTENZIONE

- Non spruzzare acqua direttamente sull'interno o l'esterno del frigorifero.
  - Pericolo di scariche elettriche o incendi.
- Non utilizzare un asciugacapelli per asciugare l'interno del frigorifero.
- Non collocarvi candele accese per eliminare i cattivi odori.
  - Ciò può portare a scariche elettriche o un incendio.
- Non spruzzare prodotti per la pulizia direttamente sul display.
  - Le lettere stampate sul display potrebbero non essere più visibili.
- Se sostanze estranee, per esempio acqua, penetrano all'interno dell'apparecchio, scollegare la spina di alimentazione e rivolgersi al più vicino centro di assistenza.
  - Il mancato rispetto di questa precauzione può causare scariche elettriche o un incendio.
- Usare un panno morbido e pulito per rimuovere eventuali sostanze estranee o polvere dai contatti della spina del cavo di alimentazione. Non utilizzare un panno bagnato o umido durante la pulizia della presa.
  - In caso contrario, sussiste il pericolo di scariche elettriche o incendi.
- Non pulire l'apparecchio spruzzandovi direttamente sopra acqua.
- Non usare benzene, diluenti o prodotti per la pulizia quali Clorox o a base di cloruro.
  - L'uso di questi prodotti potrebbe danneggiare la superficie dell'apparecchio e causare un incendio.
- Prima di eseguire la pulizia o la manutenzione dell'apparecchio, scollegare la spina dalla presa di corrente.
  - Il mancato rispetto di questa precauzione può causare scariche elettriche o un incendio.

Untitled-3 19 4/25/2017 12:40:44 AM

Informazioni di sicurezza

Importanti avvertenze per la pulizia

⚠ AVVERTENZA

- Si raccomanda di smaltire e riciclare i materiali di imballaggio di questo prodotto secondo quanto previsto dalle norme vigenti.
- Verificare l'integrità delle tubazioni sul retro dell'apparecchio prima di smaltirlo.
- Come refrigerante vengono utilizzati i gas R-600a o R-134a. Controllare l'etichetta del compressore sul retro dell'apparecchio e l'etichetta della potenza nominale all'interno del frigorifero per individuare il tipo di refrigerante utilizzato. Se il prodotto contiene gas infiammabile (refrigerante R-600a), contattare l'ente locale preposto per lo smaltimento sicuro di questo prodotto.
- Per lo smaltimento di questo prodotto o di altri frigoriferi, rimuovere le porte, le guarnizioni e le chiusure delle porte in modo che bambini o animali non possano rimanere intrappolati all'interno. Sorvegliare i bambini affinché non giochino con l'apparecchio. Se i bambini rimangono intrappolati all'interno dell'apparecchio, possono morire per soffocamento.
  - Se un bambino, giocando, rimane intrappolato all'interno dell'apparecchio potrebbe ferirsi e morire per soffocamento.
- L'isolante utilizzato è il ciclopentano. I gas contenuti nel materiale isolante richiedono speciali procedure di smaltimento. Contattare l'autorità locale competente per informazioni sul corretto smaltimento di questo prodotto.
- Tenere tutti i materiali di imballaggio lontano dalla portata dei bambini, poiché possono essere pericolosi.
  - Qualora un bambino inserisca la testa in uno di essi, potrebbe soffocare.

Untitled-3 20 4/25/2017 12:40:44 AM

Ulteriori suggerimenti per un uso corretto

- In caso di interruzione di corrente, chiamare la compagnia elettrica locale e chiedere il tempo previsto per il ripristino dell'elettricità.
  - La maggior parte delle interruzioni elettriche ripristinate in una o due ore non hanno alcuna influenza sulla temperatura interna del frigorifero. Tuttavia, durante l'interruzione di corrente limitare al minimo l'apertura del frigorifero.
  - Se l'interruzione di corrente si protrae per oltre 24 ore, rimuovere tutti i surgelati dal freezer.
- Il frigorifero potrebbe funzionare in modo costante (i cibi surgelati possono sciogliersi o le temperature del reparto dei surgelati possono innalzarsi troppo) se posizionato a lungo in un luogo dove la temperatura dell'aria è costantemente inferiore alle temperature operative per le quali il frigorifero è stato progettato.
- La conservazione in frigorifero di alcuni alimenti particolari può comportarne un deterioramento a causa delle loro proprietà intrinseche.
- L'apparecchio è di tipo "frost free"; ciò significa che non è necessario sbrinarlo manualmente poiché tale operazione è automatica. Tale operazione verrà effettuata automaticamente.
- L'aumento di temperatura per lo sbrinamento è conforme ai requisiti ISO. Per prevenire un inopportuno aumento della temperatura dei cibi surgelati durante lo sbrinamento dell'apparecchio, conservare i cibi congelati in appositi involucri.
- Non congelare nuovamente cibi già scongelati.
- La temperatura di comparti o sezioni a due stelle, contrassegnati dal simbolo (**), è lievemente superiore rispetto a quella di altri comparti freezer.

  La posizione delle sezioni e dei comparti a due stelle può variare pertanto fare riferimento alle istruzioni e/o alle condizioni di vendita.

Untitled-3 21 4/25/2017 12:40:44 AM

Informazioni di sicurezza

Consigli per risparmiare energia

- Installare l'apparecchio in un luogo fresco, asciutto e dotato di adeguata ventilazione. Accertarsi che non sia esposto a luce solare diretta e non sia installato vicino a una fonte diretta di calore (un calorifero, ad esempio).
- Si raccomanda di non ostruire le ventole e le griglie di ventilazione per garantire l'efficienza energetica.
- Lasciare che il cibo caldo si raffreddi prima di riporlo nell'apparecchio.
- Per scongelare i surgelati, collocarli in frigorifero. Le basse temperature dei surgelati consentono inoltre di rinfrescare ulteriormente gli alimenti presenti in frigorifero.
- Nel riporre o estrarre gli alimenti, non tenere per molto tempo la porta aperta. Minore è il tempo in cui viene lasciata aperta la porta, minore sarà la quantità di brina accumulata all'interno del freezer.
- Si consiglia di installare il frigorifero mantenendo dello spazio sul retro e sui lati. Ciò consentirà di ridurre sia il consumo energetico sia il costo della bolletta elettrica.
- Per i migliori risultati in termini di efficienza energetica, tenere tutti gli accessori interni quali cestelli, cassetti e ripiani nella posizione indicata dal costruttore.

Questo apparecchio è progettato per un uso domestico o applicazioni simili quali

- angoli cottura per il personale di punti vendita, uffici e altri ambienti lavorativi;
- fattorie/aziende agricole e per l'uso dei clienti in hotel, motel e altri ambiti residenziali;
- ambienti di tipo bed and breakfast;
- catering e applicazioni simili non-retail.

Untitled-3 22 4/25/2017 12:40:45 AM

Informazioni sul simbolo WEEE (RAEE)

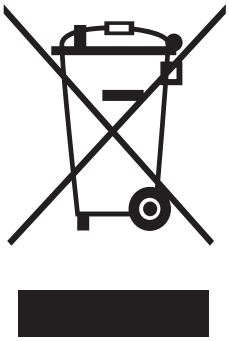

Corretto smaltimento del prodotto (rifiuti elettrici ed elettronici)

(Applicabile nei Paesi con sistemi di raccolta differenziata)

Il simbolo riportato sul prodotto, sugli accessori o sulla documentazione indica che il prodotto e i relativi accessori elettronici (quali caricabatterie, cuffia e cavo USB) non devono essere smaltiti con altri rifiuti al termine del ciclo di vita. Per evitare eventuali danni all'ambiente o alla salute causati dallo smaltimento dei rifiuti non corretto, si invita l'utente a separare il prodotto e i suddetti accessori da altri tipi di rifiuti, conferendoli ai soggetti autorizzati secondo le normative locali.

Gli utenti domestici, in alternativa alla gestione autonoma di cui sopra, potranno consegnare l'apparecchiatura che si desidera smaltire al rivenditore, al momento dell'acquisto di una nuova apparecchiatura di tipo equivalente. Presso i rivenditori di prodotti elettronici con superficie di vendita di almeno 400 m^2 è inoltre possibile consegnare gratuitamente, senza obbligo di acquisto, i prodotti elettronici da smaltire con dimensioni inferiori a 25 cm.

Gli utenti professionali (imprese e professionisti) sono invitati a contattare il proprio fornitore e verificare i termini e le condizioni del contratto di acquisto. Questo prodotto e i relativi accessori elettronici non devono essere smaltiti unitamente ad altri rifiuti commerciali.

Per informazioni sull'impegno di Samsung ai fini della salvaguardia ambientale e sugli obblighi normativi relativi a ciascun prodotto, come per esempio il REACH, vogliate visitare il sito samsung.com/uk/aboutsamsung/samsungelectronics/corporatecitizenship/data_corner.html

(Solo per i prodotti venduti nei paesi dell'Unione europea)

Untitled-3 23 4/25/2017 12:40:45 AM

Installazione

Seguire queste istruzioni con cura per garantire una corretta installazione del frigorifero ed in modo da evitare incidenti prima dell'uso.

⚠ AVVERTENZA

- Utilizzare l'apparecchio solo per lo scopo per il quale è stato prodotto, come descritto in questo manuale.
- Una eventuale assistenza deve essere eseguita da un tecnico qualificato.
- Disporre i materiali da imballaggio secondo quanto prescritto dalle vigenti normative sullo smaltimento.
- Al fine di evitare scariche elettriche, prima di effettuare una assistenza o una sostituzione, scollegare la spina dalla presa di corrente.

Il frigorifero in breve

NOTA

Le immagini effettive e le parti dei componenti forniti del frigorifero possono variare in base al modello ed al paese di acquisto.

Per ulteriori informazioni, consultare la sezione Disposizione.

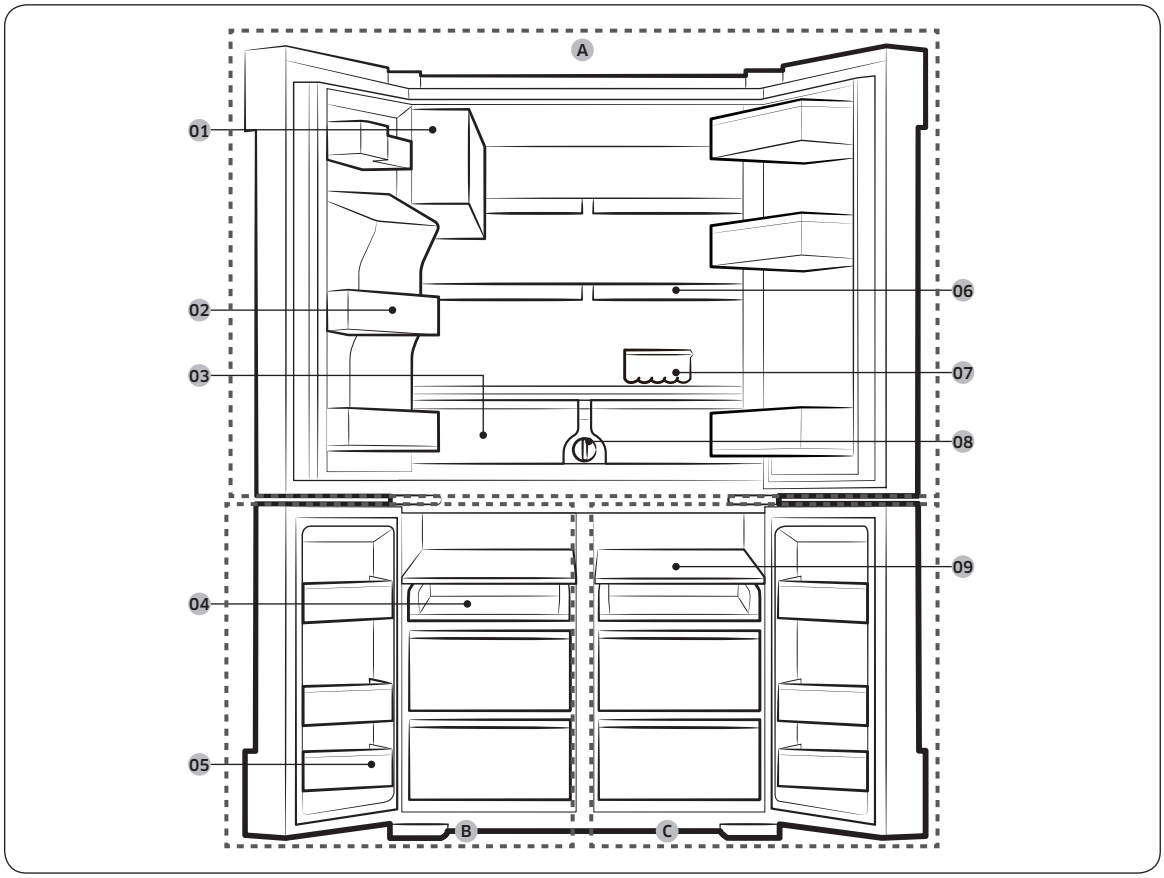

Untitled-3 24
4/25/2017 12:40:45 AM

01 Auto Ice Maker (ICE MASTER)
02 Balconcino frigo
03 Cassetti frutta e verdura
04 Ripiano scorrevole
05 Balconcino freezer
06 Ripiano multiuso
07 Portauova
08 Filtro dell'acqua
09 Ripiano freezer (ASSY SHELF FRE)

A. Frigo
B. Freezer
C. Cool Select+ (FlexZone)

* solo modelli che lo prevedono

NOTA

- Per una maggiore efficienza energetica, assicurarsi che tutti i ripiani, i cassetti ed i cestelli siano nella loro posizione originale.
- Nel chiudere una porta, assicurarsi che la sezione verticale con cerniera sia nella posizione corretta per evitare di graffiare l'altra porta.
- Se la sezione verticale con cerniera è invertita, riposizionarla correttamente e chiudere la porta.
- A volte sulla sezione verticale con cerniera può comparire della condensa.
- Se si chiude una porta con forza eccessiva, può aprirsi l'altra porta.
- Quando la porta si apre, l'interruttore di interblocco spegne automaticamente, per motivi di sicurezza, il motore della macchina del ghiaccio.
- Qualora la lampadina a LED esterna non funzioni, contattare un Centro di assistenza Samsung.

Untitled-3 25 4/25/2017 12:40:45 AM

Installazione

Rimozione della porta per facilitare il passaggio

Qualora non si riesca a far passare il frigorifero attraverso una soglia a causa delle sue dimensioni, seguire le istruzioni di seguito:

Strumenti necessari (non forniti)

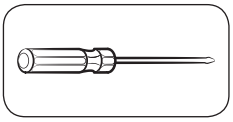

Cacciavite a croce

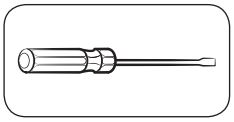

Cacciavite piatto (-)

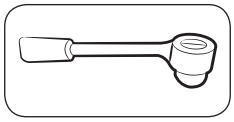

Chiave a bussola (10 mm)

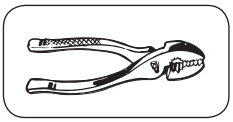

Pinze

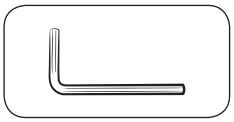

Chiave a brugola (4 mm)

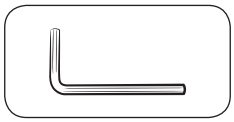

Chiave a brugola (5 mm)

Staccare le porte del frigo

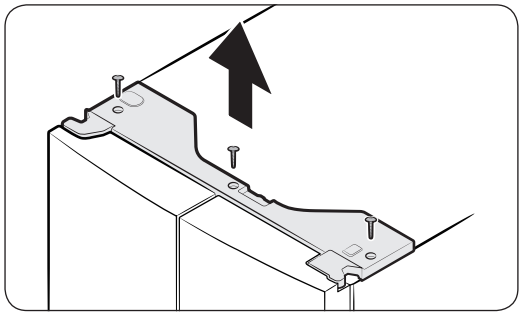

1. A porta chiusa, usare un cacciavite a croce per rimuovere le viti (x3) dal coperchio superiore. Tirare verso l'alto e rimuovere il coperchio superiore con tutti i connettori.

Untitled-3 26 4/25/2017 12:40:46 AM

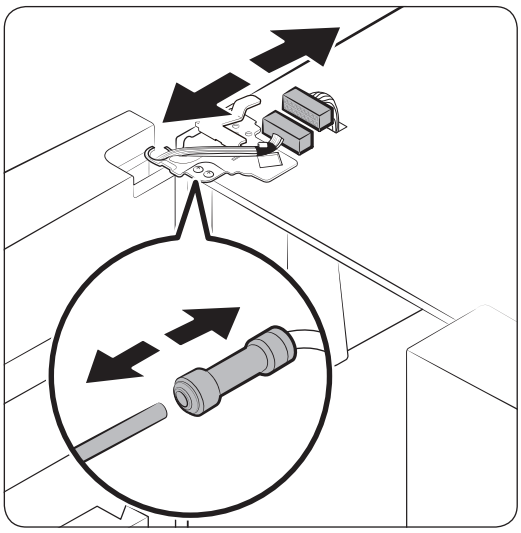

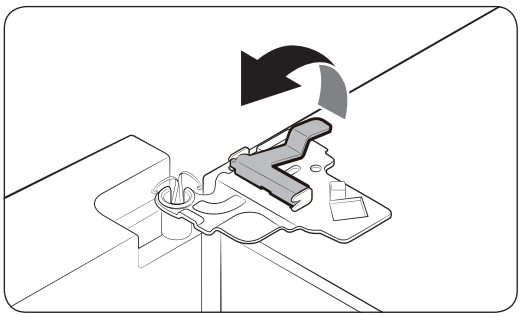

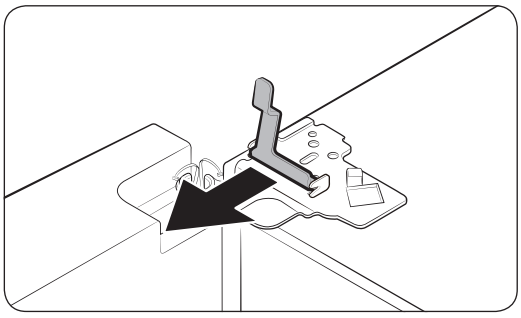

2. Scollegare i due connettori sulla porta di sinistra. La posizione dei connettori varia in base al modello.

⚠ **ATTENZIONE**

- Non rimuovere contemporaneamente entrambe le porte. Rimuovere le porte una alla volta. In caso contrario, una delle porte potrebbe cadere provocando lesioni.
- Spegnere il frigorifero prima di scollegare i connettori.

3. Scollegare il tubo dell'acqua dall'accoppiatore posto sulla porta sinistra come mostrato in figura.

4. Avvicinare il morsetto con cautela. Al fine di prevenire eventuali lesioni alle dita, non applicare una improvvisa pressione sul morsetto.

5. Tirare il morsetto vero l'alto per rimuoverlo.

Untitled-3 27 4/25/2017 12:40:46 AM

Installazione

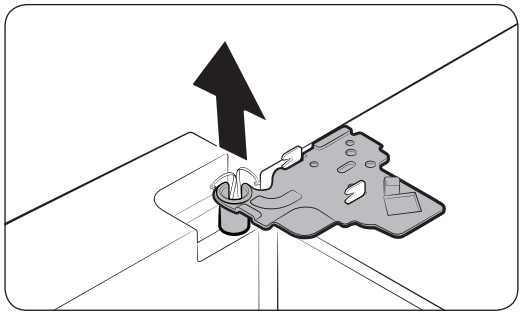

6. Aprire la porta a 90°. Trattenendo la porta, rimuovere la cerniera superiore.

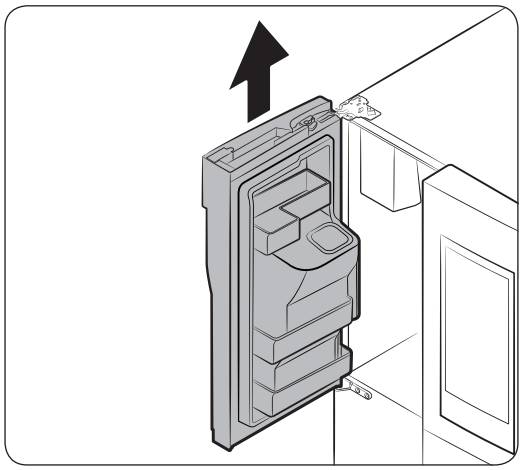

7. Sollevare delicatamente la porta verticalmente per rimuoverla. Non applicare una forza eccessiva alla porta. La porta potrebbe cadere provocando lesioni fisiche.
8. Appoggiare la porta su una superficie piana.
9. Ripetere la procedura per la seconda porta.

Smontare le porte del freezer

⚠ ATTENZIONE

- Rimuovere le porte del frigorifero prima di rimuovere quelle del freezer.
- Prestare cautela nello scollegare i connettori inferiori.

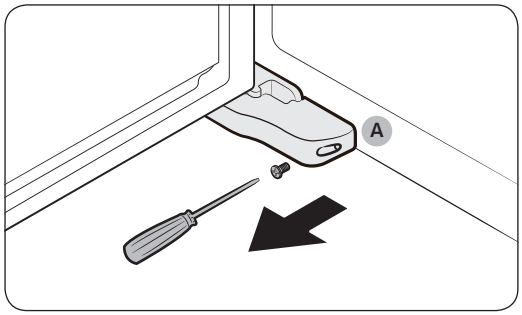

1. Tenendo la porta del freezer aperta, usare un cacciavite a croce per rimuovere la vite che trattiene il **coperchio (A)** del piedino regolabile.

Untitled-3 28 4/25/2017 12:40:47 AM

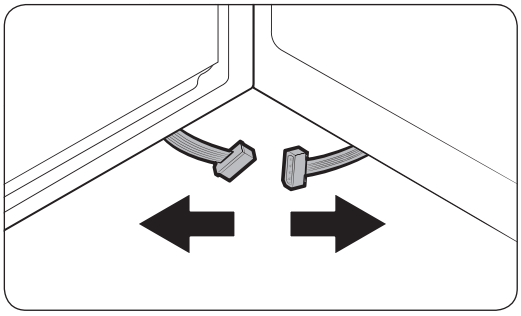

2. Quindi scollegare i connettori.

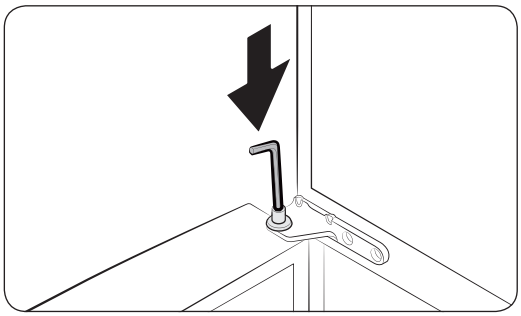

3. Individuare il perno della cerniera. Tenendo la porta con una mano, usare un cacciavite a lama piatta o una chiave per premere il perno verso il basso. Prestare attenzione a trattenere la porta con una mano in modo da prevenirne la caduta.

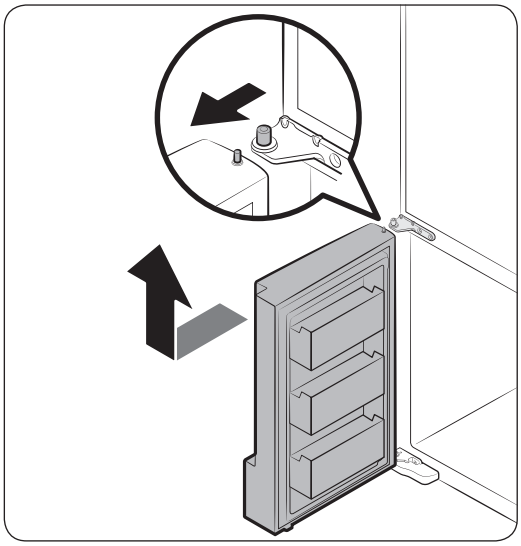

4. Per impedire il contatto con la cerniera centrale, inclinare leggermente la porta verso avanti, quindi sollevarla per estrarla.
5. Ripetere la procedura per la seconda porta.

Untitled-3 29 4/25/2017 12:40:47 AM

Installazione

Rimontaggio delle porte del freezer.

⚠ **ATTENZIONE**

- Prima di rimontare le porte, assicurarsi che tutti i connettori elettrici siano correttamente collegati.
- La porta del freezer deve essere rimontata per prima.
- Prestare attenzione a non danneggiare o pestare i cavi durante questo processo.

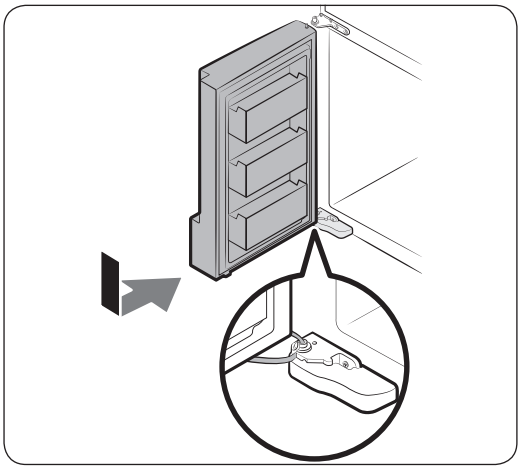

1. Inserire la porta del freezer nella cerniera inferiore spingendo la porta del freezer nella direzione indicata dalla freccia.

⚠ **ATTENZIONE**

- Prestare attenzione a non danneggiare o pestare i cavi durante questo processo.

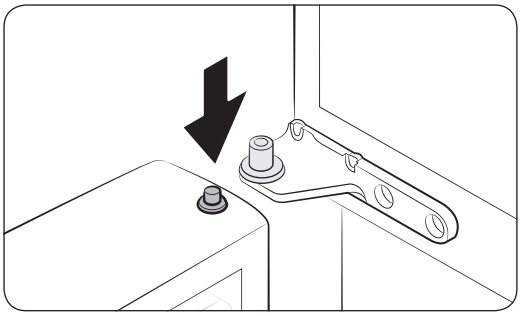

2. Premendo il perno della cerniera della porta verso il basso, reinserire la porta nella cerniera centrale.

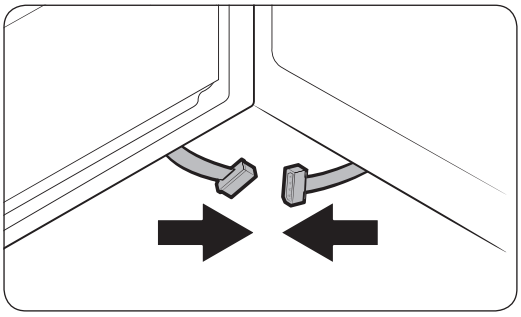

3. A porta aperta, collegare i connettori inferiori nella direzione indicata dalle frecce.

Untitled-3 30 4/25/2017 12:40:47 AM

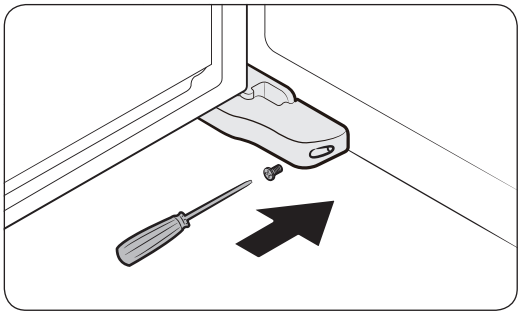

4. Agganciare il coperchio del piedino regolabile usando un cacciavite a croce (+). Prestare attenzione a non danneggiare o pestare i connettori.
5. Ripetere la procedura per la seconda porta.

Rimontaggio delle porte del frigorifero

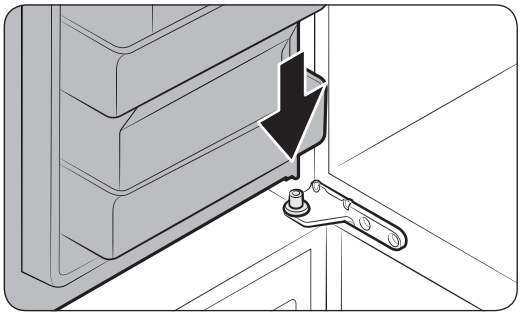

1. Tenendo la porta aperta a 90°, reinserirla nella cerniera centrale.

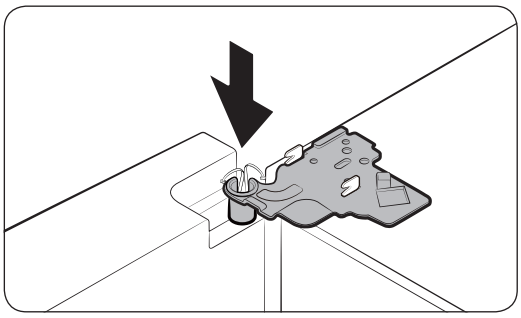

2. Portare la cerniera superiore in posizione, quindi inserirla nel foro superiore della porta.

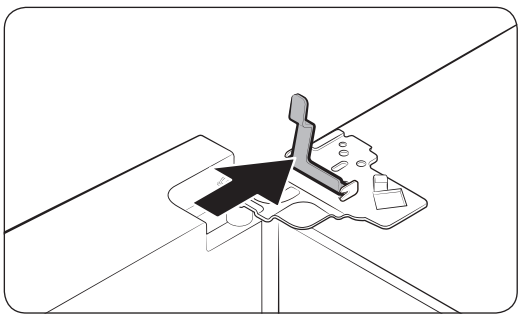

3. Inserire il fermo nella direzione della freccia.

Untitled-3 31 4/25/2017 12:40:48 AM

Installazione

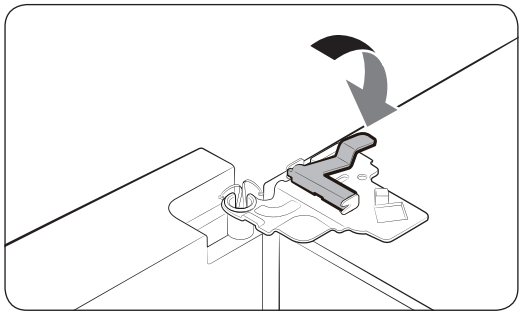

4. Tirare indietro il fermo come mostrato in figura.

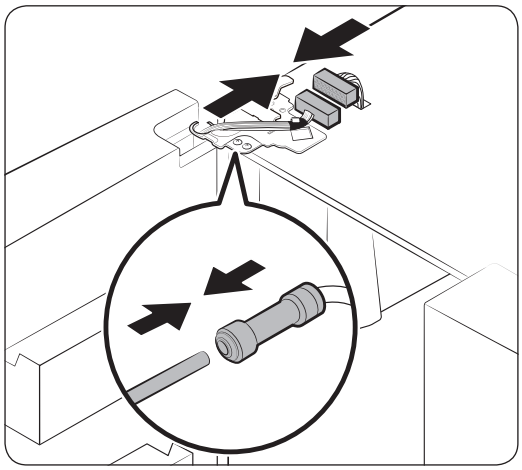

5. Collegare i connettori.

⚠ **ATTENZIONE**

- Assicurarsi che i connettori siano collegati correttamente. In caso contrario, il display non funzionerà.

6. Collegare il tubo dell'acqua.

⚠ **ATTENZIONE**

- Al fine di prevenire perdite d'acqua, assicurarsi che i fermi rossi serrino l'accoppiatore correttamente.
- Tenere i fermi fuori dalla portata dei bambini.

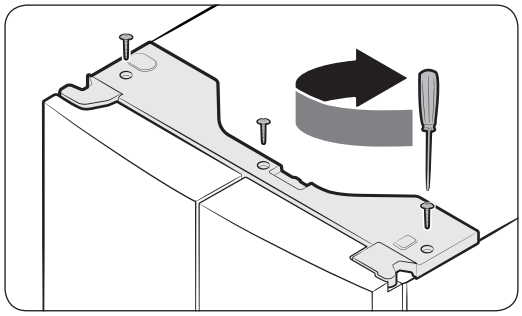

7. Ripetere la procedura per la seconda porta.

8. Montare il coperchio superiore partendo dal lato anteriore, quindi premere verso il basso il retro fino a portarlo in posizione. Quindi serrare le viti (x3).

Untitled-3 32 4/25/2017 12:40:48 AM

Passaggi di installazione

PASSAGGIO 1 Selezionare una posizione

Requisiti della posizione:

- La superficie di appoggio deve essere solida, piana e priva di moquette o tappeti in grado di ostruire la ventilazione
- Lontano dalla luce solare diretta.
- Spazio adeguato per l'apertura e la chiusura della porta
- Non deve essere esposta a fonti di calore
- Spazio per la manutenzione e l'assistenza
- Intervallo temperature: tra 10 °C e 43 °C

Temperatura di funzionamento effettivo

Il frigorifero è stato progettato per funzionare normalmente all'interno dell'intervallo di temperature indicato per la sua classe energetica.

Classe	Simbolo	Intervallo temperatura ambiente (°C)	
		IEC 62552 (ISO 15502)	ISO 8561
Temperata estesa	SN	da +10 a +32	da +10 a +32
Temperata	N	da +16 a +32	da +16 a +32
Subtropicale	ST	da +16 a +38	da +18 a +38
Tropicale	T	da +16 a +43	da +18 a +43

NOTA

Le prestazioni di raffreddamento ed il consumo energetico del frigorifero potrebbero essere influenzati dalla temperatura ambientale, la frequenza di apertura della porta e la posizione del frigorifero. Regolare la temperatura in base alle proprie necessità.

Untitled-3 33 4/25/2017 12:40:48 AM

Installazione

Spazio

Per i requisiti di spazio per l'installazione vedere le figure e la tabella sotto.

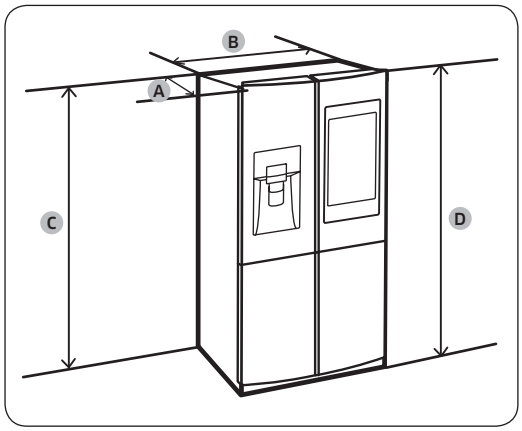

Profondità “A”	733
Larghezza “B”	908
Altezza “C”	1797
Altezza complessiva “D”	1825

(unità: mm)

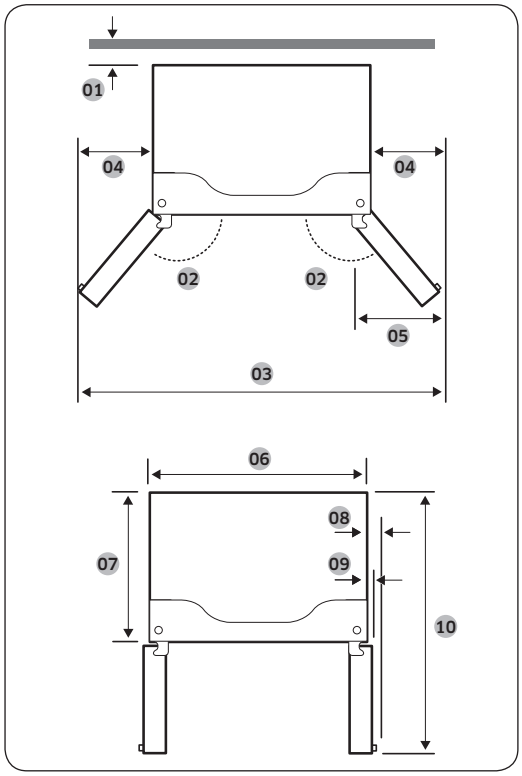

01 50 mm
02 125°
03 1515 mm
04 303 mm
05 305 mm
06 908 mm
07 610 mm
08 70 mm
09 43 mm
10 1083 mm

NOTA

Le misure riportate nella tabella sopra possono differire in base al metodo di misurazione utilizzato.

Untitled-3 34 4/25/2017 12:40:49 AM

PASSAGGIO 2 Superficie di appoggio

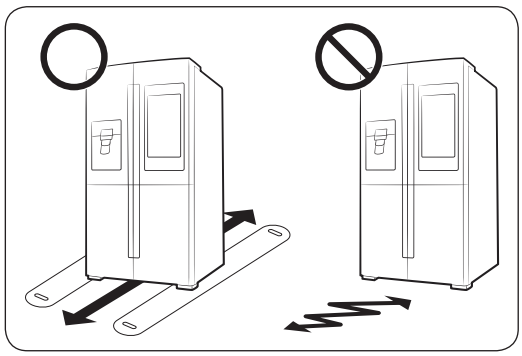

- La superficie sulla quale appoggiare il frigorifero deve essere in grado di sostenere il peso del frigorifero a pieno carico.
- Per proteggere il pavimento, inserire un listello di legno sotto ogni piedino.
- Una volta posizionato il frigorifero nella sua posizione definitiva, non spostarlo, a meno che non sia necessario, in modo da salvaguardare il pavimento. Se necessario, usare un foglio di carta spesso o del tessuto come un vecchio tappeto per facilitare lo spostamento.

NOTA

Qualora il frigorifero non passi attraverso una soglia a causa delle sue dimensioni, vedere **Rimozione della porta per facilitare il passaggio** nel capitolo **Installazione**.

PASSAGGIO 3 Regolare i piedini di appoggio

⚠ ATTENZIONE

- Il frigorifero deve essere livellato, su una superficie stabile e solida. La mancata osservanza di tale indicazione può danneggiare il frigorifero o provocare lesioni personali.
- Il livellamento del frigorifero deve essere eseguito a frigorifero vuoto. Assicurarsi che non vi sia del cibo all'interno del frigorifero.
- Per motivi di sicurezza, regolare i piedini anteriori leggermente più alti rispetto al retro.

Il frigorifero può essere livellato usando i piedini anteriori dotati di una apposita vite di regolazione del livello. Per eseguire la regolazione usare un cacciavite a lama piatta.

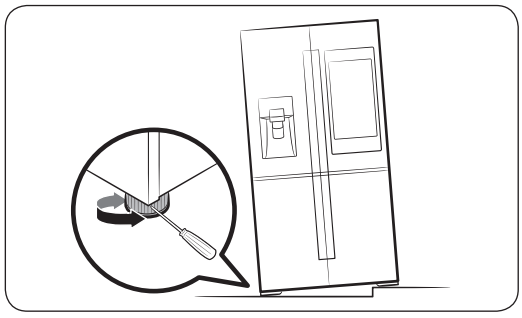

- Per regolare l'altezza del lato sinistro: Inserire il cacciavite a lama piatta nel piedino di regolazione anteriore sinistro. Ruotare il piedino in senso orario per sollevare, in senso antiorario per abbassare.
- Per regolare l'altezza del lato destro: Inserire il cacciavite a lama piatta nel piedino di regolazione anteriore destro. Ruotare il piedino in senso orario per sollevare, in senso antiorario per abbassare.

Untitled-3 35 4/25/2017 12:40:49 AM

Installazione

PASSAGGIO 4 Regolare l'altezza della porta così come lo spazio tra il frigorifero e il freezer

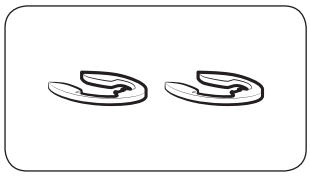

Distanziali

L'altezza della porta può essere regolata mediante gli anelli distanziali in dotazione, forniti in 4 diverse misure (1 mm, 1,5 mm, 2 mm e 2,5 mm).

Per regolare l'altezza di una porta

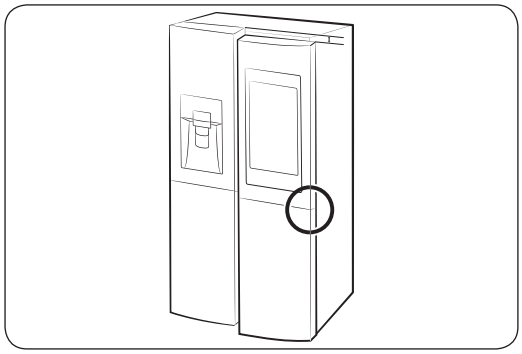

1. Controllare la differenza di altezza tra le porte, quindi sollevare e trattenere la porta inferiore.

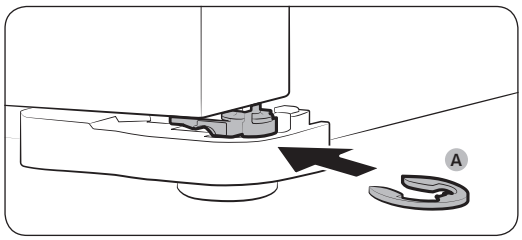

2. Inserire un **anello distanziale (A)** dello spessore opportuno tra la porta e la cerniera come mostrato in figura.

⚠ ATTENZIONE

- Inserire un solo anello distanziale a questo scopo. Inserendo infatti due o più anelli distanziali potrebbero fuoriuscire o emettere rumore di sfregamento.
- Tenere gli anelli distanziali lontano dalla portata dei bambini e conservarli per future esigenze.
- Non sollevare eccessivamente la porta. La porta potrebbe urtare e danneggiare il coperchio superiore.

Untitled-3 36 4/25/2017 12:40:49 AM

Come regolare lo spazio tra le porte

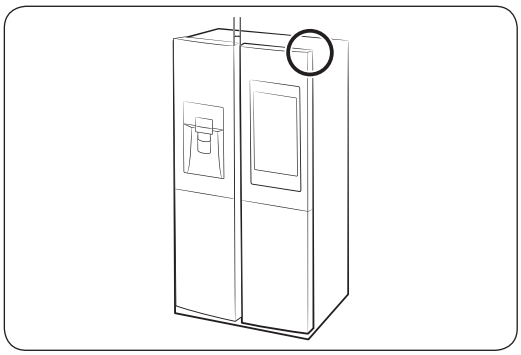

Lo spazio tra le porte può essere regolato agendo sull'apposito dado posto nell'angolo superiore destro del frigorifero.

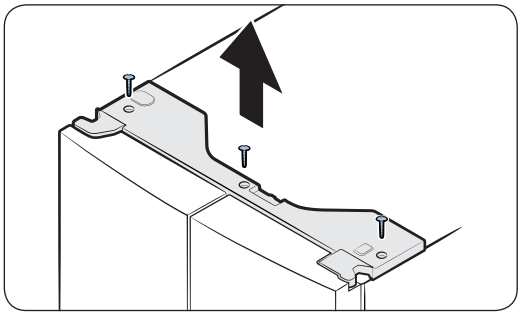

1. Tenendo la porta chiusa, usare un **cacciavite a croce** per rimuovere le 3 viti poste sul coperchio superiore con i connettori.

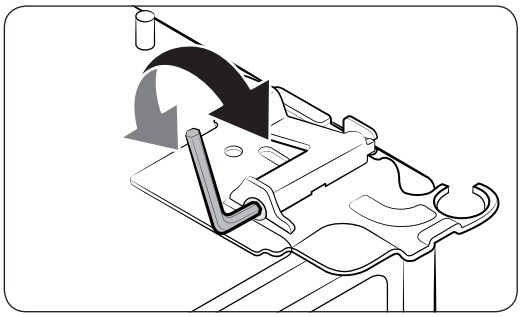

2. Usando una **brugola** da 4 mm (non fornita) correggere lo spazio tra le due porte.
   - Per aumentare lo spazio, ruotare il dado di regolazione in senso orario.
   - Per ridurre lo spazio, ruotare il dado di regolazione in senso antiorario.
3. Al termine, rimontare il coperchio superiore.

⚠ ATTENZIONE

I connettori elettrici devono rimanere intatti durante tale processo. Prestare attenzione a non schiacciare i connettori o spelare il rivestimento dei cavi.

Untitled-3 37 4/25/2017 12:40:50 AM

Installazione

PASSAGGIO 5 Collegare ad una sorgente d'acqua

⚠ ATTENZIONE

- Utilizzare il nuovo set di tubi in dotazione all'apparecchio senza riutilizzare i tubi vecchi.
- La tubazione dell'acqua deve essere collegata da un tecnico qualificato.
- La garanzia del frigorifero non copre l'installazione della tubazione dell'acqua. L'installazione della tubazione dell'acqua è considerata a carico dell'utente a meno che il costo non sia compreso nel prezzo di acquisto.
- Samsung non si assume alcuna responsabilità per l'installazione della tubazione dell'acqua. In caso di perdite di acqua, contattare l'installatore della tubazione dell'acqua.

Per collegare la mandata dell'acqua fredda alla tubazione del filtro dell'acqua

⚠ ATTENZIONE

- Assicurarsi che il tubo del filtro dell'acqua sia collegato ad una mandata di acqua potabile. Il collegamento alla mandata dell'acqua calda può causare il malfunzionamento del sistema di depurazione.

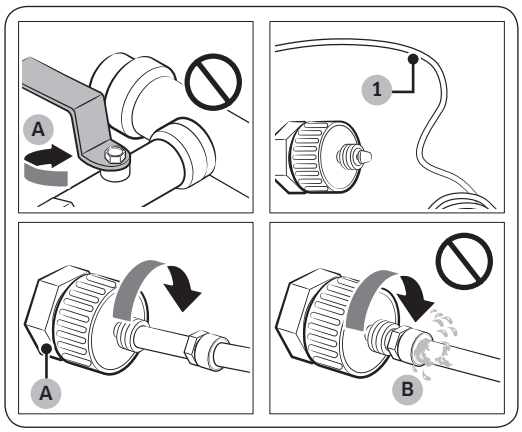

A. Chiudere la mandata dell'acqua principale

B. Nessuno spazio

1. Chiudere la mandata dell'acqua agendo sulla valvola di chiusura principale.
2. Individuare la mandata dell'acqua (1) fredda potabile.
3. Seguire le indicazioni riportate in Installazione delle tubazioni per collegare i tubi dell'acqua.
4. Al termine, aprire la valvola di chiusura della mandata principale e flussare circa 3 litri di acqua. Ciò permetterà di rimuovere eventuali impurità dalla tubazione.

Untitled-3 38 4/25/2017 12:40:50 AM

Per collegare il filtro alla tubazione

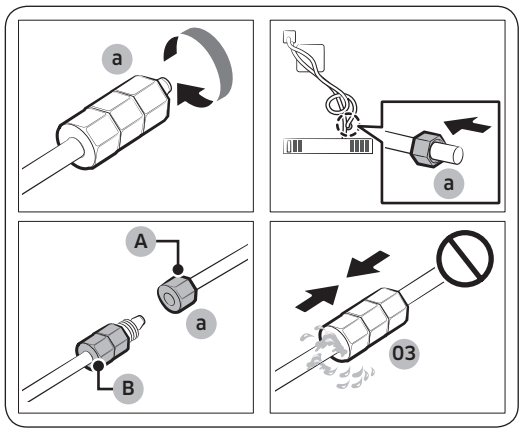

A. Tubo dell'acqua dall'unità

B. Tubo dell'acqua dal kit

1. Svitare e rimuovere il controdado (a) dal tubo dell'acqua del frigorifero ed inserirlo nel tubo di filtraggio dell'acqua.
2. Serrare il controdado (a) per collegare il tubo di filtraggio ed il tubo dell'acqua.
3. Aprire la valvola di mandata principale e verificare eventuali perdite.
4. In caso non si riscontrino perdite, flussare circa 3 litri d'acqua prima di utilizzare il frigorifero in modo da rimuovere eventuali impurità dal sistema di filtraggio dell'acqua.

Per riparare la tubazione dell'acqua

⚠ **ATTENZIONE**

La tubazione dell'acqua deve essere riparata da un tecnico specializzato. Qualora si riscontrino perdite di acqua, contattare un centro di assistenza autorizzato Samsung o l'installatore della tubazione dell'acqua.

PASSAGGIO 6 Impostazioni iniziali

Completando i seguenti passaggi, il frigorifero sarà pienamente operativo.

1. Inserire il cavo di alimentazione in una presa elettrica a muro per accenderlo.
2. Aprire la porta e controllare che la luce interna si sia accesa.
3. Impostare la temperatura sul valore più freddo e attendere un'ora. Il freezer si raffredderà moderatamente e il motore girerà regolarmente.
4. Attendere fino a quando il frigorifero abbia raggiunto la temperatura impostata. Il frigorifero è ora pronto per l'uso.

PASSAGGIO 7 Controllo finale

Al termine dell'installazione, accertarsi che:

- Il frigorifero sia collegato ad una presa elettrica e sia dotato di una opportuna messa a terra.
- Il frigorifero sia installato su una superficie piana e livellata con sufficiente spazio dalla parete o dal mobile.
- Il frigorifero sia livellato e stabilmente posizionato sul pavimento.
- La porta si apra e si chiuda liberamente e la luce interna si accenda automaticamente all'apertura della porta.

Untitled-3 39 4/25/2017 12:40:50 AM

Funzionamento

Interfaccia utente

NOTA

- Per maggiori informazioni sugli altri menu e app disponibili nella app Refrigerator, vedere il Manuale online del frigorifero.
- Il contenuto di app e widget, oppure la loro struttura sono soggetti a modifiche o un termine di assistenza senza preavviso, in base alle politiche del fornitore dei contenuti.
- Eventuali interazioni di minorenni con i servizi devono essere supervisionate da adulti.



01 Schermata Home
02 Barra delle applicazioni

Untitled-3 40
4/25/2017 12:40:51 AM

01 Schermata Home



01 App e widget

- Toccare la app desiderata o il widget da avviare.
- Tenere premuto una app o un widget per entrare in modalità Edit (Modifica). Verrà visualizzata una griglia. In modalità Edit (Modifica), è possibile selezionare e trascinare una app o un widget in una nuova posizione sulla griglia. Spostando una app o un widget in una nuova posizione sulla griglia, la posizione diventa di colore blu se è disponibile. Se non è disponibile, la posizione diventa rossa.
- È possibile aggiungere una app o un widget precedentemente rimosse dall'elenco All Apps (Tutte le app).

02 Barra di stato

- Visualizza lo stato delle varie funzioni. (vedere la seguente tabella di descrizione delle icone).

Descrizione icone

Bluetooth (✱)	Indica lo stato della connessione Bluetooth.
USB (ψ)	Indica lo stato della connessione USB. **NOTA** Il frigorifero supporta le memorie USB formattate FAT32 o exFAT. Il formato NTFS non è supportato. Assicurarsi di convertire il formato NTFS in FAT32 o exFAT prima dell'uso.
Gestione remota (👤)	Si attiva quando Remote Management è abilitato ed attivo.
Rete (📶)	Indica lo stato della connessione di rete in 5 livelli (Off, 1-4).
Aggiornamento software (🔄)	Indica la versione più recente del software scaricata dal server e pronta per l'aggiornamento.
Notifica (💬)	Indica la presenza di un messaggio di notifica.

Untitled-3 41
4/25/2017 12:40:52 AM

Funzionamento

Cloud sync (↻)	Indica la ricezione da parte di Family Hub di dati dal cloud server.

02 Barra delle applicazioni



01 Microfono	Toccare per attivare o disattivare la funzione di riconoscimento vocale. L'icona del microfono diventa rossa quando il microfono è spento.
02 Menu	Toccare per visualizzare i menu disponibili.
03 Home	• Toccare per accedere alla schermata Home. • Tenere premuto per accedere al Task Manager. Vedere la sezione Task Manager per maggiori informazioni.
04 Return	Toccare per tornare alla schermata precedente.
05 Notifica	Toccare per visualizzare il Quick Panel.

Untitled-3 42
4/25/2017 12:40:52 AM

Gestione Frigorifero

Per accedere a Gestione Frigorifero, toccare il widget **Gestione Frigorifero** nella schermata Home.

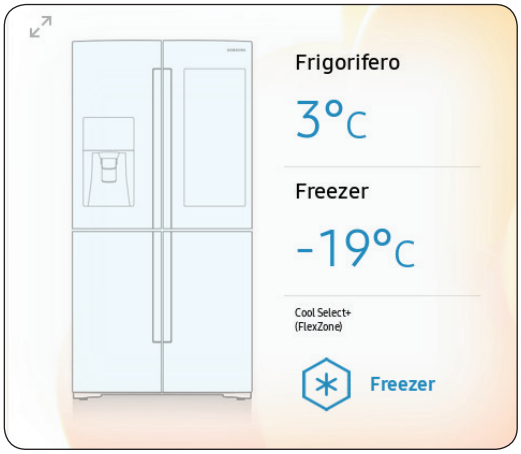

- Nel widget Gestione Frigorifero, vengono visualizzate le temperature del frigo e del freezer oltre alle funzioni speciali attive per avere un riferimento rapido.
- Per visualizzare le impostazioni dettagliate, toccare il widget per attivare Gestione Frigorifero.

Untitled-3 43
4/25/2017 12:40:52 AM

Funzionamento

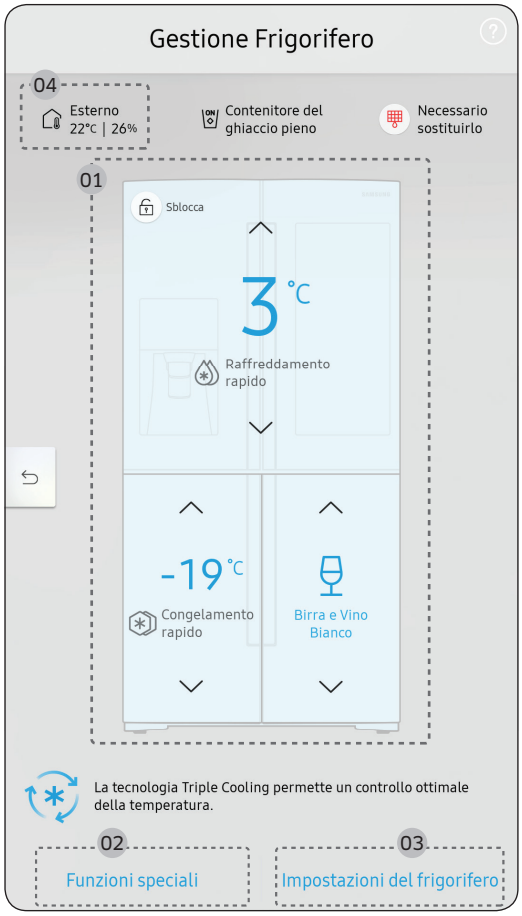

Gestione Frigorifero è una rappresentazione grafica del frigorifero. La metà superiore rappresenta il comparto del frigorifero, la parte inferiore sinistra il comparto del freezer mentre la parte inferiore destra la Cool Select+ (FlexZone). Le impostazioni di temperatura o della modalità di ogni parte sono visualizzate sopra ogni sezione.Gestione Frigorifero Panoramica

01 Temperatura

Impostare o cambiare le temperature di Frigorifero, Freezer, e Cool Select+ (FlexZone) con modalità Power (Raffreddamento rapido o Congelamento rapido).

- Raffreddamento rapido e Congelamento rapido accelerano il processo di raffreddamento e di congelamento con la massima velocità di ventilazione. Il frigorifero ed il freezer continuano a funzionare al massimo per diverse ore, per poi tornare alle temperature impostate.
- Per congelare grandi quantità di cibo, attivare la funzione Congelamento rapido per almeno 20 ore prima di inserire il cibo nel freezer.

NOTA

L'uso delle funzioni Raffreddamento rapido o Congelamento rapido aumenta il consumo energetico. Accertarsi di disattivare le funzioni per tornare alle impostazioni di temperatura precedenti qualora non si desideri utilizzarle.

02 Funzioni speciali

Le funzioni speciali disponibili in questo frigorifero vengono elencate con una breve descrizione.

03 Impostazioni del frigorifero

Per informazioni dettagliate, vedere la pagina successiva.

04 Condizioni esterne

Untitled-3 44 4/25/2017 12:40:53 AM

Visualizza la temperatura ed umidità esterna (ambientale).

NOTA

Le condizioni visualizzate possono differire dalla temperatura ed umidità effettive.

NOTA

Viene anche visualizzata la spia **Ice Maker off** in alto al centro. Quando la spia visualizza **Ice Maker off**, l'ice maker del frigorifero viene disattivato.

Ice Maker	Per attivare/disattivare l'ice maker Notare che qualora la vaschetta di raccolta del ghiaccio sia piena di ghiaccio, il frigorifero non inizia la produzione di ghiaccio alla pressione di questo tasto (attivazione dell'Ice Maker), ma visualizza la spia Ice Maker Off (Disattivazione Ice Maker) nella schermata principale.
Blocco dispenser	Per attivare/disattivare il Blocco dispenser.
Allarme porta	Con Allarme porta attivato, l'apertura della porta provoca l'emissione di un allarme visivo ed acustico. Con Allarme porta disattivato, l'apertura della porta provoca la sola emissione di un allarme.
Unità di Temperatura	Scorrere le unità di scala tra Censius e Fahrenheit.
Filtro dell'acqua	Verrete guidati alla sostituzione del filtro. **NOTA** Una volta installato la prima volta il filtro, premere **Filtro dell'acqua**, quindi premere **Reset**. Con la pressione di **Reset** si inizializza il tempo rimanente fino alla successiva sostituzione del filtro dell'acqua.
Controllo Automatico	Eseguire un programma di auto diagnosi.

Untitled-3 45 4/25/2017 12:40:53 AM

Funzionamento

Impostazioni

Display	• È possibile impostare la luminosità dello schermo, l'immagine di sfondo, il risveglio automatico, il rilevamento di movimento, un tema, la durata e l'orario di inizio dello screen saver.
Audio	• Per impostare il volume e l'equalizzatore ed attivare o disattivare l'effetto audio al tocco.
Wi-Fi	• Per attivare o disattivare la connessione Wi-Fi. Il network Wi-Fi corrente viene visualizzato in prima posizione nell'elenco degli access point (AP) disponibili.
Bluetooth	• Vengono elencati fino a 4 dispositivi Bluetooth recentemente abbinati. • Per aggiungere un nuovo dispositivo quando ne vengono visualizzati 4, prima disabbinare un dispositivo precedentemente abbinato tra quelli elencati. • Tra i dispositivi disponibili vi sono gli auricolari, le cuffie e gli altoparlanti Bluetooth.
Profilo	• Per aggiungere, modificare o eliminare un profilo.
Controllo minori	• Per abilitare o disabilitare le restrizioni d'uso della funzioni e delle app del Family Hub.
Lingua	• Selezionare la lingua preferita dei menu. Le lingue disponibili dipendono dalla regione di acquisto.
Data e ora	• Assicurarsi che la funzione Aggiornamento automatico dell'ora sia attiva in presenza di una adeguata connessione Wi-Fi. Aprire la porta del frigo ed individuare il tasto di reset del display posto sul lato interno della porta. Premere il tasto e ripremerlo una seconda volta per reimpostare il display. Quindi la data e l'ora verranno sincronizzati con il server dell'orario. • Sarà quindi possibile modificare il fuso orario mediante il menu Fuso orario.
Informazioni sul dispositivo	• Assicurarsi che la funzione Aggiornamento software sia attiva con una adeguata connessione Wi-Fi. • Quando gli aggiornamenti sono disponibili, il tasto **Aggiorna** diventerà attivo. Una volta terminati gli aggiornamenti, il frigorifero si riavvia automaticamente. • Le informazioni legali visualizzano l'Accordo di licenza Open Source. Toccare l'elemento dell'elenco per aprire la Dichiarazione Open Source.
Easy Connection	• Easy Connection può essere utilizzata con le app Samsung Smartphone e permette di collegare il proprio dispositivo alla stessa rete Wi-Fi domestica alla quale è collegato il proprio smartphone.

Untitled-3 46 4/25/2017 12:40:53 AM

Autenticazione dispositivo	• Autenticazione dispositivo può essere utilizzata con le app Samsung Smart TV dove le informazioni sulla privacy sul frigorifero possono essere condivise sul TV. • La disponibilità della funzione dipende dal modello del dispositivo.
Modalità di svuotamento dello schermo	• Per poter effettuare la pulizia dello schermo senza attivare involontariamente alcuna app.
Manuale online	• Il manuale online vi guiderà attraverso i vari menu e app forniti dal frigorifero direttamente sul display.
Ripristino dati di fabbrica	• Premere **Reset** per riavviare il frigorifero in modalità Ripristino dati di fabbrica. Tutti i dati dell'utente verranno rimossi in modo permanente. I dati verranno rimossi comprese le informazioni relative all'account, i promemoria, le foto e le impostazioni utente. ⚠ **ATTENZIONE** Una volta terminato il ripristino di fabbrica, nessun dato dell'utente potrà essere ripristinato.
Gestione remota	• Usare Gestione remota per consentire ad un servizio di assistenza di accedere da remoto per diagnosticare i problemi e fornire le eventuali soluzioni. • Gestione remota richiede una connessione Wi-Fi. • Il menu Gestione remota non compare nei modelli che non supportano la Gestione remota.

Untitled-3 47 4/25/2017 12:40:53 AM

Funzionamento

Reimpostazione display (solo modelli che ne sono dotati)

In caso di una anomalia di funzionamento del display, provare a ripristinarlo. Ciò potrebbe risolvere il malfunzionamento.

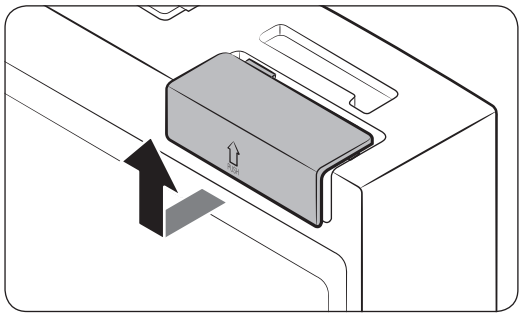

1. Aprire la porta di destra del frigo ed individuare il coperchio dell'interruttore posizionato nell'angolo superiore destro della porta.
2. Spingere il coperchio per scoprire l'interruttore di alimentazione.

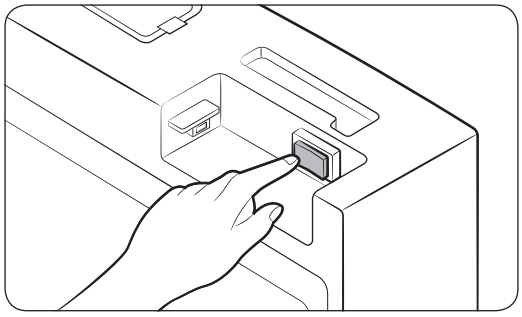

3. Spegnere e riaccendere il dispositivo.
4. Rimontare il coperchio dell'interruttore fino in fondo fino ad avvertire uno scatto.

Untitled-3 48 4/25/2017 12:40:53 AM

Samsung Connect

Installazione

Visitare il Google Play Store, il Galaxy Apps o il Apple App Store e cercare “Samsung Connect”. Scaricare e installare la app Samsung Connect fornita da Samsung Electronics sul proprio dispositivo smart.

NOTA

- La app Samsung Connect è progettata per i sistemi operativi Android 6.0 (Marshmallow) o versioni successive o iOS 9.0 o successive ed è ottimizzata per gli smartphone Samsung (serie Galaxy S e Galaxy Note).
- Al fine di ottenere migliori prestazioni, la app Samsung Connect è soggetta a modifiche senza preavviso, o una interruzione del supporto in base alle politiche del produttore.
- Tra i sistemi di crittografia consigliati vi sono WPA/TKIP e WPA2/AES. Eventuali protocolli Wi-Fi nuovi o non standard non sono supportati.
- Le reti wireless possono essere influenzate dagli ambienti di comunicazione wireless circostanti.
- Se il Internet service provider ha effettuato la registrazione dell'indirizzo MAC del vostro PC o modem ai fini identificativi, il vostro frigorifero Samsung Smart potrebbe non riuscire a connettersi ad Internet. In tale caso, contattare il Internet service provider per richiedere assistenza tecnica.
- Le impostazioni di firewall del vostro sistema di rete possono impedire al vostro frigorifero Samsung Smart di accedere ad Internet. In tale caso, contattare il Internet service provider per richiedere assistenza tecnica. Qualora tale sintomo persista, contattare un Centro di assistenza Samsung locale o un rivenditore.
- Per configurare le impostazioni del router wireless (AP),vedere il manuale dell'utente del router.
- I frigoriferi Samsung Smart supportano sia il protocollo Wi-Fi 2,4 GHz con IEEE 802.11 b/g/n sia il protocollo Soft-AP (si consiglia IEEE 802.11 n).
- I router Wi-Fi non approvati possono non riuscire a collegarsi ai frigoriferi Samsung Smart dotati di questa funzione.

Untitled-3 49 4/25/2017 12:40:53 AM

Funzionamento

Account Samsung

Per utilizzare la app è necessario registrare un proprio account Samsung. Qualora non si disponga di un account Samsung, seguire le istruzioni visualizzate sullo schermo per crearne uno.

Introduzione

Accendere il dispositivo da collegare, eseguire la app Samsung Connect sul proprio telefono e seguire le istruzioni riportate sotto.

Alla comparsa di un messaggio che indica l'individuazione di un nuovo disposito, premere **ADD NOW (AGGIUNGI ORA)**.

Qualora non compaia alcun messaggio, premere il tasto **+** e selezionare il dispositivo da connettere tra quelli riportati nell'elenco dei dispositivi disponibili.

Se il proprio dispositivo non compare nell'elenco dei dispositivi disponibili, aggiungere il dispositivo manualmente selezionando il tipo di dispositivo ed in seguito il modello specifico.

Seguire le istruzioni visualizzate per impostare il proprio dispositivo.

1. Accedere al proprio account Samsung (se l'accesso non è già stato effettuato).
2. Aggiungere il disposito.
3. Controllare la connessione.
4. Cercare e connettersi ad una rete Wi-Fi.
5. Registrare il disposito.
6. L'impostazione è terminata. Il disposito comparirà ora come scheda nella schermata My devices (Miei dispositivi).

App Refrigerator

Controllo integrato

È possibile monitorare e controllare il proprio frigorifero in casa così come a distanza.

- Selezionare l'icona **frigorifero** nella app Samsung Connect per aprire la pagina Frigorifero.
- Verificare lo stato operativo o le notifiche dal proprio frigorifero e cambiare le opzioni o impostazioni se necessario.

NOTA

Alcune opzioni o impostazioni del frigorifero potrebbero non essere disponibili per il controllo da remoto.

Untitled-3 50 4/25/2017 12:40:53 AM

Categoria	Elemento	Descrizione
Monitoraggio	Temperatura frigorifero	Visualizza le impostazioni correnti della temperatura del frigorifero.
	Sensore temperatura freezer	Visualizza le impostazioni correnti della temperatura del freezer.
	Impostazioni Cool Select+ (FlexZone)	Visualizza le impostazioni di Cool Select+ (FlexZone).
	Diagnosi	Rileva funzionamenti anomali del frigorifero.
	Monitoraggio energetico	Verifica il consumo energetico accumulato del frigo negli ultimi 180 giorni.
Funzioni	Produzione di ghiaccio	È possibile attivare e disattivare la produzione di ghiaccio e verificare le impostazioni correnti della funzione.
		È anche possibile verificare lo stato e l'andamento della produzione di ghiaccio.
	Raffreddamento rapido	È possibile attivare e disattivare la modalità Raffreddamento rapido, e controllare le impostazioni correnti.
	Congelamento rapido	È possibile attivare e disattivare la modalità Congelamento rapido, e controllare le impostazioni correnti.
Allarmi	Temperatura insolitamente elevata	Questo allarme viene innescato quando nel frigo, nel freezer o nella zona Cool Select+ (FlexZone) si riscontrano temperature insolitamente elevate.
	Porta aperta	Questo allarme viene innescato quando la porta del frigo o del freezer o Cool Select+ (FlexZone) rimangono aperte per uno specifico lasso di tempo.
	Sostituzione del filtro dell'acqua	Questo allarme ricorda all'utente che il filtro dell'acqua deve essere sostituito.
Immagine interna		È possibile visualizzare l'immagine dell'interno del frigorifero e conoscere la data di scadenza dei cibi.
Collegamento alla app Family Hub		È possibile connettersi allo App Store e scaricare la app Frigorifero.

Untitled-3 51 4/25/2017 12:40:53 AM

Funzionamento

Raccomandazioni per il riconoscimento vocale

Intorno all'area contrassegnata '**MIC**' del display del frigorifero è situato un microfono incorporato.

- Parlare ad alta voce in modo chiaro rivolti verso il microfono incorporato entro 1 m dal display del frigorifero.
- Il riconoscimento vocale potrebbe non essere attivato o innescato qualora la distanza sia superiore a 1 m oppure il tono della voce potrebbe essere debole.
- Parlare in modo chiaro con cadenza regolare. Ridurre il rumore ambientale come ad esempio escludendo l'audio del televisore.

Samsung Family Hub

Installazione

Visitare il Google Play Store, il Galaxy Apps o il Apple App Store e cercare “Samsung Familiy Hub”. Scaricare e installare la app Samsung Family Hub fornita da Samsung Electronics sul proprio dispositivo smart.

NOTA

- La app Samsung Family Hub è progettata per i sistemi operativi Android 4.4 (KitKat) o versioni successive o iOS 8.0 o successive ed è ottimizzata per gli smartphone Samsung (serie Galaxy S e Galaxy Note).
- Al fine di ottenere migliori prestazioni, la app Samsung Family Hub è soggetta a modifiche senza preavviso, o una interruzione del supporto in base alle politiche del produttore.
- Le reti wireless possono essere influenzate dagli ambienti di comunicazione wireless circostanti.
- Se il Internet service provider ha effettuato la registrazione dell'indirizzo MAC del vostro PC o modem ai fini identificativi, il vostro frigorifero Samsung Smart potrebbe non riuscire a connettersi ad Internet. In tale caso, contattare il Internet service provider per richiedere assistenza tecnica.
- Le impostazioni di firewall del vostro sistema di rete possono impedire al vostro frigorifero Samsung Smart di accedere ad Internet. In tale caso, contattare il Internet service provider per richiedere assistenza tecnica. Qualora tale sintomo persista, contattare un Centro di assistenza Samsung locale o un rivenditore.

Untitled-3 52 4/25/2017 12:40:53 AM

Account Samsung

Per utilizzare la app è necessario registrare un proprio account Samsung. Qualora non si disponga di un account Samsung, seguire le istruzioni visualizzate sullo schermo per crearne uno.

NOTA

Per collegare il proprio smartphone al frigorifero, registrare il proprio account Samsung in Impostazioni → Profilo.

Elemento	Descrizione
Calendario	• Per condividere le attività giornaliere con la propria famiglia.
To Do	• È possibile inviare l'elenco To Do (Da fare) dal frigorifero al proprio smartphone o viceversa dal proprio smartphone al proprio frigorifero.
Promemoria	• È possibile inviare un Memo (Promemoria) dal frigorifero al proprio smartphone o viceversa dal proprio smartphone al proprio frigorifero.
White Board	• È possibile inviare un messaggio di Whiteboard (Bacheca) dal frigorifero al proprio smartphone o viceversa dal proprio smartphone al proprio frigorifero.
Foto	• È possibile inviare foto dal proprio smartphone all'album delle foto del proprio frigorifero.
View inside	• È possibile inviare un elenco dei cibi dal frigorifero al proprio smartphone o viceversa dal proprio smartphone al proprio frigorifero. • È possibile visualizzare l'immagine interna del proprio frigorifero sul proprio smartphone.
Shopping list	• È possibile inviare una shopping list (elenco della spesa) dal frigorifero al proprio smartphone o viceversa dal proprio smartphone al proprio frigorifero.

Untitled-3 53 4/25/2017 12:40:53 AM

Funzionamento

Funzioni speciali

Il frigorifero è dotato di alcune funzioni comode per l'utente.

Dispenser dell'acqua

Con il dispenser dell'acqua, è possibile erogare acqua fredda senza dover aprire la porta del frigorifero.

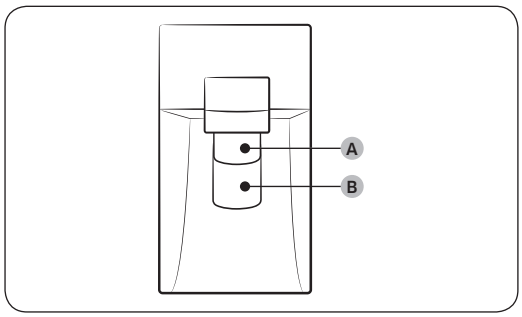

Il dispenser dell'acqua offre 3 opzioni: acqua fredda, ghiaccio in cubetti e ghiaccio tritato.

Se non si desidere erogare del ghiaccio, premere la **leva dell'acqua (B)**.

Con la macchina del ghiccio abilitata,

1. Premere per selezionare il tipo di ghiaccio desiderato.
2. Appoggiare un bicchiere sulla **leva del ghiaccio (A)** e spingerla. Il ghiaccio viene erogato dal dispenser.
3. Quindi appoggiare un bicchiere sulla **leva dell'acqua (B)** e spingerla. L'acqua viene erogata dal dispenser.

NOTA

- Per erogare ghiaccio e acqua, premere prima la **leva del ghiaccio (A)**, poi spostare il bicchiere e premere la **leva dell'acqua (B)**.
- Premendo entrambe le leve contemporaneamente, verrà azionata solo la leva premuta per prima.
- Per evitare fuoriuscite, attendere 1 secondo prima di rimuovere il bicchiere dopo l'erogazione.
- Assicurarsi che il bicchiere sia allineato al dispenser in modo da prevenire una fuoriuscita dell'acqua.
- Qualora non si utilizzi il dispenser dell'acqua per 2-3 giorni, la prima acqua erogata potrebbe avere un odore o un sapore insoliti. Ciò non indica un guasto al sistema. Buttare i primi 1-2 bicchieri di acqua.

Untitled-3 54 4/25/2017 12:40:53 AM

Macchina del ghiaccio

Il frigorifero è dotato di una macchina del ghiaccio incorporata in grado di erogare automaticamente il ghiaccio in modo da poter godere di cubetti di ghiaccio o ghiaccio tritato di acqua filtrata secondo le proprie preferenze.

Produzione di ghiaccio

Per garantire una produzione corretta di ghiaccio e mantenere sempre del ghiaccio disponibile nella vaschetta di raccolta dopo l'uso del frigorifero dopo la prima volta, seguire queste istruzioni:

1. Lasciare il frigorifero in funzione per almeno 24 ore in modo da garantire prestazioni ottimali.
2. Versare da 4 a 6 cubetti di ghiaccio in un bicchiere.
3. Attendere altre 8 ore ed estrarre altri 4-6 cubetti di ghiaccio.
4. Attendere altre 16 ore e estrarre il primo bicchiere pieno di ghiaccio.

NOTA

- Consumando tutto il ghiaccio in una sola volta, attendere 8 ore prima di poter estrarre altri 4-6 cubetti di ghiaccio. Ciò garantirà che la vaschetta di raccolta del ghiaccio venga riempita correttamente con ghiaccio.
- I cubetti di ghiaccio generati rapidamente possono sembrare bianchi e ciò è da considerarsi normale.

Diagnosi

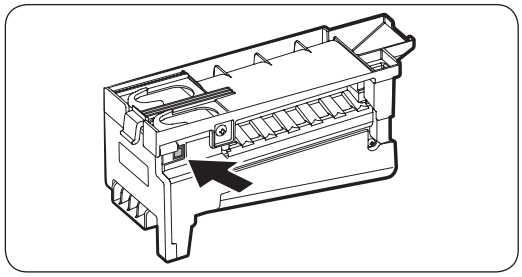

Se non viene prodotto alcun cubetto di ghiaccio, controllare prima la macchina del ghiaccio.

Per controllare la macchina del ghiaccio.

1. Premere **Test** sul lato della macchina del ghiaccio. Premendo il pulsante di estrazione si udirà un suono (ding-dong).
2. Se la macchina del ghiaccio funziona correttamente si udirà un altro suono.

ATTENZIONE

- Se il suono della macchina del ghiaccio viene prodotto continuamente, contattare l'installatore delle tubazioni o un Centro di assistenza autorizzata Samsung.
- Non premere continuamente il tasto di prova quando il cassetto è pieno di ghiaccio o acqua. L'acqua potrebbe traboccare oppure il ghiaccio potrebbe bloccare la vaschetta portaghiaccio.
- Non inserire alimenti nella vaschetta portaghiaccio. Il cibo congelato potrebbe danneggiare la macchina del ghiaccio, particolarmente durante l'apertura o chiusura della porta.

Untitled-3 55 4/25/2017 12:40:54 AM

Funzionamento

- Quando il frigorifero riprende il normale funzionamento dopo un blackout elettrico, la vaschetta portaghiaccio potrebbe contenere un ammasso informe di cubetti di ghiaccio sciolti, portando quindi ad un malfunzionamento del sistema. Al fine di prevenire tale situazione, assicurarsi di vuotare la vaschetta portaghiaccio prima di usare il frigorifero.
- Non inserire mai le dita o altri oggetti nel foro del dispenser del ghiaccio. Ciò può causare lesioni personali o danni materiali.
- Nell'inserire la vaschetta della macchina del ghiaccio, assicurarsi che sia ben centrata all'ingresso. Altrimenti la vaschetta può incastrarsi.

Disattivazione Ice Maker

Per disattivare l'Ice maker, selezionare **Gestione Frigorifero** > **Impostazioni del frigorifero** > **Ice Maker** nella schermata Home, quindi selezionare **Off**. Assicurarsi che la vaschetta di raccolta del ghiaccio sia vuota.

I restanti cubetti di ghiaccio potrebbero fondersi insieme rendendone difficile la rimozione.

Per estrarre la vaschetta portaghiaccio.

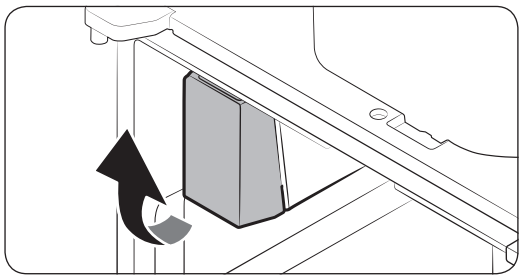

1. Afferrare il fondo della vaschetta con una mano ed il lato con l'altra mano.
2. Sollevarla delicatamente ed estrarla.

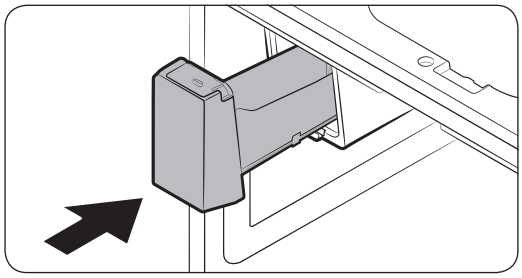

3. Rimuovere i restanti cubetti di ghiaccio e rimontare la vaschetta in posizione.

Untitled-3 56 4/25/2017 12:40:54 AM

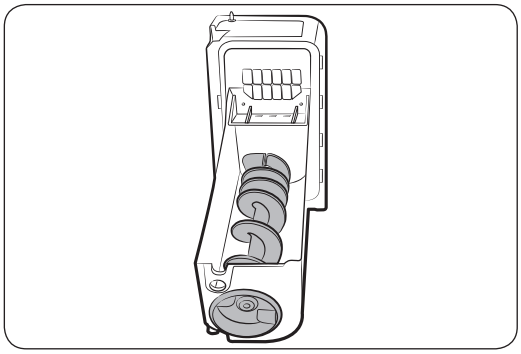

Se la vaschetta non è correttamente alloggiata, ruotare l'estrattore di 90 gradi e riprovare.

NOTA

- La rimozione della vaschetta portaghiaccio non influenza le prestazioni termiche e meccaniche del frigorifero.

Intorbidamento dell'acqua

L'acqua erogata al frigorifero scorre attraverso un filtro anticalcare. Durante il processo di filtraggio, l'acqua flussata attraverso il filtro aumenta di pressione saturandosi con ossigeno ed azoto. Ciò causa temporaneamente l'aspetto nebuloso dell'acqua durante l'erogazione. Ciò è normale e l'aspetto tornerà normale dopo pochi secondi.

Ripiano del freezer (ASSY SHELF FRE)

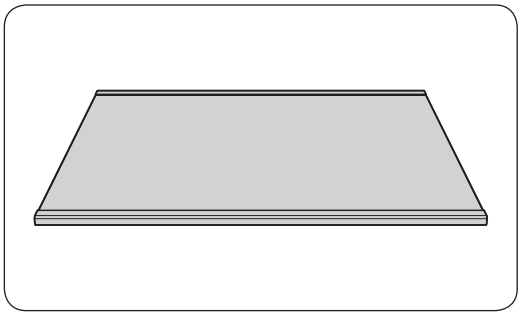

Per avere maggiore spazio a disposizione nel **freezer** o nel comparto **CoolSelect+ (FlexZone)**, rimuovere il **cassetto centrale** del **freezer** o il comparto **CoolSelect+ (FlexZone)**, quindi inserire il **ripiano freezer** tra il cassetto centrale ed il cassetto inferiore.

- L'inserimento del ripiano del freezer non influenza le prestazioni termiche e meccaniche del frigorifero.
- Rimuovere la pellicola protettiva del ripiano del freezer prima di inserirlo.

Untitled-3 57 4/25/2017 12:40:54 AM

Funzionamento

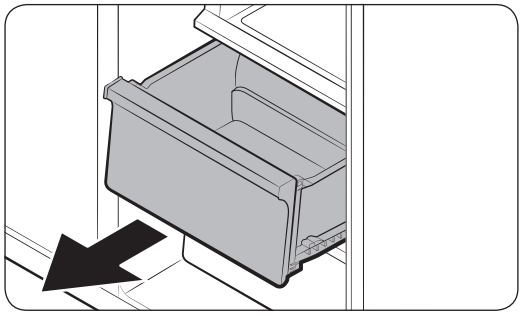

1. Far scorrere ed estrarre il **cassetto centrale**.

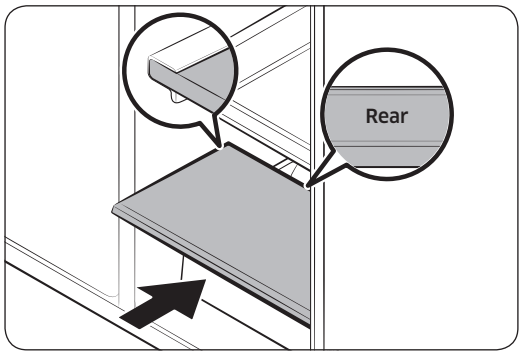

2. Inserire il **ripiano freezer** al posto del **cassetto centrale**. Assicurarsi che la scritta **REAR (RETRO)** posizionata sul retro del ripiano sia rivolta verso l'alto.

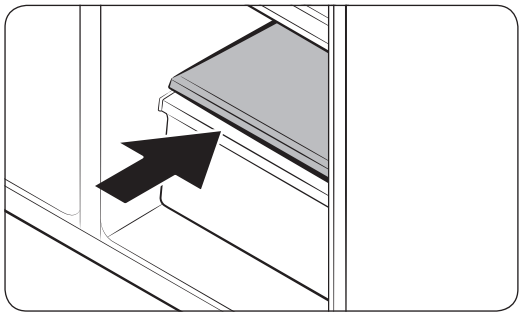

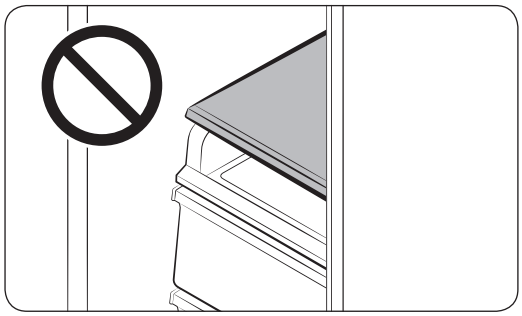

⚠ **ATTENZIONE**

- Il **ripiano freezer (ASSY SHELF FRE)** è studiato appositamente per sostituire il **cassetto centrale** in modo da avere maggiore spazio disponibile. Non inserire il ripiano freezer sopra il **ripiano scorrevole**.
- Assicurarsi di inserire il ripiano freezer nella direzione corretta. In caso contrario potrebbe danneggiarsi.
- Conservare il cassetto centrale per un futuro utilizzo.

Untitled-3 58 4/25/2017 12:40:55 AM

Manutenzione

Pulizia e manutenzione

Vaschetta portaghiaccio

Se per un periodo prolungato di tempo non si estrae del ghiaccio, è possibile che nella vaschetta si formino blocchi di ghiaccio. In tale caso, estrarre la vaschetta e vuotarla.

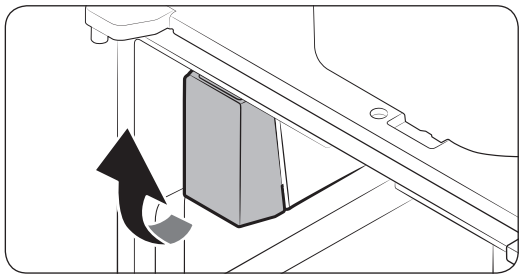

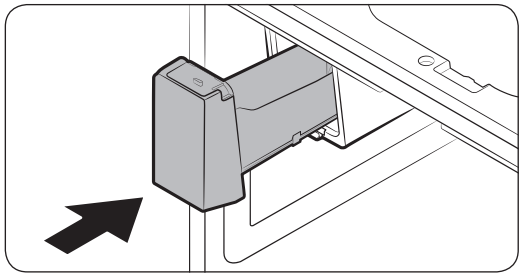

1. Per estrarre la vaschetta del ghiaccio, sollevarla delicatamente ed estrarla lentamente tenendo fermo il fondo con una mano ed il lato con l'altra mano.
2. Sollevare ed estrarre la vaschetta portaghiaccio delicatamente. Vuotare la vaschetta.
3. Al termine, reinserie la vaschetta in posizione. Se la vaschetta non si alloggia correttamente, ruotare l'estrattore di 90 gradi e riprovare.

⚠ ATTENZIONE

- Non applicare una forza eccessiva sul coperchio della vaschetta. Il coperchio potrebbe rompersi.
- Non chiudere la porta con forza. Potrebbe versarsi dell'acqua nella macchina del ghiaccio.
- Asciugare subito eventuale ghiaccio o acqua caduti accidentalmente sul pavimento per evitare lesioni.
- Per evitare incidenti o lesioni, non lasciare che i bambini giochino con il dispenser dell'acqua o la macchina del ghiaccio.
- Non inserire mani o eventuali oggetti nello scarico del ghiaccio. Ciò può causare lesioni personali o danni materiali.
- Usare solo la vaschetta di raccolta del ghiaccio in dotazione. Le vaschette di raccolta del ghiaccio di terze parti possono causare un malfunzionamento.
- Usare solo acqua potabile collegata alla tubazione dell'acqua.

NOTA

- La pressione dell'acqua necessaria per la produzione del ghiaccio è tra i 20 psi ed i 125 psi.
- Eventuali rumori provenienti dalla macchina del ghiaccio sono da considerarsi normali e vengono prodotti durante il processo di produzione del ghiaccio.
- A porta aperta, né la macchina del ghiaccio né il dispenser dell'acqua funzionano.

Untitled-3 59 4/25/2017 12:40:55 AM

Manutenzione

Ripiani in vetro temperato (frigo)

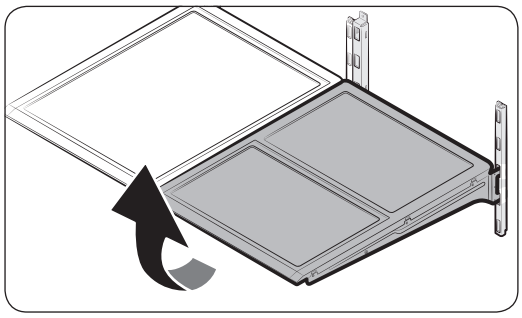

- Per estrarre un ripiano, prima aprire la porta corrispondente completamente. Tenendo la parte anteriore del ripiano, sollevarlo delicatamente ed estrarlo.

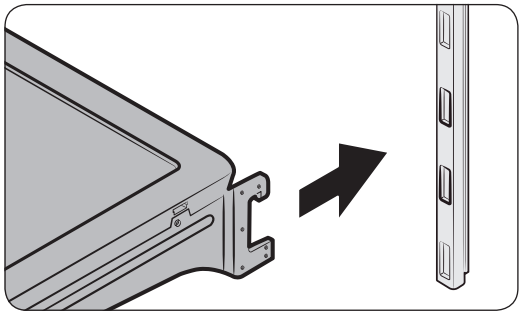

- Per reinserirlo, abbassare il lato posteriore del ripiano e inserirlo nelle scanalature. Quindi sollevare la parte anteriore per inserirlo fino in fondo.

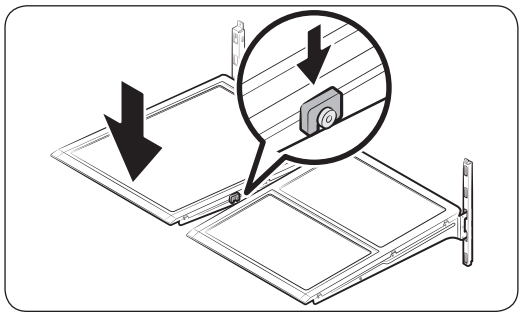

⚠ ATTENZIONE

- I ripiani in vetro temperato sono pesanti. Prestare la massima attenzione nell'estrarli.
- Il ripiano deve essere inserito correttamente. Non inserirlo capovolto.
- I contenitori in vetro possono graffiare la superficie dei ripiani in vetro.

Untitled-3 60 4/25/2017 12:40:55 AM

Balconcini

La sezione superiore dei balcini è dotata di una linea che ne garantisce la facile rimozione e il corretto reinserimento.

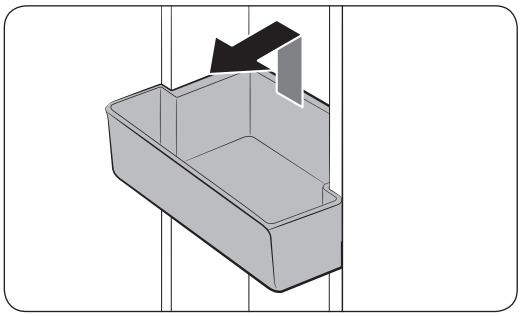

Sollevare il balconcino, quindi estrarlo tirandolo dritto.

⚠ ATTENZIONE

Non lasciare giocare i bambini con contenitori e balconcini. I bordi appuntiti possono provocare lesioni.

Cassetti frutta e verdura

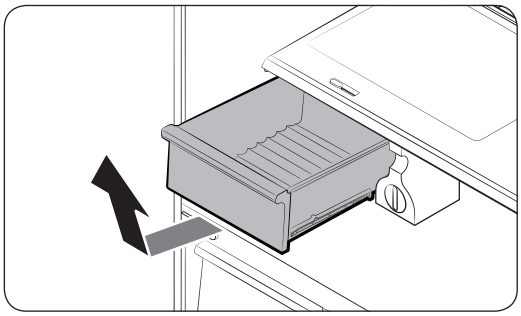

Sollevare delicatamente la parte anteriore del cassetto e farla scorrere verso fuori.

Si consiglia di rimuovere i balconcini delle porte prima di rimuovere il cassetto. Questo serve a prevenire il danneggiamento dei balconcini.

Cassetto verdure

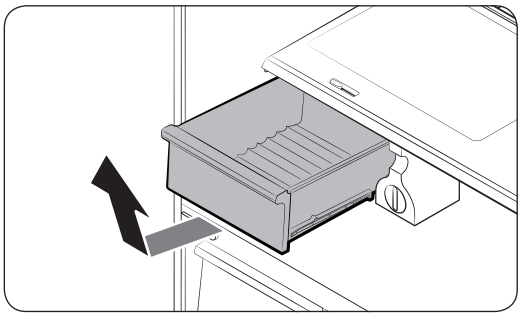

1. Estrarre il cassetto sinistro della verdura facendolo scorrere verso l'esterno.

NOTA

Le immagini effettive e le parti dei componenti forniti del frigorifero possono variare in base al modello ed al paese di acquisto.

Untitled-3 61 4/25/2017 12:40:55 AM

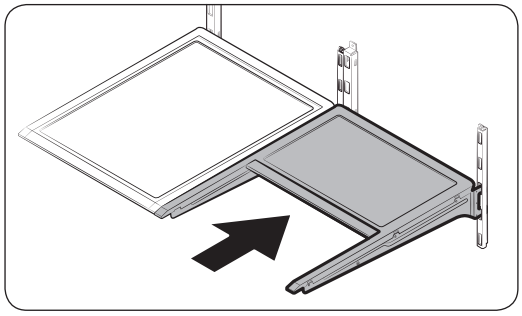

2. Far scorrere verso l'interno il ripiano destro pieghevole.

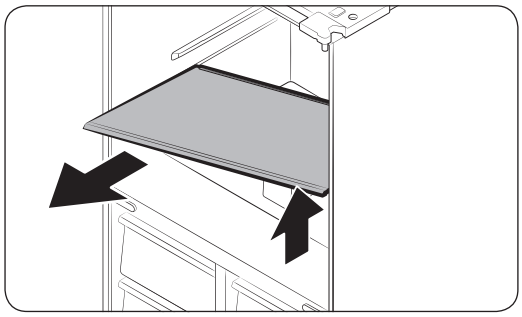

3. Tenendo il cassetto per le verdure con una mano, farlo scorrere sostenendolo con l'altra mano.

NOTA

Usando lo spazio rivelato dopo la rimozione del cassetto ripieghevole, estrarre il cassetto delle verdure.

Per reinserirlo, seguire le indicazioni sopra in ordine inverso.

Vaschetta portaghiaccio

Per rimuovere la vaschetta portaghiaccio, vedere la sezione Manutenzione a pagina 59.

Untitled-3 62 4/25/2017 12:40:56 AM

Pulizia

Interno ed esterno

⚠ AVVERTENZA

- Per pulire non utilizzare benzene, diluenti, o detergenti per casa/auto quali Clorox™. L'uso di questi prodotti potrebbe danneggiare la superficie dell'apparecchio e causare un incendio.
- Non spruzzare acqua sul frigorifero. In caso contrario, esiste il pericolo di scariche elettriche.
- Non inserire mai le dita o altri oggetti nel foro del dispenser.

Usare regolarmente un panno morbido per rimuovere eventuale polvere o sporcizia dai terminali della spina elettrica e dai contatti.

1. Scollegare la spina di alimentazione.
2. Usare un panno inumidito e liscio o un tovagliolo di carta per pulire l'interno e l'esterno del frigorifero.
3. Al termine, usare un panno o della carta per asciugarlo con cura.
4. Ricollegare la spina di alimentazione.

Videocamera con vista interna

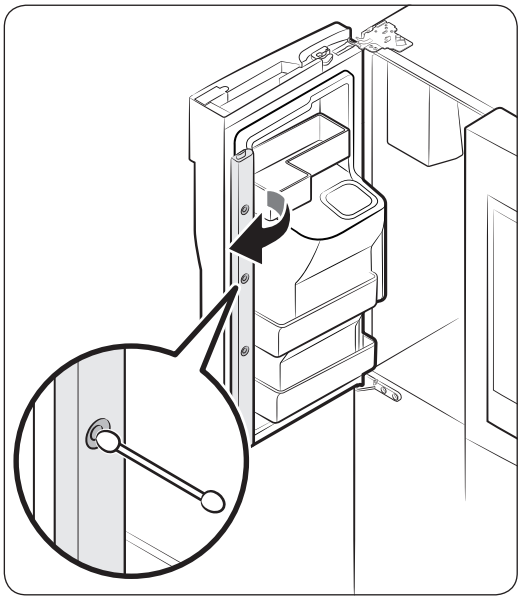

NOTA

Usare un cotton fioc o un panno di microfibra per pulire la videocamera posta sul lato interno della porta sinistra del frigorifero.

Untitled-3 63 4/25/2017 12:40:56 AM

Manutenzione

Sostituzione

Filtro dell'acqua

⚠ AVVERTENZA

- Non utilizzare filtri dell'acqua di terze parti. Usare solo filtri approvati da Samsung.
- L'uso di altri filtri compatibili potrebbe provocare perdite e danneggiare il frigorifero, provocando scariche elettriche. Samsung non potrà essere ritenuta responsabile per eventuail danni derivanti dall'uso di filtri di terze parti.

La spia del filtro ( ) si illumina in rosso come promemoria ad indicare il raggiunto limite di sostituzione del filtro dell'acqua. Prima di effettuare la sostituzione del filtro, accertarsi che la mandata dell'acqua sia chiusa.

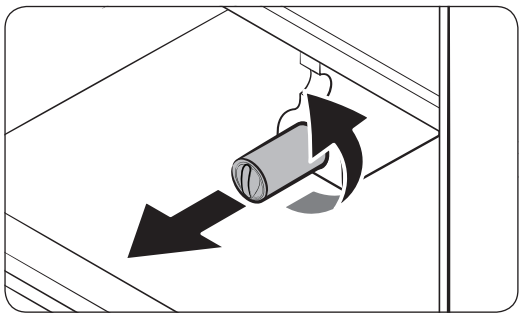

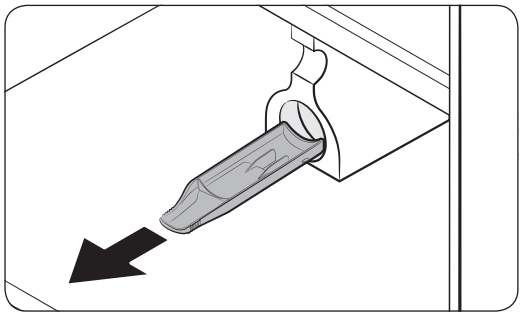

1. Ruotare la manopola della cartuccia del filtro in senso antiorario di 90 gradi (1/4 di giro). La cartuccia del filtro si sblocca.
2. Tirarla per estrarla.
   - Se il filtro dell'acqua è molto sporco, la cartuccia potrebbe non essere facilmente estraibile. In tale caso estrarla con forza.
   - Al fine di prevenire eventuali perdite dall'apertura, tenere la cartuccia allineata durante la rimozione.

NOTA

Per evitare fuoriuscite, vuotare ed asciugare la vaschetta del filtro dell'acqua.

Untitled-3 64 4/25/2017 12:40:56 AM

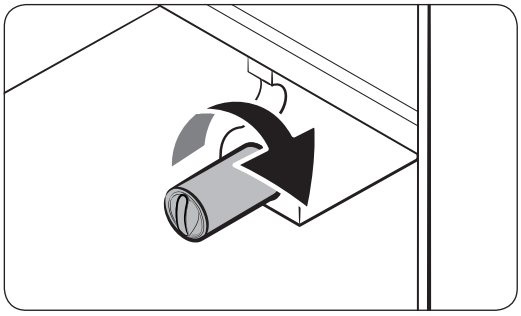

3. Inserire una nuova cartuccia filtro. Usare solo filtri approvati da Samsung.

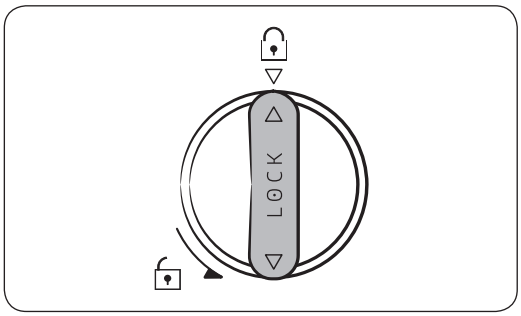

4. Ruotare la manopola della cartuccia in senso orario per bloccarla.
5. Nella schermata Home, selezionare **Gestione Frigorifero** > **Impostazioni del frigorifero** > **Filtro dell'acqua**, quindi selezionare **Reset**. La spia del filtro diventa blu.
6. Una volta effettuta la sostituzione, aprire la valvola di mandata dell'acqua e lasciare scorrere l'acqua attraverso il dispenser per circa 7 minuti. Tale azione serve a rimuovere eventuali residui provenienti dalla tubazione.

NOTA

- Un filtro appena installato potrà provocare una breve fuoriuscita di acqua. Ciò è dovuto alla presenza di aria nella tubazione.
- Il processo di sostituzione può provocare la fuoriuscita di acqua dal frigorifero sul pavimento. Se ciò dovesse accadere, asciugare con un panno asciutto.

Sistema di filtraggio ad osmosi inversa

La pressione dell'acqua del sistema di erogazione dell'acqua verso un sistema di filtraggio ad osmosi inversa deve essere tra 35 psi (241 kPa) e 120 psi (827 kPa).

La pressione dell'acqua del sistema di filtraggio ad osmosi inversa verso la tubazione dell'acqua fredda deve essere di almeno 40 psi (276 kPa). Se la pressione dell'acqua è inferiore a quanto previsto:

- Controllare se il filtro sedimenti nel sistema a osmosi inversa è bloccato. Sostituire il filtro se necessario.
- Riempire il serbatoio dell'acqua del sistema ad osmosi inversa con acqua.
- Se il frigorifero ha un filtro dell'acqua, questo può ridurre la pressione dell'acqua se usato insieme a un sistema a osmosi inversa. Rimuovere il filtro dell'acqua.

Untitled-3 65 4/25/2017 12:40:56 AM

Manutenzione

Per maggiori informazioni sull'assistenza, contattare un servizio di assistenza idraulica qualificato.

Ordinare un nuovo filtro

Per acquistare un nuovo filtro dell'acqua, contattare un Centro di assistenza autorizzato Samsung.

Lampadine a LED

Per effettuare la sostituzione delle lampadine, rivolgersi al Centro assistenza Samsung di zona.

⚠ **AVVERTENZA**

Le lampadine non possono essere sostituite autonomamente. Non tentare di effettuare autonomamente la loro sostituzione. In caso contrario, esiste il pericolo di scariche elettriche.

Untitled-3 66 4/25/2017 12:40:56 AM

Risoluzione dei problemi

Se si verifica un problema con il frigorifero, controllare per prima cosa la tabella sottostante e provare i suggerimenti indicati.

Generale

Temperatura

Sintomo	Possibili cause	Soluzione
Il frigorifero/freezer non funziona. La temperatura del frigorifero/freezer è elevata.	• La spina del cavo di alimentazione non è inserita correttamente in una presa elettrica.	• Ricollegare correttamente la spina di alimentazione.
	• Il controllo della temperatura non è impostato correttamente.	• Impostare una temperatura inferiore.
	• Il frigorifero è posizionato vicino ad una fonte di calore o è esposto alla luce solare diretta.	• Assicurarsi che il frigorifero sia posizionato lontano dalla luce solare diretta o eventuali fonti di calore.
	• Non c'è abbastanza spazio tra il frigorifero e le pareti o lati della armadiatura.	• Assicurarsi che vi sia uno spazio di almeno 5 cm tra il retro del frigorifero ed i lati o le pareti circostanti o i lati della armadiatura.
	• Il frigorifero è troppo pieno. Il cibo blocca le aperture per la ventilazione.	• Non sovraccaricare il frigorifero. Accertarsi che il cibo non ostruisca le aperture di ventilazione.
Il frigorifero/ freezer raffreddano eccessivamente.	• Il controllo della temperatura non è impostato correttamente.	• Impostare la temperatura ad un valore superiore.

Untitled-3 67 4/25/2017 12:40:56 AM

Risoluzione dei problemi

Sintomo	Possibili cause	Soluzione
La parete interna è bollente.	• Il frigorifero è dotato di tubazioni isolate termicamente nella parete interna.	• Al fine di prevenire la formazione di condensa, il frigorifero è dotato di tubazioni isolate sugli angoli anteriori. Qualora la temperatura ambientale aumenti, questo apparecchio potrebbe non funzionare in modo ottimale. Ciò non indica un guasto al sistema. 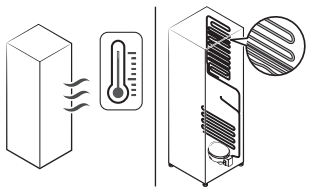

Odori

Sintomo	Possibili cause	Soluzione
Nel frigorifero si avvertono alcuni cattivi odori.	• Cibo guasto.	• Pulire il frigorifero e rimuovere eventuale cibo guasto.
	• Cibo dal forte odore.	• Avvolgere con pellicola i cibi con un forte odore.

Brina

Sintomo	Possibili cause	Soluzione
Brina intorno alle aperture di ventilazione.	• Il cibo blocca le aperture per la ventilazione.	• Accertarsi che il cibo non ostruisca le aperture di ventilazione.
Sulla pareti interne si forma della brina.	• Lo sportello non è chiuso bene.	• Assicurarsi che il cibo non impedisca la chiusura della porta. Pulire la guarnizione della porta.

Untitled-3 68 4/25/2017 12:40:57 AM

Sintomo	Possibili cause	Soluzione
La frutta e la verdura sono congelate.	• La frutta e la verdura sono stati conservati nel comparto Cool Select+ (FlexZone) e la temperatura impostata è troppo bassa.	• Impostare la temperatura del comparto Cool Select+ (FlexZone) ad un valore appropriato per la conservazione di frutta e verdura.

Condensa

Sintomo	Possibili cause	Soluzione
Sulle pareti interne si forma della condensa.	• Se la porta viene lasciata aperta, l'umidità penetra nel frigorifero.	• Rimuovere l'umidità e non lasciare la porta aperta per lunghi periodi di tempo.
	• Cibo con elevato contenuto di umidità.	• Avvolgere con pellicola il cibo.

Untitled-3 69 4/25/2017 12:40:57 AM

Risoluzione dei problemi

Acqua/Ghiaccio (solo modelli che lo prevedono)

Sintomo	Possibili cause	Soluzione
Il fusso dell'acqua è più debole del normale.	• La pressione dell'acqua è troppo bassa.	• Assicurarsi che la pressione dell'acqua sia compresa tra i 20 ed i 120 psi.
L'Ice maker emette gorgoglii.	• L'Ice make è attivo ma la mandata dell'acqua non è stata collegata.	• Disattivare l'ice maker.
L'Ice maker non produce ghiaccio.	• L'Ice maker è stato intsallato da poco.	• Attendere 12 ore prima che possa produrre ghiaccio.
	• La temperatura del freezer è troppo bassa.	• Assicurarsi che la temperatura del freezer sia impostata al di sotto di -18 °C (o -20 °C in un ambiente caldo).
	• È attivo il blocco della erogazione.	• Disattivare il blocco della erogazione.
	• L'Ice maker è disattivato.	• Attivare l'ice maker.
Non viene erogato ghiaccio.	• Se l'ice maker non viene utilizzato a lungo (circa 3 settimane) è possibile che il ghiaccio si sciolga e si fonda restando incastrato.	• Se non si utilizza il frigorifero per molto tempo, vuotare la vaschetta del ghiaccio e disattivare l'ice maker.
	• La vaschetta del ghiaccio non è inserita correttamente.	• Accertarsi che la vaschetta sia montata correttamente.
	• La mandata dell'acqua non è collegata correttamente o la mandata non è aperta.	• Controllare il corretto collegamento della mandata dell'acqua. Verificare se la valvolva di chiusura della mandata dell'acqua è chiusa. 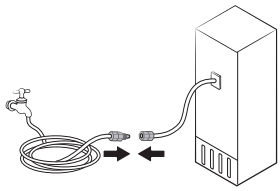

Untitled-3 70 4/25/2017 12:40:57 AM

Sintomo	Possibili cause	Soluzione
Non viene erogata acqua.	• La mandata dell'acqua non è collegata correttamente o la mandata non è aperta.	• Controllare le condizioni di installazione della mandata dell'acqua. 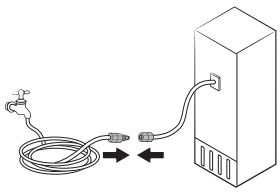
	• È attivo il blocco della erogazione.	• Disattivare il blocco della erogazione.
	• È stato montato un filtro non originale.	• Usare solo filtri approvati e forniti da Samsung. • L'uso di altri filtri compatibili potrebbe provocare perdite e danneggiare il frigorifero.
	• La spia del filtro si accende o lampeggia.	• Sostituire il filtro dell'acqua. Una volta sostituito, reimpostare il filtro in **Gestione Frigorifero** > **Impostazioni del frigorifero** > **Filtro dell'acqua**.

Untitled-3 71 4/25/2017 12:40:57 AM

Risoluzione dei problemi

Samsung Connect

Sintomo	Azione
Impossibile trovare “Samsung Connect” nell'app market.	• La app Samsung Connect è disponibile per smarphone che eseguono Android 6.0 (Marshmallow) o successive, oppure iOS 9.0 o successive.
La app Samsung Connect non si avvia.	• La app Samsung Connect è disponibile solo per i modelli che la supportano. • La precedente app Samsung Smart Refrigerator non è in grado di collegarsi con i modelli Samsung Smart Home.
La app Samsung Connect è installata ma non si collega al frigorifero.	• Per utilizzare la app è necessario accedere al proprio account Samsung. • Assicurarsi che il router funzioni regolarmente. • Se non si è collegato il frigorifero alla app Samsung Connect una volta installata, effettuare la connessione usando la funzione di registrazione del dispositivo della app.
Impossibile collegarsi alla app.	• Per utilizzare la app è necessario accedere al proprio account Samsung. • Qualora non si disponga di un account Samsung, seguire le istruzioni visualizzate sullo schermo per crearne uno.
Quando provo a registrare il mio frigorifero compare un messaggio di errore.	• Easy Connection potrebbe non riuscire a collegarsi a causa della distanza dal router o alle interferenze elettriche derivanti dall'ambiente circostante. Attendere qualche minuto e riprovare.
La app Samsung Connect si collega con successo al frigorifero ma non viene eseguita.	• Uscire e riavviare la app Samsung Connect o scollegare e ricollegare il router. • Scollegare il cavo di alimentazione dal frigorifero e ricollegarlo dopo circa un minuto.

Untitled-3 72 4/25/2017 12:40:57 AM

Samsung Family Hub

Sintomo	Azione
Impossibile trovare “Samsung Family Hub” nel app market.	• La app Samsung Family Hub è disponibile per smarphone che eseguono Android 4.4 (KitKat) o successive, oppure iOS 8.0 o successive.
Impossibile collegarsi alla app.	• Per utilizzare la app è necessario accedere al proprio account Samsung. • Qualora non si disponga di un account Samsung, seguire le istruzioni visualizzate sullo schermo per crearne uno.

Untitled-3 73 4/25/2017 12:40:57 AM

Risoluzione dei problemi

LCD

Sintomo	Azione
Impossibile collegarsi al TV.	• Questo frigorifero è in grado di collegarsi solo ai televisori Samsung Smart TV Serie 6400 o successivi in vendita a partire dal 2015. Controllare prima il nome del modello del proprio TV. • Le connessioni di rete possono avere temporanee difficoltà di collegamento. Spegnere e riaccendere il TV.
L'immagine interna sembra deformata o incompleta.	• I bordi della vista interna possono apparire distorti. Ciò è causato dalle lenti convesse della macchina fotografica. • La vista interna potrebbe risultare incompleta a causa dei punti ciechi negli angoli sinistro e destro o dei punti oscurati dalla disposizione dei cibi. Assicurarsi di distribuire i cibi nella parte anteriore centrale.
La misura visualizzata del Fridge Manager non è corretta.	• Le condizioni visualizzate possono differire dalla temperatura ed umidità effettive.

Untitled-3 74 4/25/2017 12:40:57 AM

Si avvertono rumori anomali provenire dal frigorifero?

Prima di chiamare l'assistenza rivedere i punti di controllo sotto. Eventuali richieste di assistenza relative a rumori normali saranno a carico dell'utente.

Questi rumori sono normali.

- Durante l'inizio o il termine di una operazione il frigorifero può emettere un rumore simile all'accensione di una autovettura. Con lo stabilizzarsi del funzionamento, il rumore diminuirà.

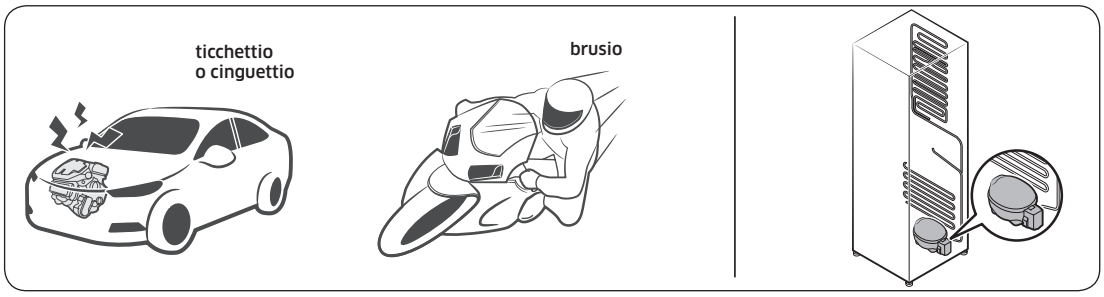

- Durante il funzionamento della ventola, possono verificarsi tali rumori. Quando il frigorifero raggiunge la temperatura impostata, la ventilazione si disattiva.

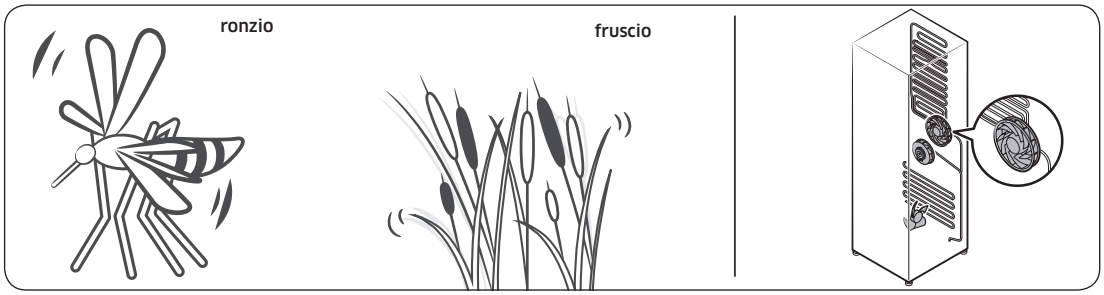

- Durante un ciclo di sbrinamento, l'acqua potrebbe gocciolare sull'elemento riscaldante per lo sbrinamento provocando un rumore simile allo sfrigolio.



Untitled-3 75
4/25/2017 12:40:57 AM

Risoluzione dei problemi

- Con il raffreddamento o il congelamento, il gas refrigerante si sposta all'interno delle tubazioni sigillate provocando dei gorgoglii.

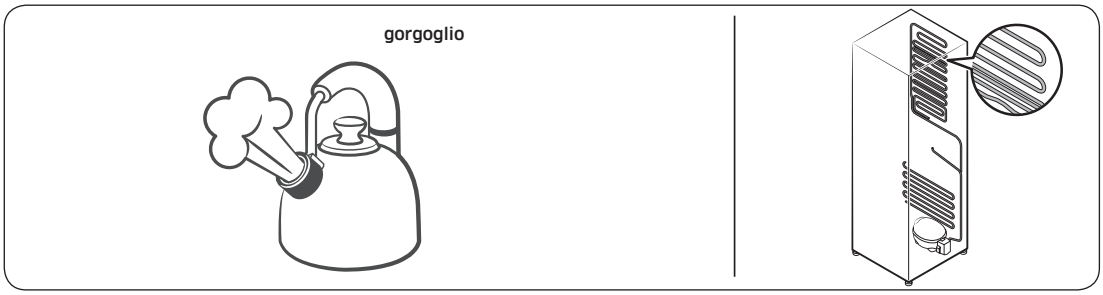

- Con l'aumento o la riduzione della temperatura, le parti in plastica si contraggono o si espandono generando dei rumori. Tali rumori si verificano durante il ciclo di sbrinamento o durante il funzionamento delle parti elettroniche.

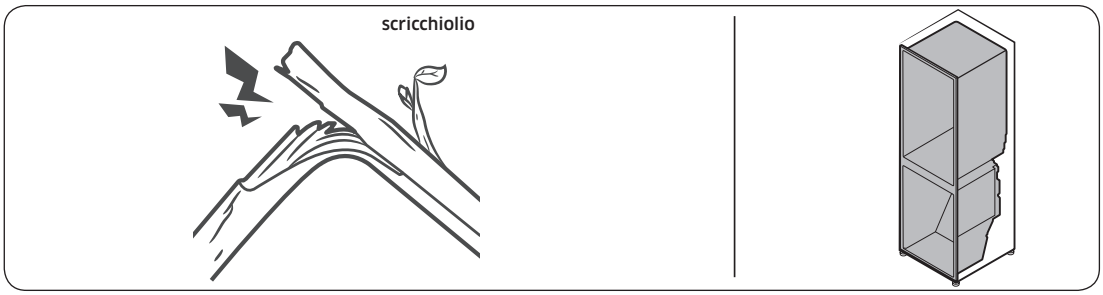

- Per i modelli dotati di macchina per il ghiaccio: Quando la valvola dell'acqua si apre per riempire la macchina del ghiaccio, si avvertono dei ronzii.
- A causa dell'equalizzazione della pressione, durante l'apertura e la chiusura della porta si avvertono dei fruscii.

Untitled-3 76 4/25/2017 12:40:58 AM

Memo

Memo

Memo

SAMSUNG

NOTA

Con la presente, Samsung Electronics dichiara che questo Frigorifero è conforme ai requisiti essenziali e alle altre clausole pertinenti indicate nella Direttiva 2014/53/EU.

La Dichiarazione di conformità ufficiale è reperibile all'indirizzo http://www.samsung.com, accedendo a Support (Supporto) > Search Support (Cerca supporto) e immettendo il modello del prodotto.

⚠ ATTENZIONE

La funzione 5 GHz WLAN di questo apparecchio può essere utilizzata solo in interno. Questo apparecchio può essere utilizzato in tutti i paesi della UE.

	Gamma frequenze	Potenza trasmettitore (Max)
Wi-Fi	2412 - 2472 MHz	20 dBm
	5120 - 5250 MHz	23 dBm
	5250 - 5350 MHz	20 dBm
	5470 - 5725 MHz	27 dBm
	5745 - 5825 MHz	14 dBm
Bluetooth	2402 - 2480 MHz	20 dBm

Contatta SAMSUNG WORLD WIDE

Se hai commenti o domande sui prodotti Samsung, contatta il Servizio Clienti Samsung.

Nazione	Contact Center	Sito web
UK	0330 SAMSUNG (7267864)	www.samsung.com/uk/support
IRELAND (EIRE)	0818 717100	www.samsung.com/ie/support
GERMANY	06196 9340275 [HHP] 06196 9340224	www.samsung.com/de/support
FRANCE	01 48 63 00 00	www.samsung.com/fr/support
ITALIA	800-SAMSUNG (800.7267864)	www.samsung.com/it/support
SWITZERLAND	0800 726 78 64 (0800-SAMSUNG)	www.samsung.com/ch/support (German) www.samsung.com/ch_fr/support (French)

DA68-03460J-02

Réfrigérateur

Guide d'utilisation

Appareil non encastrable

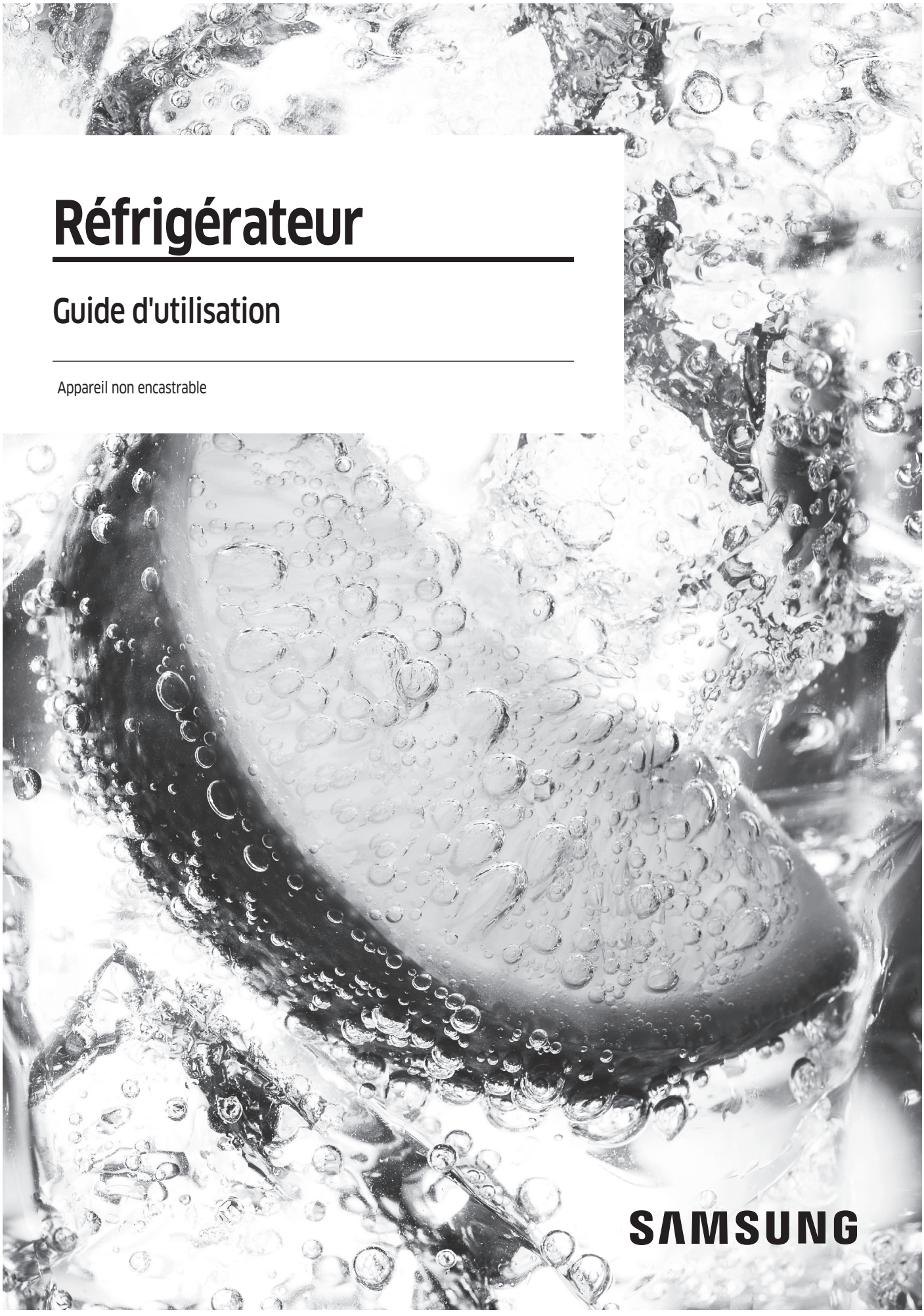

Sommaire

Consignes de sécurité 4

Consignes de sécurité importantes et symboles : 6
Symboles d'avertissement importants concernant le transport et le lieu d'installation de l'appareil 6
Avertissements importants concernant l'installation 7
Installation en toute sécurité 10
Avertissements importants concernant l'utilisation 11
Utilisation en toute sécurité 16
Nettoyage en toute sécurité 19
Avertissements importants concernant la mise au rebut 20
Conseils complémentaires pour une utilisation appropriée 21
Conseils en matière d'économie d'énergie 22
Cet appareil est destiné à être utilisé dans les applications domestiques et similaires telles que : 22
Instructions concernant la règlementation DEEE 23

Installation 24

Présentation rapide du réfrigérateur 24
Retrait des portes pour passer l'entrée 26
Installation étape par étape 33

Opérations 40

Interface utilisateur 40
Samsung Connect 49
Recommandations pour la reconnaissance vocale 52
Samsung Family Hub 52
Fonctions spéciales 54

Entretien 59

Utilisation et entretien 59
Nettoyage 63
Remplacement 64

Untitled-2 2 4/25/2017 12:37:22 AM

Dépannage	66
Généralités	66
Samsung Connect	70
Samsung Family Hub	71
Écran LCD	72
Entendez-vous des sons anormaux provenant du réfrigérateur ?	73

Untitled-2 3 4/25/2017 12:37:22 AM

Consignes de sécurité

- Avant d'utiliser votre nouveau réfrigérateur Samsung, veuillez lire attentivement ce manuel afin de vous assurer que vous savez comment utiliser de manière sûre et efficace ses différentes fonctionnalités.
- Cet appareil n'est pas conçu pour être utilisé par des personnes (y compris des enfants) ayant des capacités physiques, sensorielles ou mentales réduites, ou ayant un manque d'expérience et de connaissances, à moins qu'elles soient surveillées ou qu'elles aient reçu les instructions nécessaires concernant l'utilisation de cet appareil de la part d'une personne responsable de leur sécurité.
- Cet appareil n'est pas destiné à être utilisé par des enfants de moins de 8 ans ou des personnes ayant des capacités physiques, sensorielles ou mentales réduites, ou un manque d'expérience et de connaissances, à moins qu'elles soient surveillées ou qu'elles aient reçu les instructions nécessaires concernant l'utilisation de cet appareil de la part d'une personne responsable, et ce, pour leur propre sécurité. Les enfants ne doivent pas jouer avec l'appareil. Le nettoyage et la maintenance de l'appareil ne doivent pas être effectués par des enfants sans surveillance.
- Les avertissements et les consignes importantes de sécurité contenus dans ce manuel ne prétendent pas couvrir toutes les situations susceptibles de se produire. Il est de votre responsabilité de faire preuve de bon sens et de prudence lors de l'installation, de l'entretien et du fonctionnement de l'appareil.
- Les consignes d'utilisation suivantes concernent plusieurs modèles ; il est donc possible que les caractéristiques de votre réfrigérateur soient légèrement différentes de celles spécifiées dans ce manuel et que certains symboles d'avertissement ne s'appliquent pas. Pour toute question, contactez le centre d'assistance le plus proche ou connectez-vous sur www.samsung.com.
- Le gaz réfrigérant utilisé est le R-600a ou R-134a. Vérifiez le gaz réfrigérant utilisé dans votre réfrigérateur sur l'étiquette du compresseur située à l'arrière de l'appareil ou sur l'étiquette signalétique située à l'intérieur du réfrigérateur. Lorsque cet appareil contient du gaz inflammable (gaz réfrigérant R-600a), veuillez contacter les autorités locales pour obtenir des renseignements sur la mise au rebut en toute sécurité de votre appareil.

Untitled-2 4 4/25/2017 12:37:22 AM

- Afin d'éviter la création d'un mélange gaz-air inflammable lorsqu'une fuite se produit dans le circuit frigorifique, la taille de la pièce où installer l'appareil dépend de la quantité de gaz réfrigérant utilisée.
- Ne démarrez jamais un appareil qui présente des signes d'endommagement. En cas de doutes, contactez votre revendeur. La pièce doit avoir un volume de 1 m^3 pour chaque 8 g de gaz réfrigérant R-600a à l'intérieur de l'appareil. La quantité de gaz réfrigérant que votre appareil peut contenir est indiquée sur la plaque signalétique située à l'intérieur de l'appareil.
- Le gaz réfrigérant qui pourrait s'échapper des tuyaux risquerait de s'enflammer ou de provoquer des lésions oculaires. En cas de fuite de réfrigérant, n'approchez pas de flamme nue, éloignez tout objet inflammable de l'appareil et aérez immédiatement la pièce.
  - Le non-respect de cette consigne risquerait de provoquer un incendie ou une explosion.
- Il est dangereux pour quiconque n'est pas un agent d'entretien agréé d'entretenir cet appareil.

Untitled-2 5 4/25/2017 12:37:22 AM

Consignes de sécurité

Consignes de sécurité importantes et symboles :

Veuillez suivre toutes les consignes de sécurité fournies dans le présent manuel. Le présent manuel utilise les symboles de sécurité suivants.

⚠ AVERTISSEMENT

Pratiques inadaptées ou dangereuses susceptibles de causer **des blessures graves, voire mortelles, et des dommages matériels.**

⚠ ATTENTION

Pratiques inadaptées ou dangereuses susceptibles de causer **des blessures graves et/ou des dommages matériels.**

REMARQUE

Informations utiles qui aident l'utilisateur à comprendre ou à utiliser au mieux son réfrigérateur.

Ces symboles d'avertissement ont pour but d'éviter tout risque de blessure.

Respectez-les en toutes circonstances.

Lisez attentivement la présente section et conservez le guide en lieu sûr afin de pouvoir vous y reporter ultérieurement.

Symboles d'avertissement importants concernant le transport et le lieu d'installation de l'appareil

⚠ AVERTISSEMENT

- Veillez à ce qu'aucune pièce du circuit frigorifique ne soit endommagée pendant le transport ou l'installation de l'appareil.
  - Risque d'incendie ou de lésions oculaires en cas de fuite de réfrigérant. En cas de fuite, n'approchez pas de flamme nue ou de matière potentiellement inflammable et aérez la pièce pendant plusieurs minutes.

Untitled-2 6 4/25/2017 12:37:23 AM

- Cet appareil contient une faible quantité de réfrigérant isobutane (R-600a), un gaz naturel présentant une compatibilité écologique élevée, mais étant également un combustible. Veillez à ce qu'aucune pièce du circuit frigorifique ne soit endommagée pendant le transport ou l'installation de l'appareil.

• Lors du transport et de l'installation du réfrigérateur, ne touchez pas les flexibles d'eau situés sur sa face arrière.
  - Cela pourrait endommager le réfrigérateur et rendre inutilisable le distributeur d'eau.

Avertissements importants concernant l'installation

⚠ AVERTISSEMENT

• N'installez pas le réfrigérateur dans un lieu humide ou dans un lieu où il est susceptible d'être en contact avec de l'eau.
  - Une détérioration de l'isolation sur des composants électriques est susceptible de provoquer une électrocution ou un incendie.

• N'installez pas le réfrigérateur dans un endroit exposé à la lumière directe du soleil ou à proximité d'une cuisinière, d'un appareil de chauffage ou d'autres appareils.

• Ne branchez pas plusieurs appareils dans la même multiprise. Le réfrigérateur doit toujours être branché sur une prise électrique indépendante dotée d'une tension nominale correspondant à celle figurant sur la plaque signalétique du réfrigérateur.
  - Vous obtiendrez de meilleurs résultats et éviterez également une surcharge des circuits électriques (risque d'incendie à la suite d'une surchauffe des fils).

• Ne branchez pas la fiche d'alimentation dans une prise murale mal fixée.
  - Cela risquerait d'entraîner un choc électrique ou un incendie.

• N'utilisez pas de cordon dont la gaine est craquelée ou endommagée à quelque endroit ou à l'une de ses extrémités.

• Ne pliez pas le cordon d'alimentation à l'excès et ne posez pas d'objets lourds dessus.

• Ne tirez pas ou ne pliez pas excessivement le cordon d'alimentation.

• Ne tordez pas ou ne nouez pas le cordon d'alimentation.

Untitled-2 7 4/25/2017 12:37:23 AM

Consignes de sécurité

- N'accrochez pas le cordon d'alimentation sur un objet métallique, ne placez pas un objet lourd sur le cordon d'alimentation, n'insérez pas le cordon d'alimentation entre des objets, ou n'enfoncez pas le cordon d'alimentation dans l'espace situé derrière l'appareil.
- Lorsque vous déplacez le réfrigérateur, assurez-vous qu'il ne roule pas sur le cordon d'alimentation, et prenez garde de ne pas endommager ce dernier.
  - Risque de choc électrique ou d'incendie.
- Ne débranchez jamais le réfrigérateur en tirant sur le cordon d'alimentation. Maintenez toujours fermement la fiche pour la débrancher de la prise de courant.
  - Tout dommage causé au cordon est susceptible d'entraîner un court-circuit, un incendie et/ou un choc électrique.
- Dans cet appareil, ne stockez pas de substances explosives telles que des aérosols avec un propulseur inflammable.
- N'installez pas cet appareil près d'une source de chaleur ni d'un matériau inflammable.
- N'installez pas cet appareil dans un endroit où des fuites de gaz sont susceptibles de se produire.
  - Risque de choc électrique ou d'incendie.
- Ce réfrigérateur doit être correctement situé et installé conformément aux instructions du présent guide avant d'être utilisé.
- Branchez la fiche d'alimentation de façon à ce que le cordon pende vers le bas.
  - Si vous branchez la fiche d'alimentation à l'envers, le fil est susceptible de se rompre et de provoquer un incendie ou un choc électrique.
- Assurez-vous que la fiche d'alimentation n'est pas écrasée ou endommagée par le dos du réfrigérateur.
- Gardez les matériaux d'emballage hors de portée des enfants.
  - Il y a un risque d'asphyxie si un enfant place les matériaux d'emballage sur sa tête.

Untitled-2 8 4/25/2017 12:37:23 AM

- L'appareil doit être positionné de façon à ce que la fiche reste accessible après l'installation.
  - Le non-respect de cette consigne risquerait de provoquer un choc électrique ou un incendie en raison de fuites électriques.
- N'installez pas cet appareil dans un lieu humide, huileux ou poussiéreux, ni dans un endroit exposé directement au soleil ou à l'eau (gouttes de pluie).
  - Une détérioration de l'isolation des composants électriques est susceptible de provoquer un choc électrique ou un incendie.
- Si vous constatez des traces de poussière ou d'eau dans le réfrigérateur, débranchez la prise et contactez votre centre de service Samsung Electronics.
  - À défaut, il existe un risque d'incendie.
- Ne montez pas sur l'appareil et ne placez pas d'objets (tels que du linge, des bougies allumées, des cigarettes allumées, de la vaisselle, des produits chimiques, des objets métalliques, etc.) sur celui-ci.
  - Le non-respect de cette consigne risque d'entraîner une électrocution, un incendie, des problèmes avec l'appareil ou des blessures corporelles.
- Vous devez retirer toutes les pellicules protectrices en plastique avant de brancher l'appareil pour la première fois.
- Les enfants ne doivent pas jouer ni avec les circlips utilisés pour le réglage de la porte ni avec les clips pour le tuyau d'eau.
  - Il y a un risque d'asphyxie si un enfant avale un circlip ou un clip pour le tuyau d'eau. Tenez les circlips et les clips pour le tuyau d'eau hors de portée des enfants.
- Le réfrigérateur doit être correctement mis à la terre.
  - Veillez toujours à ce que le réfrigérateur soit branché à la terre avant de vérifier ou de réparer n'importe quelle partie de l'appareil. Les fuites électriques peuvent provoquer des chocs électriques graves.

Untitled-2 9 4/25/2017 12:37:23 AM

Consignes de sécurité

- N'utilisez jamais de conduites de gaz, de fils téléphoniques ou d'autres éléments susceptibles d'attirer la foudre pour relier l'appareil à la terre.
  - Le réfrigérateur doit être mis à la terre afin d'éviter les fuites électriques ou les électrocutions provoquées par les fuites de courant de l'appareil.
  - Le non-respect de cette consigne risque d'entraîner une électrocution, un incendie, une explosion ou des problèmes avec l'appareil.
- Branchez fermement la fiche dans la prise murale. N'utilisez pas de fiche d'alimentation endommagée, de cordon d'alimentation endommagé ou de prise murale mal fixée.
  - Risque de choc électrique ou d'incendie.
- Si le cordon d'alimentation est endommagé, demandez son remplacement immédiat par le fabricant ou ses fournisseurs de service.
- Le fusible du réfrigérateur doit être changé par un technicien qualifié ou une entreprise de dépannage.
  - Le non-respect de cette consigne risquerait de provoquer un choc électrique ou des blessures corporelles.

Installation en toute sécurité

⚠ ATTENTION

- Laissez un espace suffisant autour du réfrigérateur et installez celui-ci sur une surface plane.
  - N'obstruez pas l'espace de ventilation à l'intérieur du réfrigérateur ou de son caisson.
- Laissez l'appareil reposer pendant 2 heures avant de charger les aliments à l'intérieur après son installation et sa mise sous tension.
- Nous vous recommandons fortement de faire appel à un technicien qualifié ou à une entreprise de dépannage pour installer votre réfrigérateur.
  - Le non-respect de cette consigne risque d'entraîner un dysfonctionnement, un choc électrique, un incendie, une explosion ou des blessures corporelles.

Untitled-2 10 4/25/2017 12:37:23 AM

- Une surcharge de l'une des portes peut provoquer le renversement du réfrigérateur et vous blesser.

Avertissements importants concernant l'utilisation

⚠ AVERTISSEMENT

- Ne branchez pas la prise d'alimentation si vous avez les mains mouillées.
  - Cela pourrait causer un choc électrique.
- N'entreposez pas d'objets sur le dessus de l'appareil.
  - Lors de l'ouverture ou de la fermeture de la porte, les objets pourraient tomber et provoquer des blessures corporelles et/ou des dommages matériels.
- Ne placez pas vos mains, vos pieds, ni des objets métalliques (baguettes métalliques, etc.) sous le réfrigérateur ou à l'arrière de celui-ci.
  - Risque de choc électrique ou des blessures corporelles.
  - Les bords coupants sont susceptibles de provoquer des blessures corporelles.
- Ne touchez pas les parois intérieures du congélateur ni les produits qui y sont rangés si vous avez les mains mouillées.
  - Risque de gelures.
- Ne placez pas de récipient rempli d'eau sur le réfrigérateur.
  - En cas de renversement, cela pourrait entraîner un incendie ou un choc électrique.
- Ne stockez pas d'objets ou de substances volatiles ou inflammables (benzène, diluant, propane, alcool, éther, gaz liquéfié et toute autre substance similaire) dans le réfrigérateur.
  - Le réfrigérateur a été conçu exclusivement pour le rangement de produits alimentaires.
  - Cela pourrait entraîner un incendie ou une explosion.

Untitled-2 11 4/25/2017 12:37:23 AM

Consignes de sécurité

- Les enfants ne doivent pas utiliser l'appareil sans la surveillance d'un adulte.
  - Maintenez les doigts éloignés des zones contenant des « points de pincement ». Le jeu entre les portes et l'armoire doit nécessairement être faible. Soyez attentif lorsque vous ouvrez les portes si des enfants se trouvent dans la zone.
- Ne laissez pas les enfants se suspendre à la porte de l'appareil ou aux bacs des portes. Ils risqueraient de se blesser.
- Ne laissez pas les enfants entrer dans le réfrigérateur. Ils risqueraient de rester emprisonnés.
- Ne placez pas vos mains sous l'appareil.
  - Les bords coupants sont susceptibles de provoquer des blessures corporelles.
- Ne rangez pas de produits pharmaceutiques, chimiques ou sensibles aux températures dans le réfrigérateur.
  - Les produits nécessitant un contrôle strict de la température ne doivent pas être entreposés dans le réfrigérateur.
- Ne placez pas et n'utilisez pas d'appareil électrique à l'intérieur du réfrigérateur/congélateur sauf s'il s'agit d'un type recommandé par le fabricant.
- Si l'appareil dégage une odeur chimique ou de la fumée, débranchez-le immédiatement et contactez votre centre de service technique Samsung Electronics.
- En cas de traces de poussière ou d'eau dans le réfrigérateur, débranchez la prise et contactez votre centre de service technique Samsung Electronics.
  - À défaut, il existe un risque d'incendie.
- Ne laissez pas les enfants monter sur un bac.
  - Le bac risquerait de se casser et de provoquer leur chute.
- Ne laissez pas les portes du réfrigérateur ouvertes lorsque l'appareil n'est pas sous surveillance afin d'éviter qu'un enfant ne se glisse à l'intérieur de l'appareil.
- Ne laissez pas les jeunes enfants s'approcher du tiroir.
  - Risque d'étouffement ou de blessures.

Untitled-2 12 4/25/2017 12:37:23 AM

- Ne remplissez pas trop le réfrigérateur.
  - Lors de l'ouverture de la porte, un article pourrait tomber et provoquer des blessures corporelles ou des dommages matériels.
- Ne vaporisez pas de substance volatile telle qu'un insecticide sur la surface de l'appareil.
  - Ces produits peuvent se révéler dangereux pour la santé et risquent en outre de provoquer une électrocution, un incendie ou un dysfonctionnement de l'appareil.
- Ne mettez jamais les doigts ni d'autres objets dans l'orifice du distributeur d'eau, le conduit d'écoulement et le bac à glaçons.
  - Cela pourrait provoquer des blessures corporelles ou des dommages matériels.
- N'utilisez pas ni n'entreposez pas de substances thermosensibles (ex. : pulvérisateurs ou objets inflammables, glace sèche, médicaments ou produits chimiques) à proximité ou à l'intérieur du réfrigérateur.
- N'utilisez pas de sèche-cheveux pour sécher l'intérieur du réfrigérateur. Ne placez pas de bougie allumée à l'intérieur du réfrigérateur pour éliminer les mauvaises odeurs.
  - Risque de choc électrique ou d'incendie.
- Remplissez le réservoir et le bac à glaçons d'eau potable uniquement (eau minérale ou eau purifiée).
  - Ne remplissez pas le réservoir de thé, de jus de fruits ou de boissons énergisantes car cela risquerait d'endommager le réfrigérateur.
- Ne montez pas sur l'appareil et ne placez pas d'objets (tels que du linge, des bougies allumées, des cigarettes allumées, de la vaisselle, des produits chimiques, des objets métalliques, etc.) sur celui-ci. Le non-respect de cette consigne risque d'entraîner une électrocution, un incendie, des problèmes avec l'appareil ou des blessures corporelles. Ne placez pas de récipient rempli d'eau sur l'appareil.
  - En cas de renversement, cela pourrait entraîner un incendie ou un choc électrique.
- N'utilisez pas d'appareil mécanique ni de dispositif susceptible d'accélérer le processus de décongélation, autres que ceux recommandés par le fabricant.

Untitled-2 13 4/25/2017 12:37:23 AM

Consignes de sécurité

- N'endommagez pas le circuit frigorifique.
- Ne fixez jamais directement l'ampoule DEL UV pendant une période prolongée.
  - Cela risquerait d'entraîner une fatigue oculaire due aux rayons ultraviolets.
- Ne placez pas les clayettes du réfrigérateur à l'envers. La butée des clayettes ne fonctionnerait pas.
  - Cela pourrait provoquer des blessures dues à la chute de la clayette en verre.
- Maintenez les doigts éloignés des zones contenant des « points de pincement ». Le jeu entre les portes et l'armoire doit nécessairement être faible. Soyez attentif lorsque vous ouvrez les portes si des enfants se trouvent dans la zone.
- Si une fuite de gaz est détectée, évitez toute flamme nue ou source potentielle d'inflammation et aérez pendant plusieurs minutes la pièce dans laquelle se trouve l'appareil.
  - Ne touchez pas à l'appareil ou au cordon d'alimentation.
  - N'utilisez pas de ventilateur.
  - Une étincelle risquerait de provoquer une explosion ou un incendie.
- Utilisez uniquement les ampoules DEL fournies par le fabricant ou son réparateur agréé.
- Serrez les bouteilles les unes contre les autres pour éviter qu'elles ne tombent.
- Cet appareil est destiné au rangement des aliments dans un environnement domestique uniquement.
- Ne mettez jamais les doigts ni d'autres objets dans l'orifice du distributeur d'eau, le conduit d'écoulement et le bac à glaçons.
  - Cela pourrait provoquer des blessures corporelles ou des dommages matériels.
- Ne tentez pas de réparer, démonter ou modifier le réfrigérateur vous-même.
- Des modifications non autorisées peuvent générer des problèmes de sécurité. Pour annuler une modification non autorisée, nous facturons le coût total des pièces et de la main d'œuvre.
- N'utilisez aucun fusible (tel que du cuivre, un fil d'acier, etc.) autre qu'un fusible standard.

Untitled-2 14 4/25/2017 12:37:23 AM

- Si le réfrigérateur doit être réparé ou réinstallé, contactez le centre de service le plus proche.
  - Le non-respect de cette consigne risque d'entraîner un dysfonctionnement, un choc électrique, un incendie ou des blessures corporelles.
- Veuillez prendre contact avec le centre de service le plus proche lorsque l'ampoule DEL intérieure ou extérieure est grillée.
- Si le réfrigérateur dégage une odeur de brûlé ou de la fumée, débranchez-le immédiatement et contactez votre centre de service technique Samsung Electronics.
  - Le non-respect de cette consigne risquerait de provoquer un incendie ou un choc électrique.
- Débranchez le réfrigérateur avant de remplacer les lampes intérieures.
  - Sinon, il pourrait y avoir un risque de choc électrique.
- Contactez votre centre de service Samsung si vous éprouvez des difficultés à remplacer une ampoule (qui n'est pas une DEL).
- Si l'appareil est équipé d'ampoules DEL, ne démontez pas vous-même les caches des lampes et les ampoules.
  - Contactez un centre de service Samsung.
- Branchez fermement la fiche dans la prise murale.
- N'utilisez pas de fiche d'alimentation endommagée, de cordon d'alimentation endommagé ou de prise murale mal fixée.
  - Risque de choc électrique ou d'incendie.

Untitled-2 15 4/25/2017 12:37:23 AM

Consignes de sécurité

Utilisation en toute sécurité

⚠ ATTENTION

- Ne recongelez pas un aliment qui a complètement décongelé. Ne mettez pas de boissons gazeuses dans le compartiment congélateur. Ne mettez pas de bouteilles ou de récipients en verre dans le congélateur.
  - Si le contenu gèle, le verre est susceptible de se briser et de provoquer des blessures corporelles.
- Utilisez uniquement la machine à glaçons fournie avec le réfrigérateur.
- Raccordez l'alimentation en eau du réfrigérateur uniquement à une source d'eau potable. Pour permettre le bon fonctionnement de la machine à glaçons, la pression de l'eau doit être comprise entre 20 et 125 psi (138 et 862 kPa). Si vous vous absentez durant une longue période (pour des vacances par exemple) et savez que vous n'utiliserez pas le distributeur d'eau ou de glaçons, fermez le robinet d'adduction d'eau.
  - afin d'éviter tout risque de fuite.
- Si vous savez que vous n'utiliserez pas le réfrigérateur durant une longue période (3 semaines ou plus), videz-le ainsi que le bac à glaçons et débranchez-le. Fermez le robinet d'adduction d'eau, essuyez l'excédent d'humidité à l'intérieur et laissez les portes ouvertes afin d'éviter la formation d'odeurs et de moisissure.
- Pour un fonctionnement optimal de l'appareil :
  - Ne placez pas d'aliments trop près des orifices de ventilation à l'arrière de l'appareil car ils pourraient empêcher la libre circulation de l'air dans la partie réfrigération.
  - Emballez bien les aliments ou mettez-les dans des récipients hermétiques avant de les placer dans le réfrigérateur.
  - Ne placez pas de bouteilles en verre ni de boissons gazeuses dans le congélateur. Elles pourraient congeler et se briser. Des contenants de boissons brisés peuvent vous blesser.
  - Respectez les durées de congélation et les dates de péremption associées aux aliments surgelés.

Untitled-2 16 4/25/2017 12:37:23 AM

- Il n'est pas nécessaire de débrancher le réfrigérateur lorsque vous vous absentez moins de trois semaines. Cependant, si vous vous absentez pendant plus de trois semaines, retirez les aliments et la glace se trouvant dans le bac à glaçons et débranchez le réfrigérateur. Fermez le robinet d'adduction d'eau, essuyez l'excédent d'humidité à l'intérieur et laissez les portes ouvertes afin d'éviter la formation d'odeurs et de moisissure.

• Ne placez pas de verre ou de bouteilles ni de boissons gazeuses dans le congélateur.
  - Le récipient peut geler et se briser, ce qui peut entraîner une blessure.
• Ne mettez pas de boissons gazeuses dans le compartiment congélateur. Ne mettez pas de bouteilles ou de récipients en verre dans le congélateur.
  - Si le contenu gèle, le verre est susceptible de se briser et de provoquer des blessures corporelles ou des dommages matériels.
• Garantie de réparation et modification.
  - Les changements et modifications apportés à cet appareil par un tiers ne sont pas couverts par le service de garantie Samsung. Samsung ne peut être tenue responsable des problèmes de sécurité résultant des modifications apportées par un tiers.
• N'obstruez pas les orifices de ventilation à l'intérieur du réfrigérateur.
  - Si les orifices de ventilation sont obstrués, notamment par un sac en plastique, le réfrigérateur risque de trop refroidir. Une période de refroidissement trop longue risque d'endommager le filtre à eau et de provoquer des fuites.
• Utilisez uniquement la machine à glaçons fournie avec le réfrigérateur.
• Essuyez l'excédent d'humidité à l'intérieur et laissez les portes ouvertes.
  - Le non-respect de cette consigne pourrait engendrer le développement d'odeurs et de moisissure.
• Si le réfrigérateur est débranché de la prise d'alimentation, patientez au moins cinq minutes avant de le rebrancher.

Untitled-2 17 4/25/2017 12:37:23 AM

Consignes de sécurité

- Si vous prévoyez de vous absenter longtemps ou de laisser le réfrigérateur inutilisé pendant une période prolongée (3 semaines ou plus), videz-le ainsi que le bac à glaçons et débranchez-le. Fermez le robinet d'adduction d'eau, essuyez l'excédent d'humidité à l'intérieur et laissez les portes ouvertes afin d'éviter la formation d'odeurs et de moisissure.
- Si le réfrigérateur est mouillé par l'eau, débranchez la prise et contactez votre centre de service technique Samsung Electronics.
- Ne frappez pas une surface en verre ou n'y appliquez pas une force excessive.
  - Du verre brisé pourrait entraîner des dommages corporels et/ou matériels.
- Remplissez le réservoir et le bac à glaçons d'eau potable uniquement (eau du robinet, eau minérale ou eau purifiée).
  - Ne remplissez pas le réservoir avec du thé ou une boisson énergisante. Cela pourrait endommager le réfrigérateur.
- En cas d'inondation, si votre appareil est entré en contact avec de l'eau, contactez le centre de service le plus proche.
  - Risque de choc électrique ou d'incendie.

Untitled-2 18 4/25/2017 12:37:23 AM

Nettoyage en toute sécurité

⚠ ATTENTION

- Ne vaporisez pas directement de l'eau à l'intérieur ou à l'extérieur du réfrigérateur.
  - Risque d'incendie ou de choc électrique.
- N'utilisez pas de sèche-cheveux pour sécher l'intérieur du réfrigérateur.
- Ne placez pas de bougie allumée à l'intérieur du réfrigérateur pour en éliminer les mauvaises odeurs.
  - Risque de choc électrique ou d'incendie.
- Ne vaporisez pas de produit de nettoyage directement sur l'écran.
  - Les caractères imprimés risqueraient de s'effacer.
- Lorsqu'un corps étranger tel que de l'eau a pénétré dans l'appareil, débranchez ce dernier et contactez le centre de service le plus proche.
  - Le non-respect de cette consigne risquerait de provoquer un incendie ou un choc électrique.
- Utilisez un chiffon propre et sec pour éliminer toute poussière ou corps étranger des lames de la fiche d'alimentation. N'utilisez pas de chiffon mouillé ou humide lors du nettoyage de la prise.
  - Sinon, il pourrait y avoir un risque d'incendie ou de choc électrique.
- Ne nettoyez pas l'appareil en vaporisant de l'eau directement dessus.
- N'utilisez pas de benzène, de diluant, d'eau de Javel ou de chlorure pour le nettoyage.
  - Ces produits risquent d'endommager la surface de l'appareil et de provoquer un incendie.
- Débranchez l'appareil de la prise murale avant de le nettoyer et d'en faire l'entretien.
  - Le non-respect de cette consigne risquerait de provoquer un incendie ou un choc électrique.

Untitled-2 19 4/25/2017 12:37:23 AM

Consignes de sécurité

Avertissements importants concernant la mise au rebut

⚠ AVERTISSEMENT

- Jetez le matériel d'emballage de cet appareil dans le respect de l'environnement.
- Assurez-vous qu'aucun des tuyaux situés à l'arrière du réfrigérateur n'est endommagé avant sa mise au rebut.
- Le gaz réfrigérant utilisé est le R-600a ou R-134a. Vérifiez le gaz réfrigérant utilisé dans votre réfrigérateur sur l'étiquette du compresseur située à l'arrière de l'appareil ou sur l'étiquette signalétique située à l'intérieur du réfrigérateur. Si ce réfrigérateur contient du gaz inflammable (gaz réfrigérant R-600a), veuillez prendre contact avec les autorités locales pour obtenir des renseignements sur la mise au rebut en toute sécurité de votre appareil.
- Lors de la mise au rebut de ce réfrigérateur, retirez la porte/les joints de porte ainsi que le loquet de la porte afin que des petits enfants ou des animaux ne puissent pas se retrouver enfermés à l'intérieur. Les enfants ne doivent pas utiliser l'appareil sans la surveillance d'un adulte. Un enfant risquerait de se retrouver emprisonné à l'intérieur, de se blesser ou de s'asphyxier.
  - Les enfants risqueraient de se retrouver emprisonnés à l'intérieur, de se blesser et de s'asphyxier.
- Du cyclopentane est utilisé comme isolant. Les gaz utilisés pour l'isolation nécessitent une procédure d'élimination spéciale. Pour obtenir des renseignements sur la façon écologique de mettre ce produit au rebut, veuillez prendre contact avec les autorités locales.
- Conservez les éléments d'emballage hors de portée des enfants, car ils présentent un danger pour ces derniers.
  - Un enfant pourrait suffoquer s'il met sa tête dans un sac.

Untitled-2 20 4/25/2017 12:37:23 AM

Conseils complémentaires pour une utilisation appropriée

- En cas de coupure de courant, contactez le bureau local de votre fournisseur d'électricité afin de connaître la durée du problème.
  - La plupart des coupures de courant qui sont corrigées dans l'heure ou dans les deux heures qui suivent n'affectent pas les températures du réfrigérateur. Cependant, il est recommandé de limiter le nombre d'ouvertures de la porte pendant l'absence de courant.
  - Si la coupure de courant dure plus de 24 heures, retirez et jetez tous les aliments surgelés.
- L'appareil pourrait ne pas fonctionner d'une manière uniforme (possibilité de décongélation des aliments ou de hausse trop importante de la température à l'intérieur du compartiment d'aliments surgelés) s'il est placé pendant une longue période en dessous des températures ambiantes pour lesquelles il a été conçu.
- En cas d'aliments particuliers, les conserver réfrigérés peut avoir un effet négatif en raison de la préservation de ses propriétés.
- Votre appareil est équipé de la fonction de dégivrage automatique, ce qui veut dire que vous n'avez pas besoin de le dégivrer manuellement. Le dégivrage se fera automatiquement.
- L'augmentation de la température pendant le dégivrage reste conforme aux normes ISO. Si vous souhaitez éviter toute augmentation excessive de la température des aliments surgelés pendant le dégivrage de l'appareil, emballez-les dans plusieurs couches de papier (un journal par exemple).
- Ne recongelez pas un aliment qui a complètement décongelé.
- La température du ou des parties deux étoiles ou du ou des compartiments qui possèdent le symbole deux étoiles (**) est légèrement plus froide que celle régnant dans l'autre/les autres compartiments du congélateur.
  La ou les parties ou le ou les compartiments deux étoiles sont basé(e)s sur les instructions et/ou l'état lors de la livraison.

Untitled-2 21 4/25/2017 12:37:23 AM

Consignes de sécurité

Conseils en matière d'économie d'énergie

- Installez l'appareil dans une pièce sèche et fraîche, correctement ventilée. Vérifiez qu'il n'est pas exposé à la lumière directe du soleil et ne le placez jamais à proximité d'une source de chaleur (un radiateur par exemple).
- Pour obtenir une meilleure efficacité énergétique, il est conseillé de ne pas bloquer les orifices de ventilation ou les grilles de l'appareil.
- Laissez refroidir les aliments chauds avant de les placer à l'intérieur de l'appareil.
- Placez les aliments surgelés dans le réfrigérateur pour les laisser décongeler. Les aliments surgelés peuvent ainsi servir à refroidir les aliments stockés dans le réfrigérateur.
- Veillez à refermer la porte rapidement lorsque vous mettez des aliments dans le réfrigérateur ou lorsque vous les en sortez. Moins la porte restera ouverte, moins il se formera d'accumulation de givre dans le congélateur.
- Il est recommandé d'installer le réfrigérateur en laissant un espace à l'arrière et sur les côtés. Ceci vous permettra de réduire sa consommation d'énergie et ainsi vos factures.
- Pour l'utilisation la plus optimale de l'énergie, veuillez laisser tous les accessoires internes tels que les paniers, les tiroirs, les clayettes sur leur position indiquée par le fabricant.

Cet appareil est destiné à être utilisé dans les applications domestiques et similaires telles que :

- les zones de cuisine du personnel dans les magasins, bureaux et autres environnements de travail ;
- les fermes et clients d'hôtels, motels et autres environnements de type résidentiels ;
- l'environnement de type « chambres d'hôtes » ;
- les applications de restauration et collectives similaires.

Untitled-2 22 4/25/2017 12:37:23 AM

Instructions concernant la règlementation DEEE

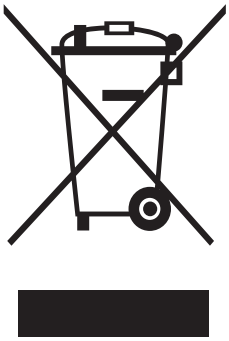

Les bons gestes de mise au rebut de ce produit (Déchets d'équipements électriques et électroniques)

(Applicable aux pays disposant de systèmes de collecte séparés)

Ce symbole sur le produit, ses accessoires ou sa documentation indique que ni le produit, ni ses accessoires électroniques usagés (chargeur, casque audio, câble USB, etc.) ne peuvent être jetés avec les autres déchets ménagers. La mise au rebut incontrôlée des déchets présentant des risques environnementaux et de santé publique, veuillez séparer vos produits et accessoires usagés des autres déchets. Vous favoriserez ainsi le recyclage de la matière qui les compose dans le cadre d'un développement durable.

Les particuliers sont invités à contacter le magasin leur ayant vendu le produit ou à se renseigner auprès des autorités locales pour connaître les procédures et les points de collecte de ces produits en vue de leur recyclage.

Les entreprises et particuliers sont invités à contacter leurs fournisseurs et à consulter les conditions de leur contrat de vente. Ce produit et ses accessoires ne peuvent être jetés avec les autres déchets.

Pour obtenir des informations sur les engagements environnementaux de Samsung et sur les obligations réglementaires spécifiques à l'appareil (par ex. la réglementation REACH), rendez-vous sur : samsung.com/uk/aboutsamsung/samsungelectronics/corporatecitizenship/data_corner.html

(Uniquement pour les produits commercialisés dans les pays européens)

Untitled-2 23 4/25/2017 12:37:23 AM

Installation

Avant toute utilisation, respectez scrupuleusement ces consignes pour assurer une installation adéquate du réfrigérateur et éviter les accidents.

⚠ AVERTISSEMENT

- N'utilisez ce réfrigérateur que conformément à l'usage auquel il est destiné, en suivant scrupuleusement les instructions du manuel.
- Toute opération de maintenance doit être effectuée par un technicien qualifié.
- Jetez le matériel d'emballage de cet appareil conformément aux réglementations locales.
- Pour éviter tout risque d'électrocution, débranchez le cordon d'alimentation avant tout entretien ou remplacement.

Présentation rapide du réfrigérateur

REMARQUE

L'apparence réelle et les composants fournis avec le réfrigérateur peuvent varier en fonction du modèle et du pays.

Pour en savoir plus, reportez-vous à la section Disposition.

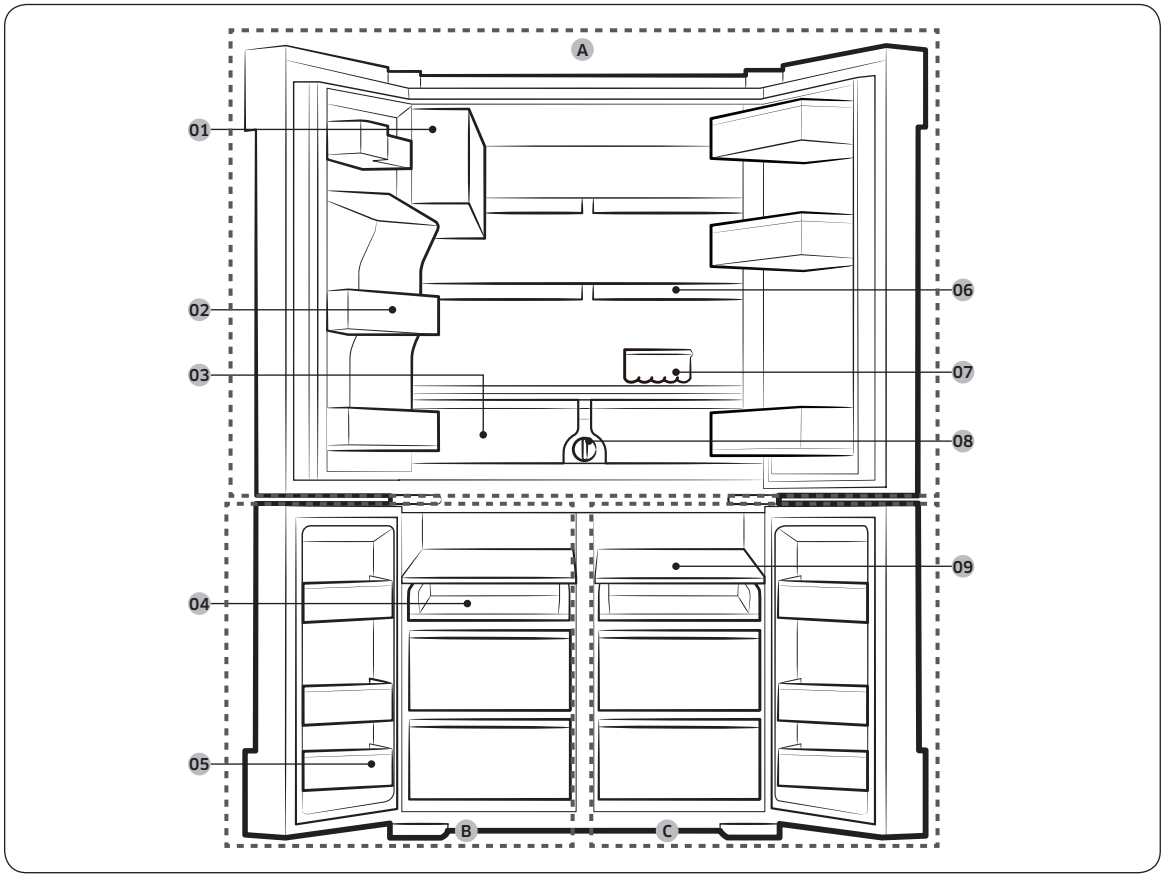

Untitled-2 24 4/25/2017 12:37:24 AM

01 Machine à glaçons automatique (ICE MASTER)
02 Bac de la porte du réfrigérateur
03 Tiroirs à fruits et légumes frais
04 Clayette coulissante
05 Bac de la porte du congélateur
06 Clayette à 2 volets
07 Bac à œufs
08 Filtre à eau
09 Clayette du congélateur (ENSEMBLE CLAYETTES CONGÉL)

A. Réfrigérateur
B. Congélateur
C. Cool Select+ (FlexZone)

* modèles applicables uniquement

REMARQUE

- Pour une efficacité énergétique optimale, veillez à ce que toutes les clayettes, les tiroirs et les bacs soient placés dans leur position d'origine.
- Lorsque vous fermez la porte, assurez-vous que la section à charnière verticale est correctement positionnée afin d'éviter que l'autre porte ne soit rayée.
- Si la section à charnière verticale est inversée, remettez-la dans la bonne position, puis fermez la porte.
- Il se peut que de l'humidité apparaisse parfois sur la section à charnière verticale.
- Si vous fermez une porte trop fort, il est possible que l'autre porte s'ouvre.
- Lorsque la porte s'ouvre, le commutateur d'interverrouillage éteint automatiquement le moteur à vis sans fin de la machine à glaçons pour des raisons de sécurité.
- Si la lampe à DEL interne ou externe est hors service, prenez contact avec un centre de dépannage Samsung local.

Untitled-2 25 4/25/2017 12:37:24 AM

Installation

Retrait des portes pour passer l'entrée

Si votre entrée ne permet pas le passage du réfrigérateur à cause de sa taille, suivez les instructions suivantes.

Outils requis (non fournis)

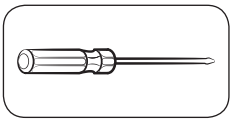

Tournevis cruciforme

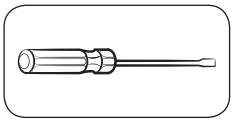

Tournevis à tête plate

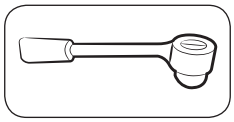

Clé à douille (10 mm)

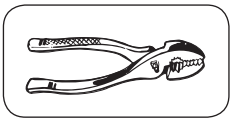

Pinces

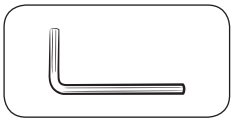

Clé hexagonale (4 mm)

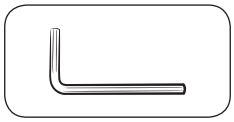

Clé hexagonale (5 mm)

Démonter les portes du réfrigérateur

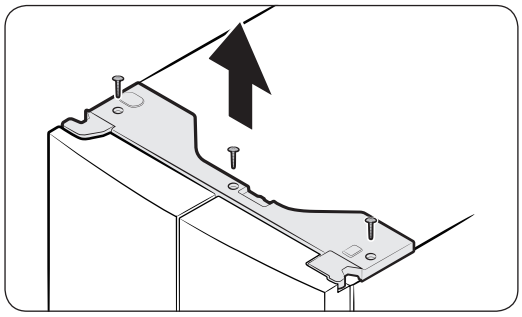

1. Après avoir fermé la porte, utilisez un tournevis cruciforme pour retirer les vis (x3) au niveau du cache supérieur. Tirez vers le haut et retirez le cache supérieur avec les connecteurs.

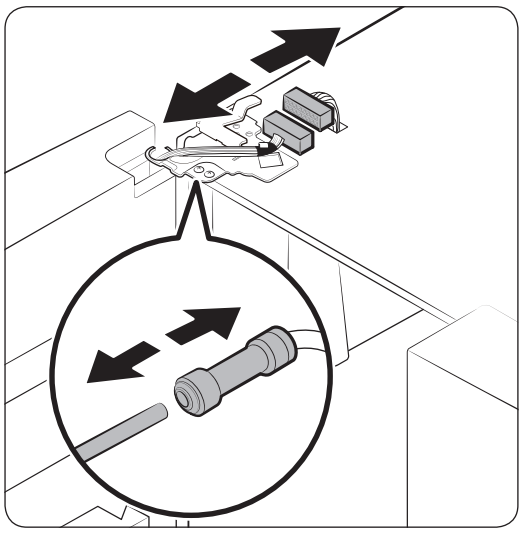

2. Débranchez les deux connecteurs sur la porte gauche. La position des connecteurs diffère selon le modèle.

⚠ ATTENTION

- Ne retirez pas les deux portes simultanément. Assurez-vous de retirer une porte après l'autre. En cas de non-respect de cette consigne, l'une des portes peut tomber et vous blesser.
- Assurez-vous que le réfrigérateur est hors tension avant de débrancher les connecteurs.

3. Débranchez le tuyau d'eau du coupleur sur la porte gauche, comme indiqué.

Untitled-2 26 4/25/2017 12:37:24 AM

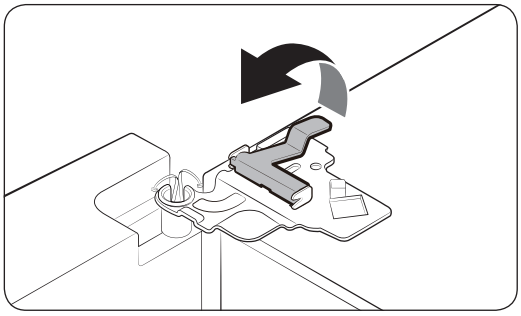

4. Tirez doucement et progressivement le collier. Pour éviter toute blessure aux doigts, n'exercez pas de force brusque sur le collier.

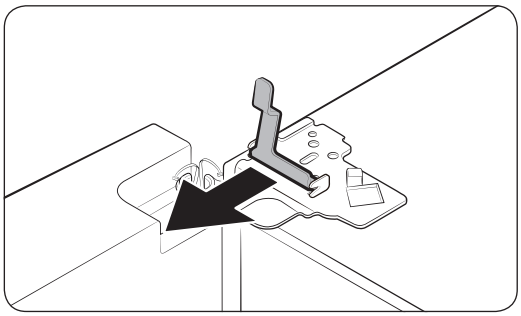

5. Tirez le collier vers le haut pour le retirer.

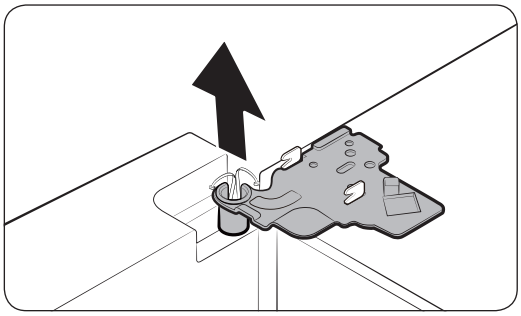

6. Ouvrez la porte à 90 degrés. Tout en tenant la porte, retirez la charnière supérieure.

Untitled-2 27 4/25/2017 12:37:25 AM

Installation

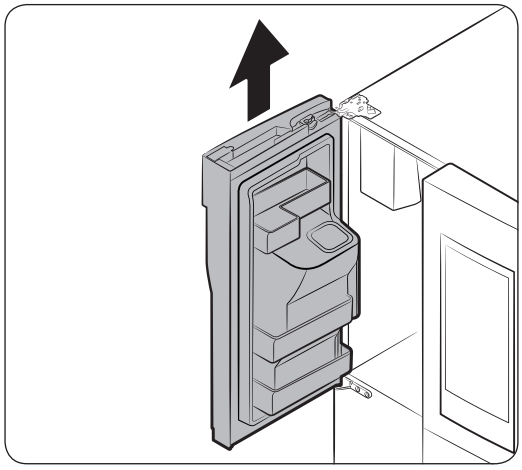

7. Soulevez doucement la porte à la verticale pour la retirer. N'exercez pas une force excessive sur la porte. La porte pourrait tomber et provoquer des blessures corporelles.
8. Déposez la porte sur une surface plane.
9. Répétez les étapes ci-dessus pour l'autre porte.

Démonter les portes du congélateur

⚠ ATTENTION

- Assurez-vous de retirer les portes du réfrigérateur avant celles du congélateur.
- Soyez prudent lorsque vous débranchez les connecteurs du bas.

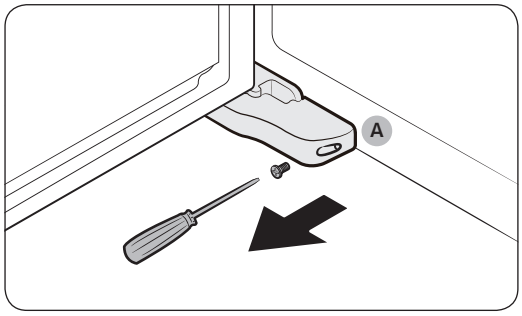

1. Après avoir ouvert la porte du congélateur, utilisez un tournevis cruciforme pour retirer la vis maintenant le **cache (A)** en place sur le pied ajustable.

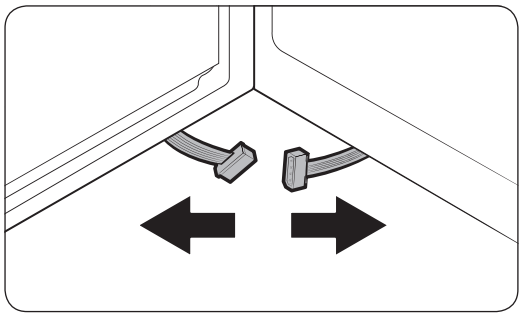

2. Ensuite, débranchez les connecteurs.

Untitled-2 28 4/25/2017 12:37:25 AM

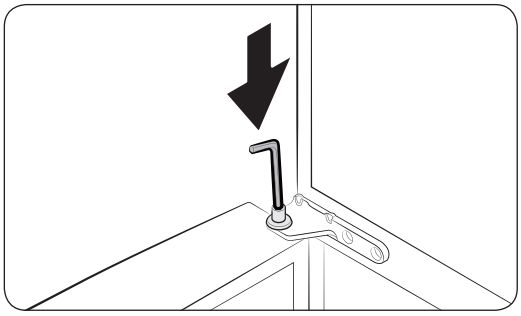

3. Localisez l'axe de la charnière. Tout en tenant la porte d'une main, utilisez un tournevis à tête plate ou une clé pour appuyez sur l'axe. Assurez-vous de bien tenir la porte afin d'éviter qu'elle ne tombe.

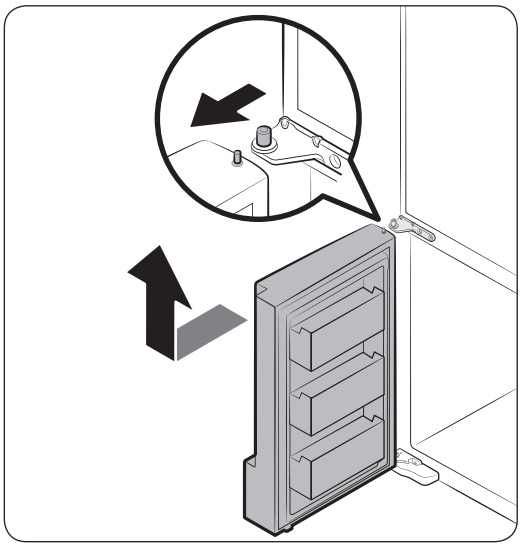

4. Pour éviter tout contact avec la charnière centrale, inclinez légèrement la porte en avant, puis soulevez-la pour la retirer.
5. Répétez les étapes ci-dessus pour l'autre porte.

Untitled-2 29 4/25/2017 12:37:25 AM

Installation

Remettre en place les portes du congélateur

⚠ ATTENTION

- Avant de réinstaller les portes, assurez-vous que tous les connecteurs électriques sont correctement branchés.
- La porte du congélateur doit être réinstallée avant celle du réfrigérateur.
- Veillez à ne pas endommager et à ne pas monter sur les fils pendant ce processus.

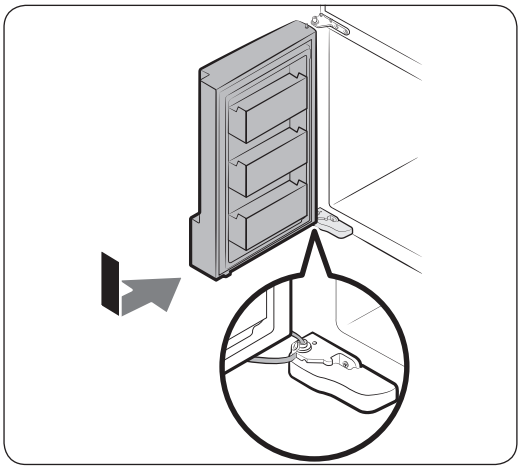

1. Insérez la porte du congélateur sur la charnière inférieure, tout en la poussant dans le sens de la flèche.

⚠ ATTENTION

- Veillez à ne pas endommager et à ne pas monter sur les fils pendant ce processus.

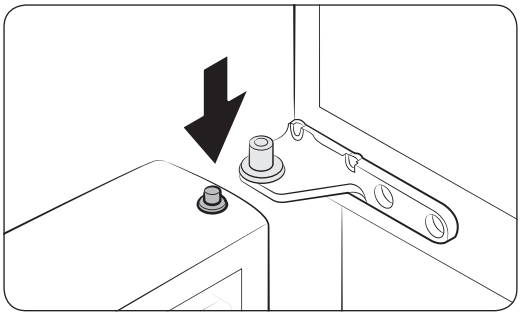

2. Tout en pressant la porte vers le bas sur l'axe de la charnière de la porte, réinsérez la porte sur la charnière centrale.

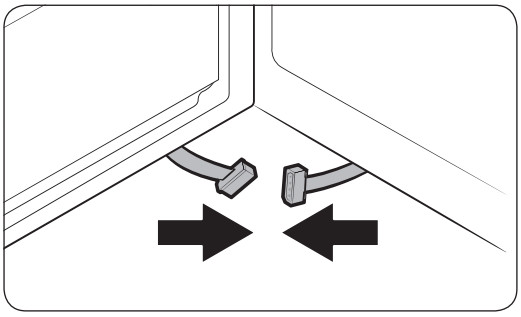

3. Après avoir ouvert la porte, branchez les connecteurs du bas dans le sens des flèches.

Untitled-2 30 4/25/2017 12:37:26 AM

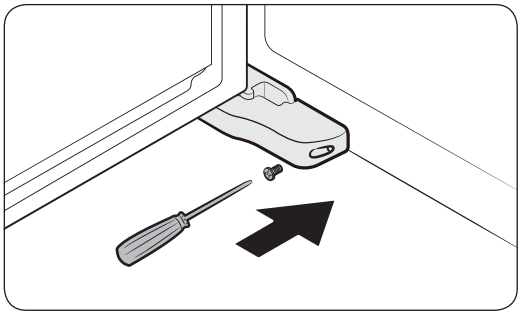

4. Fixez en place le cache du pied de mise à niveau à l'aide d'un tournevis cruciforme. Veillez à ne pas endommager et à ne pas marcher sur les connecteurs.
5. Répétez les étapes ci-dessus pour l'autre porte.

Remettre en place les portes du réfrigérateur

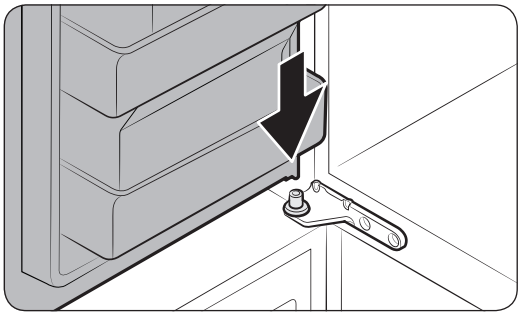

1. Tout en maintenant la porte ouverte à plus de 90 degrés, réinsérez-la sur la charnière centrale.

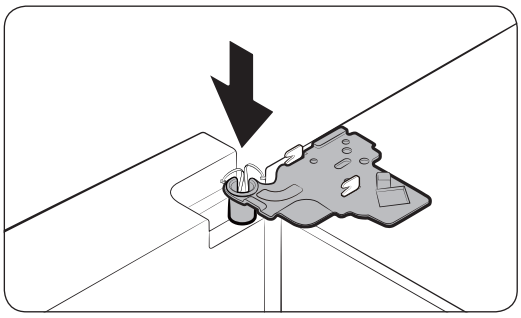

2. Remettez la charnière supérieure en position, puis insérez-la dans l'orifice supérieur de la porte.

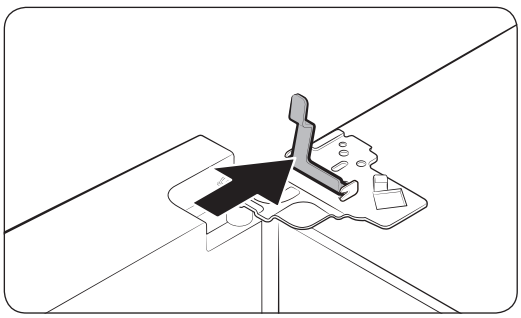

3. Insérez le collier dans le sens de la flèche.

Untitled-2 31 4/25/2017 12:37:26 AM

Installation

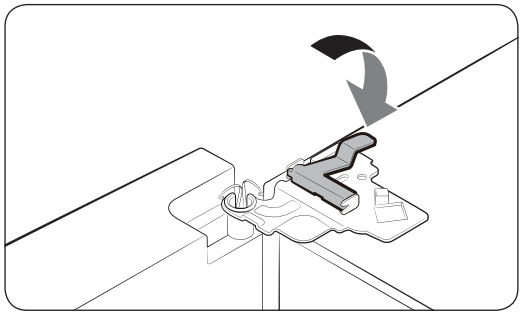

4. Tirez le collier vers l'arrière, comme indiqué.

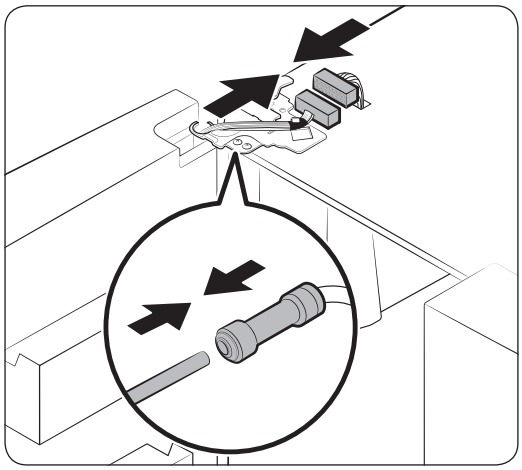

5. Branchez les connecteurs de câble.

⚠ **ATTENTION**

- Assurez-vous que les connecteurs de câble sont correctement branchés. Sinon, l'affichage ne fonctionnera pas.

6. Raccordez le tuyau d'eau.

⚠ **ATTENTION**

- Pour éviter les fuites d'eau, assurez-vous que les clips rouges serrent correctement le coupleur.
- Tenez les clips hors de portée des enfants.

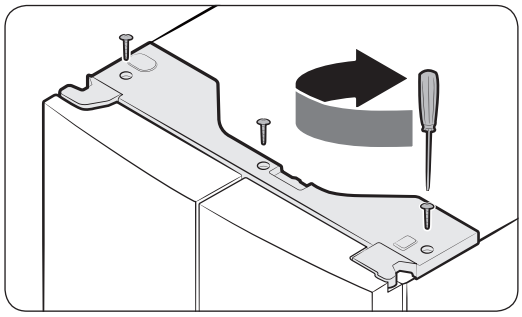

7. Répétez les étapes ci-dessus pour l'autre porte.

8. Remettez en place le cache supérieur en commençant par l'avant, puis appuyez sur l'arrière du cache pour le mettre en position. Ensuite, serrez les vis (x3).

Untitled-2 32 4/25/2017 12:37:26 AM

Installation étape par étape

ÉTAPE 1 Sélectionner un site

Exigences relatives au site :

- installation sur une surface stable et plane sans moquette et sans revêtement de sol pouvant obstruer la ventilation ;
- emplacement éloigné de la lumière directe du soleil ;
- espace adéquat pour ouvrir et fermer la porte ;
- emplacement éloigné d'une source de chaleur ;
- de l'espace suffisant pour effectuer des travaux de maintenance et d'entretien ;
- Plage de température : entre 10 °C et 43 °C

Plage de température efficace

Le réfrigérateur a été conçu pour un fonctionnement normal dans la plage de température spécifiée par les caractéristiques de sa classe énergétique.

Classe	Symbole	Plage de température ambiante (°C)	
		IEC 62552 (ISO 15502)	ISO 8561
Climat tempéré étendu	SN	+10 à +32	+10 à +32
Climat tempéré	N	+16 à +32	+16 à +32
Climat subtropical	ST	+16 à +38	+18 à +38
Climat tropical	T	+16 à +43	+18 à +43

REMARQUE

La performance de refroidissement et la consommation électrique du réfrigérateur peuvent être affectées par la température ambiante, la fréquence d'ouverture de la porte et l'emplacement du réfrigérateur. Nous vous recommandons de régler la température comme approprié.

Untitled-2 33 4/25/2017 12:37:26 AM

Installation

Espace

Pour connaître les exigences en matière d'espace d'installation, reportez-vous aux images et au tableau ci-dessous.

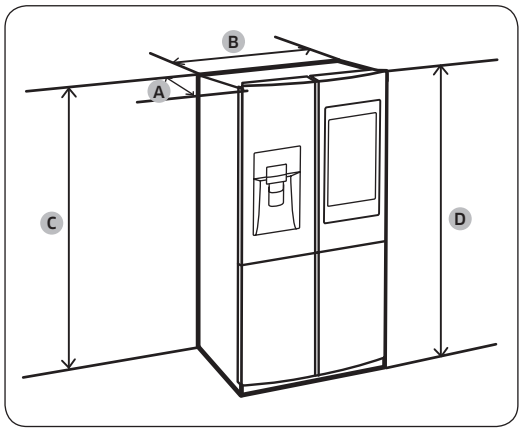

Profondeur « A »	733
Largeur « B »	908
Hauteur « C »	1797
Hauteur totale « D »	1825

(Unité : mm)

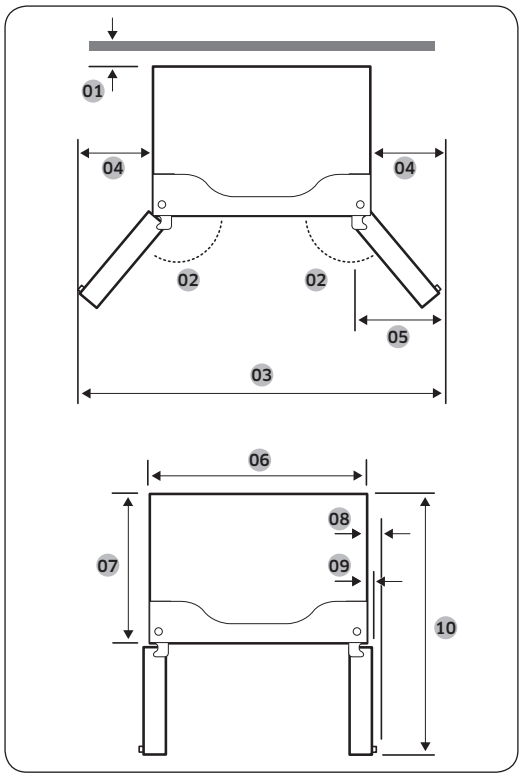

01 50 mm
02 125°
03 1515 mm
04 303 mm
05 305 mm
06 908 mm
07 610 mm
08 70 mm
09 43 mm
10 1083 mm

REMARQUE

Les mesures fournies dans le tableau ci-dessus peuvent varier en fonction de la méthode de mesure.

Untitled-2 34 4/25/2017 12:37:27 AM

ÉTAPE 2 Sol

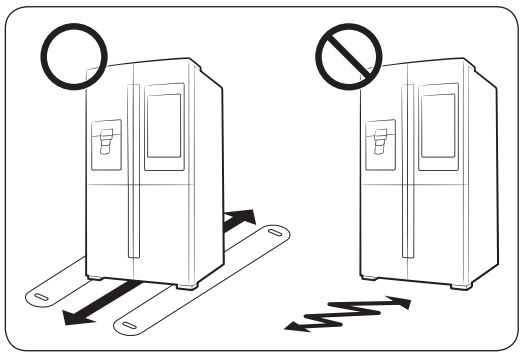

- La surface d'installation doit supporter le poids d'un réfrigérateur plein.
- Pour protéger le sol, placez un grand morceau de carton sur chaque pied du réfrigérateur.
- Lorsque le réfrigérateur se trouve dans sa position finale, ne le déplacez plus sauf si cela est nécessaire pour protéger le sol. Si nécessaire, utilisez du carton épais ou un morceau de vieille moquette le long du chemin de transport.

REMARQUE

Si votre entrée ne permet pas le passage du réfrigérateur à cause de sa taille, reportez-vous à la section **Retrait des portes pour passer l'entrée**, dans le chapitre **Installation**.

ÉTAPE 3 Régler les pieds de mise à niveau

⚠ ATTENTION

- Le réfrigérateur doit être mis de niveau sur un sol plat et solide. Le non-respect de cette consigne peut entraîner l'endommagement du réfrigérateur ou des blessures corporelles.
- Pour mettre le réfrigérateur de niveau, ce dernier doit être vide. Assurez-vous qu'il ne reste aucun aliment à l'intérieur du réfrigérateur.
- Pour des raisons de sécurité, le côté avant doit être légèrement plus élevé que le côté arrière.

Le réfrigérateur peut être mis de niveau à l'aide des pieds avant qui disposent d'une vis spéciale (vis de mise à niveau) permettant de mettre le réfrigérateur de niveau. Utilisez un tournevis à tête plate pour mettre le réfrigérateur de niveau.

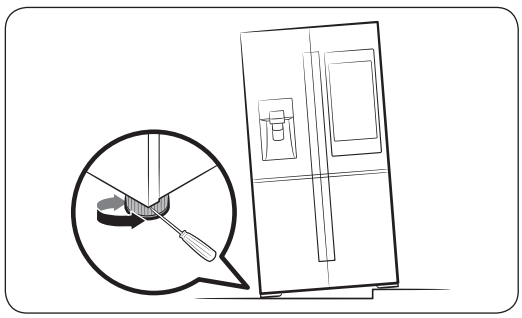

- Pour ajuster la hauteur du côté gauche : Insérez un tournevis à tête plate dans la vis de mise à niveau du pied avant gauche. Faites-la tourner dans le sens horaire pour le remonter ou dans le sens antihoraire pour l'abaisser.
- Pour ajuster la hauteur du côté droit : Insérez un tournevis à tête plate dans la vis de mise à niveau du pied avant droit. Faites-la tourner dans le sens horaire pour le remonter ou dans le sens antihoraire pour l'abaisser.

Untitled-2 35 4/25/2017 12:37:27 AM

Installation

ÉTAPE 4 Ajustez la hauteur de la porte ainsi que l'intervalle des portes.

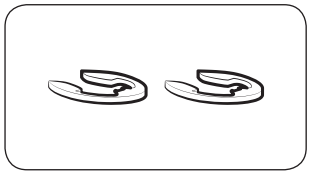

Circlip

Vous pouvez ajuster la hauteur d'une porte à l'aide des circlips fournis, disponibles dans 4 tailles différentes (1 mm, 1,5 mm, 2 mm et 2,5 mm).

Pour ajuster la hauteur d'une porte :

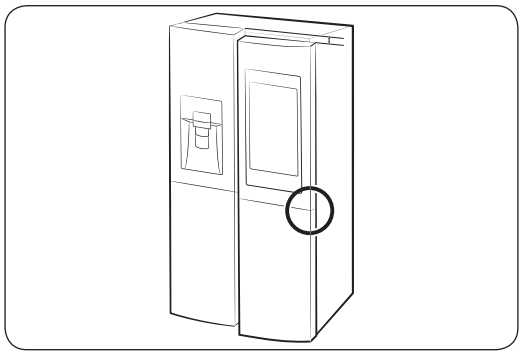

1. Vérifiez la différence de hauteur entre les portes, puis soulevez la porte la plus basse et maintenez-la ainsi.

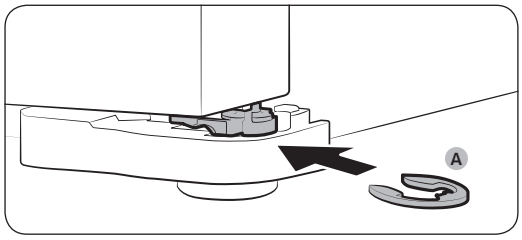

2. Insérez un **circlip (A)** de taille adaptée entre la porte et la charnière, comme indiqué.

⚠ ATTENTION

- Insérez un seul circlip pour cette opération. Si vous insérez deux circlips ou plus, ils peuvent glisser ou provoquer un bruit de frottement.
- Tenez les circlips hors de portée des enfants et conservez-les pour une utilisation ultérieure.
- Ne soulevez pas la porte excessivement. La porte peut entrer en contact avec le cache supérieur et l'endommager.

Untitled-2 36 4/25/2017 12:37:27 AM

Pour corriger l'écart entre les portes

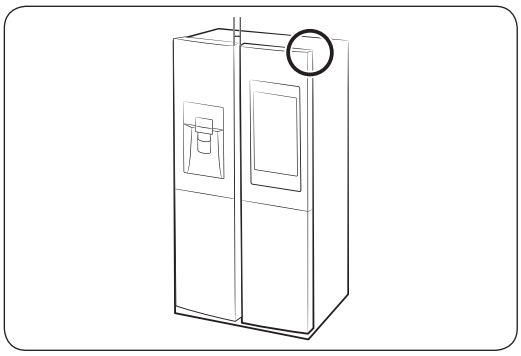

L'écart entre les portes peut être corrigé à l'aide du boulon d'écart situé sur le coin supérieur droit du réfrigérateur.

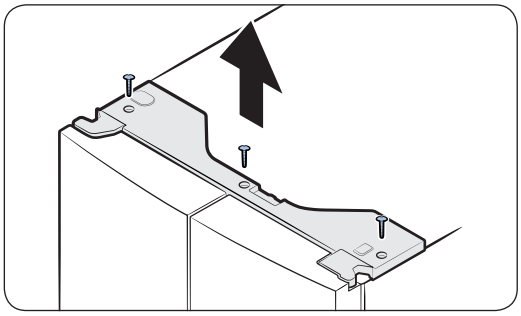

1. Après avoir fermé la porte, utilisez un **tournevis cruciforme** pour retirer les 3 vis sur le cache supérieur avec les connecteurs de câble.

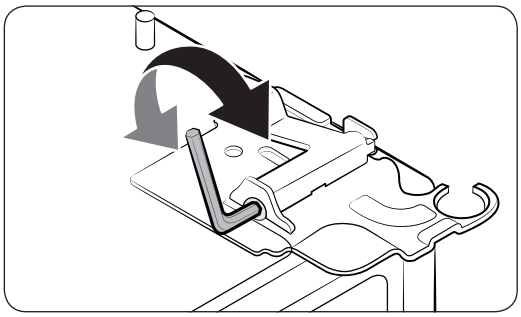

2. Utilisez une **clé hexagonale** de 4 mm (non fournies) pour corriger l'écart entre les deux portes.
   - Pour agrandir l'écart, faites tourner le boulon d'écart dans le sens horaire.
   - Pour réduire l'écart, faites tourner le boulon d'écart dans le sens antihoraire.
3. Une fois la correction terminée, réinstallez le cache supérieur.

⚠ ATTENTION

Les connecteurs électriques doivent être laissés intacts pendant ce processus. Veillez à ne pas laisser traîner les connecteurs de câble au sol et à ne pas les dénuder.

Untitled-2 37 4/25/2017 12:37:28 AM

Installation

ÉTAPE 5 Raccordement à une source d'eau

⚠ ATTENTION

- Vous devez utiliser les nouveaux tuyaux fournis avec l'appareil et ne pas réutiliser les anciens.
- Le tuyau d'eau doit être raccordé par un technicien qualifié.
- La garantie de votre réfrigérateur ne couvre pas l'installation du tuyau d'eau. L'installation du tuyau d'eau sera effectuée à vos frais, sauf si les coûts d'installation sont compris dans le prix du revendeur.
- Samsung ne sera en aucun cas tenu responsable pour l'installation du tuyau d'eau. Si des fuites d'eau surviennent, prenez contact avec l'installateur du tuyau d'eau.

Pour raccorder le tuyau d'eau froide au flexible de filtrage de l'eau :

⚠ ATTENTION

- Assurez-vous que le flexible de filtrage de l'eau est raccordé au tuyau d'une source d'eau froide potable. S'il est relié au tuyau d'eau chaude, le purificateur ne fonctionnera pas correctement.

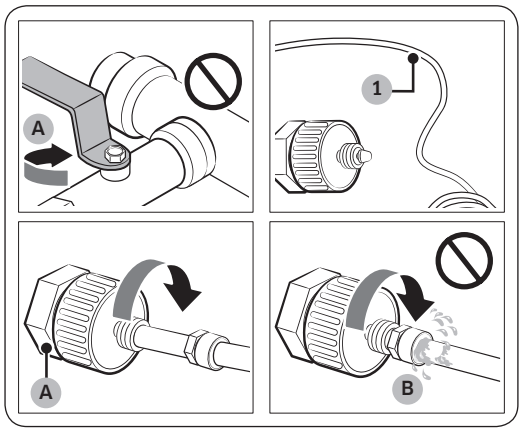

A. Fermer la conduite d'eau principale

B. Pas de jeu

1. Fermez l'alimentation en eau en fermant la vanne d'eau principale.
2. Repérez le tuyau d'eau (1) froide potable.
3. Suivez les instructions de la section Installation du tuyau d'eau pour raccorder le tuyau d'eau.
4. Une fois le raccordement terminé, ouvrez la vanne d'eau principale et versez environ 3 litres d'eau. Cette opération permet d'éliminer les impuretés présentes à l'intérieur du tuyau.

Untitled-2 38 4/25/2017 12:37:28 AM

Pour raccorder le flexible de filtrage de l'eau au tuyau d'eau :

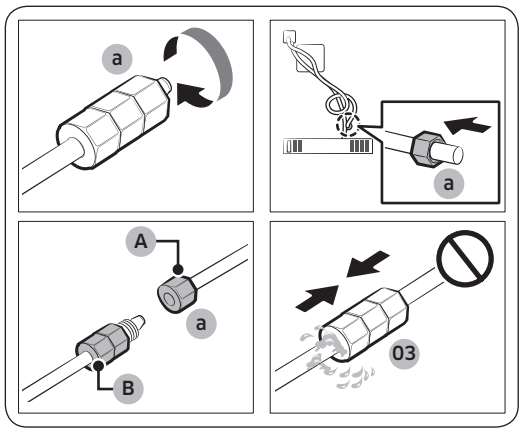

A. Tuyau d'eau de l'unité

B. Tuyau d'eau du kit

1. Desserrez et retirez l'**écrou de compression (a)** au niveau du tuyau d'eau du réfrigérateur, puis insérez-le sur le flexible de filtrage de l'eau.
2. Serrez l'**écrou de compression (a)** pour raccorder le flexible de filtrage de l'eau et le tuyau d'eau.
3. Ouvrez la vanne d'eau principale et vérifiez l'absence de fuites.
4. Si vous n'observez aucune fuite, versez environ 3 litres d'eau avant de vraiment utiliser le réfrigérateur, afin d'éliminer les impuretés présentes à l'intérieur du système de filtrage de l'eau.

Pour réparer le tuyau d'eau :

⚠ **ATTENTION**

Le tuyau d'eau doit être réparé par un technicien qualifié. Si vous observez une fuite d'eau, prenez contact avec un centre de service Samsung local ou avec l'installateur du tuyau d'eau.

ÉTAPE 6 Réglages initiaux

En suivant les étapes suivantes, le réfrigérateur doit fonctionner entièrement.

1. Insérez la fiche d'alimentation dans la prise murale pour allumer le réfrigérateur.
2. Ouvrez la porte et vérifiez si l'éclairage à l'intérieur s'allume.
3. Réglez la température sur la valeur la plus basse et patientez une heure. Le congélateur est légèrement réfrigéré et le moteur tourne doucement.
4. Attendez jusqu'à ce que le réfrigérateur atteigne la température réglée. Le réfrigérateur est désormais prêt l'emploi.

ÉTAPE 7 Vérification finale

Lorsque l'installation est terminée, vérifiez les points suivants :

- Le réfrigérateur est branché sur une prise électrique et correctement mis à la terre.
- Le réfrigérateur est installé sur une surface plane et à une distance suffisante du mur ou de l'armoire.
- Le réfrigérateur est mis à niveau et positionné fermement au sol.
- La porte s'ouvre et se ferme sans obstacles et l'éclairage intérieur s'allume automatiquement dès que vous ouvrez la porte.

Untitled-2 39 4/25/2017 12:37:28 AM

Opérations

Interface utilisateur

REMARQUE

- Pour en savoir plus sur les autres menus et fonctions disponibles sur l'application Refrigerator, reportez-vous au manuel en ligne de votre réfrigérateur.
- Le contenu des applications et widgets, ou leur conception, sont soumis à modifications et la prise en charge peut être interrompue sans préavis, en fonction de la politique du fournisseur du contenu.
- Les transactions des personnes mineures avec les services doivent être supervisées par des adultes.



01 Écran d'accueil
02 Barre des tâches

Untitled-2 40
4/25/2017 12:37:28 AM

01 Écran d'accueil



01 Applications et widgets

- Appuyez doucement sur l'application ou le widget de votre choix pour le/la lancer.
- Gardez votre doigt appuyé sur une application ou un widget pour entrer en mode Éditer. Un tableau apparaît. En mode Éditer, vous pouvez faire glisser et déposer une application ou un widget vers un nouvel emplacement dans le tableau. Lorsque vous déplacez l'application ou le widget vers un nouvel emplacement dans le tableau, l'emplacement devient bleu s'il est disponible. S'il est indisponible, il devient rouge.
- Vous pouvez ajouter une application ou un widget ayant été supprimé de la liste All Apps (Toutes les applications).

02 Barre d'état

- Permet d'afficher l'état de diverses fonctions. (Reportez-vous au tableau suivant « Description des icônes ».)

Description des icônes

Bluetooth (✱)	Indique l'état de la connexion Bluetooth.
USB (ψ)	Indique l'état de la connexion USB. **REMARQUE** Le réfrigérateur prend en charge les clés USB qui sont formatées aux systèmes de fichiers FAT32 ou exFAT. NTFS n'est pas pris en charge. Assurez-vous de convertir NTFS à FAT32 ou exFAT avant utilisation.
Gestion à distance (👤)	Apparaît lorsque la fonction Gestion à distance est activée et en cours d'utilisation.
Réseau (📶)	Indique l'état de la connexion au réseau avec 5 niveaux (Désactivée et de 1 à 4).
Mise à jour du logiciel (🔄)	Indique que la toute dernière version du logiciel a été téléchargée depuis le serveur et qu'elle est prête pour mise à jour.

Untitled-2 41
4/25/2017 12:37:29 AM

Opérations

Notification (💬)	Indique la présence d'un message de notification.
Synchronisation sur le cloud (🔄)	Indique que le Family Hub est en train de recevoir des données depuis le serveur de cloud.

02 Barre des tâches



01 Microphone	Appuyez doucement dessus pour activer ou désactiver la fonction de reconnaissance vocale. L'icône du microphone devient rouge lorsqu'il est désactivé.
02 Menu	Appuyez doucement dessus pour afficher les menus disponibles.
03 Accueil	• Appuyez doucement dessus pour ouvrir le menu d'accueil. • Gardez votre doigt appuyé dessus pour ouvrir le Gestionnaire des tâches. Reportez-vous à la section Gestionnaire des tâches pour en savoir plus.
04 Retour	Appuyez doucement dessus pour revenir à l'écran précédent.
05 Notification	Appuyez doucement dessus pour afficher le Panneau d'affichage rapide.

Untitled-2 42 4/25/2017 12:37:30 AM

Gestionnaire de réfrigérateur

Pour accéder au Gestionnaire de réfrigérateur, appuyez doucement sur le widget **Gestionnaire de réfrigérateur** sur l'écran d'accueil.

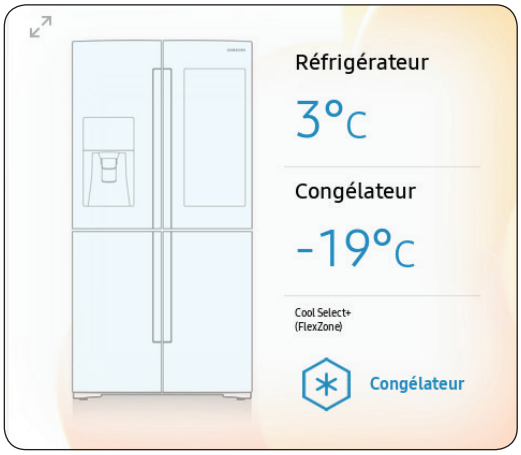

- Sur le widget Gestionnaire de réfrigérateur, les températures actuelles du réfrigérateur et du congélateur, ainsi que les fonctions spéciales actives, sont affichées pour en avoir rapidement connaissance.
- Pour voir les réglages détaillés, appuyez doucement sur le widget pour ouvrir le Gestionnaire de réfrigérateur.

Untitled-2 43
4/25/2017 12:37:30 AM

Opérations

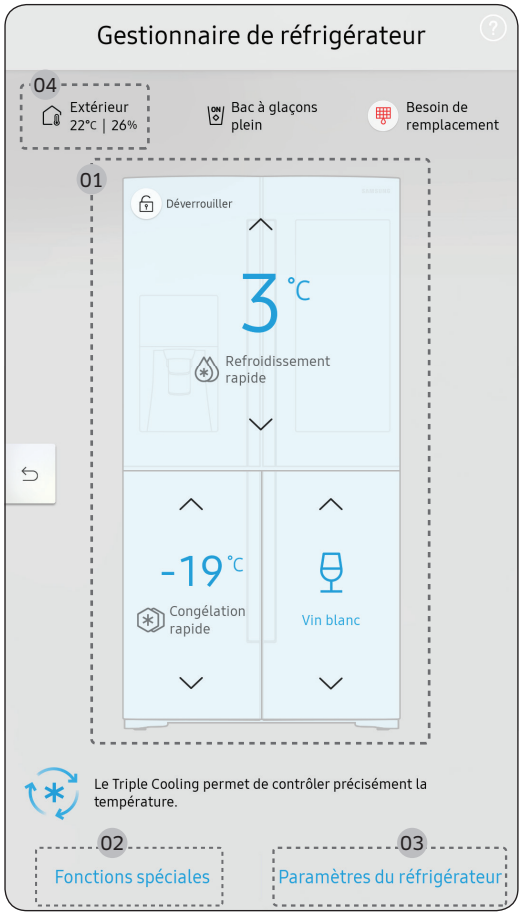

La fonction Gestionnaire de réfrigérateur est une représentation graphique de votre réfrigérateur. La moitié supérieure représente le compartiment du réfrigérateur, la partie inférieure gauche représente le compartiment du congélateur et la partie inférieure droite représente la zone Cool Select+. Les réglages de température ou de mode pour chacun sont affichés sur chaque section. Présentation rapide de Gestionnaire de réfrigérateur

01 Température

Réglez ou modifiez les températures pour les fonctions Réfrigérateur, Congélateur et Cool Select+ avec un mode Rapide (Refroidissement rapide ou Congélation rapide).

- Les fonctions Refroidissement rapide et Congélation rapide accélèrent le processus de refroidissement et de congélation (ventilateur à vitesse maximale). Le réfrigérateur et le congélateur continuent de fonctionner à vitesse maximale durant plusieurs heures avant de revenir à la température précédente.
- Pour congeler une grande quantité d'aliments, activez la fonction Congélation rapide au moins 20 heures avant de placer les aliments dans le congélateur.

REMARQUE

L'utilisation de la fonction Refroidissement rapide ou Congélation rapide augmente la consommation électrique. Assurez-vous de désactiver la fonction concernée pour revenir à la température précédente, si vous n'avez pas besoin de cette fonction.

02 Fonctions spéciales

Les fonctions spéciales disponibles sur ce réfrigérateur sont répertoriées avec une brève description.

03 Paramètres du réfrigérateur

Reportez-vous à la page suivante pour en savoir plus.

04 Conditions externes

Affiche la température externe (ambiante) et le taux d'humidité.

Untitled-2 44 4/25/2017 12:37:30 AM

REMARQUE

Les conditions affichées peuvent différer de la température et du taux d'humidité réels.

REMARQUE

S'affiche également le voyant **Fabrique de glace désactivée** en haut, au centre. Lorsque le voyant affiche **Fabrique de glace désactivée**, la machine à glaçons du réfrigérateur s'éteint.

Production de glaçons	Permet d'activer ou de désactiver la machine à glaçons. Veuillez noter que si le bac à glaçons est rempli de glaçons, le réfrigérateur ne commence pas la fabrication de glaçons lorsque vous appuyez sur ce bouton (mise en marche de la machine à glaçons) et le témoin de désactivation de la fabrication de glaçons s'allume sur l'écran principal.
Verrouillage du distributeur	Permet d'activer ou de désactiver la fonction Verrouillage du distributeur.
Alarme de la porte	Lorsque la fonction Alarme de la porte est activée, l'ouverture de la porte entraîne l'affichage d'une alerte accompagnée d'un signal sonore. Lorsque la fonction Alarme de la porte est désactivée, l'ouverture de la porte entraîne juste l'affichage d'une alerte.
Unité de température	Permet d'alterner l'unité d'échelle entre Celsius et Fahrenheit.
Filtre à eau	Vous serez guidé dans la procédure de remplacement du filtre. **REMARQUE** Après avoir installé le filtre à eau pour la première fois, appuyez doucement sur **Filtre à eau** puis sur **Réinitialiser**. Appuyez doucement sur **Réinitialiser** pour afficher le temps restant jusqu'au prochain remplacement du filtre à eau.
Auto-vérification	Permet d'exécuter l'auto-diagnostic.

Untitled-2 45 4/25/2017 12:37:30 AM

Opérations

Réglages

Affichage	• Vous pouvez régler la luminosité de l'écran, l'image d'arrière-plan, la fonction de réveil automatique, le détecteur de mouvements et un thème, une durée et une heure de début pour l'économiseur d'écran.
Son	• Réglez le volume et l'égalisateur et activez ou désactivez le son des touches.
Wi-Fi	• Activez ou désactivez une connexion Wi-Fi. Le réseau Wi-Fi actuel est répertorié en premier dans la liste des points d'accès.
Bluetooth	• Un maximum de 4 appareils Bluetooth récemment jumelés sont répertoriés. • Pour ajouter un nouvel appareil lorsque 4 appareils jumelés sont répertoriés, déjumelez d'abord l'un des appareils jumelés dans la liste des appareils. • Les appareils disponibles sont les casques, écouteurs et enceintes ayant la connexion Bluetooth activée.
Profil	• Vous pouvez ajouter, modifier ou supprimer un profil.
Contrôle parental	• Activez ou désactivez des restrictions sur les fonctions et applications du Family Hub.
Langue	• Permet de sélectionner une langue de préférence. Les langues disponibles dépendent de la région où a été vendu l'appareil.
Date et heure	• Assurez-vous que la fonction Mise à jour automatique de l'heure est activée et que vous disposez d'une bonne connexion au réseau Wi-Fi. Ouvrez la porte du réfrigérateur et localisez le bouton de réinitialisation de l'affichage sur l'intérieur de la porte. Appuyez sur le bouton et appuyez de nouveau pour réinitialiser l'affichage. Ensuite, la date et l'heure seront synchronisées par le serveur d'horloge. • Vous pouvez changer de fuseau horaire via le menu Fuseau horaire.
A propos du périphérique	• Assurez-vous que la fonction Mise à jour du logiciel est activée et que vous disposez d'une bonne connexion au réseau Wi-Fi. • Lorsque des mises à jour sont disponibles, le bouton **Actualiser** devient actif. Lorsque les mises à jour sont terminées, le réfrigérateur redémarre automatiquement. • La partie Legal information (Informations juridiques) affiche le Contrat de licence de logiciel open source. Appuyez doucement sur l'élément de la liste pour ouvrir l'Annonce de logiciel open source.
Connexion facile	• La fonction Connexion facile peut être utilisée avec les applications des smartphones Samsung. Elle vous permet de connecter votre appareil au même réseau Wi-Fi domestique que celui auquel est connecté votre smartphone.
Authentification du périphérique	• La fonction Authentification du périphérique peut être utilisée avec les applications des TV intelligentes Samsung lorsque vous acceptez de partager les informations de confidentialité sur le réfrigérateur avec la TV. • La disponibilité de cette fonction dépend du modèle de l'appareil.

Untitled-2 46 4/25/2017 12:37:30 AM

Mode nettoyage de l'écran	• Activez cette fonction pour faire le ménage sur l'écran sans avoir à activer d'applications.
Manuel en ligne	• Le manuel en ligne vous guidera à travers les divers menus et applications dont le réfrigérateur dispose directement sur l'affichage.
Réinitialisation des données d'usine	• Appuyez sur **Réinitialiser** pour redémarrer le réfrigérateur en mode Réinitialisation des données d'usine. Toutes les données de l'utilisateur seront supprimées définitivement. Les données qui seront supprimées incluent les informations du compte, les mémos, les photos et les réglages de l'utilisateur. ⚠ **ATTENTION** Une fois la réinitialisation des données d'usine terminée, aucune donnée de l'utilisateur ne peut être récupérée.
Gestion à distance	• Utilisez la fonction Gestion à distance pour permettre à un représentant d'entretien de diagnostiquer les problèmes à distance et de proposer des solutions. • La fonction Gestion à distance requiert une connexion Wi-Fi. • Le menu Gestion à distance n'apparaît pas sur les modèles ne prenant pas en charge la fonction Gestion à distance.

Untitled-2 47 4/25/2017 12:37:30 AM

Opérations

Réinitialisation de l'affichage (modèles applicables uniquement)

Si vous observez un symptôme anormal sur l'écran, essayez de réinitialiser l'affichage. Cette opération peut permettre de résoudre le symptôme.

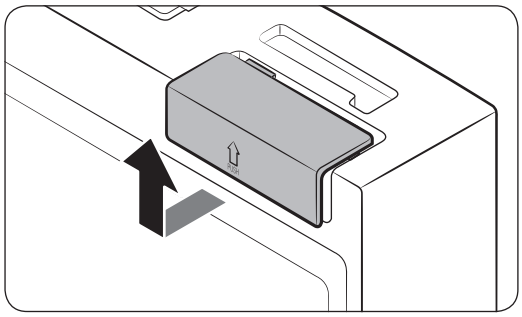

1. Ouvrez la porte de droite du réfrigérateur et localisez le cache du commutateur, en haut à droite de la porte.
2. Poussez le cache vers le haut pour dévoiler le commutateur de mise sous/hors tension.

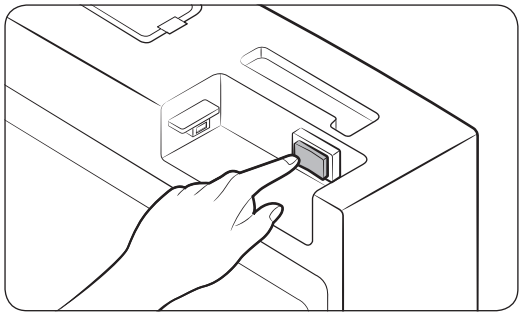

3. Appuyez une première fois, puis une deuxième fois sur le commutateur.
4. Réinstallez le cache du commutateur jusqu'au bout, jusqu'à entendre un « clic ».

Untitled-2 48 4/25/2017 12:37:31 AM

Samsung Connect

Installation

Rendez-vous sur Google Play Store, Galaxy Apps ou Apple App Store et recherchez « Samsung Connect ». Téléchargez et installez l'application Samsung Connect fournie par Samsung Electronics sur votre appareil intelligent.

REMARQUE

- L'application Samsung Connect est conçue pour Android 6.0 (Marshmallow) ou une version supérieure, ou pour iOS 9.0 ou une version supérieure. De plus, elle est optimisée pour les smartphones Samsung (séries Galaxy S et Galaxy Note).
- Dans le but d'en améliorer les performances, l'application Samsung Connect est soumise à modifications sans préavis ou à une interruption de prise en charge selon la politique du fabricant.
- Les systèmes de codage recommandés incluent WPA/TKIP et WPA2/AES. Tous les protocoles d'authentification par connexion Wi-Fi plus récents ou non standardisés ne sont pas pris en charge.
- Les réseaux sans fil peuvent être affectés par l'environnement de communication sans fil autour.
- Si votre fournisseur de services Internet a enregistré l'adresse MAC de votre ordinateur ou de votre modem à des fins d'identification, il est possible que votre réfrigérateur intelligent Samsung ne parvienne pas à se connecter à Internet. Si c'est le cas, prenez contact avec votre fournisseur de services Internet pour bénéficier d'une assistance technique.
- Les paramètres de pare-feu de votre système réseau peuvent empêcher votre réfrigérateur intelligent Samsung d'accéder à Internet. Prenez contact avec votre fournisseur de services Internet pour bénéficier d'une assistance technique. Si ce symptôme persiste, prenez contact avec un centre de dépannage Samsung local ou un revendeur.
- Pour configurer les paramètres du point d'accès sans fil, reportez-vous au manuel d'utilisation du point d'accès.
- Les réfrigérateurs intelligents Samsung prennent en charge la connexion Wi-Fi 2,4 GHz avec IEEE 802.11 b/g/n, ainsi que les protocoles Soft-AP (IEEE 802.11 n est recommandé).
- Les routeurs Wi-Fi sans fil non autorisés peuvent ne pas parvenir à se connecter aux réfrigérateurs intelligents Samsung applicables.

Untitled-2 49 4/25/2017 12:37:31 AM

Opérations

Compte Samsung

Vous devez créer votre compte Samsung pour pouvoir utiliser l'application. Si vous n'avez pas de compte Samsung, suivez les instructions affichées sur l'écran de l'application pour créer un compte Samsung gratuit.

Pour commencer

Allumez le périphérique que vous souhaitez connecter, ouvrez l'application Samsung Connect sur votre téléphone, puis suivez les instructions ci-dessous.

Si une fenêtre contextuelle apparaît en indiquant qu'un nouveau périphérique a été détecté, appuyez sur **ADD NOW (AJOUTER MAINTENANT)**.

En l'absence de fenêtre contextuelle, appuyez sur le bouton **+**, puis sélectionnez le périphérique que vous souhaitez connecter dans la liste des périphériques disponibles.

Si votre périphérique ne figure pas dans la liste des périphériques disponibles, ajoutez-le manuellement en sélectionnant le type de périphérique et sélectionnez le modèle de périphérique spécifique.

Suivez les instructions pour configurer votre périphérique.

1. Connectez-vous à votre compte Samsung (si ce n'est pas le cas).
2. Ajoutez le périphérique.
3. Vérifiez la connexion.
4. Repérez et connectez votre périphérique à un réseau Wi-Fi.
5. Enregistrez le périphérique.
6. La configuration est terminée. Votre périphérique apparaît désormais sous forme de carte sur l'écran Mes périphériques.

Application Refrigerator

Commande intégrée

Vous pouvez surveiller et contrôler votre réfrigérateur chez vous et lorsque vous êtes en déplacement.

- Appuyez doucement sur l'icône **réfrigérateur** dans l'application Samsung Connect pour ouvrir la page Réfrigérateur.
- Vérifiez l'état de fonctionnement ou l'absence de notifications relatives à votre réfrigérateur et modifiez des options ou des réglages si nécessaire.

REMARQUE

Certaines options ou certains réglages du réfrigérateur peuvent ne pas être disponibles pour la commande à distance.

Untitled-2 50 4/25/2017 12:37:31 AM

Catégorie	Élément	Description
Contrôle	Température du réfrigérateur	Affiche le réglage de température actuel du réfrigérateur.
	Température de congélateur	Affiche le réglage de température actuel du congélateur.
	Réglages de la zone Cool Select+ (FlexZone)	Affiche les réglages de la zone Cool Select+ (FlexZone).
	Diagnostic	Détecte les opérations anormales du réfrigérateur.
	Contrôle de la consommation d'énergie	Vérifie la consommation d'énergie cumulée du réfrigérateur sur les 180 derniers jours.
Fonctions	Fabrication de glaçons	Vous pouvez activer ou désactiver la fonction de fabrication de glaçons et vérifier les réglages actuels de la fonction.
		Vous pouvez également consulter le statut et la progression du processus de fabrication de glaçons.
	Refroidissement rapide	Vous pouvez activer ou désactiver la fonction Refroidissement rapide et vérifier les réglages actuels.
	Congélation rapide	Vous pouvez activer ou désactiver la fonction Congélation rapide et vérifier les réglages actuels.
Alarmes	Température anormalement élevée	Cette alarme se déclenche lorsque le réfrigérateur, le congélateur ou la zone Cool Select+ (FlexZone) présente des températures anormalement élevées.
	Ouverture de la porte	Cette alarme se déclenche lorsque la porte du réfrigérateur ou du congélateur ou celle de la zone Cool Select+ (FlexZone) est laissée ouverte pendant une durée spécifique.
	Remplacement du filtre à eau	Cette alarme vous rappelle qu'il est temps de remplacer le filtre à eau.
Image de l'intérieur		Vous pouvez visualiser l'intérieur de votre réfrigérateur et savoir lorsqu'il est nécessaire de renouveler certains aliments.
Lien vers l'application Family Hub		Vous pouvez vous connecter à l'Apple Store et télécharger l'application Refrigerator (Réfrigérateur).

Untitled-2 51 4/25/2017 12:37:31 AM

Opérations

Recommandations pour la reconnaissance vocale

Autour de la zone marquée « MIC » sur l'écran du réfrigérateur se trouve un microphone intégré.

- Parlez assez fort et avec clarté en direction du microphone intégré, en vous tenant à moins d'un mètre de l'écran du réfrigérateur.
- La reconnaissance vocale peut ne pas se déclencher ou s'activer si vous êtes à plus d'un mètre ou si vous ne parlez pas assez fort.
- Parlez avec clarté et à un rythme régulier. Limitez les bruits ambiants, tels que ceux provenant de la télévision dans le salon.

Samsung Family Hub

Installation

Rendez-vous sur Google Play Store, Galaxy Apps ou Apple App Store et recherchez « Samsung Family Hub ». Téléchargez et installez l'application Samsung Family Hub fournie par Samsung Electronics sur votre appareil intelligent.

REMARQUE

- L'application Samsung Family Hub est conçue pour Android 4.4 (KitKat) ou une version supérieure, ou pour iOS 8.0 ou une version supérieure. De plus, elle est optimisée pour les smartphones Samsung (séries Galaxy S et Galaxy Note).
- Dans le but d'en améliorer les performances, l'application Samsung Family Hub est soumise à modifications sans préavis ou à une interruption de prise en charge selon la politique du fabricant.
- Les réseaux sans fil peuvent être affectés par l'environnement de communication sans fil autour.
- Si votre fournisseur de services Internet a enregistré l'adresse MAC de votre ordinateur ou de votre modem à des fins d'identification, il est possible que votre réfrigérateur intelligent Samsung ne parvienne pas à se connecter à Internet. Si c'est le cas, prenez contact avec votre fournisseur de services Internet pour bénéficier d'une assistance technique.
- Les paramètres de pare-feu de votre système réseau peuvent empêcher votre réfrigérateur intelligent Samsung d'accéder à Internet. Prenez contact avec votre fournisseur de services Internet pour bénéficier d'une assistance technique. Si ce symptôme persiste, prenez contact avec un centre de dépannage Samsung local ou un revendeur.

Untitled-2 52 4/25/2017 12:37:31 AM

Compte Samsung

Vous devez créer votre compte Samsung pour pouvoir utiliser l'application. Si vous n'avez pas de compte Samsung, suivez les instructions affichées sur l'écran de l'application pour créer un compte Samsung gratuit.

REMARQUE

Pour connecter votre smartphone au réfrigérateur, enregistrez votre compte Samsung dans **Réglages → Profil**.

Élément	Description
Calendrier	• Vous pouvez partager votre agenda avec votre famille.
Tâche	• Vous pouvez envoyer une liste des tâches de votre réfrigérateur à votre smartphone ou de votre smartphone à votre réfrigérateur.
Mémo	• Vous pouvez envoyer un mémo de votre réfrigérateur à votre smartphone ou de votre smartphone à votre réfrigérateur.
Tableau blanc	• Vous pouvez envoyer un tableau blanc de votre réfrigérateur à votre smartphone ou de votre smartphone à votre réfrigérateur.
Photo	• Vous pouvez envoyer des photos stockées dans l'album photos de votre smartphone à votre réfrigérateur.
View inside	• Vous pouvez envoyer une liste d'aliments de votre réfrigérateur à votre smartphone ou de votre smartphone à votre réfrigérateur. • Vous pouvez consulter l'image d'aperçu de l'intérieur de votre réfrigérateur sur votre smartphone.
Shopping list	• Vous pouvez envoyer une liste de courses de votre réfrigérateur à votre smartphone ou de votre smartphone à votre réfrigérateur.

Untitled-2 53 4/25/2017 12:37:31 AM

Opérations

Fonctions spéciales

Le réfrigérateur est doté de fonctions pratiques pour vous.

Le distributeur d'eau

Grâce au distributeur d'eau, vous obtenez de l'eau sans ouvrir la porte du réfrigérateur.

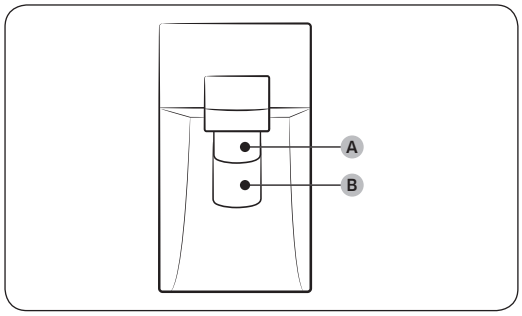

Le distributeur d'eau offre 3 options : eau réfrigérée, glaçons et glace pilée.

Si vous ne souhaitez pas verser de la glace, il vous suffit de presser le **levier distributeur d'eau (B)**.

Lorsque la fonction Ice Maker (Machine à glaçons) est activée,

1. Appuyez dessus pour sélectionner un type de glace.
2. Mettez un verre d'eau sur le **levier distributeur de glace (A)** et pressez-le. De la glace est servie par le distributeur.
3. Ensuite, mettez le verre sur le **levier distributeur d'eau (B)** et pressez-le. De l'eau est versée par le distributeur.

REMARQUE

- Pour obtenir à la fois de la glace et de l'eau, pressez d'abord le **levier distributeur de glace (A)** pour verser de la glace, puis faites descendre légèrement votre verre et pressez le **levier distributeur d'eau (B)** pour servir de l'eau.
- Si vous pressez les deux leviers en même temps, seul le premier levier pressé fonctionne.
- Pour éviter les éclaboussures, attendez 1 seconde avant de retirer votre verre après vous être servi.
- Veillez à ce que le verre soit aligné avec le distributeur afin d'éviter que l'eau ne vous éclabousse.
- Si vous n'utilisez pas le distributeur d'eau pendant 2 à 3 jours, l'eau distribuée peut avoir une odeur ou un goût étrange. Il ne s'agit pas d'un dysfonctionnement du système. Jetez le premier et les 2 premiers verres d'eau.

Untitled-2 54 4/25/2017 12:37:31 AM

Machine à glaçons

Le réfrigérateur est équipé d'une machine à glaçons intégrée qui distribue automatiquement de la glace, de sorte que vous puissiez bénéficier d'une eau filtrée sous forme de glaçons ou de glace pilée, selon votre préférence.

Fabrication de glaçons

Pour assurer une fabrication de glaçons appropriée et garder le bac à glaçons rempli de glaçons après la première utilisation du réfrigérateur, suivez les instructions suivantes :

1. Laissez le réfrigérateur en marche pendant au moins 24 heures pour garantir des performances optimales.
2. Laissez tomber les 4 à 6 premiers glaçons dans un verre.
3. Attendez encore 8 heures et laissez tomber 4 à 6 autres glaçons.
4. Ensuite, attendez 16 heures de plus et servez-vous votre premier verre plein de glaçons.

REMARQUE

- Si vous consommez tous les glaçons d'un coup, vous devez attendre 8 heures supplémentaires avant de pouvoir vous servir les 4 à 6 premiers glaçons. Cela permet de s'assurer que le bac à glaçons est rempli de glaçons de façon appropriée.
- Les glaçons générés rapidement peuvent sembler blancs, ce qui est tout à fait normal.

Diagnostic

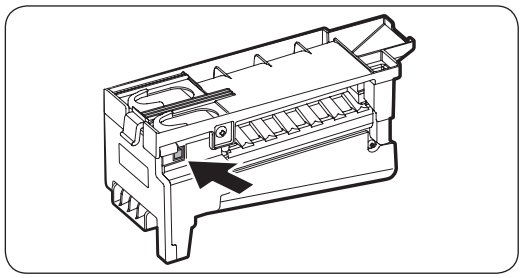

Si vous n'arrivez pas à verser de la glace, vérifiez d'abord la machine à glaçons.

Pour vérifier la machine à glaçons

1. Appuyez sur le bouton **Test** sur le côté de la machine à glaçons. Vous entendrez une mélodie (sonnerie) lorsque vous appuierez sur le bouton.
2. Vous entendrez une deuxième mélodie si la machine à glaçons fonctionne correctement.

ATTENTION

- Si la mélodie pour la fabrication de glaçons retentit plusieurs fois, prenez contact avec l'installateur du tuyau d'eau.
- N'appuyez pas sur le bouton plusieurs fois si le bac à glaçons est plein de glace ou d'eau. De l'eau pourrait déborder ou de la glace pourrait se coincer dans le bac.
- Ne placez pas d'aliments dans le bac à glaçons. Les aliments surgelés peuvent endommager la machine à glaçons, en particulier lors de l'ouverture ou la fermeture de la porte.
- Lorsque l'alimentation est rétablie sur le réfrigérateur après une panne de courant, le bac à glaçons peut contenir un mélange de glaçons fondus et coincés, ce qui entraînerait une défaillance du système. Pour éviter cela, assurez-vous de vider le bac à glaçons avant d'utiliser le réfrigérateur.
- Ne mettez pas les doigts ni d'autres objets dans l'orifice du distributeur ou la machine à glaçons. Cela pourrait provoquer des blessures corporelles ou des dommages matériels.

Untitled-2 55 4/25/2017 12:37:31 AM

Opérations

- Au moment de l'insertion du bac de la machine à glaçons, veillez à ce que le bac soit bien centré au niveau de l'entrée. En cas de non-respect de cette consigne, il peut rester bloqué.

Arrêt machine à glaçons

Pour désactiver la machine à glaçons, appuyez doucement sur **Gestionnaire de réfrigérateur** > **Paramètres du réfrigérateur** > **Production de glaçons** sur l'écran d'accueil, puis sélectionnez **Off**. Assurez-vous de vider le bac à glaçons.

Les glaçons restants peuvent former un bloc, rendant alors difficile leur retrait.

Pour retirer le bac à glaçons

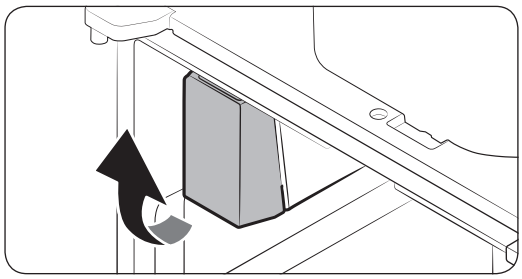

1. Attrapez le bas du bac à glaçons d'une main et tenez le côté avec l'autre main.
2. Soulevez-le légèrement et retirez-le.

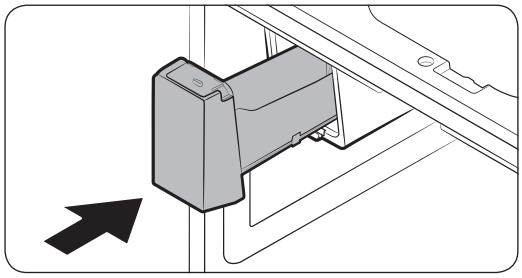

3. Retirez les glaçons restants et remettez le bac à glaçons en place.

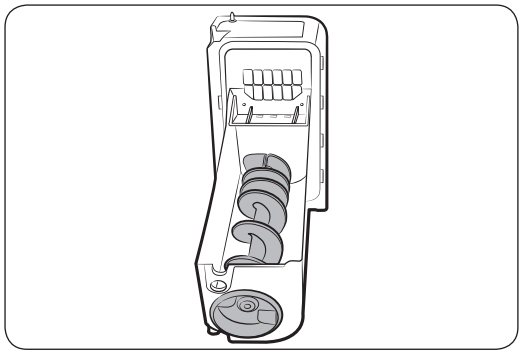

Si le bac à glaçons n'est pas fermement inséré, tournez la vis du bac à glaçons de 90 degrés, puis réessayez.

REMARQUE

- Le retrait du bac à glaçons n'affecte pas les performances thermiques et mécaniques du réfrigérateur.

Untitled-2 56 4/25/2017 12:37:31 AM

Eau trouble

L'eau fournie au réfrigérateur passe à travers un filtre pour eau alcaline. Lors du processus de filtration, l'eau qui est passée à travers le filtre monte en pression et devient saturée en oxygène et en azote. À cause de ce phénomène, l'eau semble temporairement floue ou trouble lorsqu'elle est distribuée. Ceci est tout à fait normal et l'eau reprend une couleur transparente après quelques secondes.

Clayette du congélateur (ENSEMBLE CLAYETTES CONGÉL)

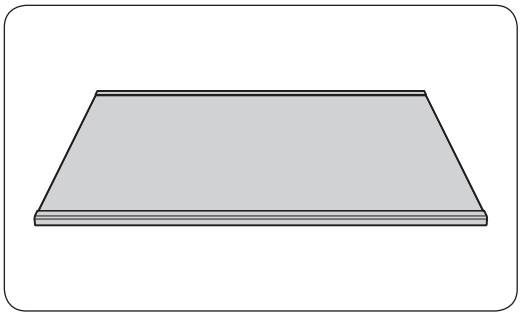

Pour obtenir plus de place dans le **congélateur** ou dans le compartiment **CoolSelect+ (FlexZone)**, retirez le **tiroir central** du **congélateur** ou le compartiment **CoolSelect+ (FlexZone)**, puis insérez la **clayette du congélateur** entre le tiroir central et le tiroir inférieur.

- La clayette du congélateur n'affecte pas les performances thermiques et mécaniques du réfrigérateur.
- Retirez le film de protection sur la clayette du congélateur avant utilisation.

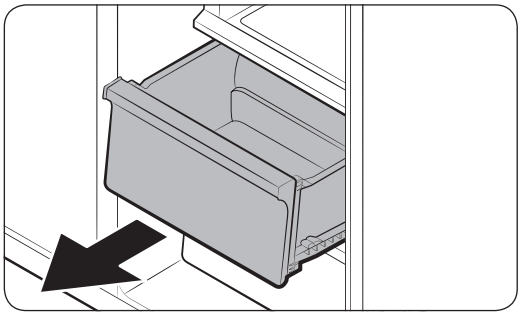

1. Faites coulisser pour ouvrir et retirez le **tiroir central**.

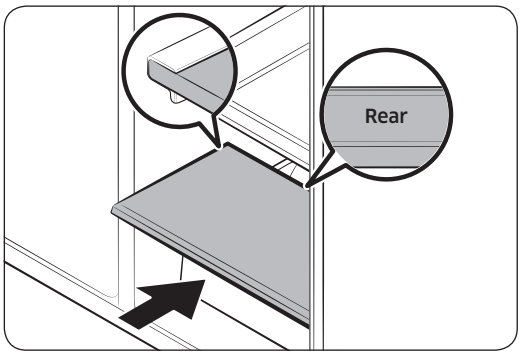

2. Insérez la **clayette du congélateur** à l'emplacement du **tiroir central**. Assurez-vous que la marque **REAR (ARRIÈRE)** soit orientée vers le haut. Elle se trouve à l'arrière de la clayette.

Untitled-2 57 4/25/2017 12:37:32 AM

Opérations

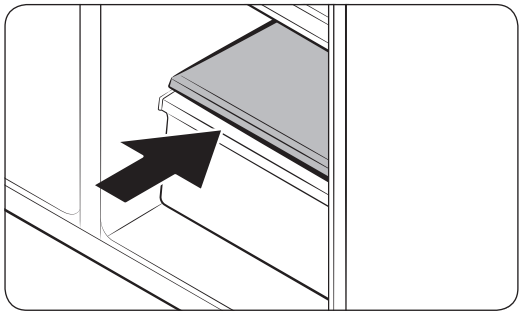

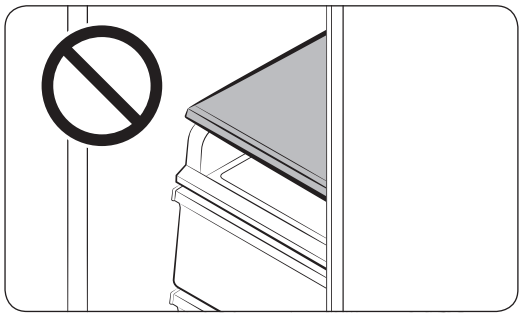

⚠ **ATTENTION**

- La clayette du congélateur (ENSEMBLE CLAYETTES CONGÉL) est spécifiquement conçue pour remplacer le tiroir central lorsque vous avez besoin de plus de place. Ne mettez pas la clayette du congélateur par-dessus la clayette coulissante.
- Assurez-vous d'insérer la clayette du congélateur dans le bon sens. En cas de non-respect de cette consigne, vous risqueriez de l'endommager.
- Rangez le tiroir central retiré en lieu sûr pour une utilisation ultérieure.

Untitled-2 58 4/25/2017 12:37:32 AM

Entretien

Utilisation et entretien

Bac à glaçons

Si vous ne distribuez pas de glaçons pendant une période prolongée, les glaçons peuvent former un bloc dans le bac. Si cela se produit, retirez le bac à glaçons et videz-le.

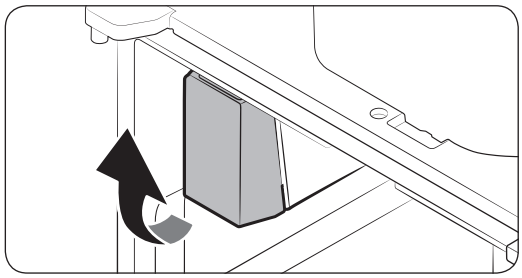

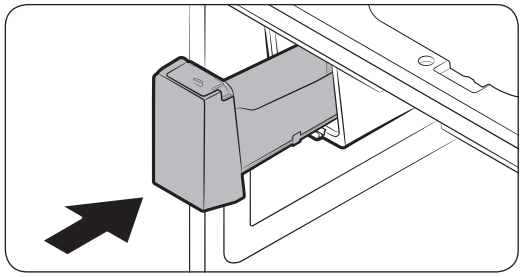

1. Pour retirer le bac à glaçons, soulevez-le doucement et tirez-le lentement pour le sortir, en tenant le bas du bac avec une main et le côté avec l'autre main.
2. Soulevez le bac et tirez-le. Videz le bac.
3. Une fois l'opération terminée, remettez le bac en place. Si vous n'arrivez pas à remettre le bac en place, faites tournez la vis hélicoïdale de 90 degrés et réessayez.

⚠ ATTENTION

- N'exercez pas une force excessive sur le cache du bac. Le cache risquerait de se casser.
- Ne fermez pas la porte trop fort. De l'eau pourrait déborder de la machine à glaçons.
- Pour éviter tout risque de blessure, assurez-vous de nettoyer la glace ou l'eau qui est tombée au sol.
- Pour éviter les accidents et les blessures, ne laissez pas les enfants jouer avec le distributeur d'eau ou la machine à glaçons.
- Ne mettez pas votre main ou un objet dans la gouttière à glaçons. Cela pourrait provoquer des blessures corporelles ou des dommages matériels.
- Utilisez uniquement le bac à glaçons fourni. L'utilisation de bacs à glaçons de tiers peut entraîner une défaillance du système.
- Utilisez uniquement de l'eau potable raccordée au tuyau d'arrivée d'eau.

REMARQUE

- La pression d'eau requise pour fabriquer des glaçons est comprise entre 20 et 125 psi.
- Tout son émis par la machine à glaçons pendant le processus de fabrication de glaçons est normal.
- Lorsque la porte est ouverte, ni la machine à glaçons ni le distributeur d'eau ne fonctionnent.

Untitled-2 59 4/25/2017 12:37:32 AM

Entretien

Clayettes en verre trempé (réfrigérateur)

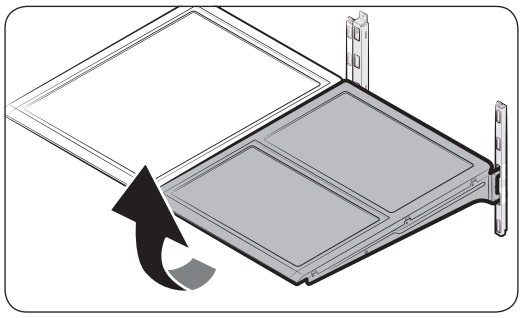

- Pour retirer une clayette, ouvrez la porte correspondante entièrement. Tenez l'avant de la clayette, puis soulevez-la doucement et faites-la glisser pour la sortir.

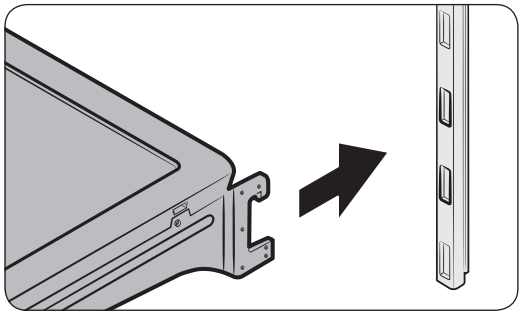

- Pour réinstaller la clayette, abaissez l'arrière de la clayette et insérez-la sur les crochets pour clayette. Ensuite, abaissez l'avant de la clayette et faites-la glisser jusqu'au bout.

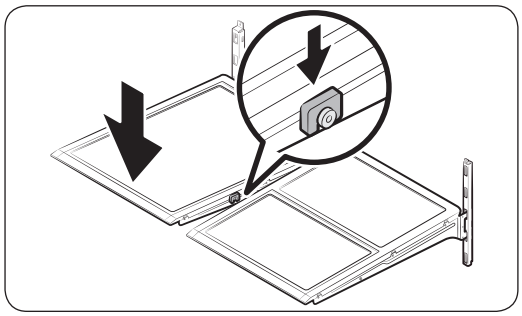

⚠ ATTENTION

- Les clayettes en verre trempé sont lourdes. Soyez prudent lors de leur retrait.
- La clayette doit être correctement insérée. Ne l'insérez pas à l'envers.
- Les récipients en verre peuvent rayer la surface des clayettes en verre.

Untitled-2 60 4/25/2017 12:37:33 AM

Bacs de la porte

La section supérieure des bacs de la porte dispose d'une ligne marquée afin de faciliter leur retrait et d'assurer la bonne réinstallation.

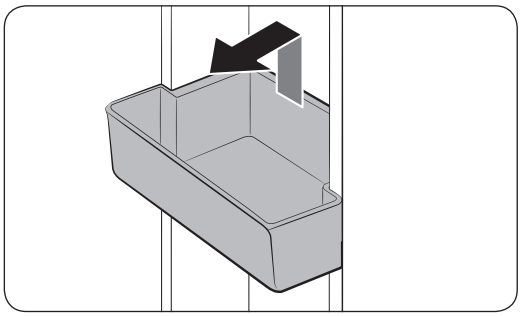

Soulevez le bac de la porte, puis tirez-le droit pour le retirer.

⚠ ATTENTION

Ne laissez pas les enfants jouer avec les bacs. Ils possèdent des angles pointus avec lesquels ils pourraient se blesser.

Tiroirs à fruits et légumes

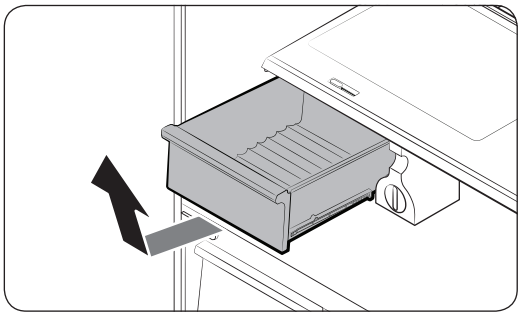

Soulevez doucement l'avant du tiroir et faites-le glisser pour le retirer.

Il est recommandé de retirer les bacs de la porte avant de retirer le tiroir. Cela permet d'éviter d'endommager les bacs de la porte.

Clayette à légumes

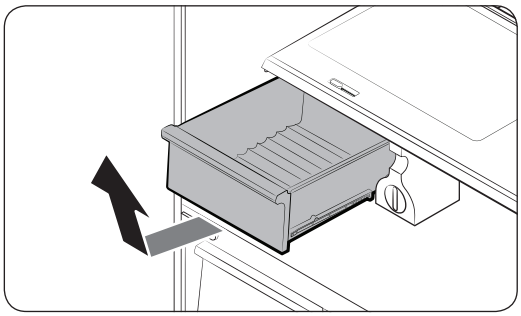

1. Faites glisser le tiroir à légumes du côté gauche vers l'extérieur.

REMARQUE

L'apparence réelle et les composants fournis avec le réfrigérateur peuvent varier en fonction du modèle et du pays.

Untitled-2 61 4/25/2017 12:37:33 AM

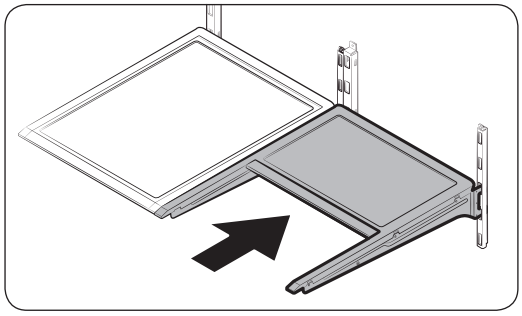

2. Faites glisser la clayette pliante de droite vers l'intérieur.

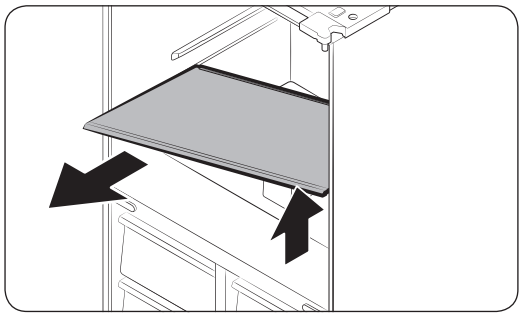

3. Tout en soutenant la clayette à légumes avec une main, faites-la glisser vers l'extérieur avec l'autre main.

REMARQUE

Retirez la clayette à légumes en utilisant l'espace laissé libre après le retrait de la clayette pliante.

Pour la réinstaller, suivez les étapes ci-dessus en sens inverse.

Bac à glaçons

Pour retirer le bac à glaçons, reportez-vous à la section Maintenance en page 59.

Untitled-2 62 4/25/2017 12:37:33 AM

Nettoyage

Intérieur et extérieur

⚠ AVERTISSEMENT

- Ne nettoyez pas le réfrigérateur avec du benzène, du diluant ou du nettoyant domestique/pour voiture comme Clorox™. Ces produits risquent d'endommager la surface du réfrigérateur et de provoquer un incendie.
- Évitez de vaporiser de l'eau directement sur le réfrigérateur. Cela est susceptible de provoquer un choc électrique.
- Ne mettez pas les doigts ni d'autres objets dans l'orifice du distributeur.

Retirez régulièrement toutes les substances étrangères telles que la poussière ou l'eau des fiches de la prise électrique et des points de contact à l'aide d'un chiffon sec.

1. Débranchez le cordon d'alimentation.
2. Utilisez un chiffon doux non pelucheux humidifié ou une serviette en papier pour nettoyer l'intérieur et l'extérieur du réfrigérateur.
3. Ensuite, utilisez un chiffon sec ou une serviette en papier pour bien sécher les surfaces.
4. Branchez le cordon d'alimentation.

Caméra d'aperçu intérieur

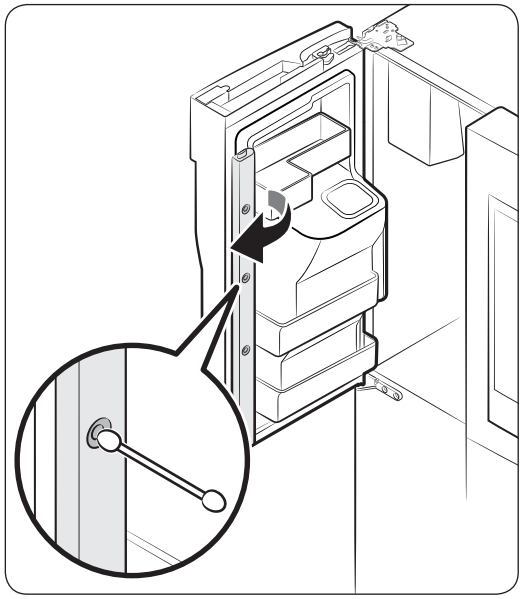

REMARQUE

Utilisez un coton-tige ou un chiffon en microfibre pour nettoyer la caméra située sur la porte de gauche du réfrigérateur.

Untitled-2 63 4/25/2017 12:37:33 AM

Entretien

Remplacement

Filtre à eau

⚠ AVERTISSEMENT

- N'utilisez pas de filtres à eau de tiers. Utilisez uniquement les filtres fournis ou approuvés par Samsung.
- Les filtres non approuvés peuvent fuir et endommager le réfrigérateur, entraînant alors une électrocution. Samsung ne sera en aucun cas tenu responsable pour tout dommage découlant de l'utilisation de filtres à eau de tiers.

Le témoin de filtre ( ) s'allume en rouge pour vous rappeler qu'il est temps de remplacer le filtre à eau. Avant de remplacer le filtre, assurez-vous que le tuyau d'arrivée d'eau est fermé.

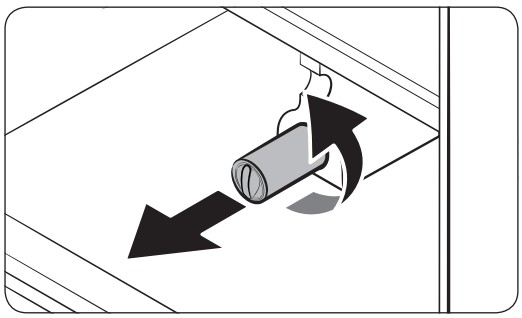

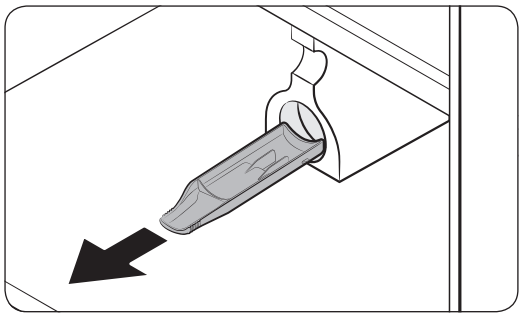

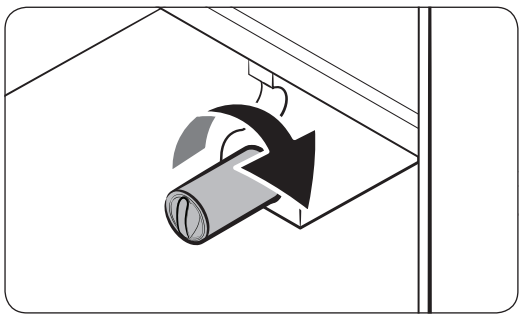

1. Faites tourner le bouton de la cartouche du filtre dans le sens antihoraire et de 90 degrés (1/4 de tour) La cartouche du filtre se déverrouille.
2. Tirez vers l'extérieur pour retirer la cartouche.
   - Si le filtre à eau est très contaminé, la cartouche peut être difficile à retirer. Dans ce cas, tirez-la fermement pour la retirer.
   - Pour éviter que de l'eau ne fuie au niveau de l'ouverture, gardez la cartouche bien droite lors de son retrait.

REMARQUE

Pour éviter un éventuel débordement, videz et séchez le bac récepteur du filtre à eau.

3. Insérez une nouvelle cartouche de filtre. Utilisez uniquement les filtres fournis ou approuvés par Samsung.

Untitled-2 64 4/25/2017 12:37:34 AM

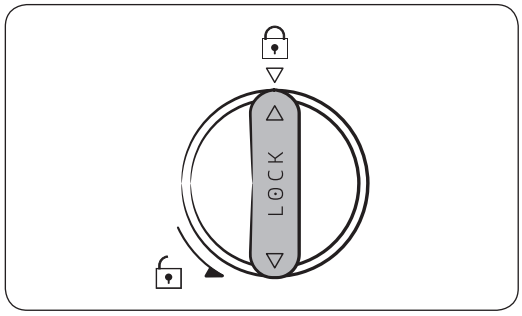

4. Faites tourner le bouton de la cartouche dans le sens horaire pour la verrouiller en place.
5. Sur l'écran d'accueil, appuyez doucement sur Gestionnaire de réfrigérateur > Paramètres du réfrigérateur > Filtre à eau, puis sélectionnez Réinitialiser.
   Le témoin du filtre devient bleu.
6. Une fois le remplacement terminé, ouvrez la vanne d'arrivée d'eau et faites couler de l'eau à travers le distributeur pendant environ 7 minutes. Cette opération permet d'éliminer les impuretés et l'air présents dans le tuyau d'eau.

REMARQUE

- Lorsqu'un filtre a récemment installé, il se peut que le distributeur d'eau crache de l'eau brièvement. Cela est dû à l'air qui est entré dans le tuyau d'eau.
- Lors de ce processus de remplacement, de l'eau s'écoule du réfrigérateur sur le sol. Essuyez simplement l'eau à l'aide de chiffons secs.

Système de filtration de l'eau par osmose inverse

La pression d'eau du système d'alimentation en eau vers le système de filtration de l'eau par osmose inverse doit être comprise entre 35 psi et 120 psi (241 kPa et 827 kPa).

La pression d'eau du système de filtration de l'eau par osmose inverse vers le tuyau d'eau froide du réfrigérateur doit être d'au moins 40 psi (276 kPa). Si la pression d'eau est inférieure à celle spécifiée :

- Vérifiez si le filtre sédiment du système d'osmose inverse n'est pas obstrué. Remplacez le filtre si nécessaire.
- Remplissez le réservoir d'eau dans le système par osmose inverse avec de l'eau.
- Si votre réfrigérateur est équipé d'un filtre à eau, cela peut réduire davantage la pression de l'eau s'il est utilisé en conjonction avec un système d'osmose inverse. Retirez le filtre à eau.

Pour en savoir plus ou pour obtenir des informations sur l'entretien, prenez contact avec un plombier professionnel habilité.

Commander un filtre neuf

Pour acheter un filtre à eau neuf, prenez contact avec un centre de dépannage Samsung local.

Ampoules LED

Pour changer les ampoules du réfrigérateur, contactez votre centre de service Samsung local.

⚠ AVERTISSEMENT

Les ampoules ne peuvent pas être remplacées par l'utilisateur. N'essayez pas de remplacer une ampoule par vous-même. Cela est susceptible de provoquer une électrocution.

Untitled-2 65 4/25/2017 12:37:34 AM

Dépannage

Lorsque vous avez un problème avec votre réfrigérateur, vérifiez d'abord le tableau ci-dessous et suivez les recommandations.

Généralités

Température

Symptôme	Causes possibles	Solution
Le réfrigérateur/ congélateur ne fonctionne pas. La température du réfrigérateur/congélateur est élevée.	• Le cordon d'alimentation n'est pas branché correctement.	• Branchez correctement le cordon d'alimentation.
	• La molette de contrôle de la température n'est pas réglée correctement.	• Baissez la température.
	• Le réfrigérateur se trouve à proximité d'une source de chaleur ou est exposé à la lumière directe du soleil.	• Assurez-vous que le réfrigérateur n'est pas exposé à la lumière directe du soleil et qu'il n'est pas à proximité d'une source de chaleur.
	• Espace insuffisant entre le réfrigérateur et les murs et meubles à proximité.	• Assurez-vous de laisser un écart d'au moins 2,5 pouces (5 cm) entre l'arrière du réfrigérateur et les côtés et les murs et meubles à proximité.
	• Le réfrigérateur est en surcharge. Des aliments bloquent les orifices de ventilation du réfrigérateur.	• Ne surchargez pas le réfrigérateur. Ne laissez pas des aliments bloquer la ventilation.
Le réfrigérateur/ congélateur refroidit trop.	• La molette de contrôle de la température n'est pas réglée correctement.	• Augmentez la température.

Untitled-2 66 4/25/2017 12:37:34 AM

Symptôme	Causes possibles	Solution
La paroi intérieure est chaude.	• Le réfrigérateur dispose de tuyaux résistants à la chaleur dans la paroi intérieure.	• Pour prévenir de la condensation, le réfrigérateur est équipé de tuyaux résistants à la chaleur dans les coins avant. Lorsque la température ambiante augmente, cet équipement peut ne pas fonctionner correctement. Il ne s'agit pas d'un dysfonctionnement du système. 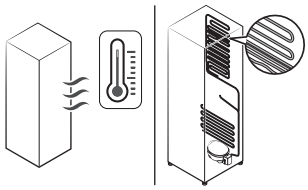

Odeurs

Symptôme	Causes possibles	Solution
Le réfrigérateur dégage des odeurs.	• Aliments abîmés.	• Nettoyez le réfrigérateur et retirez les aliments abîmés.
	• Aliments très odorants.	• Assurez-vous que les aliments à forte odeur sont emballés de manière hermétique.

Givre

Symptôme	Causes possibles	Solution
Présence de givre autour des orifices de ventilation.	• Des aliments bloquent les orifices de ventilation.	• Assurez-vous qu'aucun aliment ne bloque les orifices de ventilation du réfrigérateur.
Présence de givre sur les parois intérieures.	• La porte est mal fermée.	• Assurez-vous que les aliments ne bloquent pas la porte. Nettoyez le joint de la porte.
Les fruits ou légumes sont congelés.	• Les fruits ou légumes sont rangés dans la zone Cool Select+ et la température a été réglée à un niveau trop bas.	• Réglez la température de la zone Cool Select+ à un niveau approprié pour les fruits et légumes.

Untitled-2 67 4/25/2017 12:37:34 AM

Dépannage

Condensation

Symptôme	Causes possibles	Solution
De la condensation se forme sur les parois intérieures.	• Si la porte est laissée ouverte, de l'humidité pénètre dans le réfrigérateur.	• Éliminez l'humidité et ne laissez pas la porte ouverte pendant une période prolongée.
	• Aliments avec une forte teneur en humidité.	• Assurez-vous que les aliments sont emballés de manière hermétique.

Eau/glace (modèles avec distributeur uniquement)

Symptôme	Causes possibles	Solution
Le débit d'eau est plus faible que la normale.	• La pression d'eau est trop basse.	• Assurez-vous que la pression d'eau est comprise entre 20 et 120 psi.
La machine à glaçons émet un bourdonnement.	• La fonction de machine à glaçons est activée, mais l'alimentation en eau vers le réfrigérateur n'a pas été raccordée.	• Désactivez la machine à glaçons.
La machine à glaçons ne produit pas de glaçons.	• La machine à glaçons vient juste d'être installée.	• Vous devez attendre 12 heures pour que le réfrigérateur produise des glaçons.
	• La température du congélateur est trop basse.	• Réglez la température du congélateur en dessous de -18 °C (ou -20 °C lorsque l'air ambiant est chaud).
	• La fonction Verrouillage du distributeur est activée.	• Désactivez la fonction Verrouillage du distributeur.
	• La machine à glaçons est désactivée.	• Activez la machine à glaçons.

Untitled-2 68 4/25/2017 12:37:34 AM

Symptôme	Causes possibles	Solution
Les glaçons ne s'écoulent pas.	• Les glaçons peuvent se coincer si le distributeur de glaçons n'est pas utilisé pendant une période prolongée (environ 3 semaines).	• Si vous ne prévoyez pas d'utiliser le réfrigérateur pendant une période prolongée, videz le bac à glaçons et désactivez la machine à glaçons.
	• Le bac à glaçons est mal inséré.	• Assurez-vous que le bac à glaçons est correctement inséré.
	• Le tuyau d'eau est mal raccordé ou l'alimentation en eau est coupée.	• Vérifiez si le tuyau d'eau est correctement installé. Vérifiez si le robinet d'arrêt du tuyau d'eau est fermé. 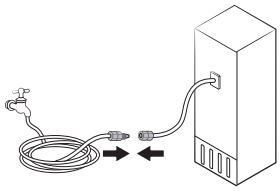
L'eau ne s'écoule pas.	• Le tuyau d'eau est mal raccordé ou l'alimentation en eau est coupée.	• Vérifiez les conditions de l'installation d'eau. 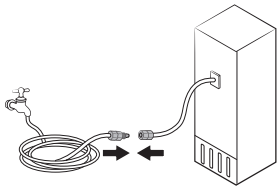
	• La fonction Verrouillage du distributeur est activée.	• Désactivez la fonction Verrouillage du distributeur.
	• Un filtre à eau tiers a été installé.	• Utilisez uniquement les filtres approuvés ou fournis par Samsung. • Les filtres non approuvés peuvent fuir et endommager le réfrigérateur.
	• Le voyant du filtre à eau s'allume ou clignote.	• Remplacez le filtre à eau. Une fois le filtre remplacé, réinitialisez le filtre dans **Gestionnaire de réfrigérateur** > **Paramètres du réfrigérateur** > **Filtre à eau**.

Untitled-2 69 4/25/2017 12:37:34 AM

Dépannage

Samsung Connect

Symptôme	Action
L'application « Samsung Connect » est introuvable sur le marché des applications.	• L'application Samsung Connect est disponible sur les smartphones qui disposent d'Android 6.0 (Marshmallow) ou une version supérieure, ou d'iOS 9.0 ou une version supérieure.
L'application Samsung Connect ne fonctionne pas.	• L'application Samsung Connect est disponible sur les modèles applicables uniquement. • L'ancienne application Samsung Smart Refrigerator ne peut pas se connecter à des modèles pour Samsung Smart Home.
L'application Samsung Connect est installée mais n'est pas connectée à mon réfrigérateur.	• Vous devez vous connecter à votre compte Samsung pour pouvoir utiliser l'application. • Assurez-vous que votre routeur fonctionne normalement. • Si vous n'avez pas connecté votre réfrigérateur à l'application Samsung Connect une fois l'application installée, vous devez établir la connexion à l'aide de la fonction de l'application permettant d'enregistrer un appareil.
Impossible de se connecter à l'application.	• Vous devez vous connecter à votre compte Samsung pour pouvoir utiliser l'application. • Si vous n'avez pas de compte Samsung, suivez les instructions affichées sur l'écran de l'application pour en créer un.
Un message d'erreur apparaît lorsque j'essaie d'enregistrer mon réfrigérateur.	• La fonction Easy Connection (Connexion facile) peut échouer en raison de la distance par rapport au point d'accès ou d'interférences électriques provenant de l'environnement. Attendez un moment puis réessayez.
L'application Samsung Connect est bien connectée à mon réfrigérateur mais ne fonctionne pas.	• Quittez puis relancez l'application Samsung Connect, ou déconnectez et reconnectez le routeur. • Débranchez le cordon d'alimentation du réfrigérateur, puis branchez-le à nouveau après 1 minute.

Untitled-2 70 4/25/2017 12:37:34 AM

Samsung Family Hub

Symptôme	Action
L'application « Samsung Family Hub » est introuvable sur le marché des applications.	• L'application Samsung Family Hub est disponible sur les smartphones qui disposent du système Android 4.4 (KitKat) ou une version supérieure, ou du système iOS 8.0 ou une version supérieure.
Impossible de se connecter à l'application.	• Vous devez vous connecter à votre compte Samsung pour pouvoir utiliser l'application. • Si vous n'avez pas de compte Samsung, suivez les instructions affichées sur l'écran de l'application pour en créer un.

Untitled-2 71 4/25/2017 12:37:34 AM

Dépannage

Écran LCD

Symptôme	Action
Impossible de le connecter à ma TV.	• Ce réfrigérateur peut uniquement être connecté à des TV intelligente Samsung de la série 6400 ou à des modèles supérieurs commercialisés à partir de 2015. Veuillez d'abord vérifier le nom du modèle de votre TV. • Les connexions au réseau peuvent être temporairement affectées. Éteignez votre TV, puis réessayez.
L'image de l'aperçu intérieur semble bombée ou incomplète.	• Les bords de l'image de l'aperçu intérieur peuvent sembler bombés. Cela est dû à la lentille convexe de la caméra. • L'image de l'aperçu intérieur peut être incomplète en raison des angles morts sur les bords gauche et droit ou être tramée selon la disposition des aliments. Assurez-vous de placer les aliments au centre et devant.
La mesure affichée sur le Fridge Manager (Gestionnaire du réfrigérateur) est incorrecte.	• Les conditions affichées peuvent différer de la température et du taux d'humidité réels.

Untitled-2 72 4/25/2017 12:37:34 AM

Entendez-vous des sons anormaux provenant du réfrigérateur ?

Avant d'appeler pour obtenir de l'aide, parcourez les points de vérification ci-dessous. Tous les appels d'assistance concernant des bruits normaux seront facturés à l'utilisateur.

Ces sons sont tout à fait normaux.

- Lorsque vous commencez ou terminez une opération, il se peut que le réfrigérateur émette des sons similaires à l'allumage du moteur d'une voiture. Lorsque l'opération se stabilise, les sons s'atténueront.

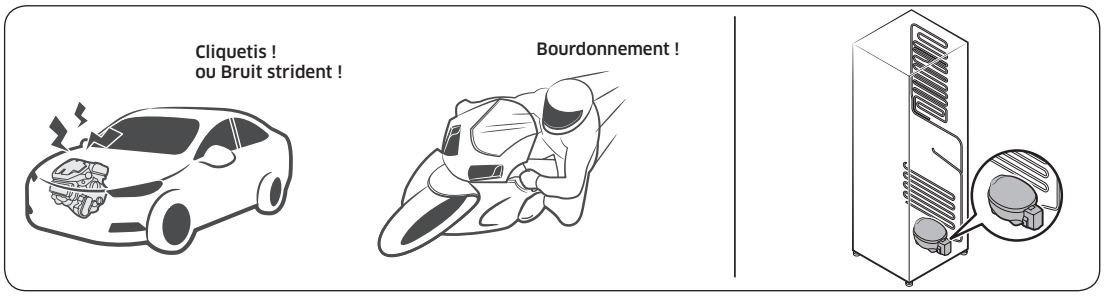

- Lorsque le ventilateur est en marche, ces sons peuvent être émis. Lorsque le réfrigérateur atteint la température réglée, aucun son de ventilateur n'est émis.

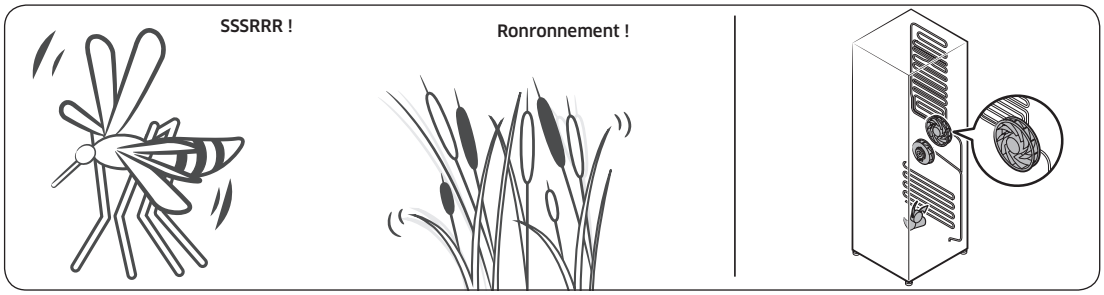

- Pendant le cycle de décongélation, il se peut que de l'eau goutte sur la résistance de décongélation, générant alors des sons de grésillement.

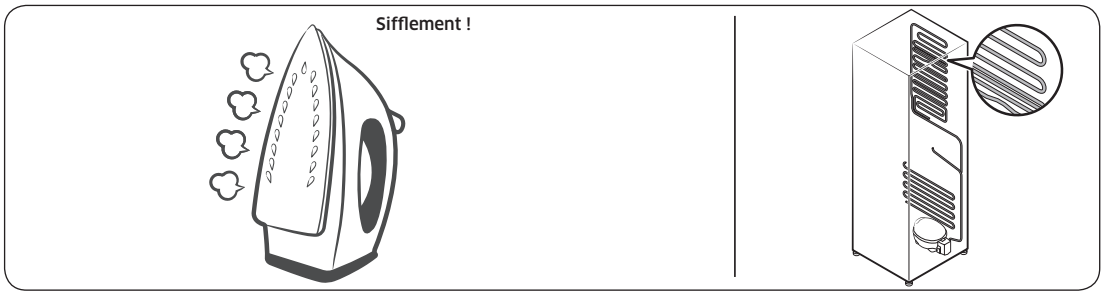

Untitled-2 73
4/25/2017 12:37:35 AM

Dépannage

- À mesure que le réfrigérateur refroidit ou congèle, du gaz réfrigérant circule dans les tuyaux hermétiques, provoquant alors des sons de bouillonnement.

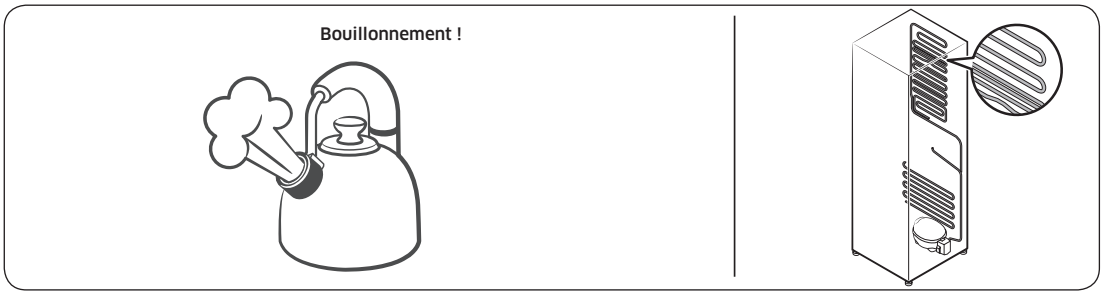

- À mesure que la température du réfrigérateur augmenter ou baisse, les pièces en plastique se contractent ou se détendent, créant alors des bruits de cognement. Ces bruits sont produits pendant le cycle de décongélation ou lorsque les pièces électroniques fonctionnent.

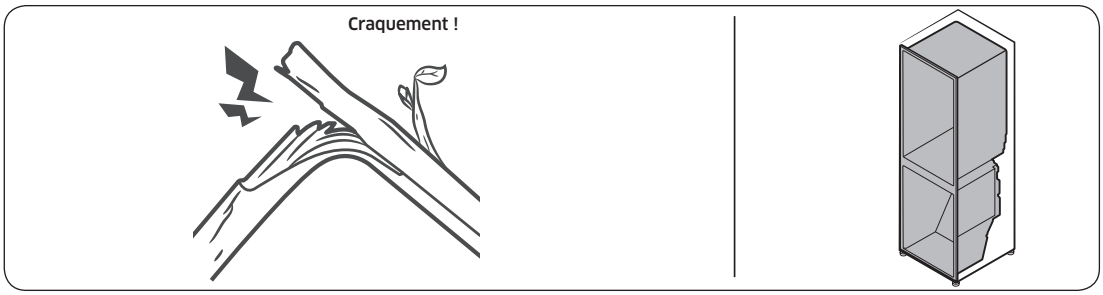

- Pour les modèles avec machine à glaçons : Lorsque la vanne d'eau s'ouvre pour remplir la machine à glaçons, des sons de bourdonnement peuvent être émis.
- En raison de l'égalisation de la pression lors de l'ouverture et de la fermeture de la porte du réfrigérateur, des sons de souffle peuvent être émis.

Untitled-2 74 4/25/2017 12:37:35 AM

Mémo

REMARQUE

Samsung Electronics déclare par la présente que ce Réfrigérateur est conforme aux principales exigences et aux principales directives de la norme 2014/53/EU.

La déclaration de conformité originale est accessible à l'adresse http://www.samsung.com, en cliquant sur Support (Assistance) > Search Support (Obtenir une assistance), puis en entrant le nom du modèle.

⚠ ATTENTION

La fonction de réseau local sans fil (WLAN) 5 GHz de cet équipement ne peut être utilisée qu'en intérieur. Cet équipement peut être utilisé dans tous les pays membres de l'UE.

	Plage de fréquences	Puissance de l'émetteur (maximale)
Connexion Wi-Fi	Entre 2412 et 2472 MHz	20 dBm
	Entre 5120 et 5250 MHz	23 dBm
	Entre 5250 et 5350 MHz	20 dBm
	Entre 5470 et 5725 MHz	27 dBm
	Entre 5745 et 5825 MHz	14 dBm
Connexion Bluetooth	Entre 2402 et 2480 MHz	20 dBm

Comment contacter Samsung dans le monde

Si vous avez des suggestions ou des questions concernant les produits Samsung, veuillez contacter le Service Consommateurs Samsung.

Pays	Centre d'appels	Site Internet
UK	0330 SAMSUNG (7267864)	www.samsung.com/uk/support
IRELAND (EIRE)	0818 717100	www.samsung.com/ie/support
GERMANY	06196 9340275 [HHP] 06196 9340224	www.samsung.com/de/support
FRANCE	01 48 63 00 00	www.samsung.com/fr/support
ITALIA	800-SAMSUNG (800.7267864)	www.samsung.com/it/support
SWITZERLAND	0800 726 78 64 (0800-SAMSUNG)	www.samsung.com/ch/support (German) www.samsung.com/ch_fr/support (French)

DA68-03460J-02