EN Connector not working?
Request a compatible connector for free at
www.trust.com/21173/freeconnector
refer to the "Safety & Usage guide" for more information

DE Anschlussstecker funktioniert nicht?
Fordern Sie kostenlos einen passenden Stecker an unter
www.trust.com/21173/freeconnector.
Weitere Informationen können Sie den
„Sicherheits- und Gebrauchshinweisen" entnehmen.

FR La fiche de raccordement ne fonctionne pas ?
Demandez gratuitement une fiche de raccordement compatible sur :
www.trust.com/21173/freeconnector
Pour plus d'informations, consultez le
« guide de sécurité et d'utilisation ».

IT Il connettore non funziona?
Richiedere un connettore compatibile gratuito sul sito:
www.trust.com/21173/freeconnector
Per ulteriori informazioni fare riferimento alla
"Guida per la sicurezza e l'uso".

ES ¿El conector no funciona?
Solicite un conector compatible gratis en:
www.trust.com/21173/freeconnector
Para obtener más información, consulte la
"Guía de seguridad y uso".

PT A ficha não funciona?
Solicite gratuitamente uma ficha compatível em:
www.trust.com/21173/freeconnector
Consulte o "Guia de Segurança e Utilização" para mais informações.

NL Werkt de connector niet?
Vraag gratis een compatibele connector aan op:
www.trust.com/21173/freeconnector
Raadpleeg de "Handleiding Veiligheid & Gebruik" voor meer informatie.

DA Er stikforbindelsen i uorden?
Bestil et kompatibelt stik på:
www.trust.com/21173/freeconnector
Se "Sikkerheds- og brugsvejledningen" for yderligere oplysninger.

SU Toimiiko liitin huonosti?
Pyydä yhteensopiva liitin maksutta osoitteesta:
www.trust.com/21173/freeconnector
Katso lisätietoa julkaisusta "Turvallisuus- ja käyttöopas".

NO Virker ikke kontakten?
Be om en gratis kompatibel kontakt på:
www.trust.com/21173/freeconnector
Les "Håndbok for sikkerhet og bruk" for mer informasjon.

SE Kopplingen fungerar inte?
Beställ en kompatibel koppling gratis på:
www.trust.com/21173/freeconnector
Se "Handbok om säkerhet och användning" för mer information.

PL Złącze nie działa?
Wyślij prośbę o darmowe, kompatybilne złącze za pośrednictwem strony:
www.trust.com/21173/freeconnector
Zob. "Podręcznik bezpieczeństwa i użytkownika",
aby uzyskać więcej informacji.

UA Не працює роз'єм?
Замовте суміснийроз'єм безкоштовно за адресою:
www.trust.com/21173/freeconnector
Більш докладну інформацію див. у
«Посібнику з безпечної експлуатації».

SK Nefunguje konektor?
Požiadajte o kompatibilný konektor zadarmo na:
www.trust.com/21173/freeconnector
Viac informácií nájdete v časti
„Bezpečnostná príručka a návod na použitie".

HU Er stikforbindelsen i uorden?
Bestil et kompatibelt stik på:
www.trust.com/21173/freeconnector
Se "Sikkerheds- og brugsvejledningen" for yderligere oplysninger.

SL Priključek ne deluje?
Pošljite povpraševanje za brezplačen združljiv priključek na:
www.trust.com/21173/freeconnector
Za več informacij glejte "Navodila za varnost in uporabo".

BG Конекторът не работи?
Заявете съвместим конектор безплатно на адрес:
www.trust.com/21173/freeconnector
За повече информация, вижте
„Наръчника за безопасност и употреба.

RU Не работает разъем?
Закажите совместимый разъем бесплатно по адресу:
www.trust.com/21173/freeconnector
Более подробную информацию см. в
«Руководстве по безопасной эксплуатации».

EL Δεν λειτουργεί το βύσμα;
Ζητήστε ένα συμβατό βύσμα δωρεάν, στη διεύθυνση:
www.trust.com/21173/freeconnector
Για περισσότερες πληροφορίες, ανατρέξτε στον
"Οδηγό Ασφάλειας & Χρήσης".

TR Konektör mü çalışmıyor?
Buradan uyumlu bir konektörü ücretsiz isteyebilirsiniz:
www.trust.com/21173/freeconnector
Daha fazla bilgi için "Güvenlik ve Kullanıcı Kılavuzu"na bakın.

HR Priključak ne radi?
Zatražite besplatan kompatibilan priključak na:
www.trust.com/21173/freeconnector
Za više informacija pogledajte „Sigurnost i vodič" za korištenje.

RO Nu funcționează conectorul?
Solicitați un conector compatibil de pe:
www.trust.com/21173/freeconnector
Consultați „Ghidul de siguranță și utilizare" pentru mai multe informații.

BR O conector não está funcionando?
Peça um conector compatível gratuitamente em:
www.trust.com/21173/freeconnector
Consulte o "Guia de segurança e uso
" para obter mais informações.

AE هل الموصل لا يعمل؟
اطلب موصل متوافق مجاناً من الموقع:
www.trust.com/21173/freeconnector
راجع "دليل السلامة والاستخدام" للحصول على مزيد من المعلومات.

CZ Konektor nepracuje?
Vyžádejte si zdarma kompatibilní konektor prostřednictvím webové stránky:
www.trust.com/21173/freeconnector
Více informací naleznete v části
„Bezpečnostní pokyny a návod k použití".

FAQ

Frequently asked questions
www.trust.com/21173/faq

Trust International BV
Laan van Barcelona 600
3317DD, Dordrecht, NL

© 02-12-2015 Trust International B.V. All rights reserved.

Trust



LAPTOP CHARGER

LTC-665 - 65 Watt charger for laptops

1. Select Voltage

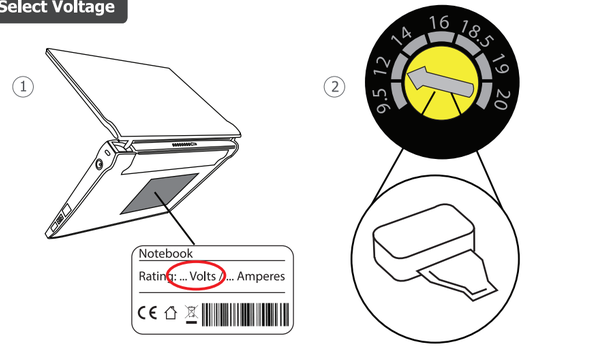

2. Select Tip

Acer	P / X	Dell	P
Asus	P / T	HP	P / T
IBM, Lenovo, Packard Bell	P / X	Samsung	G
Fujitsu-Siemens	P	Compaq	P / T
		Toshiba	P

3. Connect Tip

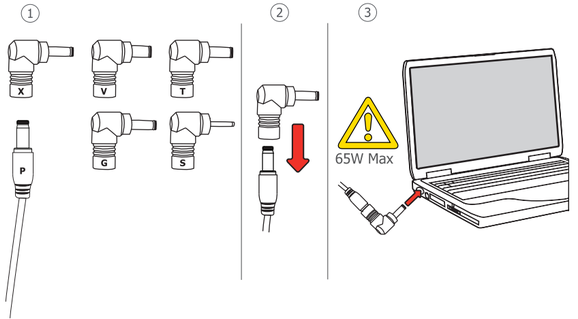

4. Power

