10

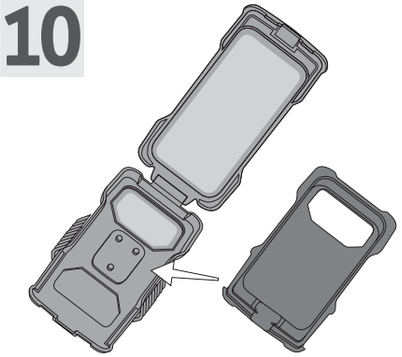

Inserire il supporto in silicone nella custodia rigida.
Insert the silicone tray into the hard case.

11

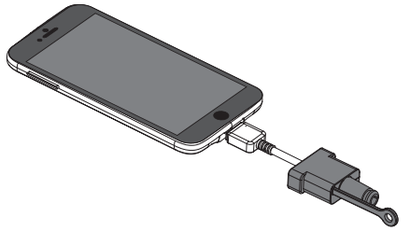

Dopo aver collegato il cavo di ricarica nel telefono, inserire il passacavo attraverso l'apertura laterale.
Connect charging wire to phone and fit the grommet through the side cut.

12

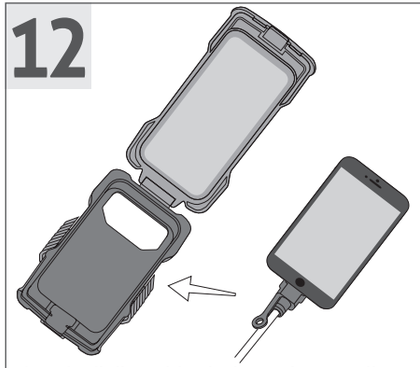

Inserire il dispositivo insieme al cavo nella custodia rigida.
Insert the device with charging cable into hard case.

13

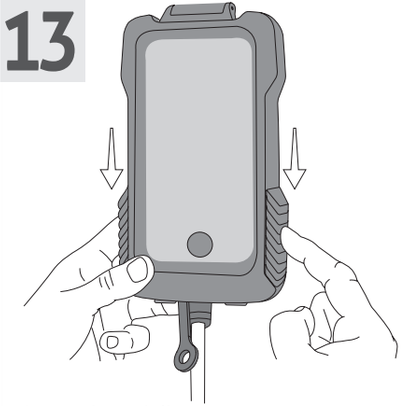

Serrare i ganci di tenuta.
Tighten the fastening hooks.

SSC Pro Case



Istruzioni di montaggio
Assembly instructions

cellularline

14

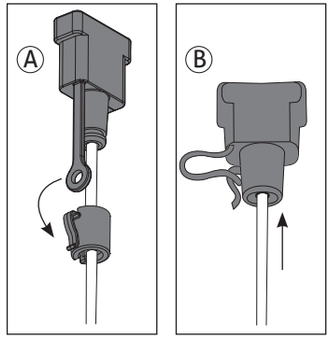

Inserire l'anello di tenuta sul cavo (fig. A), agganciandolo al passacavo (fig. B).
Insert the locking ring on charging cable (pic. A), hang it to grommet (pic. B).

15

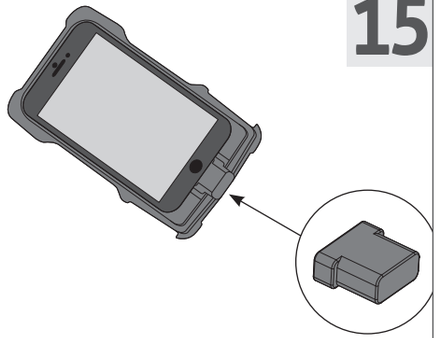

Utilizzare il tappo fornito in dotazione quando non si ricarica il dispositivo.
Use the provided cap, when no charging the device.

16

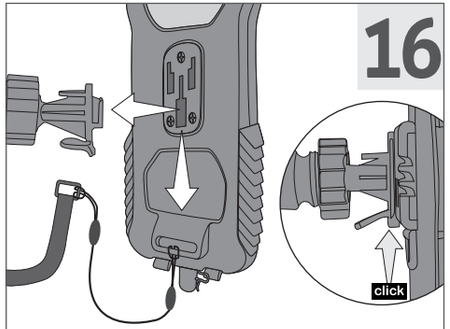

Agganciare la custodia sulla basetta fino al bloccaggio completo. Fissare il laccio di sicurezza alla custodia ed al manubrio.
Latch the case on the base until the complete locking. Fix the safety rope to the case and to the handlebar.



Tutti i marchi, i nomi e i modelli di telefono cellulare sono di proprietà dei rispettivi titolari.
All trademarks, names and mobile phone models are the property of the respective companies.

COMPATIBILITY AND QUALITY GUARANTEED BY CELLULAR ITALIA S.p.A.
www.cellularline.com/quality

COMPANY WITH QUALITY MANAGEMENT SYSTEM CERTIFIED BY DNV
= ISO 9001:2008 =

cellularline

CELLULAR ITALIA S.P.A.

Distribuito da: / Distributed by:
CELLULAR ITALIA S.p.A.
via Lambrakis 1/A - 42122 Reggio Emilia - Italy
www.interphone.com
www.cellularline.com

ISTRSSCPROCASE

1

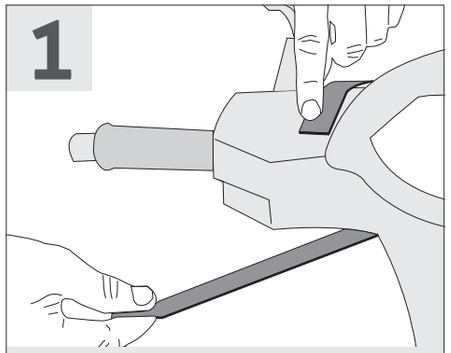

Posizionare la stringa in gomma sul manubrio.

Place the rubber strap on the handlebar.

2

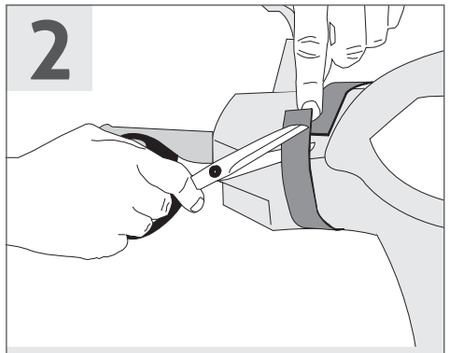

Tagliare la stringa a misura del manubrio.

Cut the strap to fit the handlebar.

3

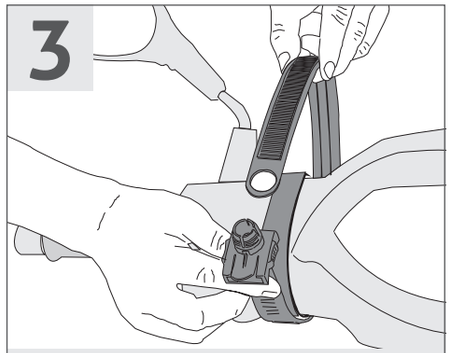

Far aderire la cinghia di fissaggio sulla stringa in gomma ed inserire la linguetta nell'apposita feritoia di scorrimento.

Stick the retainer belt onto the rubber strap and insert the tab into the slot provided.

4

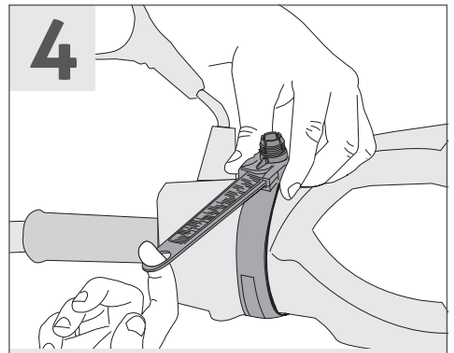

Stringere la base del supporto sulla posizione ottimale e serrare con forza la cinghia inserendo l'indice nell'occhiello di trazione.

Grasp the base of the holder at the best position and forcefully tighten the belt by inserting your index finger into the hole and pulling.

5

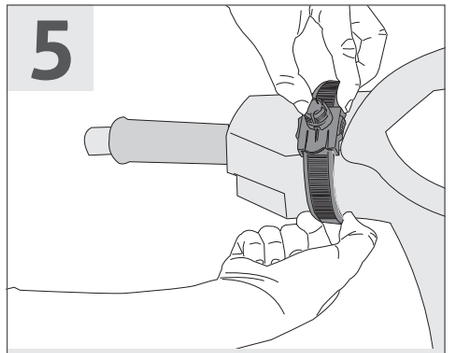

Inserire la parte eccedente della cinghia nell'apposito passante.

Insert the free part of the belt into the loop provided.

6

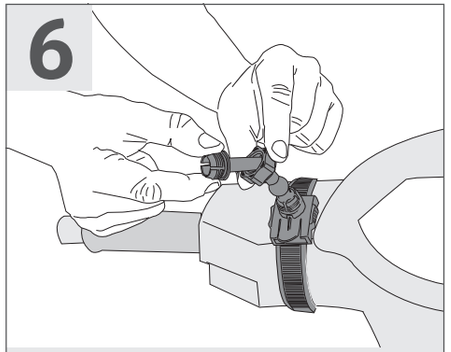

Inserire la sfera dello snodo nella base del supporto.

Insert the ball on the joint into the base of the holder.

7

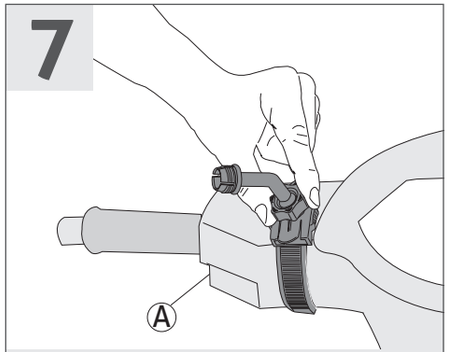

Dopo il posizionamento dello snodo serrare saldamente la ghiera (A).

After the joint is positioned, firmly tighten the collar (A).

8

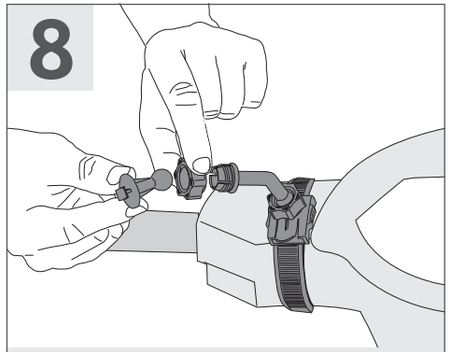

Inserire il secondo snodo di connessione alla custodia.

Install the second joint, which connects to the case.

9

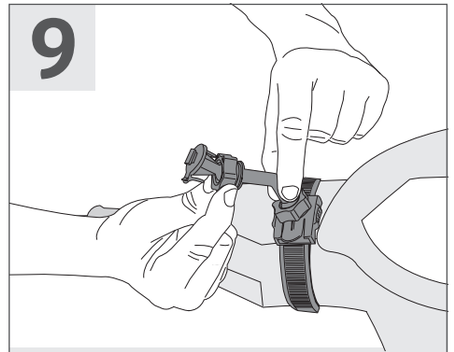

Fissare il supporto orientandolo nella posizione ottimale (Il supporto e' utilizzabile anche senza astina orientabile, agganciando la custodia direttamente al supporto della prima ghiera).

Fasten the holder while pointing it in the best position. (The holder can be used without the adjustable shaft by snapping the case directly onto the first collar on the holder).

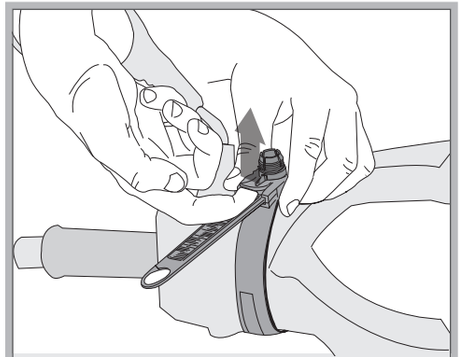

Per rimuovere la cinghia di fissaggio sollevare la linguetta di sgancio serrando con due dita la base del supporto.

To remove the retainer belt, lift the release tab while holding the base of the holder with two fingers.