USB Keyboard Smart Card Reader

EW3250

Quick Install | Snel installeren | Schnelle Installation | Installation rapide | Installazione rapida | Instalación rápida | Gyors telepítés | Guia de instalação rápida | Skrócona instrukcja instalacj

1

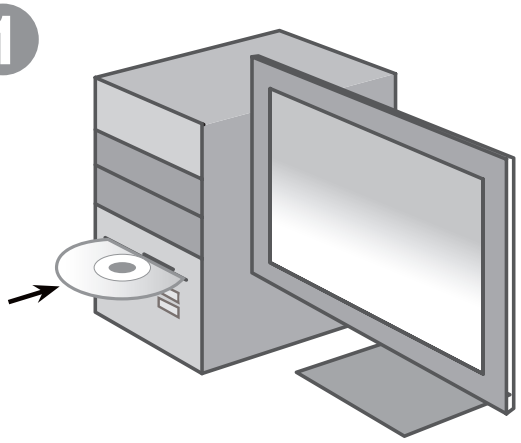

EN Insert the CD-Rom in your pc and follow the installation wizards.

NL Doe de CD-rom in je pc en volg de Installatie wizard.

FR Insérez le CD-rom dans votre ordinateur portable ou de bureau et suivez les instructions de l'assistant d'installation.

IT Inserire il CD-rom nel tuo PC o notebook e seguire la procedura guidata d'installazione.

DE Legen Sie die CD-ROM in Ihren Desktop- oder Notebook-PC ein und befolgen Sie den Installationsassistenten.

ES Inserte el CD-ROM en un ordenador de escritorio o portátil y siga las instrucciones del asistente de instalación.

HU Helyezze a CD-ROM lemezt a PC-be vagy laptopba és kövesse a telepítö varázsló utasításait.

PT Insira o CD-rom no seu PC e siga o assistente de instalação.

PL Włóż płytę CD-ROM do komputera i postępuj zgodnie z instrukcjami kreatora instalacji

2

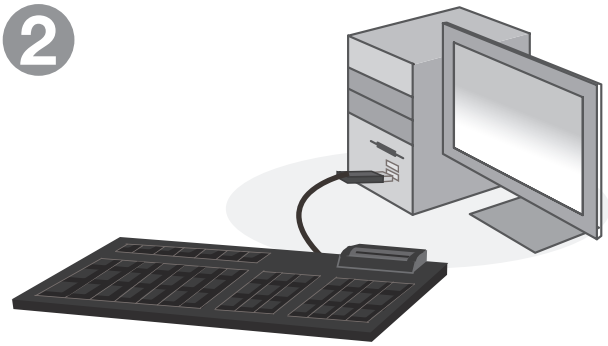

EN Connect the USB keyboard with Smart Card Reader to a USB port

NL Sluit de USB toetsenbord met Smartcard lezer op een USB poort aan

FR Brancher clavier USB avec un lecteur de carte à puce sur le port USB

IT Connettere Tastiera USB con lettore di Smart Card integrato con a una porta USB

DE Schließen Sie das USB-Tastatur mit integriertem Chipkartenleser an einem USB-Port an

ES Conecte Teclado USB con lector de tarjetas inteligentes integrado a un puerto USB

HU Csatlakoztassa az USB billentyűzet beépített intelligens kártyaolvasóva egy USB-porthoz

PT Ligue o Teclado USB com leitor de cartão inteligente integrada à porta USB

PL Podłącz klawiatura USB z wbudowanym czytnikiem kart inteligentnych USB 2.0

3

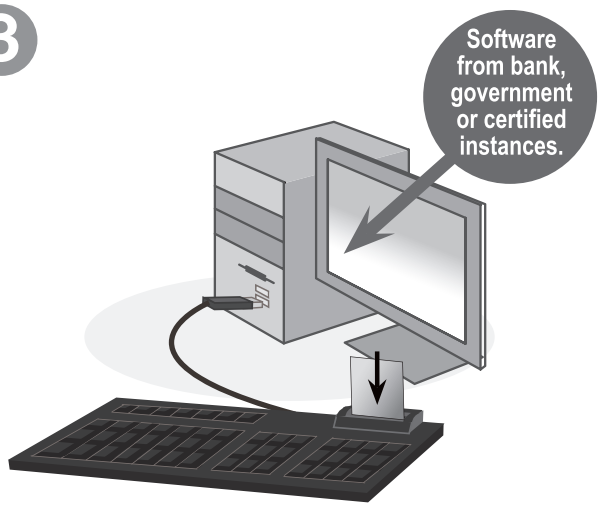

FOR MAC OS X 10.8 OR HIGHER.
Download and install Java from www.java.com and visit our website www.ewent-online.com or use the content on CD-ROM to install the latest patch.

EN In order to use the EW3250, you need to use a smart card or an eID card and software which allows you to read from these types of cards. This software will be supplied by your bank, the government of your country or other certified instances.

NL Om de EW3250 te gebruiken dien je een smartcard of een eID kaart te gebruiken evenals software om te kunnen lezen vanaf deze kaarten. Deze software wordt verstrekt door je bank, de overheid of door andere bevoegde instanties.

FR Pour pouvoir vous servir du EW3250, vous devez utiliser une carte à puce ou une carte eID ainsi que le logiciel qui vous permet de lire les informations à partir de ce type de cartes. Ce logiciel vous est fourni par votre banque, le gouvernement de votre pays ou d'autres organismes agréés.

IT Per usare il lettore di schede EW3250 è necessario usare una Smart Card o eID ed il software che permette di leggere questi tipi di schede/carte. Il software sarà fornito dalla banca, dal governo del paese o altra autorità certificata.

DE Zum Einsatz des EW3250 benötigen Sie eine Smartcard oder eine eID-Karte sowie Software, mit der sich diese Kartentypen auslesen lassen. Diese Software erhalten Sie von Ihrer Bank, der Verwaltung Ihres Landes oder von anderen zugelassenen Institutionen.

ES Para utilizar el dispositivo EW3250, es necesario usar una tarjeta inteligente o una tarjeta con identificador electrónico y el software que permita leer estos tipos de tarjetas. Este software se lo suministrará su banco, el gobierno de su país u otras entidades certificadas.

HU Annak érdekében, hogy az EW3250-t használhassa, akkor egy smart kártyát vagy elektronikus személyazonosító kártyát kell behelyeznie és a gépre telepített szoftvert, amely lehetővé teszi, hogy adatokat olvassa le az ilyen típusú kártyákról.

PT Para utilizar o EW3250, deverá utilizar um smart card ou um cartão eID e software que lhe permita ler esses tipos de cartões. Este software será fornecido pelo seu banco, pelo governo do seu país ou outras instituições certificadas.

PL W celu używania czytnika EW3250, należy korzystać z karty chipowej i oprogramowania umożliwiającego odczytywanie z kart tego typu. Oprogramowanie powinno zostać dostarczone przez bank, instytucje rządowe lub inne upoważnione instytucje.

EN Please check www.ewent-online.com for the helpdesk phone number and opening hours. For service, manuals, firmware updates or support visit www.ewent-online.com | Multilingual helpdesk | Multilingual manual | 5 Years Warranty |

NL Bezoek onze website www.ewent-online.com voor het telefoonnummer en de openingstijden van de helpdesk. Voor service, handleidingen, firmware updates bezoekt u www.ewent-online.com | Nederlandstalige helpdesk | Nederlandstalige handleiding | 5 Jaar garantie |

FR Veuillez consulter www.ewent-online.com pour le numéro de téléphone et les heures d'ouverture du centre d'aide. Pour l'entretien, les manuels, les mises à jour du firmware ou l'assistance, visitez www.ewent-online.com. Centre d'aide multilingue | Manuel multilingue | Garantie de 5 ans |

IT Si prega di verificare al seguente indirizzo www.ewent-online.com i numeri telefonici e gli orari di apertura. Per servizi, manuali, aggiornamento firmware e supporto visitare www.ewent-online.com. Servizio telefonico Multilingua | Manuali Multilingua | Garanzia 5 anni |

ES Visite www.ewent-online.com para obtener el número de teléfono del servicio de ayuda y el horario de apertura. Para obtener asistencia, manuales, actualizaciones de firmware o soporte, visite www.ewent-online.com. Servicio de ayuda en varios idiomas | Manual en varios idiomas | 5 años de garantía |

DE Unter www.ewent-online.com finden Sie die Helpdesk-Telefonnummer und die Bürozeiten. Dienstleistungen, Handbücher, Firmware-Updates oder Support-Dienste werden unter www.ewent-online.com angeboten. Helpdesk in mehreren Sprachen | Handbuch in mehreren Sprachen | 5-jährige Garantie |

PT Visite www.ewent-online.com para consultar o número de telefone do e o horário de funcionamento do apoio ao cliente. Para assistência, manuais, atualizações de firmware ou apoio técnico, visite www.ewent-online.com. Apoio ao cliente multilingue | Manual multilingue | 5 anos de garantia |

HU Látogasson el a www.ewent-online.com oldalra a helpdesk telefonszámáért és a nyitvatartási időért. Szerviz, kézikönyek, firmware-frissítések és támogatás ügyében látogasson el a következő oldalra: www.ewent-online.com. Többnyelvű ügyfélszolgálat | Többnyelvű kézikönyv | 5 éves garancia |

PL Numery telefonów pomocy technicznej oraz informacje o godzinach otwarcia można znaleźć na stronie www.ewent-online.com. Serwis, podręczniki, aktualizacje oprogramowania układowego oraz pomoc techniczna są dostępne w witrynie www.ewent-online.com. Pomoc techniczna w różnych językach | Podręczniki w różnych wersjach językowych | 5-letnia gwarancja |

WWW.EWENT-ONLINE.COM