UK

FREEZER

USER'S OPERATION MANUAL

CFU 135/1 E

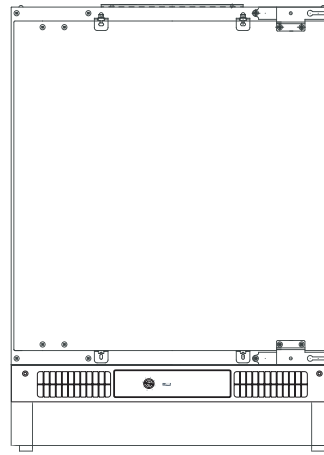

Contents

Safety and warning information_ __ _ _ _ _ 2
Installing your new appliance……...7
Description of the appliance……9
Display controls……..10
Using your appliance……11
Helpful hints and tips…… 13
Cleaning and care…… 14
Troubleshooting…… 15
Disposal of the appliance…… 17

CE This appliance is in accordance with the following EU guidelines:2006/95/EC and 2004/108/EC and 2009/125/EC and EC.643/2009 and 2002/96/EC

Safety and warning information

For your safety and correct usage, before installing and first using the appliance, read this user manual carefully, including its hints and warnings. To avoid unnecessary mistakes and accidents, it is important to make sure that all people using the appliance are thoroughly familiar with its operation and safety features. Save these instructions and be sure that they remain with the appliance if it is moved or sold, so that anyone using it, throughout its life, will be properly informed on its usage and safety notices. For the safety of life and property, keep the precautions of these user's instructions as the manufacturer is not responsible for damages caused by omission.

Safety for children and others who are vulnerable people

- This appliance can be used by children aged from 8 years and above and persons with reduced physical, sensory or mental capabilities or lack of experience and knowledge if they have been given supervision or instruction concerning use of the appliance in a safe way and understand the hazards involved. Children shall not play with the appliance. Cleaning and user maintenance shall not be made by children without supervision.
- Keep all packaging away

from children as there is risk of suffocation.

- If you are discarding the appliance, pull the plug out of the socket, cut the connection cable (as close to the appliance as you can) and remove the door to prevent children playing from suffering an electric shock or from closing themselves inside it.
- If this appliance, featuring a magnetic door seals, is to replace an older appliance having a spring lock (latch) on the door or lid, be sure to make the spring lock unusable before you discard the old appliance. This will prevent it from becoming a death trap for a child.

General safety

⚠ • WARNING —This appliance is intended to be used in household and similar applications such as
-staff kitchen areas in shops, offices and other working environments;
-farm houses and by clients in hotels, motels and other residential type environments;
-bed and breakfast type environments;
-catering and similar non-retail applications

- WARNING — Do not store explosive substances such as aerosol cans with a flammable propellant in this appliance.
- WARNING — If the supply cord is damaged, it must be replaced by the manufacturer, its service agent or similarly qualified persons in order to avoid a hazard.
- WARNING — Keep ventilation openings, in the appliance enclosure or in the built-in structure, clear of obstruction.
- WARNING — Do not use mechanical devices or other means to accelerate the defrosting process, other than those recommended by the manufacturer.
- WARNING — Do not damage the refrigerant circuit.
- WARNING — Do not use electrical appliances inside the food storage compartments of the appliance, unless they are of the type recommended by the manufacturer.

- WARNING — The refrigerant and insulation blowing gas are flammable. When disposing of the appliance, do so only at an authorized waste disposal centre. Do not expose to flame.

Refrigerant

The refrigerant isobutene (R600a) is contained within the refrigerant circuit of the appliance, a natural gas with a high level of environmental compatibility, which is nevertheless flammable. During transportation and installation of the appliance, ensure that none of the components of the refrigerant circuit becomes damaged.
The refrigerant (R600a) is flammable.



Caution:risk of fire

If the refrigerant circuit should be damaged:
-Avoid opening flames and sources of ignition.
-Thoroughly ventilate the room in which the appliance is situated.
It is dangerous to alter the specifications or modify this product in any way.

Any damage to the cord may cause a shortcircuit, fire, and/or electric shock.



Electrical safety

1.The power cord must not be lengthened.
2. Make sure that the power plug is not crushed or damaged. A crushed or damaged power plug may overheat and cause a fire.
3. Make sure that you can access the main plug of the appliance.
4. Do not pull the main cable.
5. If the power plug socket is loose, do not insert the power plug. There is a risk of electric shock or fire.
6.You must not operate the appliance without the interior lighting lamp cover.
7.The fridge is only applied with power supply of single phase alternating current of 220~240V/50Hz. If fluctuation of voltage in the district of user is so large that the voltage exceeds the above scope, for safety sake, be sure to apply A.C. Automatic voltage regulator of more than 350W to the fridge. The fridge must

employ a special power socket instead of common one with other electric appliances. Its plug must match the socket with ground wire.

Daily use

- Do not store flammable gass or liquids in the appliance,There is a risk of an explosion.
- Do not operate any electrical appliances in the appliance(e.g.electric ice cream makers,mixers etc.).
- When unplugging always pull the plug from the mains socket,do not pull on the cable.
- Do not place hot items near the plastic components of this appliance.
- Do not place food products directly against the air outlet on the rear wall.
- Store pre-packed frozen food in accordance with the frozen food manufacture's instructions.
- The appliances manufactures storage recommendations should be strictly adhered to.Refer to relrelevant instructions for storage.
- Do not place carbonated or fizzy drinks in the freeze compartment as it creates pressure on the container,which may cause it to explode,resulting in damage to the appliance.
- Frozen food can cause frost burns if consumed straight from the freezer compartment.
- Do not place the appliance in direct sunlight.
- Keep buring candles,lamps and other items with naked flames away from the appliance so that do not set the appliance on fire.
- The appliance is intended for keeping food stuff and/or beverages in normal household as explained in this instruction booklet The appliance is heavy.Care should be taken when moving it.
- Do not remove nor touch items from the freezer compartment if your hands are damp/wet,as this could cause skin abrasions or frost/freezer burns.
- Never use the base,

drawers, doors etc. to stand on or as supports.
- Frozen food must not be refrozen once it has been thawed out.
- Do not consume ice popsicles or ice cubes straight from the freezer as this can cause freezer burn to the mouth and lips.
- To avoid items falling and causing injury or damage to the appliance, do not overload the door racks or put too much food in the crisper drawers.

caution!
Care and cleaning

- Before maintenance, switch off the appliance and disconnect the mains plug from the mains socket.
- Do not clean the appliance with metal objects, steam cleaner, ethereal oils, organic solvents or abrasive cleansers.
- Do not use sharp objects to remove frost from the appliance. Use a plastic scraper.

Installation Important!

- For electrical connection carefully, follow the instructions given in this manual.
- Unpack the appliance and check if there are damages on it. Do not connect the appliance if it is damaged. Report possible damages immediately to the place you bought it. In this case retain packing.
- It is advisable to wait at least four hours before connecting the appliance to allow the oil to flow back in the compressor.
- Adequate air circulation should be around the appliance, lacking this leads to overheating. To achieve sufficient ventilation, follow the instructions relevant to installation.
- Wherever possible the back of the product should not be too close to a wall to avoid touching or catching warm parts (compressor, condenser) to prevent the risk of a fire, follow the instructions relevant to installation.
- The appliance must not be locate close to radiators or cookers.
- Make sure that the mains plug is accessible after the installation of the appliance.

Service

- Any electrical work required to do the servicing of the appliance should be carried out by qualified electrician or competent person.
- This product must be serviced by an authorized Service Center, and only genuine spare parts must be used.
  1)If the appliance is Frost Free.
  2)If the appliance contains freezer compartment.

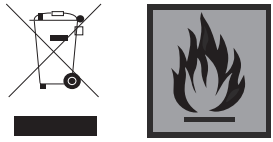

Scrapping old appliance

By ensuring that this product is properly disposed of, you will help prevent potential negative consequences for the environment and human health,
which could otherwise arise due to inappropriate waste handling of this
product on reaching the end of its working life.
With proper disposal of the appliance, it is possible to recover valuable raw materials! This appliance is marked as conforming to the European Directive 2012/19/EU on Waste of Electrical and Electronic Equipment (WEEE).
The symbol on the product indicates that this appliance may not be treated as normal household waste; it must, instead, be delivered over to the nearest collection point for the recycling of electrical and electronic equipment. Disposal must be effectuated in accordance with the environmental regulations in force for waste disposal.
For more detailed information about treatment, recovery and recycling of this product, contact the competent public office (Department of Ecology and Environment), your home household waste disposal service, or the shop where you purchased the product.
Cut and dispose of the power cord with the plug. Up until appropriate

disposal, do not damage the tubing because they contain the refrigerant gas. For the disposal of packing materials, follow local regulations. WEEE contains both polluting substances (which can cause negative consequences for the environment) and basic components (which can be re-used).
It is important to have WEEE subjected to specific treatments, in order to remove and dispose properly all pollutants, and recover and recycle all materials.
Individuals can play an important role in ensuring that WEEE does not become an environmental issue; it is essential to follow some basic rules:
-WEEE should not be treated as household waste.
-WEEE should be handed over to the relevant collection
points managed by the municipality or by registered companies.
In many countries, for large WEEE, home collection could be present.
- when you buy a new appliance, the old one may be returned to the retailer who has to collect it free of charge on a one-to-one basis, as long as the equipment is of equivalent type and has the same functions as the supplied equipment.

CE Conformity

This equipment, in the parts intended to come into contact with food products, is in conformity with the requirements of EC Regulation No. CE 1935/2004. Apparatus conforms with European Directive 2004/1 08/EC, 2006/95EC and successive amendments.
Conformity

Control panel

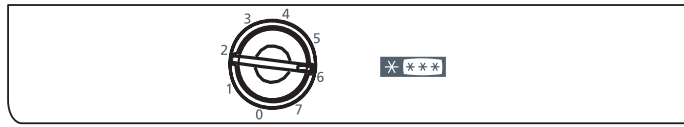

Starting up and temperature regulation

Insert the plug of the connection lead into the plug socket with protective earth contact.

Setting Off means:

Turning the knob fully counterclockwise, you will hear a click which corresponds to the switch-off of the appliance.

Turn the knob clockwise beyond the 0 position, the freezer will be running.

The various positions between 1 and 7 indicate increasingly cold temperatures.To preserve frozen products correctly,the temperature must be at least -12℃ or less.

The temperature is adjusted automatically and can be increased (less cold) by setting the knob to a lower number or decreased (colder) by setting it to a higher number.Normally we advise you select setting of 3 or 4, if you want the temperature higher or colder ,please turn the knob to warmer or colder setting accordingly. When you turn the knob to colder(position 6 to 7) ,which can lead to the more energy efficiency. Otherwise, it would result the energy-consuming.

Important! High ambient temperatures (e.g.on hot summer days) and a cold setting on the temperature regulator(position 6 to 7) can cause the compressor to run continuously or even non-stop!

So we do not advise the user set the temperature control knob at “6”or “7” in normal.

Reason:when the ambient teperature is high,the compressor must run continuously to maintain the temperature in the appliance which can lead to the more energy efficiency. Otherwise, it would result the energy-consuming.

First use and Installation

Cleaning before use

- Before using the appliance for the first time, clean the interior and all internal accessories with lukewarm water and some neutral soap so as to remove the typical smell of a brand new product, then dry thoroughly.

Important! Do not use detergents or abrasive powders, as these will damage the finish.

Installation Positioning

Before installing, read the instruction carefully for your safety and correct operation of the appliance.

- Do not install the appliance in humid,oily or dusty places, near heaters or inflammable materials, nor expose it to direct sunlight and to water.
- Maximum performance and safety are guaranteed by maintaining the correct indoor temperature for the class of unit concerned, as specified on the rating plate.
- This application perform well from N to ST climate class. The Appliance may not work properly if it is left for a longer period at a temperature above or below the indicated range.

Important! There is a need of good ventilation around the fridge for easy dissipation of heat, high efficiency of refrigeration and low power consumption.

For this purpose, sufficient clear space should be available around the fridge. It is advisable for there to be 75mm separating the back of the fridge to the wall, at least 100mm of space at its two sides,height of over 100mm from its top and a clear space upfront to allow the doors to open 160°.

Climate class	Ambient temperature
SN	+10°C to +32°C
N	+16°C to +32°C
ST	+16°C to +38°C
T	+16°C to +43°C

- Appliances must not be exposed to rain.

Leveling

- The appliance should be level in order to eliminate vibration. To make the appliance level, it should be upright and both adjusters should be firmly contacted with the floor. You can also adjust the level by screwing out the appropriate level adjuster at the front (use your fingers or a suitable spanner).

Electrical connection

Caution! Any electrical work required to install this appliance should be carried out by a qualified or competent person.

Daily use

Accessories 1)

This appliance is marked with the symbol which ******** means that it is suitable for freezing fresh food, storing frozen food and making ice cubes.

Freezer Drawer

- The drawer is suitable for storing frozen food.

Ice-cube production

- This appliance is equipped with one or more trays for the production of ice-cubes. Fill the tray 3/4 full of water to allow for the ice expanding. The ice cubes can be removed simply by twisting the plastic tray.

Freezing fresh food 2)

- The freezer compartment is suitable for freezing fresh food and storing frozen and deep-frozen food for a long time.
- The maximum amount of food that can be frozen in 24 hours is specified on the rating plate, a label located on the inside of the appliance.
- The freezing process lasts 24 hours: during this period do not add other food to be frozen.

Storing frozen food 2)

- When first starting-up or after a period out of use. Before putting the product in the compartment let the appliance run at least 2 hours on the higher settings.

Thawing 2)

- Deep-frozen or frozen food, prior to be used, can be thawed in the freezer compartment or at room temperature, depending on the time available for this operation.
- Small pieces may even be cooked still frozen, directly from the freezer. In this case, cooking will take longer.

Important!
In the event of accidental defrosting ,for example the power has been off for longer than the value shown in the technical characteristics chart under “rising time”,the defrosted food must be consumed quickly or cooked immediately and then re-frozen (after cooked).

Helpful hints and tips

Noises during Operation

The following noises are characteristic of refrigeration appliances:
Clicks Whenever the compressor switches on or off, a click can be heard.
Humming As soon as the compressor is in operation, you can hear it humming.
Bubbling When refrigerant flows into thin tubes, you can hear bubbling or splashing noises.
Splashing Even after the compressor has been switched off, this noise can be heard for a short time.

Energy saving tips

- Do not install the appliance near cookers, radiators or other sources of warmth.
- Do not open the door too often or leave the door open any longer than necessary.
- Do not set temperature colder than necessary.
- Make sure the side plates and back plate of the appliance are with some distance from the wall, follow the instructions relevant to installation.
- If sketch map shows the right combination of the drawers, crisper and shelves, do not adjust the com -bination, it would result in more energy-consuming.

Hints for fresh food refrigeration

To obtain the best performances:

- Do not store warm foods or evaporating liquids in the appliance.
- Do cover or wrap the food, particularly if it

has a strong flavor.
- Position food so that air can circulate freely around.

Hints for freezing

To help you make the most of the freezing process there are some important hints:

- The maximum quantity of food which can be frozen in 24 hours. Is shown on the rating plate.
- The freezing process takes 24 hours.No further food to be frozen should be added during the period.
- Only freeze top quality, fresh and thoroughly cleaned foodstuffs.
- Prepare food in small portions to enable it to be rapidly and completely frozen and to make it possible subsequently to thaw only the quantity required
- Wrap up the food in aluminum foil or polythene and make sure that packages are airtight.
- Do not allow fresh, unfrozen food to touch food which is already frozen, thus avoiding a rise in temperature of the latter.
- Lean foods store better and longer than fatty ones; salt reduce the storage life of food.
- Water ices, if consumed immediately after removal from the freezer compartment, can possibly cause the skin to be freeze burnt.
- It is advisable to show the freezing in date on each individual pack to enable you to keep tab of the storage time.

Hints for storage of frozen food

To obtain the best performance from this appliance,you should:

- Make sure that the commercially frozen foodstuffs were stored by the retailer
- Be sure that frozen foodstuffs are transferred from the food store to the freezer in the shortest possible time
- Do not open the door frequently or leave it open longer than absolutely necessary.
- Once defrosted, foods deteriorate rapidly and can not be re-frozen.
- Do not exceed the storage period indicated by the food manufacture.

  Note: If the appliance contains related accessories and function.

Cleaning and Care

Cleaning and Care

For hygienic reasons the appliance interior, including interior accessories, should be cleaned regularly.
The appliance should be cleaned and maintained at least every two months.



Warning! Danger of electrical shock!

- The appliance should not be connected to the mains during cleaning. Before cleaning switch the appliance off and remove the plug from the mains, or switch off or turn out the circuit breaker or fuse.

  Important!
- Remove the food from the appliance before cleaning. Store them in a cool place, well covered.
- Never clean the appliance with a steam cleaner. Moisture could accumulate in electrical components.
- Hot vapors can lead to the damage of plastic parts.
- Ethereal oils and organic solvents can attack plastic parts, e.g. lemon juice or the juice from orange peel, butyric acid, cleanser that contain acetic acid.Do not allow such substances to come into contact with appliance parts.
- Do not use any abrasive cleansers.
- Clean the appliance and the interior accessories with a cloth and lukewarm water. Commercially available dish washing detergents may also be used.
- After cleaning wipe with fresh water and clean dish cloth.
- Check the water drain hole on the rear wall of the refrigerator compartment.
- Clear a blocked drain hole with the aid of something like soft green peg, be careful not to make any damage to the cabinet by sharp things.

- After everything is dry place appliance back into service.

Defrosting

Remove the frost layer when it reaches a maximum thickness of 4 cm. Use the plastic scraper supplied with the appliance.

To defrost the appliance completely follow these steps:
Wrap the food with newspaper and store in a cool place.
Open the door an leave it open.
carefully clean the walls of the appliance with a sponge and then dry.
Restore the thermostat knob to the desired position.

Go out of use for a long time

- Remove all refrigerated packages.
- Remove the mains plug or switch off or disconnect the electricity supply.
- Clean thoroughly (see section: Cleaning and Care)
- Leave the door open to avoid the build up of odors.

What to do if…

Warning! Before trouble shooting, disconnect the power supply. Only a qualified electrician of competent person must carry out the trouble shooting that is not in the manual.

Important! There are some sounds during normal use(compressor,refrigerant circulation)

Important!
Repairs to refrigerators/freezers may only be performed by competent service engineers. Improper repairs can give rise to significant hazards for the user. If your appliance needs repairing, please contact your specialist dealer or your local Service Force Center.

Problem	Possible cause	Solution
Appliance does not work.	Appliance is not switched on.	Switch on the appliance.
	Mains plug is not plugged in or is loose.	Insert mains plug.
	Fuse has blown or is defective.	Check fuse, replace if necessary.
	Socket is defective.	Mains malfunctions are to be corrected by an electrician.
Appliance cools too much.	Temperature is set too cold.	Turn the temperature regulator to a warmer setting temporarily.
The food is too warm.	Temperature is not properly adjusted.	Please look in the “initial Start Up” section.
	Door was open for an extended period.	Open the door only as long as necessary.
	A large quantity of warm food was placed in the appliance within the last 24 hours.	Turn the temperature regulation to a colder setting temporarily.
	The appliance is near a heat source.	Please look in the “installation location” section.

Heavy build-up of frost, possibly also on the door seal.	Door seal is not air-tight (possibly after reversing the door).	Carefully warm the leaking sections of the door seal with a hair dryer(on a cool setting). At the same time shape the warmed door seal by hand such that it sits correctly.
Unusual noises.	Appliance is not level.	Readjust the feet.
	The appliance is touching the wall or other objects.	Move the appliance slightly.
	A component, e.g. a pipe, on the rear of the appliance is touching another part of the appliance or the wall.	If necessary, carefully bend the component out of the way.
The compressor does not start immediately after changing the temperature setting.	This is normal, no error has occurred.	The compressor starts after a period of time.

Description of the appliance

View of the appliance

1. Drawers
2. Shelves (inside)
3. Control panel
4. Adjustable feet
5. Door
6. Drawer pads
7. Ice tray (inside)

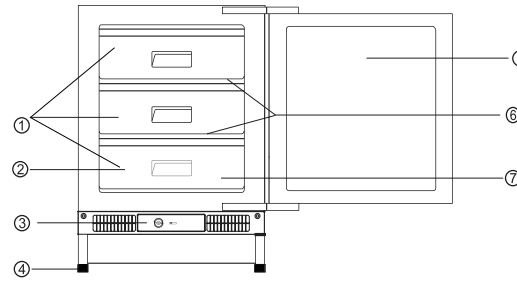

Note: Due to unceasing modification of our products your appliance may be slightly different from this Instruction Manual, but its functions and using methods remain the same.

Reversing the door

The side at which the door opens can be changed from the right side (as supplied) to the left side, if the installation site requires.

Tools you will need:

1. 8mm socket driver and 10mm socket driver



2. cross-shaped screwdriver



3. Putty knife or thin-blade screwdriver



- This must be done before fitting the cabinet outer door.
- Ensure the fridge is unplugged and empty.
- We recommend you have someone to assist you.

WARNING! Take care when opening the hinges, they are sprung and there is a risk of injusry if they close on your hand.

1.Remove the blanking plates from the outside of the Larder fridge door.

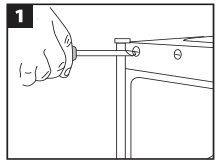

2.With the door closed remove the screws on the outside of the hinges.Start with the top hinge.

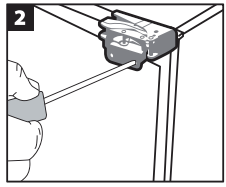

3.Open the hinges away from the door.

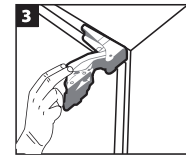

4.Supporting the bottom of the door as you do so.Be careful with the hinges.Remove the door.

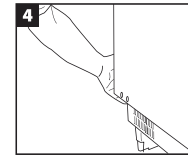

5.With the top hinge open undo the screws holding it to the cabinet.Be careful with the hinge,use a long shafted screwdriver if you have one.

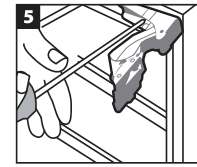

6.Remove the blanking plates for the cabinet.

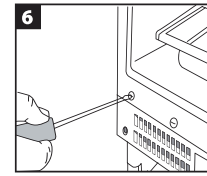

7.Turn the hinge over and place it on the diagonally opposite comer of the cabinet. Screw back in place.

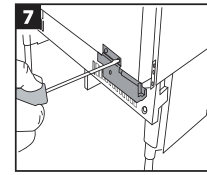

8.Repeat with the other hinge,Replace the cabinet blanking plates.Replace the door and re-attach the hinges.

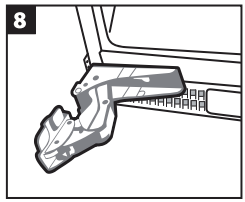

9.Check that the larder fridge door is aligned horizontally and vertically and that the door seals are secure on all sides before finally tightening the hinge bracket screws.

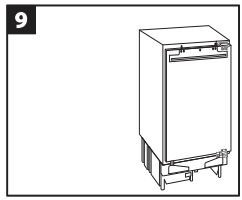

Warning!

Reposition, level the appliance, wait for at least two hours and then connect it to the power socket. In case you do not want to carry out the above mentioned operations, contact the nearest

After Sales Service Force. The After Sales Service specialist will carry out the reversibility of the doors at your cost. After having reversed the opening direction of the door check that all the screws are properly tightened and that the magnetic seal adheres to the cabinet. .

Instructions for built-under installation

1. The furniture's dimensions must comply with those shown in Figure 1. The appliance can be inserted under the worktop between two (a) or placed as a terminal unit(b).

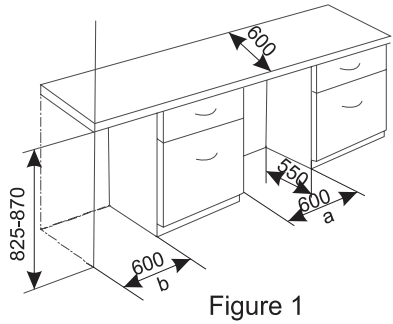

Figure 1

2. After inserting the appliance in the appropriate furniture(Figure 2), you must adjust its height using the 4 adjustable feet(Figure 3). The height can be adjusted from 82 to 87 mm.

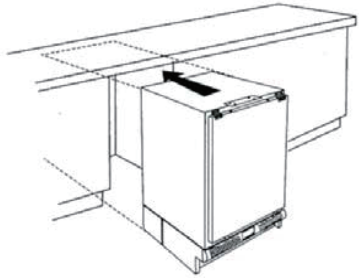

Figure 2

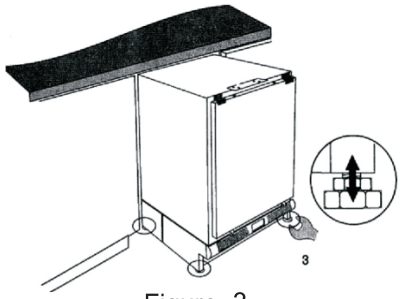

Figure 3

3. Fitting the door panel

1) Remove the upper fixing flanges from the appliance's door(Figure 4).

2) Fasten the flanges onto the furniture's door, following the instructions mentioned in the diagram;

-Distance A is the one from the top edge of the appliance's door to the lower edge of the worktop.-Distance B is the one from the top edge of the door on the furniture next to the lower edge of the worktop.

3) Fasten the furniture's door on to the appliance by tightening the upper nuts(Figure 5-A/B). Align the furniture's door to those on the neighbouring units by adjusting the position of the flanges to the furniture's door (Figure 5-D).

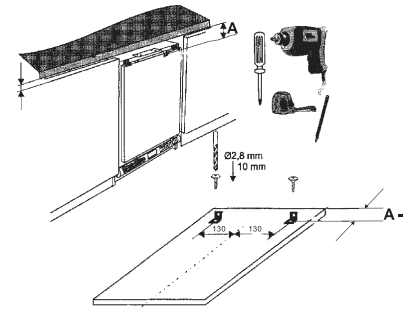

Figure 4

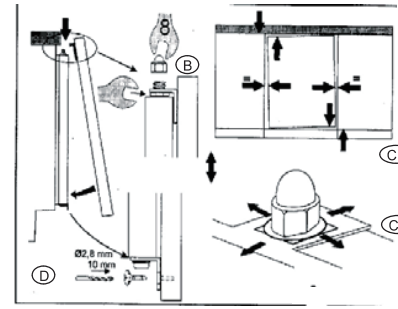

Figure 5

4. Fasten the appliance to the worktop or at the sides to the adjacent units, using the upper or side fixing holes provided for this purpose(Figure 6).

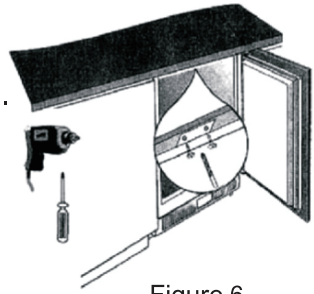

Figure 6

Fitting the plinth

⚠ **Warning: the original ventilation grill must be used in order not to compromise the appliance's operation. The plinth must also be positioned at least 25mm way from the appliance's door.**

- If the niche for the appliance ahs a height of A = 820mm and a plinth height of a = 100mm, the plinth can be fitted without any modification.
- If the plinth's height is greater than a = 100mm, b = 150mm, then it must be cut to a height of a = 100mm and b = 150mm with a width of a = 580mm.
- Fasten the plinth to the kitchen block

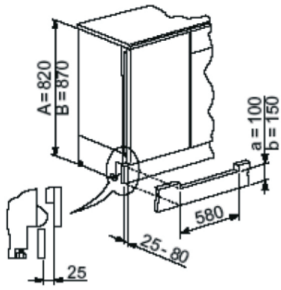

IT

CONGELATORE
MANUALE UTENTE
CFU 135/1 E

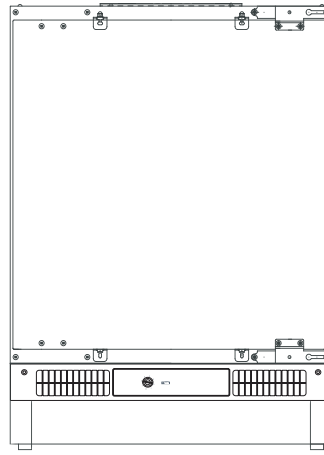

Indice

Informazioni e avvertenze sulla sicurezza--2
Pannello di Controllo----------11
Primo Utilizzo e installazione----------9
Uso quotidiano----------5
Suggerimenti e consigli utili----------12-13
Pulizia e Manutenzione----------6
Risoluzione dei problemi...----------18
Descrizioni dell'apparecchio----------10
Inversione degli sportelli----------15
Istruzioni per sovrainstallazione----------16
Fissaggio della base----------18
Smaltimento dell'apparecchio----------20

Questo apparecchio è conforme alle seguenti Direttive Comunitarie: 2006/95/CE, 2004/108/CE, 2009/125/CE, EC.643/2009 e 2002/96/EC.

Informazioni e avvertenze sulla sicurezza

Per la vostra sicurezza e l'uso corretto prima dell'installazione e del primo utilizzo, leggere attentamente il presente manuale, inclusi i suggerimenti e avvertenze. Per evitare errori e incidenti, è importante garantire che tutte le persone che utilizzano l'apparecchio ne conoscano il funzionamento e le caratteristiche di sicurezza. Conservare le seguenti istruzioni ed assicurarsi che rimangano con l'apparecchio in caso di trasporto o di vendita, in modo che chiunque lo utilizzi per tutta la sua vita sia adeguatamente informato sull'uso corretto e sulla sicurezza dell'apparecchio
Ai fini della sicurezza delle persone e delle proprietà, osservare le precauzioni indicate nelle istruzioni: il costruttore non può essere considerato responsabile per eventuali danni causati da omissioni.

Sicurezza per i bambini e per le persone vulnerabili

- Questo apparecchio può essere usato da bambini dagli 8 anni in su e persone con ridotte capacità fisiche, sensoriali o mentali o senza esperienza e conoscenza

del prodotto se supervisionate o dando loro istruzioni riguardo al funzionamento dell'apparecchio in maniera sicura e cosciente del rischio possibile.
La pulizia e la manutenzione non devono essere eseguite da bambini senza supervisione.

- Tenere tutti gli elementi dell'imballo fuori dalla portata dei bambini per evitare il rischio di soffocamento.
- In caso di smaltimento dell'apparecchio, staccare la spina dalla presa di corrente, tagliare il cavo di connessione (il più vicino possibile all'apparecchio) e rimuovere la porta per evitare che i bambini possano ricevere una scossa elettrica o rimangano bloccati all'interno.
- Se questo apparecchio con chiusure magnetiche della porta sostituisce un apparecchio precedente con chiusura a molla sulla porta o sul coperchio, accertarsi di rendere inutilizzabile tale chiusura a molla prima di smaltire. Ciò evita una trappola mortale per bambini.

Indicazioni sulla Sicurezza Generale



- Avvertenza – Il presente apparecchio è destinato al solo uso domestico o applicazioni simili quali:

-La zona cucina destinata al personale di negozi, uffici e altri ambienti lavorativi
-Le fattorie, dai clienti negli alberghi, nei motel e in altri ambienti di tipo residenziale
-I bed and breakfast
-I servizi catering e applicazioni simili non per la vendita al dettaglio.
Avvertenza - Non conservare sostanze esplosive come bombolette spray con propellenti infiammabili nell'apparecchio.

- Avvertenza – Se il cavo di alimentazione è danneggiato,

contattare il personale qualificato al fine di evitare ogni rischio.

- Avvertenza - Mantenere libere da ostruzioni le aperture di ventilazione nell'involucro dell'apparecchio o nella struttura ad incasso.
- Avvertenza - Si raccomanda di non usare dispositivi meccanici o altri mezzi per accelerare il processo di sbrinamento, diversi da quelli raccomandati dal produttore.
- Avvertenza - Non danneggiare il circuito refrigerante.
- Avvertenza - Non utilizzare apparecchi elettrici all'interno dei compartimenti degli alimenti, a meno che ciò non sia raccomandato dal produttore.
- Avvertenza – Il refrigerante e il gas di isolamento sono infiammabili. Quando si smaltisce l'apparecchio farlo solo presso un centro di smaltimento dei rifiuti autorizzato. Non esporlo a fiamme.

Frigorifero

Il frigorifero contiene una piccola quantità di refrigerante isobutene (R600a) nel circuito refrigerante, che è un gas naturale con alta compatibilità ambientale ma infiammabile. Assicurarsi che ciascuno dei componenti non venga danneggiato durante il trasporto o l' in stallazione. Il refrigerante (R600a) è infiammabile.



Attenzione: rischio di incendio

Nel caso in cui il circuito refrigerante venga danneggiato:
- Evitare fiamme libere o scintille.
- Aerare la stanza in cui si trova l'apparecchio.

È pericoloso alterare le caratteristiche o modificare il prodotto in altro modo. Qualsiasi danneggiamento del cavo potrebbe causare un

cortocircuito, incendio e/o scossa elettrica.



Sicurezza elettrica

1. Il cavo di alimentazione non deve essere allungato.
2. Accertarsi che la spina di alimentazione non sia schiacciata o danneggiata. Una spina schiacciata o danneggiata potrebbe surriscaldarsi e provocare un incendio.
3. Accertarsi di poter accedere alla spina dell'apparecchio.
4. Non tirare il cavo di alimentazione.
5. Se la presa di corrente è allentata, non inserire la spina di alimentazione si. potrebbe verificare una scossa elettrica o un incendio.
6. Non utilizzare l'apparecchio senza la protezione della lampadina per l'illuminazione interna.
7. L'apparecchio è predisposto per il funzionamento in C.A. monofase da 220-240V/50Hz. Nel caso in cui gli sbalzi di tensione nella zona, superino i parametri suddetti, accertarsi, per motivi di sicurezza, di applicare all'apparecchio un regolatore di tensione CA automatico superiore a 350W. Il frigorifero deve essere alimentato singolarmente con presa di alimentazione cavo di terra.

Uso quotidiano

- Non conservare gas o liquidi infiammabili all'interno dell'apparecchio per evitare il rischio di esplosioni.
- Non accendere nessun dispositivo elettrico (macchine elettriche per il gelato, frullatori ecc.) all'interno dell'apparecchio.
- Quando si scollega l'apparecchio dalla presa di corrente, afferrare sempre la spina e non tirare il cavo.
- Non collocare oggetti caldi vicino alle parti plastiche dell'apparecchio.
- Conservare i cibi congelati preconfezionati secondo le

istruzioni del produttore.

- È necessario rispettare le indicazioni di conservazione fornite dal costruttore dell'apparecchio. Fare riferimento alle relative istruzioni.
- Non collocare bevande gassate nello scomparto congelatore: la pressione che si crea nel contenitore di tali prodotti potrebbe causarne l'esplosione, con conseguenti danni all'apparecchio.
- I cibi congelati possono causare ustione da freddo se consumati subito dopo essere stati estratti dall'apparecchio.
- Non esporre l'apparecchio alla luce solare diretta.
- Tenere candele, lampade e altri oggetti con fiamme libere lontane dal prodotto in modo da non causare fiamme.
- L'apparecchio è stato progettato per mantenere cibi e/o bevande per il normale uso domestico, come spiegato in questo libretto di istruzioni.
- L'apparecchio è pesante. Prestare attenzione quando lo si sposta.

- Non rimuovere né toccare elementi dal compartimento freezer con le mani umide/bagnate, in quanto ciò potrebbe causare abrasioni cutanee o ustioni da gelo.
- Non appoggiarsi, al prodotto, sui cassetti, sulle porte, ecc., oppure utilizzarli come supporto.
- Gli alimenti congelati non devono essere ricongelati una volta scongelati.
- Non consumare ghiaccioli o cubetti di ghiaccio direttamente dal freezer in quanto ciò può causare ustioni alla bocca e labbra.
- Per evitare che cadano oggetti e causino lesioni o danni all'apparecchio, non sovraccaricare i balconcini o mettere troppo cibo nei cassetti verdura.

Attenzione!
Pulizia e manutenzione

- Prima di eseguire le operazioni di manutenzione, spegnere l'apparecchio e scollegare la spina di alimentazione dalla presa di corrente.
- Non pulire l'apparecchio con oggetti metallici, macchine per il lavaggio a vapore, olii essenziali, solventi organici o detergenti abrasivi.
- Non utilizzare oggetti appuntiti per rimuovere il ghiaccio dall'apparecchio. Utilizzare un raschietto in plastica.

Importante Installazione!

- Per il collegamento elettrico, seguire con attenzione le istruzioni fornite nel presente manuale.
- Disimballare l'apparecchio e controllare se sia danneggiato. Qualora sia danneggiato, non collegarlo alla rete . Contattare immediatamente il negozio dove è stato effettuato l'acquisto. Per questo, conservare tutti i materiali d'imballaggio.
- E' consigliabile attendere almeno quattro ore prima di collegare l'apparecchio per consentire al liquido di fluire nel compressore.
- Deve esserci un'adeguata circolazione d'aria attorno all'apparecchio, per evitare surriscaldamenti. Per ottenere una ventilazione sufficiente seguire le istruzioni relative all'installazione.
- Se possibile, il retro del prodotto deve essere vicino ad un muro per evitare di toccare o afferrare le parti calde (compressore, condensatore), e prevenire il rischio di incendio, seguire le istruzioni relative all'installazione.
- L'apparecchio non deve essere collocato nelle vicinanze di termosifoni o cucine.
- Assicurarsi che la spina sia accessibile dopo l'installazione dell'apparecchio.

Servizi

- Qualsiasi lavoro elettrico necessario per la

manutenzione dell'apparecchio deve essere effettuata da personale qualificato o competente.

- Questo prodotto deve essere riparato da un Centro Assistenza autorizzato, devono essere utilizzati. Solo ricambi originali.

AVVERTENZE E AVVISO IMPORTANTE

Tenere sempre questo manuale d'uso vicino all'unità in modo da poterlo consultare in caso di bisogno. Se l'unità viene venduta o ceduta a un altro utente, sarà necessario fornire questo documento al nuovo utente per consentirgli di acquisire familiarità con il funzionamento dell'unità e le relative avvertenze.
Queste avvertenze hanno lo scopo di tutelare tutte le persone che utilizzano l'unità.
Leggerle attentamente prima di installare e usare l'unità.

ASSISTENZA/RIPARAZIONI

Tutte le modifiche necessarie per installare l'unità in ambito domestico devono essere effettuate solo da un elettricista qualificato.

Modifiche non autorizzate ai componenti dell'unità possono provocare rischi e devono pertanto essere evitate.

Il circuito di refrigerazione dell'unità contiene idrocarburi e deve essere quindi riparato e ricaricato solo da personale autorizzato. L'eventuale riparazione da parte di personale non autorizzato può provocare danni. Rivolgersi al centro di assistenza di zona per le riparazioni e utilizzare solo parti di ricambio originali.

UTILIZZO

L'unità è stata progettata per essere esclusivamente usata per la conservazione e/o il congelamento di alimenti.

Tutti i congelatori hanno superfici che tendono a coprirsi di ghiaccio. Tale ghiaccio può essere eliminato automaticamente (sbrinamento automatico) o manualmente, a seconda del modello. Non usare mai oggetti in metallo o appuntiti per rimuovere il ghiaccio o pulire l'unità per evitare di danneggiare in modo irreparabile l'evaporatore. Non usare mezzi meccanici o artificiali per accelerare lo sbrinamento. Usare solo la spatola in plastica fornita con l'unità (a seconda del modello).
In presenza di danni, non tentare di riparare direttamente l'unità, ma rivolgersi esclusivamente al centro di assistenza locale.

INSTALLAZIONE

Se l'unità è munita di una chiusura magnetica e si ha l'esigenza di sostituirla, è consigliabile rompere la chiusura esistente prima di smaltire la vecchia unità, per evitare che i bambini possano rimanere intrappolati all'interno dell'unità con il conseguente rischio di soffocamento.

SCELTA DEL LUOGO DI INSTALLAZIONE

L'unità deve essere preferibilmente installata lontano da fonti di calore (caldaie, forni o luce diretta del sole). Per un funzionamento corretto del congelatore, è indispensabile installare l'unità in un'area con una delle seguenti temperature ambiente:

Classe	**Temperatura ambiente**
SN	Da 10 a 32°C
N	Da 16° a 32°C
ST	Da 16° a 38°C
T	Da 16° a 43°C

A seconda della classe dell'unità **indicata sulla targhetta di identificazione**.

COLLEGAMENTI ELETTRICI

Prima di collegare l'unità alla rete elettrica, verificare che la tensione e la frequenza indicate sulla targhetta corrispondano a quelle della rete in uso.

Importante: collegare l'unità a una presa a muro con una messa a terra appropriata, conformemente a quanto previsto dai regolamenti correnti relativi alle apparecchiature elettriche. A tale scopo la spina è munita di messa a terra corretta.

Il produttore declina ogni responsabilità in caso di incidenti derivanti dal mancato rispetto delle norme antinfortunistiche.

Al termine dell'installazione dell'unità, verificare che il cavo di alimentazione non sia compresso. **Importante**: se il cavo di alimentazione è danneggiato, deve essere sostituito ordinandolo presso il produttore o il centro di assistenza locale.

Durante il normale funzionamento, il condensatore e il compressore sul retro dell'unità tendono a riscaldarsi molto. Per motivi di sicurezza, è pertanto necessario ventilare l'unità adeguatamente seguendo le istruzioni fornite nel paragrafo corrispondente. **Avvertenza: verificare che le aperture di ventilazione non siano ostruite.**

Durante il trasporto, è possibile che parte dell'olio contenuto nel compressore sia penetrato nel circuito di refrigerazione. Per prevenire possibili rischi, attendere sempre due ore prima di collegare l'unità alla rete elettrica per dare modo all'olio di tornare nel compressore.

PROTEZIONE DELL'AMBIENTE

Il circuito di refrigerazione o i materiali isolanti contengono gas refrigeranti che non distruggono lo strato di ozono. Questi gas non devono essere smaltiti come normali rifiuti domestici per evitare di danneggiare il circuito di refrigerazione, soprattutto sul retro dell'unità. Per informazioni su come smaltire questo tipo di unità, rivolgersi alle autorità locali.

I materiali dell'unità contrassegnati con il simbolo ( ) possono essere riciclati.

DESCRIZIONE DELL' APPARECCHIO

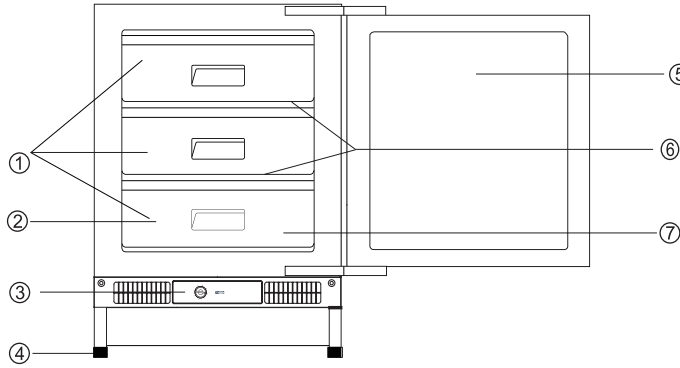

Descrizionedell'apparecchio:

1. Cassetti
2. Ripiani (dentro)
3. Pannello di controllo
4. Piedini regolabili
5. Porte
6. Scanalature dei cassetti
7. Portaghiaccio (dentro)

NOTE: Date le continue modifiche dei nostri prodotti, il frigorifero potrebbero essere leggermente diverso da questo manuale di istruzioni ma le funzioni e l'utilizzo rimangono I medesimi.

PANNELLO DI CONTROLLO:

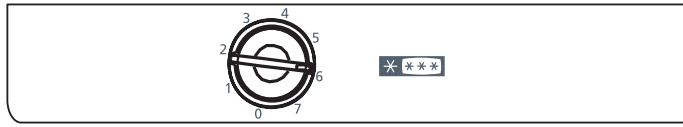

Accensione e regolazione della temperatura

Inserire la spina elettrica nella presa di rete.

Spegnimento

Girando il pomello nella posizione 0, il freezer verra' spento. Girando il pomello nella posizione a meta' dopo la posizione 0, il freezer verra' riportato in funzione. Le diverse posizioni da 1 a 7 indicano il inferiore. Per regola prodotti congelati correttamente, la temperatura deve essere dimeno – 12° C o . La temperatura si automaticamente e si puo' portare a meno freddo posizionando il pomello ad un numero inferiore o apiu' freddo posizionandola ad un numero superiore.

IMPORTANTE!

Un ambiente ad alte temperature (es. estate) e un posizionamento sulle temperature piu' fredde (posizione 6,7)puo' causare che il compressore vada di continuo senza fermarsi per mantenere la temperatura. Il che puo' portare ad un maggiore consumo energetico. Pertanto impostata non vi consigliamo in condizioni normali di posizionare il pomello sul 6/7.

CONSERVAZIONE DI ALIMENTI CONGELATI

Quando si riaccende l'unità dopo un periodo di inutilizzo prolungato, è necessario attivare la modalità di congelamento, attendere almeno 2 ore prima di collocare alimenti congelati al suo interno, e passare quindi alla modalità normale.
Queste operazioni non sono necessarie se il congelatore è già in funzione.

Avvertenza: in caso di interruzione dell'alimentazione, non aprire lo sportello. Se l'interruzione dell'alimentazione è di breve durata (6/8 ore) e il congelatore è pieno, gli alimenti verranno conservati senza danni. Se l'interruzione dell'alimentazione è di durata maggiore, è necessario consumare gli alimenti il prima possibile (l'incremento della temperatura può ridurre significativamente la durata di conservazione degli alimenti).

Per rimuovere i cassetti, estrarli fino alla massima estensione e spingerli verso l'alto.

SCONGELAMENTO

Prima di usare gli alimenti congelati, è necessario scongelarli nel frigorifero (carne rossa e bianca, pesce, ecc.) o a temperatura ambiente (altri alimenti). Se i prodotti sono tagliati a fette sottili o divisi possono essere cucinati direttamente, anche se in questo caso i tempi di cottura sono più lunghi.

SUGGERIMENTI SUL CONGELAMENTO

- I prodotti da congelare devono essere freschi e di ottima qualità. Ciascuna confezione deve essere deve essere divisa in porzioni adatte al consumo di una normale famiglia in modo che possa essere consumata integralmente.
- Piccole quantità di alimenti possono essere congelate più rapidamente e uniformemente. Ricordare sempre che una volta scongelati, gli alimenti si deteriorano molto rapidamente.
- Gli alimenti magri si conservano meglio di quelli grassi. Il sale riduce i tempi di conservazione.
- Per evitare contaminazioni tra i diversi alimenti, conservarli separatamente, avvolgendoli accuratamente o conservandoli in contenitori sigillati.
- Non collocare nel congelatore bottiglie o bibite gassate perché potrebbero esplodere.
- Non collocare nel congelatore liquidi o alimenti caldi.
- Non riempire i contenitori fino al massimo della capacità.
- NON consumare alcuni alimenti, come i ghiaccioli, subito dopo averli tirati fuori dal congelatore poiché potrebbero provocare ustioni a causa della temperatura molto bassa.
- Annotare la data di congelamento su ciascuna confezione in modo da poter controllare i tempi di conservazione.
- **Non congelare mai una quantità di alimenti freschi superiore a quella indicata sulla targhetta informativa dell'unità.**
- Non aprire lo sportello e collocare nuovi alimenti all'interno del congelatore quando l'unità è in modalità congelamento.
- Non ricongelare alimenti scongelati.

PRODUZIONE DI CUBETTI DI GHIACCIO

Riempire il vassoio di acqua fino a ¾ per permettere al ghiaccio di dilatarsi. Per rimuovere i cubetti di ghiaccio, torcere il vassoio in plastica.

Non usare oggetti in metallo per staccare il vassoio porta-cubetti dalla parete del congelatore.

SUGGERIMENTI PER LA CONSERVAZIONE DI ALIMENTI CONGELATI

- Prendere nota della data di congelamento degli alimenti e rispettare le date di conservazione indicate dal produttore.
- Evitare di aprire troppo frequentemente lo sportello e lasciarlo aperto solo il tempo strettamente necessario. Un incremento della temperatura può ridurre significativamente i tempi di conservazione degli alimenti.
- Verificare che la confezione esterna sia intatta. In caso contrario, è possibile che i prodotti siano deteriorati.
- Se la confezione presenta segni di rigonfiamento o tracce di umidità, significa che non è stata conservata a una temperatura sufficientemente bassa e che l'alimento ha perso le sue qualità originali.
- Prendere nota della data di acquisto degli alimenti congelati. Una volta scongelati, anche se parzialmente, gli alimenti non possono essere ricongelati e devono essere consumati entro 24 ore.

CONSIGLI PER IL RISPARMIO ENERGETICO

- Non installare l'apparecchio vicino a fornelli da cucina, termosifoni o altre fonti di calore.
- Non aprire la porta con troppa frequenza e non lasciarla aperta più del tempo necessario.
- Non impostare una temperatura più bassa del necessario.
- Accertarsi che i lati e la parte posteriore dell'apparecchio siano a una certa distanza dalle pareti (seguire le relative istruzioni sull'installazione).
- Se lo schema illustra la combinazione corretta di contenitori, ripiani e del cassetto per la verdura, non modificare tale combinazione poichè ciò potrebbe causare un maggior consumo di energia.

MANUTENZIONE

Scollegare l'unità dall'alimentazione elettrica prima di effettuare interventi di manutenzione.
Avvertenza: il circuito di refrigerazione dell'unità contiene idrocarburi. Pertanto, la manutenzione e la ricarica devono essere effettuati solo da tecnici qualificati.

SBRINAMENTO

Rimuovere lo strato di ghiaccio quando raggiunge uno spessore di circa 4 mm. Usare la spatola in plastica fornita con il frigorifero.
Per sbrinare completamente il frigorifero, attenersi alla seguente procedura:

1. Spostare la manopola del termostato in posizione 0.
2. Avvolgere gli alimenti con vari fogli di giornale e conservarli in un luogo fresco.
3. Aprire lo sportello del frigorifero e lasciarlo aperto.
4. Pulire attentamente le pareti del frigorifero con una spugna e asciugarle.
5. Riportare la manopola del termostato nella posizione desiderata.

Dopo 2 o 3 ore, è possibile collocare nuovamente alimenti congelati nel frigorifero.

Non usare mai oggetti metallici o appuntiti per sbrinare o pulire l'unità per evitare di provocare danni irreparabili all'evaporatore. NON usare dispositivi meccanici o artificiali per accelerare il processo di sbrinamento.

È consigliabile pulire e disinfettare frequentemente il frigorifero.
Il frigorifero dispone di una griglia di ventilazione che deve essere pulita regolarmente per garantire una ventilazione adeguata sul retro del frigorifero e un funzionamento ottimale.

SPEGNIMENTO DEL FRIGORIFERO PER LUNGHI PERIODI DI TEMPO
Se si ha l'esigenza di spegnere il frigorifero per lunghi periodi di tempo, prendere le seguenti precauzioni:

- Scollegare il frigorifero dall'alimentazione elettrica e rimuovere tutti gli alimenti.
- Sbrinarlo e pulirlo a fondo. Lasciare gli sportelli aperti per permettere la circolazione dell'aria e prevenire la formazione di cattivi odori.

• Questa operazione deve essere effettuata prima di montare lo sportello esterno del frigorifero.
• Verificare che il frigorifero sia scollegato dall'alimentazione elettrica e vuoto.
• Farsi assistere da un'altra persona.

Utensili richiesti

• Cacciavite Philips
• Cacciavite con lama piatta

AVVERTENZA: aprire le cerniere con molta attenzione perché sono caricate a molla e possono provocare lesioni in caso di intrappolamento delle mani.

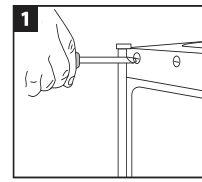

Rimuovere le piastre di copertura dall'esterno dello sportello più grande.

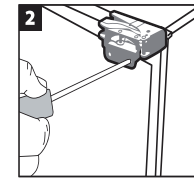

Chiudere lo sportello e rimuovere le viti sull'esterno delle cerniere, iniziando la cerniera superiore.

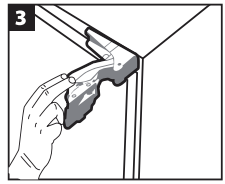

Allontanare le cerniere dallo sportello.

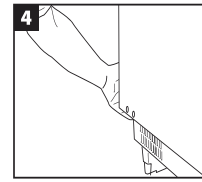

Sostenere lo sportello dal basso mentre si esegue questa operazione. Prestare attenzione alle cerniere. Rimuovere lo sportello.

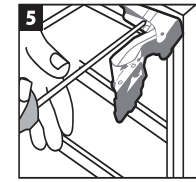

Tenendo la cerniera superiore aperta, allentare le viti e sostenere il peso del vano. Prestare attenzione con la cerniera e se possibile usare un cacciavite lungo.

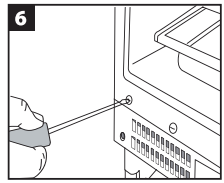

Rimuovere le piastre di copertura dal vano.

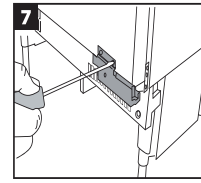

Ribaltare la cerniera e collocarla nell'angolo diametralmente opposto del vano, fissandola in posizione con le viti.

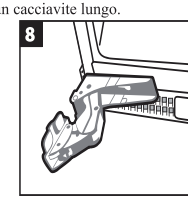

Ripetere la procedura descritta per l'altra cerniera. Rimontare le piastre di copertura del vano.

Rimontare lo sportello e le cerniere.

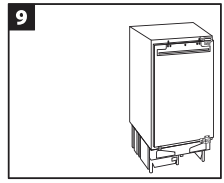

Verificare che lo sportello più grande del frigorifero sia allineato in orizzontale e in verticale e che le guarnizioni delle porte siano presenti su entrambi i lati prima di serrare le viti della staffa delle cerniere.

ISTRUZIONI PER L'INSTALLAZIONE A INCASSO

1. Verificare che le dimensioni dei mobili corrispondano a quelle indicate nella Figura 1.
2. Installare l'unità sotto al piano di lavoro tra due unità (a) o come unità terminale (b).

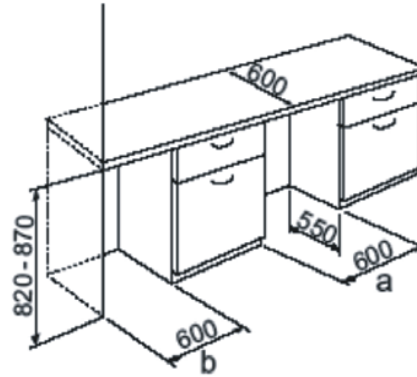

Figura 1

3. Dopo aver inserito l'unità nel mobile appropriato (Figura 2), regolare l'altezza utilizzando i 4 piedini regolabili (Figura 3). L'altezza può essere regolata su un valore compreso tra 82 e 87 cm.

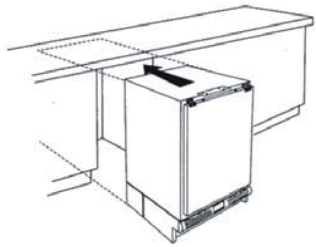

Figura 2

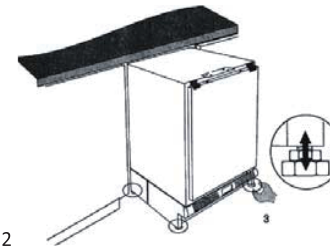

Figura 3

MONTAGGIO DELLO SPORTELLO

1. Rimuovere le flange di fissaggio superiori dallo sportello del frigorifero (Figura 4).
2. Fissare le flange allo sportello del mobile seguendo le istruzioni riportate nello schema:

- La distanza A è quella che va dal bordo superiore dello sportello del frigorifero al bordo inferiore del piano di lavoro.
- La distanza B è quella che va dal bordo superiore dello sportello del mobile, vicino al bordo inferiore del piano di lavoro.

3. Fissare lo sportello del mobile al frigorifero serrando i due dadi superiori (Figura 5 – A/B). Allineare lo sportello del mobile con quelli delle unità vicine regolando la posizione delle flange di fissaggio (Figura 5 - C1/C2). Per completare l'operazione, fissare le flange di fissaggio allo sportello del mobile (Figura 5 - D) utilizzando delle viti.

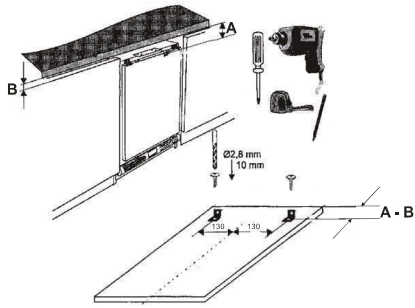

Figura 4

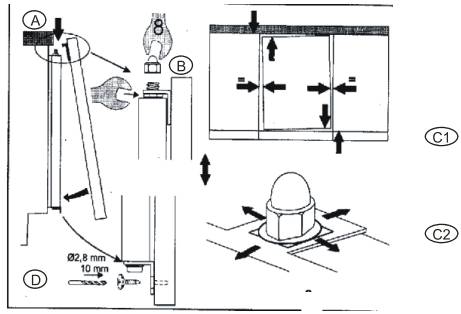

Figura 5

4. Fissare il frigorifero al piano di lavoro o ai lati delle unità adiacenti utilizzando i fori di fissaggio superiori o laterali forniti a tale scopo (Figura 6).

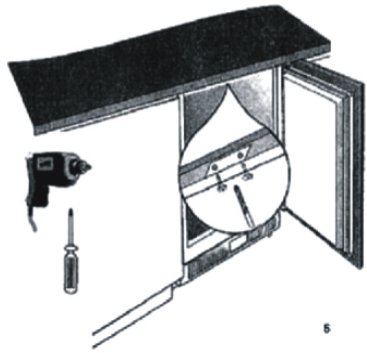

Figura 6

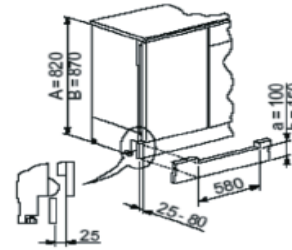

FISSAGGIO DELLA BASE

Avvertenza: usare la griglia di ventilazione originale per non compromettere il funzionamento dell'unità. Posizionare la base a una distanza di almeno 25 mm dallo sportello del frigorifero.

- Se la nicchia dell'unità ha un'altezza a = 820 mm e una base di altezza pari a 100 mm, è possibile installare la base senza apportare modifiche.
- Se l'altezza della base è superiore ad a = 100 mm, b = 150 mm, è necessario tagliarla in modo che l'altezza risulti rispettivamente pari ad a = 100 mm e b = 150 mm, e che la larghezza risulti pari a 580 mm.
- Fissare la base al blocco della cucina.

RISOLUZIONE DEI PROBLEMI

Prima di rivolgersi a un tecnico, effettuare i seguenti controlli:

Problema	**Azione correttiva**
L'unità non funziona	- L'unità non è stata accesa. Accenderla. - L'unità non è collegata all'alimentazione elettrica. Collegarla. - Il fusibile è bruciato o difettoso. Ispezionarlo ed eventualmente sostituirlo. - La presa elettrica è difettosa. Far riparare tutti i problemi relativi

	all'alimentazione elettrica da un elettricista.
La temperatura di congelamento non è abbastanza bassa, la spia rossa è accesa e l'allarme della temperatura è attivo	- La temperatura è troppo bassa; vedere la sezione "Avvio". - Lo sportello è stato lasciato aperto troppo a lungo. Aprire lo sportello solo il tempo strettamente necessario. - È stata inserita una quantità eccessiva di alimenti nelle ultime 24 ore. Attivare la funzione di congelamento rapido. - L'unità è stata installata vicino a una fonte di calore. Vedere la sezione "Installazione".
Quantità eccessiva di ghiaccio all'interno dell'unità e/o sulla tenuta dello sportello	- La tenuta dello sportello non garantisce un isolamento adeguato (dopo il montaggio dello sportello sull'altro lato). Usare un asciugacapelli per riscaldare attentamente i punti dove si notano perdite (non usare una temperatura superiore a 50°C). Contemporaneamente rimodellare manualmente la forma della tenuta e riportarla nella posizione corretta.
Rumori anomali	- L'unità non è allineata. Regolare i piedini. - Una parte dell'unità (ad es. un tubo) è a contatto con un'altra parte o con la parete posteriore del frigorifero. Se necessario, piegare delicatamente la parte per allontanarla.
Il compressore non si avvia dopo l'attivazione della funzione di congelamento rapido o la regolazione della temperatura	- Questa condizione è normale e non indica un problema. Il compressore si avvia automaticamente dopo qualche minuto.

Se il problema persiste dopo aver effettuato questi controlli, rivolgersi al centro di assistenza più vicino.
Per ottenere un'assistenza rapida, verificare di avere a disposizione il numero di modello e di serie prima della chiamata. Questi dati sono riportati sul certificato di garanzia o sulla targhetta all'interno del frigorifero.

CONGELATEUR
MODE D'EMPLOI UTILISATEUR
CFU 135/1 E

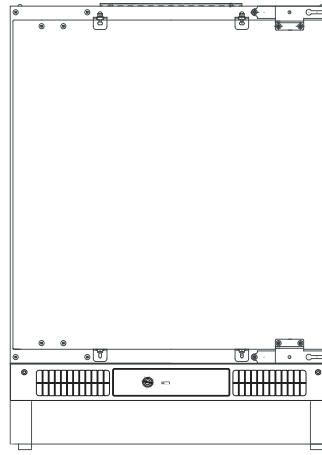

Instructions de sécurité et avertissement . . 2	Utilisation de l'appareil 11
Installation de votre appareil 7	Conseils et astuces utiles 13
Description de l'appareil 9	Nettoyage et entretien 14
Affichage 10	Dépannage 15
	Elimination de l'appareil 17

Le présent appareil est conforme aux directives suivantes de l'UE : 2006 / 95 / EC et 2004 / 108 / EC et 2009 / 125 / EC et EC 643 / 2009 et 2002 / 95 / EC

Pour votre sécurité et une utilisation correcte, avant d'installer et d'utiliser l'appareil pour la première fois, veuillez soigneusement lire le présent mode d'emploi, notamment les conseils et astuces. Pour éviter toute erreur et accident inutiles, il est important de s'assurer que toutes les personnes utilisant l'appareil sont bien familiarisées avec son fonctionnement et ses caractéristiques de sécurité. Veuillez conserver le présent mode d'emploi et vous assurer qu'il reste avec l'appareil s'il est déplacé ou vendu, afin que toute personne l'utilisant au cours de sa durée de vie, soit correctement informée de son utilisation et de ses règles de sécurité. Pour la sécurité et l'appareil, veuillez respecter les précautions contenues dans le mode d'emploi, le fabricant n'est pas responsable des dommages provoqués par toute omission.

Sécurité des enfants et autres personnes vulnérables

- Cet appareil peut être utilisé par des enfants de 8 ans et plus et les personnes ayant des capacités physiques, sensorielles ou mentales diminuées, si elles sont sous surveillance et ont reçu des instructions concernant l'utilisation sure, et comprennent les risques encourus. Les enfants ne doivent pas jouer avec cet appareil. Le nettoyage et l'entretien

ne doivent pas être effectués par des enfants sans surveillance.

Conservez tout emballage hors de portée des enfants, en raison des risques d'étouffement.

- Si vous éliminez cet appareil, débranchez la prise murale, coupez le câble d'alimentation (aussi près que possible de l'appareil) et retirez la porte afin d'éviter aux enfants tout risque de choc électrique ou d'enfermement dans l'appareil.
- Si cet appareil, comportant des fermetures de porte magnétiques, doit remplacer un appareil plus vieux ayant un verrouillage à ressort sur la porte ou le couvercle, assurez-vous de rendre le verrouillage à ressort inutilisable avant d'éliminer l'appareil. Ceci l'empêchera de devenir un piège mortel pour les enfants.

Sécurité générale

- Avertissement – le présent appareil est destiné à l'utilisation domestique et autres applications similaires telles que :
  - Secteurs de cuisine de personnel en atelier, bureaux et autres environnements de travail ;
  - Fermes et clients d'hôtels, motels et autres résidences similaires ;

Environnements de type chambre d'hôtel ;

  - Restauration et commerces de gros semblables
- AVERTISSEMENT – Ne pas stocker de substances explosives tels que des aérosols ayant des agents propulseurs inflammables dans cet appareil
- AVERTISSEMENT – Si le cordon d'alimentation est endommagé, il doit être changé par le fabricant, son agent de service ou des personnes qualifiées afin d'éviter tout risque

- AVERTISSEMENT – Garder les ouvertures de ventilation sans obstruction, dans l'appareil ou dans la structure intégrée
- AVERTISSEMENT – Ne pas utiliser d'appareil mécanique ou d'autres moyens pour accélérer le processus de dégivrage, autres que ceux recommandés par le fabricant
- AVERTISSEMENT – Ne pas endommager le circuit du réfrigérant

AVERTISSEMENT – Ne pas utiliser d'appareils électriques à l'intérieur des compartiments de stockage de nourriture, à moins qu'ils soient d'un type recommandé par le fabricant.

AVERTISSEMENT – Le réfrigérant et le gaz d'isolation sont inflammables. Lors de l'élimination de l'appareil, veuillez utiliser les centres d'élimination agréés. Ne pas exposer à une flamme.

Réfrigérant
Le réfrigérant isobutène (R600a) est contenu dans le circuit de réfrigération de l'appareil, un gaz naturel ayant un haut niveau de compatibilité environnementale, mais néanmoins inflammable. Pendant le transport et l'installation de l'appareil, assurez-vous qu'aucun des composants du circuit de réfrigérant n'est endommagé. Le réfrigérant (R600 a) est inflammable.

Attention : risque d'incendie

Si le circuit de réfrigérant est endommagé :

- évitez les flammes ouvertes et les étincelles
- ventilez correctement la pièce où l'appareil est situé. Il est dangereux d'altérer les spécifications ou de modifier l'appareil de quelque manière.

Tout dommage au cordon peut provoquer un court-

circuit, un incendie et/ou un choc électrique.

Sécurité électrique

1. Le cordon d'alimentation ne doit pas être rallongé
2. Assurez-vous que la prise d'alimentation n'est pas écrasée ou endommagée. Une prise d'alimentation endommagée peut provoquer une surchauffe et un incendie.
3. Assurez-vous que vous pouvez accéder à la prise principale de l'appareil
4. Ne pas tirer le câble d'alimentation
5. Si la prise d'alimentation est desserrée, ne pas la brancher. Il existe un risque d'électrocution ou d'incendie
6. Vous ne devez pas utiliser l'appareil sans le couvre lampe intérieur
7. Le réfrigérateur est alimenté par une alimentation monophasée courant alternatif de 220 – 240 V / 50 Hz. Si les variations de tension dans le secteur de l'utilisateur sont telles que la tension dépasse la fourchette ci-dessus, utilisez un régulateur de tension automatique de plus de 350 W avec le réfrigérateur. Le réfrigérateur doit être utilisé avec une prise de puissance spéciale au lieu d'une prise électrique ordinaire avec d'autres appareils électriques.

La prise doit correspondre à la prise avec mise à la terre.

Utilisation quotidienne

- Ne pas stocker des gaz ou liquides inflammable dans l'appareil, il existe un risque d'explosion
- Ne pas utiliser d'appareils électriques dans l'appareil (par exemple des machines à glace et des mixeurs électriques).
- Pour débrancher, tirer sur la prise pour la faire sortir de la prise murale, ne pas tirer sur le câble
- Ne pas placer d'articles chauds près des composants en plastique de l'appareil

- Ne pas placer de produits alimentaires directement contre la prise d'air sur la paroi arrière
- Stockez les aliments congelés pré-emballés selon les instructions du fabricant pour les aliments congelés

Les recommandations de stockage du fabricant de l'appareil doivent être respectées. Veuillez lire les instructions de stockage.

- Ne pas placer de boissons pétillantes dans le compartiment de congélation car elles créent de la pression sur le récipient, pouvant provoquer une explosion, et des dommages à l'appareil
- Les aliments congelés peuvent provoquer des gerçures s'ils sont consommés immédiatement à la sortie du compartiment de congélation
- Ne pas placer d'appareil dans la lumière directe du soleil
- Ne pas placer de bougies allumées, de lampes et autres articles avec une flamme nue dans l'appareil afin de ne pas provoquer d'incendie.
- L'appareil est destiné à conserver des aliments et des boissons normales comme expliqué dans le présent manuel. Cet appareil est lourd. Tout déplacement doit être effectué avec soin.
- Ne pas retirer et ne pas toucher d'articles dans le compartiment de congélation si vos mains sont humides ou mouillées, car ceci pourrait causer des gerçures et des blessures cutanées.
- Ne jamais utiliser la base, les tiroirs, la porte, etc …, pour s'y tenir debout.
- Les aliments congelés ne doivent pas être recongelés après avoir été décongelés.
- Ne pas consommer de glaçons ou de glace immédiatement après les avoir pris dans le

congélateur, ceci peut provoquer des blessures dans la bouche et les lèvres.

- Afin d'éviter que des articles tombent et ne causent de blessures ou de dommages à l'appareil, ne pas surcharger les étagères ou placer trop d'aliments dans les tiroirs.

Attention

Entretien et nettoyage

- Avant tout entretien, éteignez l'appareil et débranchez la prise secteur de la prise murale
- Ne pas nettoyer l'appareil avec des objets métalliques, un nettoyeur vapeur, des huiles d'éther, des solvants biologiques ou des nettoyants abrasifs.
- Ne pas utiliser d'objets pointus pour retirer le givre de l'appareil. Utilisez un grattoir en plastique.

Important, Installation !

- Pour les branchements électriques, suivez les instructions données dans le présent manuel. Déballez l'appareil et vérifiez s'il comporte des dommages. Ne pas brancher l'appareil s'il est endommagé. Signalez les dommages possibles immédiatement au magasin où vous l'avez acheté. Dans ce cas, conservez l'emballage.
- Il est conseillé d'attendre au moins quatre heures avant de brancher l'appareil afin de permettre à l'huile de retourner dans le compresseur
- Il doit y avoir une circulation d'air suffisante autour de l'appareil, sinon il y a risque de surchauffe. Afin d'obtenir une ventilation suffisante, suivez les instructions d'installation
- Si possible l'arrière du produit ne doit pas être trop près d'un mur afin d'éviter de toucher des pièces chaudes (compresseur, condensateur) afin d'empêcher les risques

d’incendie, suivez les instructions d’installation
- L’appareil ne doit pas être placé près d’un radiateur ou d’une cuisinière
- Assurez-vous que la prise principale est accessible après l’installation de l’appareil.

Entretien

- Tout travail électrique nécessaire pour effectuer l'entretien de l'appareil doit être effectué par un électricien qualifié ou une personne compétente
- Ce produit doit être entretenu par un

  Centre de Service agréé et seules des pièces d'origine doivent être utilisées.

  1) Si l'appareil est sans givre
  2) Si l'appareil comporte un compartiment congélateur.

Elimination de l'ancien appareil

En vous assurant que ce produit est correctement éliminé, vous aiderez à réduire les conséquences négatives potentielles sur l'environnement et la santé humaine, qui pourraient autrement se produire en cas d'élimination incorrecte du produit à la fin de sa durée d'utilisation.
Avec l'élimination correcte de l'appareil, il
est possible de récupérer des matières premières utiles. Cet appareil est conforme à la Directive Européen 2012 / 12 / EU sur l'élimination des Equipements Electriques et Electronique (WEEE).
Le symbole présent sur le produit indique que l'appareil ne doit pas être traité comme déchet domestique normal ; il doit au contraire, être rapporté au point de collecte le plus proche pour le recyclage des pièces électriques et électroniques.
L'élimination doit être effectuée selon les règlements environnementaux en vigueur pour l'élimination des déchets.

Pour des plus amples informations concernant le traitement, la récupération et le recyclage de ce produit, contactez l'administration publique compétente (Ministère de l'Ecologie et de l'Environnement), votre service d'élimination des déchets domestiques, ou le magasin où vous avez acheté le produit.
Coupez et jetez le câble d'alimentation avec la prise.
Jusqu'à l'élimination correcte, ne pas endommager les tubes car ils contiennent du gaz réfrigérant.
Pour l'élimination des matières d'emballage, respectez les règlements locaux. Le WEEE contient des substances polluantes (pouvant provoquer des conséquences négatives sur l'environnement) et des composants basiques (qui peuvent être réutilisés).
Il est important que le WEEE soit l'objet de traitements spécifiques, afin de retirer et d'éliminer correctement tous les polluants, et de récupérer et recycler toutes les matières.
Les particuliers peuvent jouer un rôle important pour que le WEEE ne devienne pas un problème environnemental ; il est essentiel de respecter certaines règles de base :

- Le WEEE ne doit pas être traité comme un déchet domestique
- Le WEEE doit être rapporté aux points de collecte compétents gérés par la municipalité ou des sociétés agréées.

Dans beaucoup de pays, pour les gros WEEE, il peut exister une collecte à domicile.

- Lors de l'achat d'un nouvel appareil, l'appareil usagé peut

être rapporté au magasin, qui a l'obligation de le reprendre gratuitement, dans la limite d'un appareil rendu pour un appareil acheté, à condition que l'appareil soit d'un type équivalent et a les mêmes fonctions que l'équipement fourni.

Conformité CE
Le présent équipement, dans ses pièces destinées à rentrer en contact avec des produits alimentaires, respecte les conditions du règlement CE N° CE 1935 / 2004. L'appareil respecte la Directive européenne 2004 / 1 08 / EC, 2006 / 95 EC et ses amendements successifs.
Conformité

Démarrage et réglage de la température
Branchez le cordon sur une prise de terre secteur.
Eteindre l'appareil
Si vous tournez le bouton dans le sens antihoraire, vous entendrez un clic qui correspond à l'extinction de l'appareil.
Tournez les boutons dans le sens horaire au-delà de la position 0, le congélateur s'allumera.
Les différentes positions entre 1 et 7 indiquent des températures de plus en plus froides. Afin de bien conserver des produits congelés, la température doit être d'au plus – 12 °C.
La température est réglée automatiquement et peut être augmentée (moins froide) en tournant le bouton sur un chiffre plus bas ou diminuée (plus froid) en le tournant sur un chiffre plus élevé. Normalement, nous conseillons de choisir un réglage entre 3 et 4, si vous souhaitez une température plus élevée ou plus froide, tournez le bouton vers un réglage plus froid ou plus chaud. Lorsque vous tournez le bouton sur plus froid (position 6 à 7), pouvant permettre une meilleure efficacité de l'énergie. Autrement, il en résulte une plus grande consommation d'énergie.
Important : les températures ambiantes élevées (par exemple les chaudes journées d'été) et les réglages froids du régulateur de température (positions 6 à 7) peuvent faire tourner le compresseur en continu ou même sans arrêt.
Nous ne conseillons donc pas à l'utilisateur de régler le bouton de contrôle de température sur 6 ou 7 normalement.
Raison : lorsque la température ambiante est élevée, le compresseur doit tourner continuellement afin de maintenir la température dans l'appareil, ce qui permet une meilleure efficacité de l'énergie. Autrement, il en résulte une plus grande consommation d'énergie.

Nettoyage avant utilisation
- Avant la première utilisation de l'appareil, veuillez nettoyer l'intérieur et tous les accessoires internes à l'eau tiède et du savon neutre afin de retirer l'odeur typique d'un produit neuf, puis bien sécher.

Important ! Ne pas utiliser de détergents ou de poudres abrasives, qui peuvent endommager la finition.

Installation et positionnement
Avant l'installation, veuillez lire le mode d'emploi soigneusement pour votre sécurité et la bonne utilisation de l'appareil.
- Ne pas installer l'appareil dans des endroits humides, gras ou poussiéreux, près de radiateurs ou de matières inflammables, ni l'exposer à la lumière directe du soleil ou à l'eau
- Le fonctionnement et la sécurité maximum sont garantis si une bonne température interne est maintenue pour la classe d'appareil concernée, comme indiqué sur la plaque de service.
- L'appareil fonctionne bien dans une classe de N à ST. L'appareil peut ne pas fonctionner correctement s'il est laissé pendant longtemps à une température supérieure ou en-dessous de la fourchette indiquée.

Important ! Il est nécessaire de maintenir une bonne ventilation autour

de l'appareil pour la dissipation de la chaleur, une bonne efficacité de la réfrigération et une consommation basse d'électricité.

Accessoires 1)
L'appareil est marqué du symbole qui signifie qu'il est adapté pour la congélation d'aliments frais, le stockage d'aliments congelés et la fabrication de glaçons.
Pour cette raison, un espace suffisant doit être laissé autour du réfrigérateur. Il est conseillé de laisser au moins 75 mm d'espace entre l'arrière et le mur, au moins 100 mm sur le dessus, au moins 100 mm sur les côtés et un espace suffisant devant pour permettre l'ouverture des portes à 160 °.

Classe climatique	Température ambiante
SN	+ 10 ° C à 32 ° C
N	+ 16 ° C à 32 ° C
ST	+ 16 ° C à 38 ° C
T	+ 16 ° C à 43 ° C

- L'appareil ne doit pas être exposé à la pluie

Mise à niveau

L'appareil doit être mis à niveau afin d'éliminer les vibrations. Afin de mettre l'appareil à niveau, il doit être placé verticalement et les deux ajusteurs doivent être fermement en contact avec le sol. Vous pouvez aussi régler le niveau en vissant les ajusteurs de niveau appropriés sur le devant (à l'aide de vos doigts ou d'une clé adaptée).

Branchement électrique
Attention : Tout travail électrique nécessité pour l'installation du présent appareil doit être effectué par une personne qualifiée ou compétente.

Tiroir congélateur
- Le tiroir est adapté au stockage d'aliments congelés.

Fabrication de glaçons
- L'appareil est équipé d'un ou plusieurs plateaux pour la production de glaçons. Remplissez le plateau au ¾ d'eau afin de permettre à la glace d'augmenter de volume. Les glaçons peuvent être retirés facilement en tordant le plateau de plastique.

Congélation d'aliments frais 2)
- Le compartiment de congélation est adapté à la congélation de produits frais et le stockage d'aliments congelés pendant une longue période.
- La quantité maximum d'aliments qui peuvent être congelés en 24 h est indiquée sur la plaque de service, une étiquette située à l'intérieur de l'appareil.
- Le processus de congélation dure 24 h : pendant cette période, ne pas ajouter d'autres aliments à congeler.

Stockage d'aliments congelés 2)
- Lors du démarrage après une période sans utilisation, avant de placer les produits dans le compartiment, laisser l'appareil tourner au moins 2 heures sur réglage élevé.

Bruits pendant le fonctionnement
Les bruits suivants sont typiques des appareils de réfrigération :

Clics : lorsque le compresseur s'éteint ou s'allume, il émet un clic.
Bourdonnement : dès que le compresseur est en fonctionnement, vous pouvez entendre un bourdonnement
Bulles : lorsque le réfrigérant coule dans les tuyaux, vous pouvez entendre des bruits de bulle ou d'éclaboussement.
Eclaboussement : même après que le compresseur a été éteint, ce bruit peut subsister pendant un bref moment.

Conseils pour l'économie d'énergie.
Ne pas installer l'appareil près de fours, de radiateurs ou d'autres sources de chaleur. Décongélation 2)

- Les aliments congelés, avant d'être utilisés, peuvent être décongelés dans le compartiment congélateur ou à température ambiante, selon le temps disponible pour cette opération.
- Les petits aliments peuvent même être cuits encore congelés, directement à la sortie du congélateur. Dans ce cas, la cuisson prendra plus longtemps.

Important !
En cas de décongélation accidentelle, par exemple lorsque l'alimentation a été coupée pendant plus longtemps que la valeur indiquée dans le tableau de caractéristiques technique sous « temps d'augmentation », les aliments décongelés doivent être consommés rapidement ou cuits immédiatement puis recongelés (après cuisson).

- Ne pas ouvrir la porte trop souvent ou laisser la porte ouverte plus longtemps que nécessaire
- Ne pas régler la température plus froide que nécessaire
- Assurez-vous que les plaques latérales et arrières de l'appareil sont à une certaine distance du mur, suivez les instructions concernant l'installation
- Si le plan indique la bonne configuration de tiroir, du bac légume et des étagères, ne pas changer cette configuration, pour économiser l'énergie

Conseils pour la réfrigération des aliments frais
Pour un meilleur résultat :

- Ne pas stocker d'aliments chauds ou de liquide en évaporation dans l'appareil
- Couvrez ou emballez les aliments, particulièrement ceux qui ont une odeur forte.
- Positionnez les aliments afin que l'air puisse circuler librement autour.

Conseils de congélation

Pour vous aider à tirer le meilleur parti du processus de congélation, voici quelques conseils importants :

- La quantité maximum de nourriture qui peut être congelée en 24 h est indiquée sur la plaque de service
- Le processus de congélation prend 24 h. Ne pas congeler d'autres aliments pendant cette période.
- Ne congelez que des aliments de bonne qualité, frais et nettoyés.
- Préparez de petites portions de nourriture afin de permettre une congélation rapide et complète et une décongélation future des quantités souhaitées
- Emballez les aliments dans de l'aluminium ou du polythène et assurez-vous que les emballages sont étanches

- Ne pas mettre en contact des aliments frais et décongelés avec des aliments déjà congelés, pour éviter une hausse de température de ceux-ci.
- Les aliments non gras se conservent mieux et plus longtemps que les aliments gras ; le sucre réduit la durée de conservation des aliments

Nettoyage et entretien
Pour des raisons d'hygiène, l'intérieur de l'appareil y compris les accessoires doit être nettoyé régulièrement.
L'appareil doit être nettoyé et entretenu au moins tous les 2 mois.

Avertissement ! Danger de choc électrique

- L'appareil ne doit pas être branché sur le secteur pendant le nettoyage. Avant de le nettoyer, éteignez l'appareil et débranchez la prise du secteur, ou éteignez le disjoncteur ou le fusible.
Important !
- Retirez les aliments de l'appareil avant le nettoyage. Stockez-les dans un endroit frais, bien couvert.
- Ne jamais nettoyer l'appareil à l'aide d'un nettoyeur vapeur. L'humidité peut s'accumuler dans les parties électriques. L'eau glacée, si consommée immédiatement après la sortie du compartiment congélateur, peut provoquer des gerçures cutanées.
- Il est conseillé d'indiquer la date de congélation sur chaque paquet individuel afin de vous permettre de suivre les temps de congélation.

Conseils pour la conservation des aliments congelés.
Pour de meilleurs résultats de congélation de votre appareil, il faut :

- Vous assurer que les aliments congelés du commerce ont été stockés par le détaillant
- Vous assurer que les aliments congelés ont été transportés du magasin au congélateur dans le moins de temps possible
- Ne pas ouvrir la porte souvent ou la laisser ouverte plus longtemps que nécessaire
- Une fois décongelés, les aliments se détériorent rapidement et ne doivent pas être recongelés
- Ne pas dépasser les périodes de conservation indiquées par le fabricant
  Note : si l'appareil contient des accessoires et fonction
- La vapeur chaude peut endommager les pièces en plastiques
- Les huiles éthérées et solvants biologiques peuvent attaquer les pièces en plastique, par exemple le jus de citron, ou le jus des écorces d'orange, l'acide butyrique, les nettoyants contenant de l'acide acétique. Ne pas laisser ces substances entrer en contact avec les pièces de l'appareil
- Ne pas utiliser de nettoyants abrasifs
- Nettoyer l'appareil et les accessoires intérieurs à l'aide d'un chiffon et d'eau tiède. Les détergents de nettoyage disponibles dans le commerce peuvent également être utilisés.

- Après avoir nettoyé essuyez avec de l'eau fraiche et nettoyez avec un torchon à vaisselle
- Vérifiez le trou de vidange à l'arrière du compartiment du réfrigérateur
- Nettoyez les trous de vidange bouchés à l'aide d'un outil tel qu'un pic, faites attention à ne pas endommager l'armoire avec des objets aigus.
- Après que tout est sec, redémarrer l'appareil.

Dégivrage
Retirez la couche de givre lorsqu'elle atteint une épaisseur de 4 cm. Utilisez le grattoir en plastique fourni avec l'appareil.
Pour dégivrer l'appareil complètement, suivez les étapes suivantes :
Emballez les aliments dans du papier journal et stockez-les dans un endroit frais.
Ouvrez la porte et laissez-la ouverte.
Nettoyez sérieusement les parois de l'appareil à l'aide d'une éponge, puis séchez-les.
Remettre le bouton du thermostat sur la position souhaitée.

Avertissement !

Avant de dépanner, débrancher l'alimentation. Seul un électricien qualifié ou une personne compétente doit effectuer tout dépannage qui n'est pas dans le manuel.
Important ! Les bruits entendus pendant l'utilisation sont normaux (compresseur, circulation du réfrigérant)
Non utilisation pendant une longue période.

- Retirez tous les emballages réfrigérés
- Retirez la prise du secteur ou débranchez l'alimentation électrique
- Nettoyez soigneusement (voir le chapitre : nettoyage et entretien)
- Laissez la porte ouverte pour éviter l'accumulation d'odeurs.

Important
Les réparations de réfrigérateur et congélateurs ne peuvent être effectuées que par des personnes qualifiées. Les réparations mal faites peuvent augmenter les risques de l'utilisateur considérablement. Si votre appareil doit être réparé, veuillez contacter votre détaillant ou centre local d'entretien.

L'appareil ne fonctionne pas	L'appareil n'est pas allumé La prise secteur n'est pas branchée Le fusible a sauté ou est défectueux La prise est défectueuse	Allumer l'appareil Branchez la prise secteur Vérifiez le fusible, changez-le si nécessaire Les défauts du secteur doivent être corrigés par un électricien
L'appareil refroidit trop	La température est réglée trop froid	Tourner le régulateur de température sur un réglage plus élevé.
Les aliments sont trop chauds	La température n'est pas correctement réglée La porte est restée ouverte pendant une longue période. Une grosse quantité d'aliments chauds a été placée dans l'appareil au cours des 24 dernières heures. L'appareil est près d'une source de chaleur	Veuillez lire le chapitre « démarrage initial » N'ouvrez la porte que le temps nécessaire Tourner la régulation de température sur un réglage plus froid temporairement Veuillez lire le chapitre « endroit d'installation ».

Grosse accumulation de givre, éventuellement également sur la fermeture de porte	La fermeture de porte n'est pas étanche (éventuellement après le changement de sens de la porte)	Chauffez soigneusement les parties fuyardes de la fermeture de porte à l'aide d'un sèche-cheveux (sur température froide). En même temps, formez la fermeture de porte réchauffée à la main de manière à ce qu'elle se ferme correctement
Bruits inhabituels	L'appareil n'est pas niveau L'appareil touche le mur ou d'autres objets Un composant, par exemple un tuyau, à l'arrière de l'appareil, touche une autre pièce de l'appareil ou le mur.	Réglez la base Déplacer l'appareil légèrement Si nécessaire, déplacez la pièce en la tordant soigneusement

Le compresseur ne démarre pas immédiatement après le changement de réglage de température.	Ceci est normal, aucune erreur ne s'est produite.	Le compresseur démarre après un certain temps.

Vue de l'appareil

1. Tiroirs
2. Etagères intérieures
3. Panneau de contrôle
4. Pieds réglables
5. Porte
6. Coussinets de tiroirs
7. Bac à glaçons (intérieur)

Note : En raison des modifications permanentes de nos produits, votre appareil peut être légèrement différent de celui du présent guide, mais ses fonctions et méthodes d'utilisation demeurent les mêmes.

Le côté d'ouverture de la porte peut être changé de la droite vers la gauche, si l'endroit de l'installation le requiert. Outils nécessaires :

1. Clé à prise de 8 mm et clé à prise de 10 mm

2. Tournevis cruciforme

3. Spatule ou tournevis plat.

- Ceci doit être effectué avant d'ajuster la porte extérieure
- Assurez-vous que le réfrigérateur est débranché et vide
- Nous recommandons de vous faire aider

AVERTISSEMENT : Attention en ouvrant les charnières, elles sont sur ressort, il y a risque de blessure si elles se ferment sur votre main.

1. Retirez les plaques de l'extérieur de la porte du réfrigérateur

2. Avec la porte fermée, retirez les vis à l'extérieur des charnières. Commencez par la charnière supérieure.
3. Tirer les charnières de la porte.
4. Soutenez le bas de la porte en même temps. Faites attention aux charnières. Retirez la porte.
5. Avec la charnière supérieure ouverte, défaites les vis en tenant l'armoire. Attention aux charnières, utilisez un tournevis long si vous en avez un.

6. Retirez les plaques pour l'armoire.

7. Retournez la charnière et placez-la dans l'angle opposé en diagonale de l'armoire. Revissez.

8. Répétez l'opération avec l'autre charnière. Changez les plaques de l'armoire. Changez la porte et rattachez les charnières.

9. Vérifiez que la porte du réfrigérateur est alignée verticalement et horizontalement et que les fermetures de porte sont sécurisées sur tous les côtés avant de serrer les vis d'attache de charnière.

AVERTISSEMENT !
Repositionnez et nivelez l'appareil, attendez au moins deux heure puis branchez l'appareil sur secteur. Si vous ne voulez pas effectuer les opérations ci-dessus, contactez le centre de service après-vente le plus proche. Le spécialiste du centre de service inversera les portes, à vos frais. Après avoir inversé la direction d'ouverture de la porte, vérifiez que toutes les vis sont correctement serrées et que la fermeture magnétique adhère à l'armoire.

1. Les dimensions du meuble doivent respecter celles indiquées en figure 1. L'appareil peut être intégré sous les plans de travail entre deux unités (a) ou placé en unité terminale (b).

Figure 1

2. Après avoir inséré l'appareil dans le meuble approprié, figure 2, vous devez régler la hauteur au moyen des 4 pieds réglables, figure 3. La hauteur peut être réglée de 82 à 87 cm.

Figure 2

3. Figure 3 Réglage du panneau de porte
   1) Retirez les brides de fixation supérieure de la porte de l'appareil (figure 4)
   2) Fixez les brides sur la porte du meuble, en suivant les instructions mentionnées dans le dessin :
      - la distance A est celle du bord supérieur de la porte de l'appareil au bord inférieur du plan de travail. La distance B est celle du bord supérieur de la porte du meuble à côté du bord inférieur du plan de travail

   3) Fixez la porte du meuble sur l'appareil en serrant les écrous supérieurs (Figure 5 A / B). Alignez la porte du meuble sur les unités avoisinantes en réglant la position des brides sur la porte du meuble (Figue 5 D).

4. Fixez l'appareil sur le plan de travail ou sur les côtés des appareils adjacents, au moyen des trous de fixation supérieurs ou latéraux fournis à cette fin (Figure 6)

Figure 6

Avertissement : la grille de ventilation d'origine doit être utilisée afin de ne pas compromettre le fonctionnement de l'appareil. La plinthe doit également être positionnée à au moins 25 mm de la porte de l'appareil.

- Si la niche de l'appareil a une hauteur de 1 = 820 mm et une hauteur de plinthe de a = 100 mm, la plinthe peut être adaptée sans modification
- Si la hauteur de plinthe est supérieure à a = 100 mm, b = 150 mm, elle doit être découpée à une hauteur de a = 100 mm et b = 150 mm et une largeur de a = 580 mm
- Fixez la plinthe sur le bloc cuisine