little tikes®

632624M

XIM632624-2R1 - 6/16

www.littletikes.com
www.littletikes.co.uk
www.littletikes.nl
www.littletikes.pl

ENGLISH

ACTIVITY GARDEN™
Ages 6 - 36 months
Please save sales receipt for proof of purchase.

⚠ WARNING:

ADULT ASSEMBLY REQUIRED.

- Keep these instructions for future reference.
- Prior to assembly, this package contains small parts: hardware which is a choking hazard and may contain sharp edges and sharp points. Keep away from children until assembled.
- Never place product near a window where cords from blinds or drapes can strangle a child. Also, never place the product near phone cords, computer cords, or baby monitor cords.
- Adult supervision required. Do not leave young children unattended.
- This product is intended for use by children ages 6 months and up.

BATTERY SAFETY INFORMATION:

- Keep these instructions for future reference.
- Replace with 2 AAA "LR03" (3.0 volts) alkaline batteries (not included). (Rechargeable batteries may be substituted.)
- The voltage of a fully-charged, rechargeable battery is often lower than that of a fresh alkaline battery. Therefore, it is recommended that alkaline batteries be used instead of rechargeable batteries for best performance and longer play time.
- Install batteries with the correct polarity (+ and -).
- To avoid battery leakage:

1. Follow the toy and battery manufacturer's installation instructions.
2. Do not mix old and new batteries.
3. Do not mix standard (carbon-zinc), alkaline or rechargeable (nickel-cadmium or nickel-metalhydride) batteries. Do not mix different brands of batteries. Only batteries of the same or equivalent type as recommended are to be used.
4. When toy is not used for an extended period of time, remove batteries to prevent possible leakage and damage to the unit.
5. Remove dead or exhausted batteries from product.
6. Dispose of dead batteries properly; do not bury. Do not dispose of batteries in fire as they may leak or explode.

- Make sure cover is properly installed on unit at all times.
- Do not attempt to recharge non-rechargeable batteries.
- Rechargeable batteries are to be removed from the toy before recharging.
- Charging of rechargeable batteries should be done only by an adult.
- The supply terminals are not to be short circuited.

NOTE: If the unit stops working or doesn't work as it should, remove the batteries for a few minutes and then re-insert them. If there is still a problem, install new batteries.

FCC COMPLIANCE:
NOTE: This equipment has been tested and found to comply with the limits for a Class B digital device, pursuant to Part 15 of the FCC Rules. These limits are designed to provide reasonable protection against harmful interference in a residential installation. This equipment generates, uses and can radiate radio frequency energy and, if not installed and used in accordance with the instructions, may cause harmful interference to radio communications. However, there is no guarantee that interference will not occur in a particular installation. If this equipment does cause harmful interference to radio or television reception, which can be determined by turning the equipment off and on, the user is encouraged to try to correct the interference by one or more of the following measures:

- Reorient or relocate the receiving antenna.
- Increase the separation between the equipment and receiver.
- Connect the equipment into an outlet on a circuit different from that to which the receiver is connected.
- Consult the dealer or an experienced radio/TV technician for help.

This device complies with Part 15 of the FCC Rules. Operation is subject to the following two conditions: (1) This device may not cause harmful interference, and (2) this device must accept any interference received, including interference that may cause undesired operation.
Caution: Modifications not authorized by the manufacturer may void users authority to operate this device.
CAN ICES-3 (B)/NMB-3(B).

Adult assembly required / Le montage devra être effectué par un adulte
Debe ser armado por un adulto / Zusammenbau durch erwachsene eforderlich
In elkaar te zetten door een volwassene / Konieczny jest monta przez osoby dorosłe

Tool required (not included) / Outil requis (non incluses) / Herramienta necesaria (no incluidas) / Werkzeuge erforderlich (nicht enthaltene) / Benodigd gereedschap (niet inbegrepen) / Narzędzia niezbędne (nie są objęte zestawem)



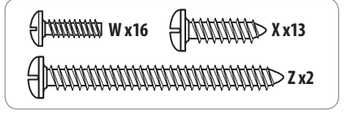

Wall with Shutters / Mur avec volets / Pared con contraventanas / Wand mit Fensterläden / Muur met luiken / Ściana z okiennicami



A. Small arch / Petite voûte
Arco pequeño / Kleiner bogen
Kleine boog / Łuk mały



B. Ball return / Renvoi de la balle
Recipiente de bolas / Ballrückgabe
Balteruggave / Rynna na kulki



C. Shutters (2) / Volets (2)
Contraventanas (2) / Fensterläden (2)
Luiken (2) / Okiennice (2)



D. Shutter door wall
Paroi de la porte à jalousie
Pared de las contraventanas
Wand mit fensteröffnung
Muur / Ściana



E. Window box / Jardinière
Alfeizar de la ventana / Fensterkasten
Vensterbank / Skrzynka na kwiaty

Wall with Front Door / Mur avec porte avant / Pared con puerta frontal / Wand mit Haustür / Muur met voordeur / Ściana z drzwiami frontowymi



F. Large arch / Grande voûte
Arco grande / Großer Bogen
Grote boog / Łuk duży



M. Threshold / Seuil
Umbral / Schwelle
Drempel / Próg



I. Door with xylophone
Porte avec xylophone
Puerta con xilófono / Tür mit Xylofon
Deur met xylofoon / Drzwi z cymbałkami

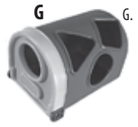

G. Mailbox
Boîte aux lettres
Buzón
Briefkasten
Brievenbus
Skrzynka na listy



H. Mailbox base
Socle de la boîte aux lettres
Base del buzón
Briefkastenbasis
Brievenbusbasis
Podstawa skrzynki na listy



K. Front door wall / Paroi de la porte avant
Marco de la puerta frontal / Wand mit Türöffnung
Muur voor voordeur / Ściana frontowa

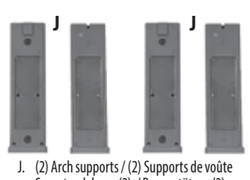

J. (2) Arch supports / (2) Supports de voûte
Soportes del arco (2) / Bogenstützen (2)
Boogsteunen (2) / Podpory łuku (2)



L. Telescope
Télescope
Telescopio
Teleskop
Telescoop
Teleskop



Y. (2) Bracket / (2) support
(2) Abrazadera / (2) Klammer
(2) Beugel / (2) Wspornik



O. Telescope screw / Vis du télescope
Tornillo del telescopio / Schraube für Teleskop
Telescoopbout / Śruba mocująca teleskop



N. Telescope nut / Écrou du télescope
Tuerca del telescopio / Mutter für Teleskop
Telescoopmoer / Nakrętka mocująca teleskop

Slide & Play Center Walls / Parois du toboggan et du centre récréatif / Paredes con tobogán y Centro de juegos / Rutsche und Spielcenterwand / Speelmuren / Przesuń & Play Ściany Center



P. Arch for slide / Voûte pour le toboggan
Arco de tobogán / Bogen für Rutsche
Glijbaanboog / Łuk nad zjeżdżalnią



Q. Play center / Centre récréatif
Centro de juegos / Spielcenter
Speelunit / Centrum

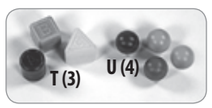

T. (3) Letter blocks / (3) blocs avec lettre
Bloques de letras (3) / Sortierformen
für den Briefkasten (3)
Letterblokken (3) / Literki (3)

U. (4) Ballscks / (4) balles / Bolas (4)
Bälle (4) / Kulki (4) / Ballen (4)



R. Slide / Toboggan / Tobogán
Rutsche / Glijbaan / Zjeżdżalnia



S. Play center base / Socle du centre récréatif
Base del centro de juegos / Spielcenterbasis
Basis speelunit / Centrum bazy

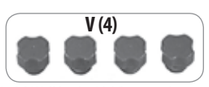

V. (4) Wall knobs / (4) Boutons de paroi
(4) Pomos de las paredes / (4) Wandknöpfe
(4) Muurknoppen / (4) Nakrętki montażowe

Wall with Shutters / Mur avec volets / Pared con contraventanas / Wand mit Fensterläden / Muur met luiken / Ściana z okiennicami

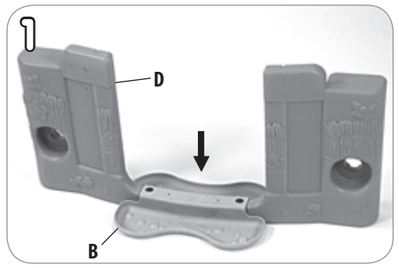

Place ball return (B) onto shutter door walls(D).
Poser le renvoi de la balle (B) sur la paroi de la porte à jalousie (D) tel que montré.
Coloque el recipiente de bolas (B) sobre la pared de las contraventanas (D), como se muestra en la foto.
Die Ballrückgabe (B) wie dargestellt auf die Wand mit der Fensteröffnung setzen (D).
Plaats de balteruggave (B) op de muur (D) zoals wordt getoond.
Umieścić rynnę na kulki (B) na progu ściany (D), jak pokazano na ilustracji.

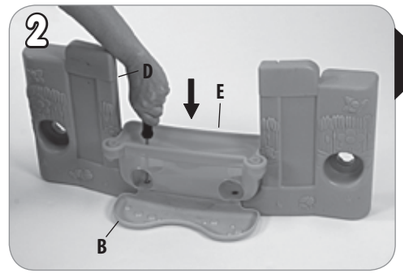

Place window box (E) onto ball return (B).
Poser la jardinière (E) sur le renvoi de la balle (B) tel que montré.
Coloque el alfeizar (E) sobre el recipiente de bolas (B), como se muestra en la foto.
Den Fensterkasten (E) wie dargestellt auf die Ballrückgabe setzen (B).
Plaats de vensterbank (E) op de balteruggave (B) zoals wordt getoond.
Umieścić skrzynkę na kwiaty na (E) rynnie na kulki (B), jak pokazano na ilustracji.

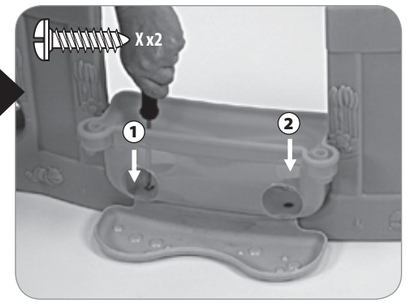

Secure using screws (X) x2 in locations shown.
La retenir à l'aide de 2 vis (X) aux endroits indiqués.
Fíjelo con 2 tornillos (X) en los lugares señalados.
Wie dargestellt mit den Schrauben (X) x 2 in der angegebenen Position sichern.
Schroef de delen aan elkaar met behulp van 2 schroeven (X).
Zamocować za pomocą wkrętów (X) x 2 we wskazanych miejscach.

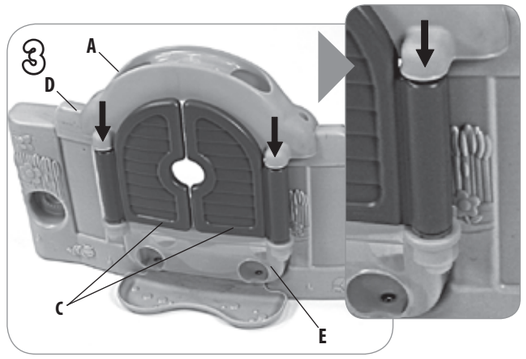

1. Place shutters (C) onto assembled window box (E) with preferred face outward as shown.
2. Place small arch (A) onto shutters and shutter door wall (D). Hold in place.

1. Poser les volets (C) sur la jardinière assemblée (E) avec le côté préféré orienté vers l'extérieur comme montré.
2. Poser la petite voûte (A) sur les volets et la paroi de la porte à jalousie (D). La retenir en place.

1. Coloque las contraventanas (C) sobre el alfeizar (E) con el lado preferido hacia fuera, como se muestra en la foto.
2. Coloque el arco pequeño (A) sobre las contraventanas y la pared y manténgalo sujeto(D).

1. Die Fensterläden (C) wie dargestellt mit der bevorzugten (E) Seite nach außen auf den montierten Fensterkasten setzen.
2. Den kleinen Bogen (A) auf die Fensterläden und die Wand mit der Fensteröffnung setzen (D). In Position halten.

1. Plaats de luiken (C) op de in elkaar gezette vensterbank (E) met de juiste kant naar voren.
2. Plaats de kleine boog (A) op de luiken en de muur (D). Houd beide op hun plek.

1. Umieścić okiennice (C) na uprzednio przymocowanej skrzynce na kwiaty (E) preferowaną stroną na zewnątrz, jak pokazano na ilustracji.
2. Umieścić łuk (A) mały na okiennicach i ścianie (D) i przytrzymać.

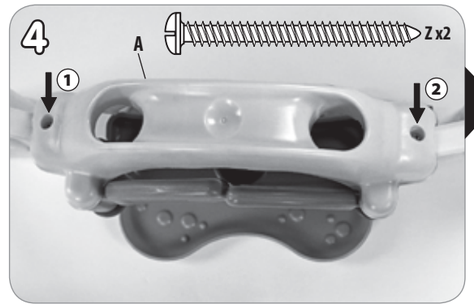

Secure using screws (Z) x2 in locations shown.
Le retenir à l'aide de 2 vis (Z) aux endroits indiqués.
Fíjelo con 2 tornillos (Z) en los lugares señalados.
Wie dargestellt mit den Schrauben (Z) x 2 in der angegebenen Position sichern.
Schroef de boog vast met behulp van 2 schroeven (Z).
Zamocować za pomocą wkrętów (Z) x 2 we wskazanych miejscach.

Wall with Front Door / Mur avec porte avant / Pared con puerta frontal / Wand mit Haustür / Muur met voordeur / Ściana z drzwiami frontowymi

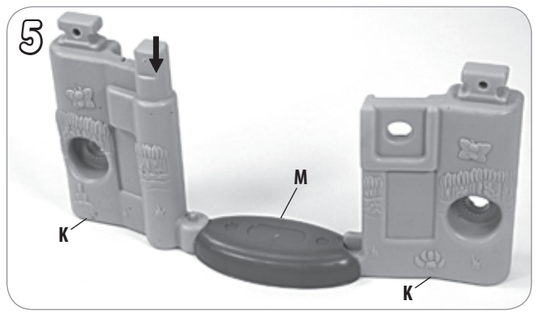

Place threshold (M) onto front door wall (K).
Poser le seuil (M) sur la paroi de la porte avant (K).
Coloque el umbral (M) en la pared de la puerta frontal (K).
Schwelle auf vordere Türwand (M) aufsetzen (K).
Bevestig de drempel (M) aan de wand voor de voordeur (K).
Umieścić próg (M) w ścianie frontowej (K).

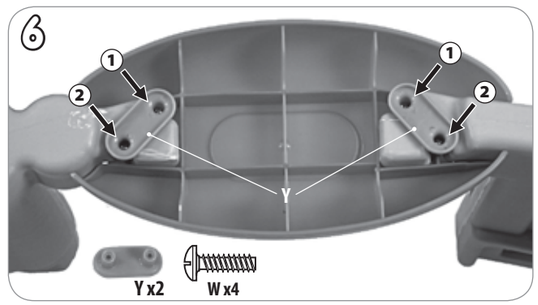

1. Under threshold (M), place each bracket (Y) as shown.
2. Secure using screws (W) x2 per bracket (Y) in locations shown.

1. Sous le seuil (M), poser chaque support (Y) tel que montré.
2. Fixer au moyen des vis (W) x 2 par support (Y) aux emplacements indiqués.

1. Coloque cada una de las abrazaderas (Y) debajo del umbral (M) tal y como se muestra.
2. Fije cada una de las abrazaderas (Y) con 2 tornillos (W) en los lugares indicados.

1. Unter die Schwelle (M) wie dargestellt die Klammern einstecken (Y).
2. Wie dargestellt mit 2 Schrauben (W) pro Klammer (Y) in der angegebenen Position sichern.

1. Plaats elke beugel (Y) op de getoonde wijze onder de drempel (M).
2. Zet vast met schroeven (W) x2 per beugel (Y), zoals afgebeeld.

1. Umieścić każdy wspornik (Y) pod progiem (M), jak pokazano na ilustracji.
2. Zamocować za pomocą wkrętów (W) x2na wspornikwe (Y) wskazanych miejscach.

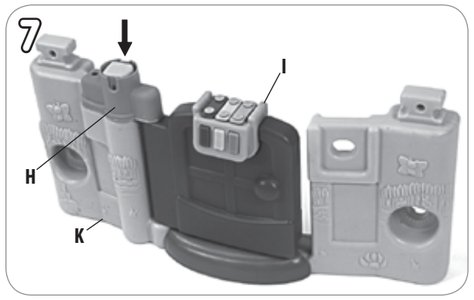

1. Place door with xylophone (I) onto front door wall (K).
2. Place mailbox base (H) onto door and wall. Hold in place.

1. Poser la porte avec le xylophone (I) sur la paroi de la porte avant (K).
2. Poser la boîte aux lettres (H) sur la porte et le mur. Maintenir en place.

1. Coloque la puerta con el xilófono (I) en la pared de la puerta frontal (K).
2. Coloque la base del buzón (H) en la puerta y la pared. Sosténgala en su lugar.

1. Die Tür mit dem Xylofon (I) auf die Wand mit der Türöffnung setzen (K).
2. Briefkastenunterteil auf Tür und Wand setzen (H). In Position halten.

1. Plaats de deur met de xylofoon (I) in opening van de muur (K).
2. Plaats de brievenbusbasis (H) op de deur en wand. Houd alles op zijn plaats.

1. Umieścić drzwi z cymbałkami (I) na ścianie frontowej (K).
2. Umieścić podstawę skrzynki na listy (H) na drzwiach i ścianie. Przytrzymać na miejscu.

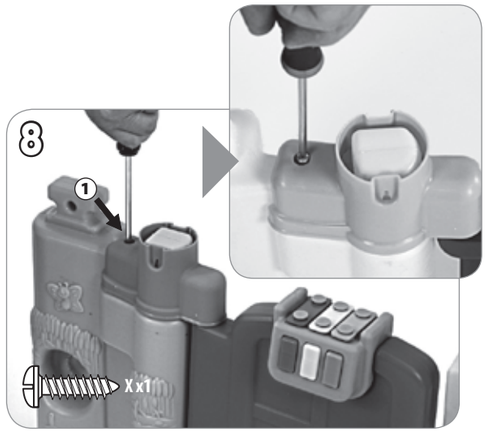

Secure using screws (X) x1 in locations shown.
Le retenir à l'aide de 1 vis (X) aux endroits indiqués.
Fíjelo con 1 tornillo (X) en el lugar señalado.
Wie dargestellt mit der Schraube (X) x 1 in der angegebenen Position sichern.
Schroef de delen aan elkaar met behulp van 1 schroef (X).
Zamocować wkrętem (X) x 1 we wskazanym miejscu.

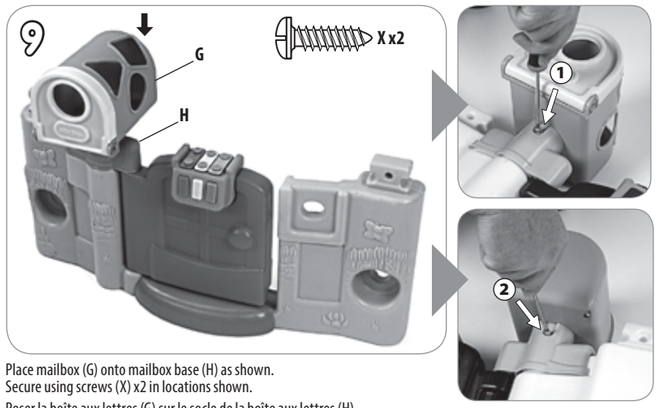

Place mailbox (G) onto mailbox base (H) as shown.
Secure using screws (X) x2 in locations shown.
Poser la boîte aux lettres (G) sur le socle de la boîte aux lettres (H) tel que montré. Solidifier à l'aide de 2 vis (X) aux endroits indiqués.
Coloque el buzón (G) en la base del buzón (H), como se muestra en la foto. Fíjelo con 2 tornillos (X) en los lugares señalados.
Den Briefkasten (G) wie dargestellt auf die Briefkastenbasis setzen (H). Wie dargestellt mit den Schrauben (X) x 2 in der angegebenen Position sichern.
Plaats de brievenbus (G) op de brievenbusbasis zoals wordt getoond (H). Schroef de brievenbus vast met behulp van 2 schroeven (X).
Umieścić skrzynkę (G) na listy na podstawie skrzynki na listy (H), jak pokazano na ilustracji. Zamocować za pomocą wkrętów (X) x2 we wskazanych miejscach.

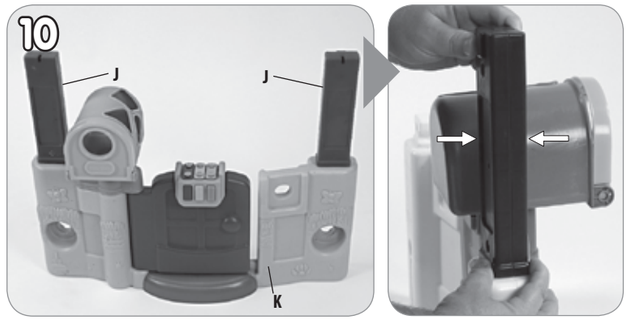

Place each piece of arch supports (J) and place around notch on front door wall (K) as shown.
Poser chaque support de voûte (J) et les poser sur l'encoche de la paroi de porte (K) avant tel que montré.
Coloque los soportes del arco (J) en las hendiduras a cada lado de la pared de la puerta frontal (K), como se muestra en la foto.
Die Teile der Bogenstützen (J) zusammensetzen und jeweils wie dargestellt seitlich auf die Wand mit der Türöffnung setzen (K).
Plaats elk deel van de boogsteun (J) in de daarvoor voorziene inkeping van de muur (K), zoals wordt getoond.
Każdy z elementów podpory łuku (J) umieścić na ścianie frontowej (K), jak pokazano na ilustracji.

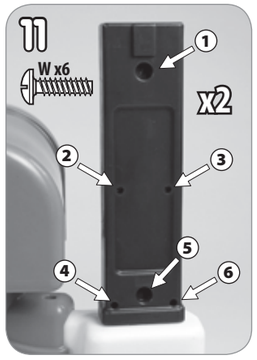

Secure using screws (W) x6 in locations shown. Repeat for other arch support (J).
Poser 6 vis (W) aux endroits indiqués. Répéter pour chaque support de voûte (J).
Fije con 6 tornillos (W) en los lugares señalados. Repita este paso para el otro soporte del arco (J).
Wie dargestellt mit den Schrauben (W) x 6 in der angegebenen Position sichern. Bei der anderen Bogenstütze wiederholen (J).
Schroef de steun vast met behulp van 6 schroeven (W) op de getoonde plekken. Herhaal dit voor de andere boogsteun (J).
Zamocować za pomocą wkrętów (W) x 6 we wskazanych miejscach. Czynności powtórzyć dla drugiej podpory łuku (J).

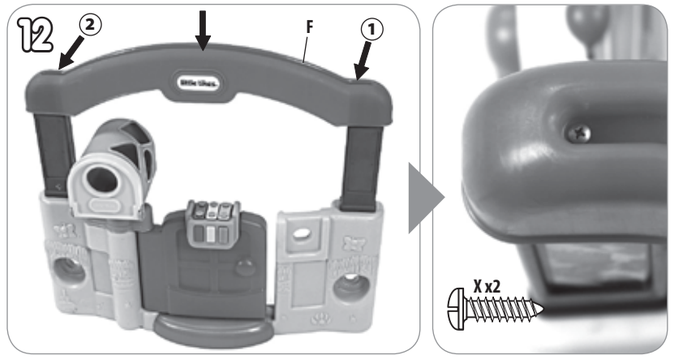

1. Place large arch (F) onto arch supports (J). Hold in place.
2. Secure using screws (X) x2 in locations shown.

1. Poser la grosse voûte (F) sur les supports de voûte (J). La retenir en place.
2. Solidifier à l'aide de 2 vis (X) aux endroits indiqués.

1. Coloque el arco grande (F) sobre los soportes del arco (J) y manténgalo sujeto.
2. Fíjelo con 2 tornillos (X) en los lugares señalados.

1. Den großen Bogen (F) auf die Bogenstützen setzen. In Position halten (J).
2. Wie dargestellt mit den Schrauben (X) x 2 in der angegebenen Position sichern.

1. Plaats de grote boog (F) op de boogsteunen (J). Houd ze op hun plek.
2. Schroef de grote boog vast met behulp van 2 schroeven (X).

1. Umieścić łuk (F) duży na uprzednio zamocowanych podporach łuku (J) i przytrzymać.
2. Zamocować za pomocą wkrętów (X) x 2 we wskazanych miejscach.

Telescope Assembly / Ensemble de télescope / Ensamblaje del telescopio / Zusammenbau des Teleskops / De telescoop in elkaar zetten / Montaż teleskopu

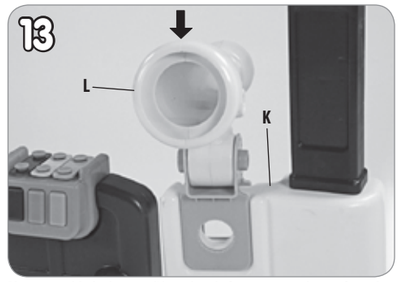

Place assembled telescope (L), circle side facing outward, onto front door wall (K) as shown. Align holes.
Poser le télescope assemblé (L), en orientant le cercle vers l'extérieur sur la paroi de la porte (K) avant tel que montré. Aligner les trous.
Coloque el conjunto del telescopio (L), con el lado del círculo mirando hacia fuera, sobre la pared de la puerta frontal (K), como se muestra en la foto. Alinee los agujeros.
Das zusammengebaute Teleskop wie dargestellt (L) so an der Wand (K) mit der Türöffnung anbringen, dass die Seite mit dem Kreis nach außen zeigt. Die Löcher zur Deckung bringen.
Plaats de in elkaar gezette telescoop (L) met het rondje naar voren op de muur (K) zoals wordt getoond. De gaten horen op één lijn te liggen.
Umieścić zmontowany teleskop (L) skierowany okrągłą „soczewką" na zewnątrz na ścianie frontowej (K), jak pokazano na ilustracji. Ustawić, aby otwory znajdowały się w jednej linii.

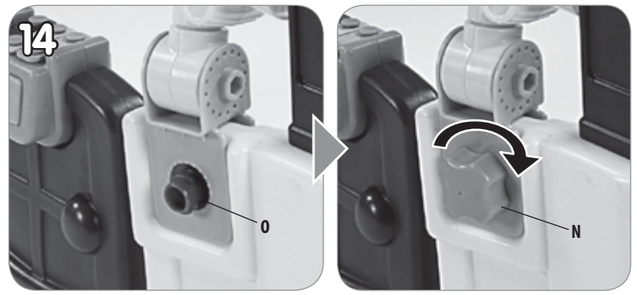

Insert telescope screw (O) through opening. Secure using telescope nut (N) as shown.
Insérer la vis (O) du télescope dans l'ouverture. La retenir à l'aide d'un écrou de (N) télescope tel que montré.
Inserte el tornillo (O) del telescopio a través de la abertura. Fije con la tuerca del telescopio (N), como se muestra en la foto.
Die Schraube (O) für das Teleskop durch die Öffnung stecken. Mit der Mutter wie dargestellt festschrauben (N).
Steek de telescoopbout door de (O) opening. Draai de telescoopmoer vast (N), zoals wordt getoond.
Przełożyć śrubę mocującą (O) teleskop przez otwór. Zamocować za pomocą nakrętki mocującej teleskop (N), jak pokazano na ilustracji.

Slide & Play Center Wall Assembly / Ensemble de toboggan et de paroi du centre récréatif / Ensamblaje de la pared del centro de juegos deslizante / Zusammenbau der Rutsche und der Spielcenterwand / De glijbaan en speelunit in elkaar zetten / Przesuń & Play Center montażu na ścianie

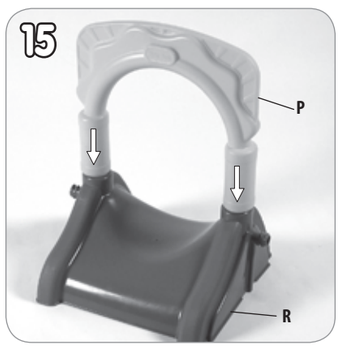

Insert arch for slide (P) into slide (R) as shown.
Insérer la voûte pour toboggan (P) dans le toboggan (R) tel que montré.
Inserte el arco del tobogán (P) en el tobogán (R), como se muestra en la foto.
Den Bogen für die Rutsche (P) wie dargestellt auf die Rutsche (R) setzen.
Plaats de boog voor de glijbaan (P) op de glijbaan (R), zoals wordt getoond.
Umieścić łuk na (P) zjeżdżalni (R), jak pokazano na ilustracji.

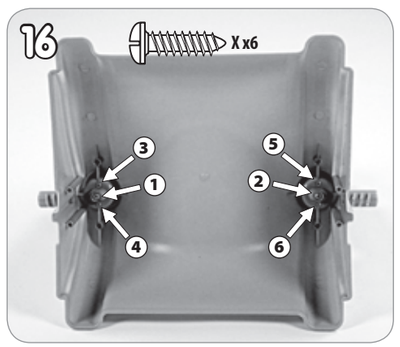

Secure using screws (X) x6 in locations shown.
La retenir à l'aide de 6 vis (X) aux endroits indiqués.
Fije con 6 tornillos (X) en los lugares señalados.
Wie dargestellt mit den Schrauben (X) x 6 in der angegebenen Position sichern.
Schroef de delen met behulp van 6 schroeven (X) aan elkaar.
Zamocować za pomocą wkrętów (X) x 6 we wskazanych miejscach.

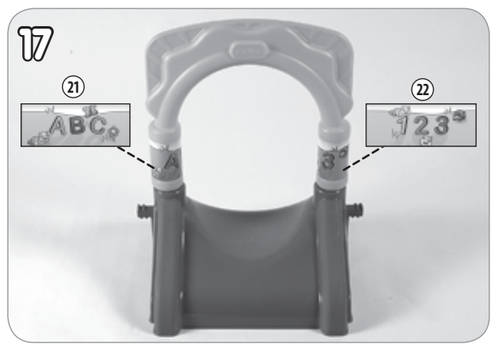

Apply decals 21 & 22 as shown.
Appliquer les décalcomanies 21 et 22 tel que montré.
Coloque las pegatinas 21 y 22, como se muestra en la foto.
Die Aufkleber 21 und 22 wie dargestellt anbringen.
Plak stickers 21 en 22 op de getoonde plekken.
Nakleić naklejki 21 i 22, jak pokazano na ilustracji.

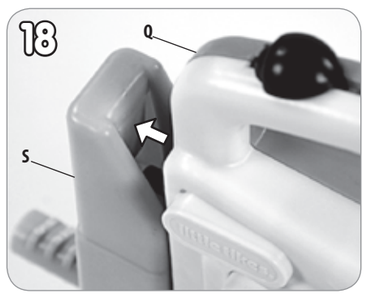

Play center (Q) slides into play center base (S). To adjust position of play center, press tab in on both sides of play center base and lift.
Le centre récréatif (Q) se glisse dans le socle du centre récréatif (S). Pour régler la position du centre récréatif, appuyer sur la patte des deux côtés du socle du centre récréatif et soulever.
El centro de juegos (Q) se desliza en la base del mismo (S). Para regular la posición del centro de juegos, apretar la lengüeta a ambos lados de la base del mismo y levantar.

Position 1 / Position 1 / Posición 1 / Position 1
Stand 1 / Pozycja 1

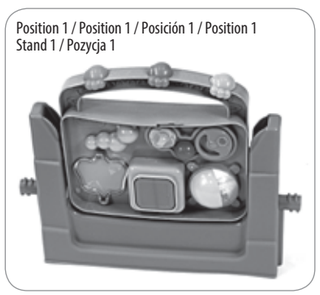

Position 2 / Position 2 / Posición 2 / Position 2
Stand 2 / Pozycja 2



Das Spielcenter (Q) lässt sich auf die Basis des Spielcenters schieben (S). Um die Position des Spielcenters zu verändern, die Laschen auf beiden Seiten der Spielcenterbasis nach innen drücken und anheben.
De speelunit (Q) schuift in de basis van de speelunit (S). Druk de pinnen aan beide zijden van de basis in en til de speelunit omhoog om de stand aan te passen.
Zagraj w centrum slajdy do gry (Q) centrum bazy (S). Aby dostosować położenie grać centrum, naciśnij klawisz Tab w po obu stronach grać centrum bazy i winda.

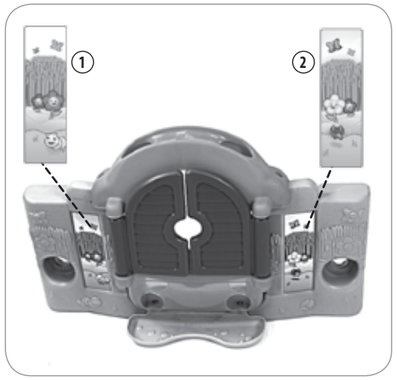

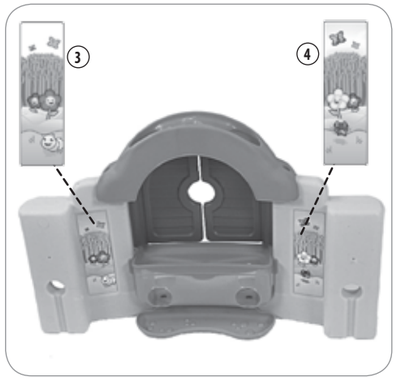

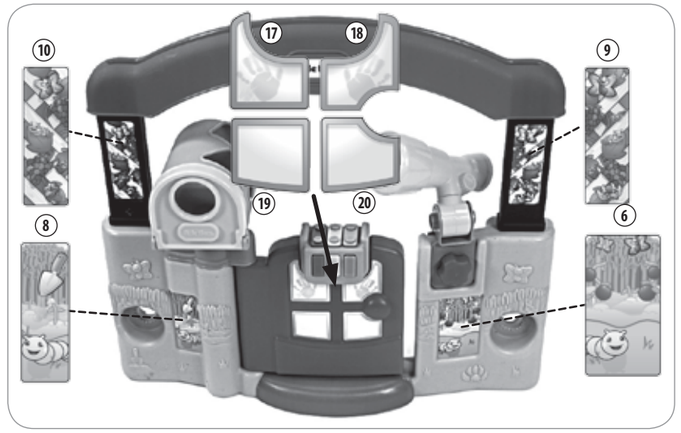

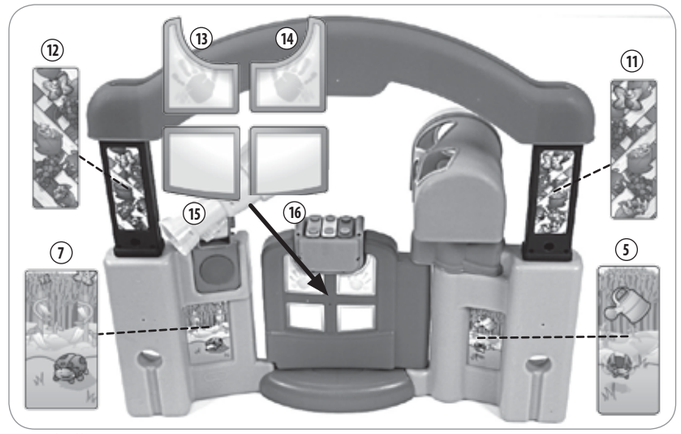

19 Decals must be applied to a clean, dry surface. Wipe clean with a dry rag before application. Remove air from under decals by applying pressure to the decals starting from the center, and work towards edges. NOTE: If decals bubble, prick with a pin to remove the air.

Les décalcomanies doivent être appliquées à une surface propre et sèche. Essuie-les avec un linge sec avant de les poser. Enlève l'air sous la décalcomanie en exerçant une pression sur les décalcomanies à partir du centre vers les bords. REMARQUE : si les décalcomanies font des bulles, perce-les avec une épingle pour faire sortir l'air.

Las pegatinas deberán colocarse sobre una supercie limpia y seca. Limpie la supercie de adhesión con un paño seco antes de colocarlas. Elimine cualquier burbuja de aire que pueda haberse formado debajo de la pegatina presionando con el dedo desde su parte central hacia sus bordes. NOTA: si a pesar de todo, quedan burbujas de aire, pínchelas con un aller para eliminar el aire.

Plak stickers op een schone, droge ondergrond. Veeg het speelgoed schoon met een droge doek voordat u de stickers erop plakt. Duw en strijk vanuit het midden van een sticker naar de randen toe om eventuele luchtbellen te laten ontsnappen. OPMERKING: als er toch luchtbellen ontstaan, prik ze dan door met een speld om de lucht te laten ontsnappen.

Plak stickers op een schone, droge ondergrond. Veeg het speelgoed schoon met een droge doek voordat u de stickers erop plakt. Duw en strijk vanuit het midden van een sticker naar de randen toe om eventuele luchtbellen te laten ontsnappen. OPMERKING: als er toch luchtbellen ontstaan, prik ze dan door met een speld om de lucht te laten ontsnappen.

Plak stickers op een schone, droge ondergrond. Veeg het speelgoed schoon met een droge doek voordat u de stickers erop plakt. Duw en strijk vanuit het midden van een sticker naar de randen toe om eventuele luchtbellen te laten ontsnappen. OPMERKING: als er toch luchtbellen ontstaan, prik ze dan door met een speld om de lucht te laten ontsnappen.

Naklejki należy naklejać na czystą, suchą powierzchnię. Przed przystąpieniem do naklejania naklejek, proszę oczyścić powierzchnię suchą ściereczką. Aby usunąć pęcherzyki powietrza, należy gładzić naklejkę zaczynając od środka ku zewnętrznym krawędziom naklejki. UWAGA: jeżeli pęcherzyk powietrza nie daje się wypchnąć na zewnątrz można przebić naklejkę igłą i uwolnić powietrze.

Final Wall Assembly / Dernier ensemble de paroi / Paso final del ensamblaje de la pared / Abschließender Zusammenbau der Wände / De uiteindelijke montage van de muur / Montaż końcowy ścian



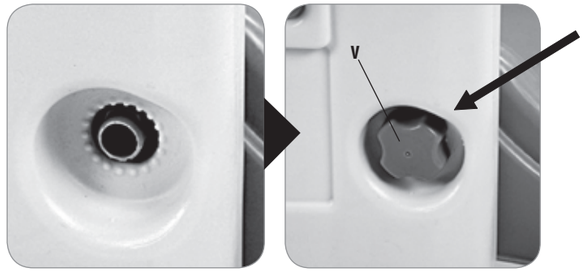

Walls can be set up in a variety of ways. To attach walls, insert threaded rods into openings and secure with wall knobs.

Les parois peuvent être posées de diverses manières. Pour poser les parois, insérer les tiges filetées dans les ouvertures et les retenir à l'aide des boutons de paroi.

Las paredes se pueden instalar de varias formas. Para fijar las paredes, insertes los pasadores de rosca y asegúrelos con los pomos de las puertas.

Die Wände können verschieden aufgestellt werden. Um die Wände aneinander zu befestigen, die Gewindestangen in die Öffnungen stecken und mit dem Wandknöpfen sichern.

De muren kunnen op verschillende manieren geplaatst worden. Om de muren te bevestigen, steekt u de stangen met schroefdraad door de openingen en draait u de muurknoppen vast.

Układ ścian można aranżować na wiele sposobów. Aby połączyć ze sobą ściany należy umieścić gwintowane króćce w otworach i zabezpieczyć nakrętkami montażowymi.

⚠ IMPORTANT: ALL wall knobs (V) MUST be installed. There should not be any exposed threaded rods with or without walls assembled.

⚠ IMPORTANT : TOUS les boutons de paroi (V) DOIVENT être posés. Il ne devrait pas y avoir de tiges filetées exposées et ce, que les parois soient assemblées ou non.

⚠ IMPORTANTE: Se DEBEN instalar TODOS los pomos (V). No debe quedar ningún pasador expuesto, ya estén las paredes montadas o no.

⚠ WICHTIG: ALLE Wandknöpfe (V) MÜSSEN befestigt werden. Es dürfen keine Gewindestangen sichtbar sein, egal ob die Wände zusammengebaut sind oder nicht.

⚠ BELANGRIJK: alle muurknoppen (V) MOETEN worden geplaatst. Er mogen geen schroefdraden blootliggen, met of zonder gemonteerde muren.

⚠ ! WAŻNE: WSZYSTKIE nakrętki montażowe (V) MUSZĄ być zainstalowane. Bez względu na to czy ściany zostały zmontowane czy nie, żaden z gwintowanych króćców nie powinien pozostać niezabezpieczony nakrętką.

Battery installation should be completed by an adult.

Prior to playing, fresh alkaline batteries (not included) must be installed for best performance. To install fresh batteries, an Adult must do the following:

1. Using a Phillips screwdriver (not included) remove the screw and battery compartment cover located underneath the toy.
2. Install two (2) fresh AAA alkaline batteries (not included) making sure the (+) and (-) ends face the proper direction as indicated inside the battery compartment.
3. Replace the compartment cover and tighten the screw.

- Before storing the Activity Garden™, remove the battery to prevent leakage and possible damage to the unit.

Un adulte doit effectuer la pose des piles

Avant d'utiliser le jouet, des piles alcalines neuves (non incluses) doivent être installées pour maximiser la performance. Les piles neuves doivent être installées par un adulte de la manière suivante :

1. Au moyen d'un tournevis Phillips (non inclus) retirer la vis et le couvercle du compartiment à piles situés sous le jouet.
2. Installer deux (2) piles neuves alcalines AAA (non incluses) en veillant à respecter la polarité (+) et (-) comme indiqué à l'intérieur du compartiment à piles.
3. Remettre le couvercle du compartiment à piles et serrer la vis.

- Avant de ranger le Activity Garden™, enlever les piles pour empêcher toute fuite et tout endommagement potentiel du produit.

La instalación de las pilas se debe llevar a a cabo por un adulto.

Antes de usarlo deben instalarse pilas alcalinas nuevas para un mejor rendimiento (no incluidas). Para instalar las pilas nuevas un adulto debe hacer lo siguiente:

1. Quitar el tornillo y la cubierta del compartimiento de las pilas ubicada debajo del juguete con un destornillador Phillips (no incluido).
2. Instalar dos (2) pilas alcalinas AAA nuevas (no incluidas) asegurándose que los extremos (+) y (-) estén orientados correctamente según se indica dentro del compartimiento de las pilas.
3. Volver a colocar la cubierta del compartimiento y ajustar el tornillo.

- Quitar las pilas para evitar fugas y un posible daño de la unidad antes de guardar el Activity Garden™.

De batterijen dienen door een volwassene te worden geplaatst.

Für beste Leistung müssen (nicht enthaltene) volle Alkalibatterien eingelegt werden. Die vollen Batterien müssen von einem Erwachsenen eingelegt werden:

1. Die Schraube der Batteriefachabdeckung auf der Unterseite des Spielgeräts mit einem Kreuzschlitzschraubenzieher (nicht enthalten) entfernen.
2. Zwei (2) volle Alkalibatterien vom Typ AAA (nicht im Lieferumfang enthalten) einlegen. Dabei auf die richtige Ausrichtung der Pole (+) und (-) achten (siehe Abb. im Batteriefach).
3. Die Batteriefachabdeckung wieder anbringen und mit der Schraube befestigen.

- Vor der Lagerung des Activity Garden™ die Batterien entfernen, damit sie nicht auslaufen und das Spielzeug beschädigen können.

Batterijen mogen uitsluitend door een volwassene worden geplaatst.

Plaats voor een optimale werking nieuwe alkalinebatterijen (niet meegeleverd) alvorens het speelgoed in gebruik te nemen. Nieuwe batterijen plaatsen moet door een volwassene en als volgt gebeuren:

1. Verwijder met een kruiskopschroevendraaier (niet meegeleverd) de schroef en het klepje van het batterijvak aan de onderzijde van de vormenstoof.
2. Plaats twee (2) nieuwe AAA-alkalinebatterijen (niet meegeleverd). Zorg dat de (+) en (-) polen in de juiste richting wijzen, zoals aangegeven op de binnenzijde van het batterijvak.
3. Plaats het klepje terug en draai de schroef vast.

- Verwijder de batterijen alvorens de Activity Garden™ op te bergen om lekkage en mogelijke beschadiging te vermijden.

Baterie mogą być wkładane tylko przez osoby dorosłe.

Przed przystąpieniem do zabawy należy zamontować nowe baterie alkaliczne (nieobjęte zestawem) w celu zapewnienia najlepszego działania zabawki. W celu zamontowania nowych baterii osoba dorosła musi wykonać następujące czynności:

Tool Required (not included).
Outil Requis (non comprises).
Herramienta Requeridas (no incluidas).
Werkzeug erforderlich (nicht enthalten).
Benodigd gereedschap (niet inbegrepen).
Niezbędne narzędzia (nie są objęte zestawem).



2 x AAA Batteries
2 piles AAA
2 x Pilas AAA
2 x AAA Batterien
2 x AAA-batterijen
2 baterie AAA

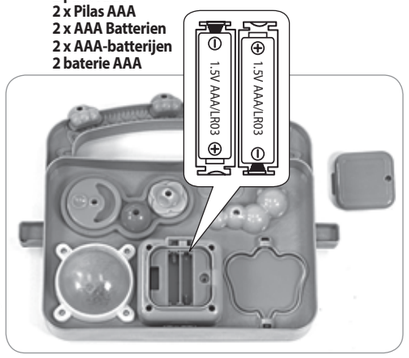

1. Za pomocą śrubokręta krzyżakowego (nieobjęty zestawem) odkręcić śrubę i zdjąć pokrywę przedziału baterii znajdujące się na spodzie zabawki.
2. Włożyć dwa (2) nowe baterie alkaliczne AAA (nieobjęte zestawem), upewniając się, że oznaczenia kierunków biegunów (-) i (+) baterii są zgodne z oznaczeniami znajdującymi się wewnątrz przedziału.
3. Ponownie zamocować pokrywę przedziału na baterie i dokręcić śrubę.

- Przed odłożeniem zabawki Activity Garden™ w celu jej przechowania wyjąć baterie, aby nie dopuścić do wycieku i uszkodzenia zabawki.

CONSUMER SERVICE
TOLL-FREE NUMBER:

United States:
www.littletikes.com
1-800-321-0183 Monday - Friday
The Little Tikes Company
2180 Barlow Road
Hudson, OH 44236
E-mail: littletikes.cares@littletikescare.com

United Kingdom:
www.littletikes.co.uk
Little Tikes
MGA Entertainment (UK) Ltd
50 Presley Way
Crownhill
Milton Keynes MK8 0ES
Bucks, UK
E-mail: Info.LittleTikes@mgae.com

0616-3-M

Printed in China. D.R.©2013 The Little Tikes Company
© The Little Tikes Company, an MGA Entertainment company. LITTLE TIKES® is a trademark of Little Tikes in the U.S. and other countries. All logos, names, characters, likenesses, images, slogans, and packaging appearance are the property of Little Tikes. Please keep this address and packaging for reference since it contains important information. Contents, including specifications and colors, may vary from photos depicted on package. Instructions included. Please remove all packaging including tags, ties & tacking stitches before giving this product to a child.

LIMITED WARRANTY

The Little Tikes Company makes fun, high quality toys. We warrant to the original purchaser that this product is free of defects in materials or workmanship for one year * from the date of purchase (dated sales receipt is required for proof of purchase). At the sole election of The Little Tikes Company, the only remedies available under this warranty will be either replacement of the defective part or replacement of the product. This warranty is valid only if the product has been assembled and maintained per the instructions. This warranty does not cover abuse, accident, cosmetic issues such as fading or scratches from normal wear, or any other cause not arising from defects in material and workmanship. *The warranty period is three (3) months for daycare or commercial purchasers.

U.S.A and Canada: For warranty service or replacement part information, please visit our website at www.littletikes.com, call 1-800-321-0183 or write to: Consumer Service, The Little Tikes Company, 2180 Barlow Road, Hudson OH 44236, U.S.A. Some replacement parts may be available for purchase after warranty expires—contact us for details.
Outside U.S.A and Canada: Contact place of purchase for warranty service. This warranty gives you specific legal rights, and you may also have other rights, which vary from country/state to country/state. Some countries/states do not allow the exclusion or limitation of incidental or consequential damages, so the above limitation or exclusion may not apply to you.

Please keep this manual as it contains important information.

'Let's care for the environment!'
The wheelie bin symbol indicates that the product must not be disposed of with other household waste. Please use designated collection points or recycling facilities when disposing of the item. Do not treat old batteries as household waste. Take them to a designated recycling facility.

Visit our website at www.littletikes.com to register your product and to enter our sweepstakes. (No purchase necessary)

FRANÇAIS

ACTIVITY GARDEN™
Âge: 6 à 36 mois
Prière de conserver le reçu comme preuve d'achat.

⚠ ATTENTION :
UN ADULTE DOIT EFFECTUER L'ASSEMBLAGE.

- Conserver ces instructions à titre de référence.
- Avant l'assemblage du produit, ce paquet contient des petites pièces de matériel qui peuvent présenter un risque d'étouffement, et des bords et des arrondis tranchants. Tenir hors de portée des enfants avant l'assemblage complet.
- Ne jamais placer le produit près d'une fenêtre où les cordons des stores ou des rideaux pourraient étrangler un enfant. Ne jamais placer le produit près de fils de téléphone, d'ordinateur ou d'interphone de surveillance.
- La surveillance par un adulte est recommandée. Ne laisser jamais un enfant sans surveillance.
- Ce produit est destiné à des enfants de 6 mois et plus.

INFORMATIONS SUR LA SÉCURITÉ DES PILES :

- Conserver ces instructions à titre de référence.
- Remplacez par 2 piles alcalines de type "AAA" (LR03) (non comprises). (Des piles rechargeables peuvent être utilisées.)
- La tension d'une batterie rechargeable entièrement chargée est souvent inférieure à celle d'une pile alcaline neuve. Il est donc conseillé d'utiliser des piles alcalines au lieu de batteries rechargeables pour un fonctionnement optimal et une durée de jeu plus longue.
- Installez les piles avec la polarité correcte (+ et -).
- Pour éviter les fuites de piles :

1. Respecter les instructions d'installation des piles relatives au jouet et celles du fabricant de piles.
2. Ne pas mélanger de vieilles et de nouvelles piles.
3. Ne pas mélanger les piles standards (charbon-zinc), alcalines et rechargeables (nickel-cadmium ou nickel-métalhydride). Il ne faut utiliser que des batteries du type recommandé ou équivalentes.
4. Quand le jouet n'est pas utilisé pendant une longue période, enlevez les piles pour éviter une fuite possible et l'endommagement du produit.
5. Si les piles sont mortes ou vides, retirez-les du produit.
6. Mettez les piles vides au rebut en suivant les consignes adéquates ; ne les enterrez pas. Ne jetez pas les piles au feu, car elles peuvent fuir ou exploser.

- S'assurer que le couvercle soit toujours correctement en place sur le dispositif.

- Ne tentez pas de recharger des piles non rechargeables.
- Les batteries rechargeables doivent être retirées du jouet avant d'être rechargées.
- Les batteries rechargeables ne doivent être chargées que par un adulte.
- Ne pas court-circuiter les bornes d'alimentation.

REMARQUE: Si l'unité s'arrête où ne fonctionne pas comme elle le devrait, enlever les piles pendant quelques minutes et les remettre en place. Si le problème persiste, changer les piles.

CONFORMITÉ À LA FCC :

REMARQUE: Cet appareil a été testé et est jugé conforme aux limites des appareils numériques de classe B, conformément à la partie 15 des règles de la FCC. Ces limites sont conçues pour fournir une protection raisonnable contre le brouillage préjudiciable dans une installation résidentielle. Cet appareil produit, utilise et peut émettre une énergie de radiofréquence et, s'il n'est pas installé et utilisé conformément aux directives, peut causer un brouillage préjudiciable aux radiocommunications. Toutefois, il n'y a aucune garantie que le brouillage ne surviendra pas dans une installation particulière. Si cet appareil cause un brouillage préjudiciable à la réception de la radio ou de la télévision; ce qui peut être déterminé en éteignant l'appareil et en le rallumant, l'utilisateur devra essayer de corriger le brouillage par l'une ou l'autre des mesures suivantes :

- Réorienter ou resituer l'antenne de réception.
- Accroître la distance entre le matériel et le récepteur.
- Brancher l'appareil dans une prise sur un circuit autre que celui auquel le récepteur est branché.
- Consulter le détaillant ou un technicien de radio/télévision expérimenté pour obtenir de l'aide.

Cet appareil est conforme à la partie 15 des règles de la FCC. Le fonctionnement est sujet aux deux conditions suivantes : (1) cet appareil ne doit pas causer de brouillage préjudiciable et (2) cet appareil doit accepter tout brouillage reçu, incluant les brouillages qui peuvent causer un mauvais fonctionnement.
Attention : Les modifications non autorisées par le fabricant pourraient annuler l'autorité de l'utilisateur à faire fonctionner cet appareil.
CAN ICES-3 (B)/NMB-3(B).

SERVICE CONSOMMATEURS
www.littletikes.com
Little Tikes
MGA Entertainment Netherlands BV
Téléphone : +31 (0) 172- 758 038
Télécopieur : +31 (0) 172- 758 039
Adresse électronique : klantenservice@mgae.com

Imprimé en Chine.
© The Little Tikes Company, et MGA Entertainment company. LITTLE TIKES®/MD est une marque de commerce de Little Tikes aux États-Unis et dans d'autres pays. Tous les logos, noms, caractères, similitudes, images, slogans et apparence d'emballage sont la propriété de Little Tikes. Merci de conserver cette adresse et cet emballage car ils contiennent des informations importantes. Merci d'enlever l'emballage, y compris les étiquettes, liens et fils cousus, avant de donner ce jouet à un enfant. Le contenu, y compris les spécifications et les couleurs, peut varier des illustrations de l'emballage. Instructions incluses.

GARANTIE

The Little Tikes Company fabrique des jouets amusants de qualité exceptionnelle. Nous garantissons à l'acheteur d'origine que ce produit est exempt de vices de matériau ou de fabrication pendant une année* à compter de sa date d'achat (le reçu d'achat daté est exigé comme preuve d'achat). Au seul gré de The Little Tikes Company, le seul recours offert en vertu de cette garantie sera le remplacement de la pièce défectueuse du produit ou le remplacement du produit. La présente garantie est valable uniquement si le produit a été assemblé et entretenu conformément aux instructions fournies. La présente garantie ne couvre ni les dommages résultant d'une utilisation abusive ou d'un accident, ni l'apparence esthétique telle les décolorations ou les rayures dues à l'usure normale ou à toute autre cause ne relevant pas de vices de matériau ou de fabrication. *La période de garantie est de trois (3) mois pour les services de garderie et les acheteurs commerciaux.
États-Unis et Canada: Pour obtenir des informations sur le service de garantie ou de remplacement des pièces veuillez visiter notre site Web : www.littletikes.com, appeler le 1-800-321-0183 ou écrire à : Consumer Service, The Little Tikes Company, 2180 Barlow Road, Hudson OH 44236, U.S.A. Certaines pièces de rechange peuvent être achetées après l'expiration de la garantie – veuillez nous contacter pour obtenir de plus amples informations.
À l'extérieur des États-Unis et du Canada : Veuillez contacter le magasin où le produit a été acheté pour vous informer sur le service de garantie. La présente garantie vous offre des droits spécifiques reconnus par la loi, mais il se peut que vous ayez d'autres droits qui varient de pays / province à pays / province. Certainspays ou certaines provinces n'autorisent pas l'exclusion ou la limitation pour les dommages consécutifs ou fortuits, par conséquent la limitation ou l'exclusion qui précède peut ne pas s'appliquer à votre cas.

Gardez ce manuel car il renferme des renseignements importants.

« Protégeons notre environnement ! »
Le symbole de poubelle indique que le produit ne doit pas être jeté avec les déchets domestiques. Utilisez les lieux de collecte ou les établissements de recyclage désignés pour mettre cet article au rebut. Ne traitez pas les piles usagées comme un déchet domestique. Apportez-les à un établissement de recyclage désigné.

Visitez www.littletikes.com pour enregistrer votre produit.

ESPAÑOL

ACTIVITY GARDEN™
Edades: 6 a 36 meses
Por favor guarde el recibo de venta como prueba de compra.

⚠ ¡ADVERTENCIA:
ES NECESARIA LA SUPERVISIÓN ADULTA.

- Guarde estas instrucciones para referencia futura.
- Antes de ensamblar los componentes, recuerde que el paquete contiene piezas pequeñas con las que los niños podrían atragantarse. Asimismo, posee bordes afilados y puntas aguzadas. Hasta no terminar de ensamblar todas las piezas, mantenga alejados a los niños.
- Nunca coloque el producto cerca de una ventana donde los cables de las persianas o cortinas pueden llegar a estrangular al niño. Tampoco deben colocar nunca el producto cerca de los cables del teléfono, el ordenador o el monitor para bebés.
- Se requiere la vigilancia de adultos. No deje destendido al niño.
- Este producto está diseñado para que lo usen niños entre 6 meses en adelante solamente.

INFORMACION DE SEGURIDAD DE LA BATERIA:

- Guarde estas instrucciones para referencia futura.
- Reemplace con 2 baterías alcalinas "AAA" (LR03) (no incluidas). (Las baterías recargables pueden susbtituirse.)
- El voltaje de una pila recargable completamente cargada es frecuentemente más bajo que el de una pila alcalina nueva. Por lo tanto se recomienda que se utilicen pilas alcalinas en vez de recargables para un mejor rendimiento y período más largo de juego.
- Instale las pilas con la polaridad correcta (+ y -).
- Para evitar derrame de las baterías:

1. Siga las instrucciones de instalación de los fabricantes del juguete y las baterías.
2. No mezcle baterías nuevas y usadas.
3. No mezcle baterías estandar (zinc-carbono), alcalinas o recargables (níquel-cadmio o níquel-metalhidruro). No mezcle diferentes marcas de baterías. Sólo deben usarse baterías similares o equivalentes a las recomendadas.
4. Quite las pilas si el juguete no se va a utilizar por un período largo de tiempo para evitar posibles fugas y que se dañe la unidad.
5. Retire del producto las pilas descargadas o agotadas.
6. Deshágase de las pilas agotadas de manera adecuada; no las entierre. No las deseche en el fuego ya que pueden producir fugas o explotar.
- Asegúrese que la cubierta está instalada correctamente en la unidad en todo momento.
- No trate de recargar baterías no recargables.
- Las pilas recargables deben quitarse del juguete antes de cargarse.
- Sólo un adulto debe cargar las pilas recargables.
- No se les debe causar un circuito a las terminales de suministro.

NOTA: Si la unidad deja de funcionar o no funciona como debiera, quite las baterías por unos minutos y luego vuelva a colocarlas. Si todavía hubiera problemas instale baterías nuevas.

CONFORMIDAD CON LOS REQUISITOS DE LA FCC:

NOTA: Este equipo ha sido probado y se encontró que cumple con los límites para la Clase B del dispositivo digital, de conformidad con el Apartado 15 del Reglamento FCC. Estos límites son designados para proporcionar una protección razonable contra interferencia dañina en una instalación residencial. Este equipo genera, usa y puede radiar energía de radio frecuencia y, de no ser instalado y empleado de acuerdo a las instrucciones, puede causar interferencia dañina para las comunicaciones de radio. De cualquier forma, no hay garantía de que la interferencia no ocurra en una instalación en particular. Si este equipo causa interferencia dañina a la recepción de radio o televisión, lo cual puede ser determinado apagando y encendiendo el equipo, el usuario es alentado a tratar de corregir la interferencia a través de una o más de las siguientes medidas:

- Reoriente o reubique la antena receptora.
- Aumente la separación entre el equipo y el receptor.
- Conecte el equipo a una salida de circuito diferente a aquella en la que el receptor se encuentre conectado.
- Consulte al vendedor o a un técnico experimentado en radio/televisión para ayuda.

Este dispositivo cumple con el Apartado 15 del Reglamento FCC. La operación está sujeta a las siguientes dos condiciones: (1) Este dispositivo puede no causar interferencia dañina, y (2) este dispositivo debe aceptar cualquier interferencia recibida, incluyendo interferencia que pueda causar un funcionamiento no deseado.
Advertencia: Cambios o modificaciones a esta unidad no aprobados expresamente para su conformidad por la parte responsable, podría invalidar la autoridad del usuario para operar el equipo.
CAN ICES-3 (B)/NMB-3(B).

SERVICIO AL CLIENTE
www.littletikes.com
MGA Entertainment Iberia, S.L.
Avda. Del Juguete s/n
03440 Ibi (Alicante)
Spain
Tel. 902212152

Impreso en China.
© The Little Tikes Company, una compañía de MGA Entertainment. LITTLE TIKES® es una marca registrada de Little Tikes en EE.UU. y otros países. Todos los logotipos, nombres, personajes, representaciones, imágenes, eslóganes y apariencia del embalaje son propiedad de Little Tikes. Conserve esta dirección y embalaje para referencia ya que contiene información importante. El contenido, incluyendo especificaciones y colores, puede ser diferente a las fotos que se muestran en el paquete. Instrucciones incluidas. Antes de darle este producto al niño quítele todo el embalaje, incluyendo etiquetas, amarres y costuras.

GARANTIA

La compañía Little Tikes fabrica juguetes divertidos de alta calidad. Le garantizamos al comprador original que este producto está libre de defectos de material o mano de obra por un año * a partir de la fecha de compra (se requiere el recibo de compra fechado como prueba). Bajo la sola discreción de The Little Tikes Company, los únicos recursos disponibles bajo esta garantía son la sustitución de la pieza defectuosa o el reemplazo del producto. Esta garantía es válida solamente si el producto ha sido montado y mantenido según las instrucciones. Esta garantía no cubre abuso, accidente, aspectos cosméticos tales como el descoloramiento o las rayas como consecuencia de un uso normal, ni ningún otro problema que no surja de defectos de material o mano de obra. *El período de garantía es de tres (3) meses para guarderías o compradores comerciales.
Fuera de EE.UU. y Canadá: Póngase en contacto con el lugar de compra para el servicio de garantía. Esta garantía le otorga derechos legales específicos y es posible también que tenga otros derechos que varían según el país/estado. Algunos países/estados no permiten la exclusión o limitación de daños concomitantes o consecuentes, por lo cual la limitación o exclusión mencionada puede no aplicarse a usted.

Conserve este manual ya que contiene información importante.

¡Cuidemos el medio ambiente!
El símbolo de cubo de basura en ruedas, indica que el producto no debe ser desechado con otros desperdicios domésticos. Por favor use puntos de recolección designados o instalaciones de reciclaje al desechar el artículo. No maneje las pilas usadas como desperdicio doméstico. Llévelas a las instalaciones de reciclaje designadas.

DEUTSCH

ACTIVITY GARDEN™
Alter: 6 - 36 Monate
Bitte den Kassenzettel als Beleg aufbewahren.

⚠ ACHTUNG:
ZUSAMMENBAU DURCH ERWACHSENE ERFORDERLICH.

- Diese Anleitung zur späteren Einsicht aufbewahren!
- Vor der Montage enthält diese Packung Kleinteile: Metallteile, die eine Erstickungsgefahr darstellen und scharfe Kanten und Spitzen haben. Vor dem Zusammenbau von Kindern fernhalten.
- Dieses Produkt nicht in der Nähe eines Fensters aufstellen, wo Schnüre einer Jalousie oder Gardine herabhängen. Strangulationsgefahr! Das Produkt auch nicht in der Nähe von Telefon-, Computer- oder sonstigen Elektrokabeln aufstellen.
- Überwachung durch Erwachdene notwendig. Lasssen Sie Ihr Kind nicht unbeaufsichtigt.
- Dieses Gerät ist für Kinder im Alter von älter als 6 Monate vorgesehen.

SICHERHEITSINFORMATIONEN FÜR DIE BATTERIE:

- Diese Anleitungen zur späteren Einsicht aufbewahren!
- Erfordert 2 "AAA" (LR03) Alkali-Mangan Monozellen Batterien (nicht inklusive). (Batterien können durch aufladbare Akkus ersetzt werden.)
- Die Spannung eines voll aufgeladenen Akkus ist oftmals niedriger als die Spannung einer neuen Alkalibatterie. Deshalb werden Alkalibatterien anstelle von wiederaufladbaren Akkus empfohlen, um bessere Leistung und längere Spielzeit zu gewährleisten.
- Batterien mit der richtigen Polarität einlegen (+ und -).
- Um Undichtigkeit der Batterien zu verhüten:

1. Anleitungen des Spielzeug- und des Batterieherstellers genau befolgen.
2. Niemals alte und neue Batterien gemeinsam einsetzen.
3. Niemals normale (Kohle-Zink), alkaline oder wiederaufladbare (Nickel-Cadmium oder Nickel-Metallhydrid) Batterien mischen. Niemals Batterien unterschiedlicher Marken mischen. Nur Batterien derselben oder einer äquivalenten Art sind empfehlungsgemäß zu benutzen.
4. Wenn das Spielgerät längere Zeit nicht benutzt wird, sollten die Batterien entfernt werden, um mögliches Auslaufen und Beschädigung des Geräts zu verhindern.
5. Leere Batterien aus dem Gerät herausnehmen.
6. Leere Batterien ordnungsgemäß entsorgen, nicht vergraben. Nicht verbrennen, sie könnten auslaufen oder explodieren.

- Sicherstellen, daß der Deckel des Geräts zu allen Zeiten richtig befestigt ist.
- Nicht versuchen, nicht aufladbare Batterien zu laden.
- Wiederaufladbare Akkus müssen aus dem Spielgerät genommen werden, bevor sie geladen werden.
- Das Aufladen der Akkus darf nur von einem Erwachsenen durchgeführt werden.
- Die Netzklemmen dürfen nicht kurzgeschlossen werden

Anmerkung: Sollte das Gerät nicht mehr bzw. nicht richtig funktionieren, nehmen Sie bitte die Batterien heraus und legen Sie sie erst nach ein paar Minuten wieder ein. Tritt das Problem auch weiterhin auf, wechseln Sie bitte die Batterien aus.

EINHALTUNG DER FCC-RICHTLINIEN

HINWEIS: Dieses Spielgerät wurde getestet und hält die gemäß Teil 15 der FCC-Regeln festgelegten Grenzwerte für ein digitales Gerät der Klasse B ein. Diese Grenzwerte dienen dazu, bei Installation im Wohnbereich angemessenen Schutz vor funktechnischen Störungen zu bieten. Dieses Gerät kann Funkwellen erzeugen, verwenden und aussenden. Bei unsachgerechter Installation bzw. falls die Anleitung nicht beachtet wird, kann es zu funktechnischen Störungen von Rundfunkgeräten kommen. Das Ausbleiben von funktechnischen Störungen wird jedoch auf keinen Fall garantiert. Falls dieses Gerät funktechnische Störungen verursacht, die den Radio- oder Fernsehempfang beeinträchtigen (was durch Ein- bzw. Ausschalten des Geräts festgestellt werden kann), wird empfohlen, diese Störungen auf folgende Weise zu beheben:

- Ändern Sie die Ausrichtung oder den Standort der Empfangsantenne.
- Verlängern Sie den Abstand zwischen dem Gerät und dem Empfänger.
- Stecken Sie das Gerät in eine Steckdose, die an einen anderen Stromkreis als der Empfänger angeschlossen ist.
- Wenden Sie sich ggf. an einen Radio- und Fernsehtechniker.

Dieses Gerät hält die gemäß Teil 15 der FCC-Regeln festgelegten Bestimmungen ein. Der Betrieb ist abhängig von zwei Bedingungen: (1) Das Gerät verursacht keine funktechnischen Störungen und (2) es muss empfangene Störungen akzeptieren, einschließlich Störungen, die einen unerwünschten Betrieb zur Folge haben.
Vorsicht: Veränderungen, die nicht vom Hersteller genehmigt sind, können dazu führen, dass die Befugnis zum Betrieb dieses Geräts erlischt.
CAN ICES-3 (B)/NMB-3(B).

KUNDENSERVICE:
www.littletikes.com
Zapf Creation AG
Mönchrödener Str. 13
D-96472 Rödental, Germany
Tel: +49 (0) 9563 7251-0

Gedruckt in China.
© The Little Tikes Company, ein Unternehmen von MGA Entertainment. LITTLE TIKES® ist ein Markenzeichen von Little Tikes in den USA und anderen Ländern. Alle Logos, Namen, Gestalten, Abbilder, Images, Slogans und Verpackungsdesigns sind das Eigentum von Little Tikes. Diese Verpackung bitte für mögliche Rückfragen aufbewahren. Sie enthält wichtige Informationen. Bitte entfernen Sie die Verpackung sowie jegliche Anhänger, Befestigungen und Fäden, bevor das Produkt in die Hände eines Kindes gelangt. Abweichungen des Inhalts in Farbe und Gestaltung gegenüber den Abbildungen auf der Verpackung vorbehalten. Anleitung enthalten.

GARANTIE

The Little Tikes Company stellt lustige, hochwertige Spielsachen her. Wir gewähren dem Erstkäufer vom Zeitpunkt des Erwerbs eine auf ein Jahr * befristete Garantie hinsichtlich Materialien und Verarbeitung (Kaufbeleg mit Datum ist erforderlich). Nach der alleinigen Entscheidung von The Little Tikes Company sind die einzigen möglichen Maßnahmen, die unter die Garantie fallen entweder der Ersatz des defekten Teils des Produkts oder das Ersetzen des Produkts. Garantieanspruch besteht nur, wenn das Produkt den Anweisungen entsprechend zusammengebaut und gewartet wurde. Die Garantie erstreckt sich nicht auf Missbrauch, Unfall, Schönheitsfehler wie Verblassen oder Kratzer durch normale Abnutzung oder alle anderen Ursachen, die sich nicht aus Material- oder Verarbeitungsfehlern ergeben. *Die Garantiefrist beträgt drei (3) Monate für Kindertagesstätten oder kommerzielle Käufer.
Außerhalb der U.S.A und Kanadas: Kontaktieren Sie bei Garantieansprüchen die Verkaufsstelle. Diese Garantie gibt Ihnen spezifische gesetzliche Rechte. Sie mögen noch weitere Rechte haben, die von Land/Staat zu Land/Staat unterschiedlich sind. Einige Länder/Staaten gestatten nicht den Ausschluss von beiläufig entstandenen oder Folgeschäden, so dass die obigen Einschränkungen auf Sie möglicherweise nicht zutreffen.

Bitte bewahren Sie diese Anleitung auf, sie enthält wichtige Informationen.

Umweltschutz ist wichtig!
Dieses Symbol weist darauf hin, dass dieses Produkt nicht dem Restmüll zugeführt werden darf. Bitte achten Sie auf umweltgerechte Entsorgung. Leere Batterien dürfen nicht dem Restmüll zugeführt werden. Stattdessen müssen Sie umweltgerecht entsorgt werden.

NEDERLANDS

ACTIVITY GARDEN™
Leeftijd: 6 - 36 maanden
Bewaar a.u.b. uw kassabon als bewijs van aankoop.

⚠ WAARSCHUWING:
IN ELKAAR TE ZETTEN DOOR EEN VOLWASSENE.

- Bewaar deze handleiding voor referentie.
- Vóór montage bevat het pakket kleine onderdelen: bevestigingsmiddelen die verstikkingsgevaar opleveren en die scherpe randen en punten kunnen hebben. Buiten bereik van kinderen houden totdat de montage is voltooid.
- Plaats dit product nooit in de buurt van een raam. Een kind zou verstrikt kunnen raken in de touwtjes van jaloezieën of gordijnen. Plaats dit product ook nooit in de buurt van telefoon-, computer-, of babyfoonsnoeren.
- Toezicht van een volwassene is vereist. Laat het kind niet onbewaakt achter.
- Dit product is bedoeld voor gebruik door kinderen in de leeftijd van tot ouder dan 6 maanden.

VEILIGHEIDSINFORMATIE VOOR BATTERIJEN:

- Bewaar deze handleiding voor referentie.
- Gebruikt 2 "AAA" (LR03) alkalibatterijen (niet inbegrepen). (Substitutie van oplaadbare batterijen is mogelijk.)
- De spanning van een volledig opgeladen, oplaadbare batterij is vaak lager dan die van een nieuwe alkalinebatterij. Voor betere prestaties en langer spelen is het dus raadzaam om alkalinebatterijen te gebruiken in plaats van oplaadbare batterijen.
- Let bij het aanbrengen van de batterijen op de juiste polariteit (+ en -).
- Om lekkage van batterijen te voorkomen:

1. Volg de aanwijzigingen van de fabrikant van het speelgoed en van de batterij op bij de installatie van de batterij.
2. Gebruik geen oude en nieuwe batterijen door elkaar.
3. Gebruik geen gewone (koolstof-zink), alkali- en oplaadbare batterijen (nikkelcadmium of nikkelmetaalhydride) door elkaar. Gebruik geen batterijen van verschillend fabrikaat door elkaar. Alleen aanbevolen of equivalente batterijen mogen worden gebruikt.
4. Wanneer het speelgoed lang niet wordt gebruikt, verwijdert u de batterijen om mogelijke lekkage en schade aan het speelgoed te voorkomen.
5. Haal lege of uitgeputte batterijen uit het product.
6. Voer een lege batterij volgenss voorschrift af; niet begraven. Gooi batterijen niet in het vuur aangezien ze kunnen lekken of ontploffen.

- Zorg ervoor dat het deksel altijd goed is gemonteerd.
- Probeer niet-oplaadbare batterijen niet op te laden.
- Verwijder oplaadbare batterijen uit het speelgoed voordat u ze oplaadt.
- Oplaadbare batterijen mogen uitsluitend door een volwassene worden opgeladen.
- Zorg ervoor dat geen kortsluiting optreedt tussen de voedingsklemmen.

OPMERKING: Als het apparaat stopt met werken of niet goed meer werkt, verwijder de batterijen gedurende enkele minuten en breng ze weer aan. Als het probleem aanhoudt, dient u nieuwe batterijen te installeren.

FCC NALEVING:

OPMERKING: dit product is getest en voldoet aan de voorschriften voor een digitaal apparaat van klasse B, overeenkomstig Deel 15 van de FCC-regels. Deze voorschriften zijn opgesteld om een redelijke bescherming te bieden tegen schadelijke storing bij gebruik binnenshuis. Dit product genereert en gebruikt radiofrequentie-energie, of kan deze uitstralen. Als het product niet volgens de instructies wordt geïnstalleerd en gebruikt, kan het schadelijke storingen voor radiocommunicaties veroorzaken. Er kan echter geen garantie worden gegeven dat bepaalde installaties storingsvrij zullen functioneren. Als het product wel storing veroorzaakt in radio- of televisieontvangst (wat u kunt vaststellen door het apparaat uit en aan te zetten) raden wij de gebruiker aan de storing proberen op te heffen door een of meer van de onderstaande maatregelen:

- Richt ontvangstantenne op een andere manier of plaats deze ergens anders.
- Vergroot de afstand tussen het product en de radio of televisie.
- Sluit het apparaat aan op een stopcontact van een andere groep dan de groep waarop de radio of televisie is aangesloten.
- Vraag advies aan de verkoper of aan een ervaren radio-/televisietechnicus.

Dit product is in overeenstemming met Deel 15 van de FCC-regels. Voor het gebruik moet worden voldaan aan twee voorwaarden: (1) dit product mag geen schadelijke interferentie veroorzaken, en (2) dit product moet elke ontvangen interferentie aanvaarden, met inbegrip van interferentie die de werking negatief zou kunnen beïnvloeden.
Let op: wijzigingen die niet zijn goedgekeurd door de fabrikant kunnen ertoe leiden dat de gebruiker het recht verspeelt om dit product te mogen gebruiken.
CAN ICES-3 (B)/NMB-3(B).

CONSUMENTEN SERVICE
www.littletikes.nl
Little Tikes
MGA Entertainment (Netherlands) B.V./Belgium BVBA
Klipperaak 201, 2411 ND Bodegraven, NL
Telefoon: +31 (0) 172- 758 038
Fax: +31 (0) 172- 758 039
E-mail: klantenservice@mgae.com

Gedrukt in China.
© The Little Tikes Company, onderdeel van MGA Entertainment. LITTLE TIKES® is een handelsmerk van Little Tikes in de V.S. en andere landen. Alle logo's, namen, symbolen, gelijkenissen, afbeeldingen, slogans en verpakkingsvormen zijn het eigendom van Little Tikes. Het adres en de verpakking bevatten belangrijke informatie, bewaar beide dus goed. Verwijder al het verpakkingsmateriaal, inclusief labels, touwtjes en nietjes voordat u dit product aan een kind geeft. De inhoud, met inbegrip van de specificaties en kleuren, kan afwijken van de foto's die op de verpakking zijn afgebeeld. Inclusief gebruiksaanwijzing.

GARANTIE

The Little Tikes Company vervaardigt leuk speelgoed van hoge kwaliteit. Wij garanderen de oorspronkelijke koper dat dit product gedurende één jaar* vanaf de datum van aankoop vrij zal zijn van materiaal- en productiefouten (gedateerde verkoopbon is vereist als bewijs van aankoop). Onder deze garantie valt enkel de vervanging van het defecte onderdeel of een vervanging van het product, dit naar eigen inzicht te bepalen door The Little Tikes Company. Deze garantie is alleen geldig als het product is gemonteerd en onderhouden volgens de instructies. Deze garantie omvat geen misbruik, ongevallen, cosmetische kwesties zoals verkleuring of krassen als gevolg van normale slijtage, of enige andere oorzaak dan materiaal- en productiefouten. *De garantieperiode bedraagt drie (3) maanden voor kinderdagverblijven of zakelijke klanten.
Buiten de Verenigde Staten en Canada: Neem contact op met uw verkoper voor meer informatie over de garantieservice. Deze garantie biedt u specifieke wettelijke rechten. Bovendien hebt u mogelijk nog andere rechten. Deze kunnen echter van land tot land of van staat tot staat verschillen. In sommige landen en staten is uitsluiting of beperking van incidentele of gevolgschade niet toegestaan, dus is de bovenstaande beperking of uitsluiting mogelijk niet op u van toepassing.

Bewaar deze handleiding goed, er staat belangrijke informatie in.

Zorg voor het milieu!
Het kliko-pictogram betekent dat dit product niet bij het gewone huis-, tuin- en keukenafval mag worden gezet. Geef het product af bij een chemokar of breng het naar een KCA-inzamelpunt. Gooi lege batterijen niet weg samen met het gewone huis-, tuin- en keukenafval. Breng ze naar een chemokar of een inzamelpunt voor klein chemisch afval.

POLSKI

ACTIVITY GARDEN™
Wiek: 6 - 36 miesięcy
Prosimy zachować paragon jako dowód zakupu.

⚠ OSTRZEŻENIE:
KONIECZNY JEST MONTA PRZEZ OSOBY DOROSŁE.

- Prosimy zachować tę instrukcję na wypadek ewentualnych wątpliwości.
- Niezmontowana zabawka zawiera małe części i materiały, które stwarzają niebezpieczeństwo połknięcia lub zranienia ostrymi krawędziami i narożnikami. Chronić przed dziećmi, zanim zabawka nie zostanie złożona.
- Nigdy nie ustawiać produktu w pobliżu okna, przy którym sznurki z żaluzji, rolet lub zasłon mogą doprowadzić do zadzierzgnięcia dziecka. Ponadto nie ustawiać produktu w pobliżu przewodów telefonicznych, komputerowych ani elektronicznej niani.
- Zabawa powinna odbywać się pod opieką osób dorosłych. Nie należy pozostawiać dzieci bez takiej opieki.
- Przyrząd jest przeznaczony do zabawy dla dzieci w wieku powyżej 6 miesięcy.

OSTRZEŻENIA ZWIĄZANE Z BATERIAMI

- Zachować instrukcję montażu ponieważ zawiera ważne informacje.
- Wymaga 2 baterii alkalicznych „AAA" (LR03) (brak w zestawie).
- Napięcie całkowicie naładowanego akumulatora jest często mniejsze, niż w nowej baterii alkalicznej. Dlatego, aby zapewnić jak najlepszą wydajność i dłuższy czas zabawy, zaleca się stosowanie baterii alkalicznych zamiast akumulatorów.
- Podczas wkładania baterii należy zachować właściwą biegunowość (+ i -).
- Aby uniknąć wycieku baterii:

1. Aby wymienić baterie należy odkręcić pokrywkę osłaniającą baterie.
2. Nie wolno mieszać ze sobą starych i nowych baterii.
3. Nie wolno mieszać ze sobą standardowych baterii (karbonowo-cynkowych), alkalicznych i akumulatorów (niklowo – kadmowych lub niklowo - wodorowych). Należy używać jedynie baterii zalecanego typu lub równoważnych.
4. Jeśli zabawka nie jest używana przez dłuższy okres czasu, należy wyjąć baterie, aby zapobiec ich ewentualnemu wyciekowi i uszkodzeniu urządzenia.
5. Zużyte lub wyczerpane baterie należy wyjąć z produktu.
6. Zużyte baterie należy odpowiednio zutylizować; nie zakopywać. Baterii nie wolno wrzucać do ognia, ponieważ mogą wyciec lub eksplodować.

- Nie należy mieszać ze sobą 2 różnych typów baterii lub nowych i używanych baterii.
- Nie wolno ładować baterii jednorazowych.
- Przed ładowaniem akumulatorów, należy wyjąć je z zabawki.
- Akumulatory mogą być ładowane tylko przez osoby dorosłe.
- Nie wolno zwierać zacisków zasilania.

UWAGA: Jeżeli urządzenie przestanie działać lub nie działa tak, jak powinno, wyjmij baterie na kilka minut a następnie ponownie umieść je w urządzeniu. Jeżeli problem wciąż występuje, wymień baterie na nowe.

ZGODNOŚĆ Z PRZEPISAMI FCC

UWAGA! Niniejszy sprzęt został przetestowany i uznany za zgodny z wartościami granicznymi przewidzianymi dla urządzeń cyfrowych Klasy B zgodnie z 15 rozdziałem przepisów FCC. Wartości graniczne zostały obliczone w celu zapewnienia racjonalnej ochrony przed szkodliwymi zakłóceniami w przypadku montażu w mieszkaniach. Niniejszy sprzęt generuje, wykorzystuje oraz może emitować energię fal radiowych. W związku z powyższym, jego nieprawidłowy montaż oraz korzystanie niezgodne z instrukcjami może prowadzić do powstania zakłóceń w komunikacji radiowej. Jednakże nie ma gwarancji, że zakłócenia nie wystąpią w przypadku konkretnego montażu. Jeśli sprzęt ten przyczynia się do powstawania zakłóceń związanych z prawidłowym odbiorem sygnału radiowego i telewizyjnego, co można zweryfikować poprzez wyłączenie i ponowne włączenie urządzenia, użytkownik może spróbować usunąć zakłócenia za pomocą jednego lub kilku poniższych rozwiązań:

- Zmienić położenie ustawienia lub miejsce montażu anteny odbiorczej.
- Zwiększyć odległość pomiędzy sprzętem a odbiornikiem.
- Podłączyć sprzęt do gniazdka innego obwodu elektrycznego niż tego, do którego jest podłączony odbiornik.
- Skonsultować się ze sprzedawcą lub doświadczonym serwisantem sprzętu radiowo-telewizyjnego.

Niniejsze urządzenie spełnia wymagania rozdziału 15 przepisów FCC. Obsługa sprzętu jest dozwolona tylko w przypadku spełnienia poniższych dwóch warunków: (1) Urządzenie to nie może powodować szkodliwych zakłóceń oraz (2) urządzenie to musi tolerować jakiekolwiek odbierane zakłócenia, również zakłócenia mogące przyczyniać się do niepożądanego działania.
Uwaga! Wprowadzenie modyfikacji niezatwierdzonych przez producenta może prowadzić do unieważnienia uprawnień użytkownika do obsługi tego urządzenia.
CAN ICES-3 (B)/NMB-3(B).

OBSŁUGA KLIENTA
www.littletikes.pl
MGA Entertainment Poland Sp z o.o.
ul. Grottgera 15a
76-200 Słupsk
Polska
tel. + 48 59 847 4417
fax + 48 59 847 4446

Wydrukowano w Chinach.
© The Little Tikes Company należy do koncernu MGA Entertainment. LITTLE TIKES® jest znakiem towarowym Little Tikes w Stanach Zjednoczonych i innych krajach. Wszystkie logo, nazwy, znaki, wizerunki, obrazy, hasła i wygląd opakowań są własnością firmy Little Tikes. Adres i opakowanie należy zachować do konsultacji, ponieważ zawiera ważne informacje. Zawartość, w tym specyfikacja i kolory, mogą się różnić od zdjęć umieszczonych na opakowaniu. Instrukcja dołączona. Przed przekazaniem tego produktu dziecku należy usunąć całe opakowanie, w tym etykiety, taśmy i zszywki.

GWARANCJA

Firma Little Tikes produkuje wesołe zabawki wysokiej jakości. Kupujący otrzymuje od nas gwarancję, że nasz produkt jest wolny od wad w materiałach lub wykonaniu przez okres jednego roku* od daty zakupu (jako dowód zakupu wymagany jest paragon opatrzony datą). Zależnie od decyzji Spółki Little Tikes, rozszenie gwarancyjne zostanie zaspokojone albo poprzez wymianę wadliwego elementu produktu albo wymianę całego produktu. Niniejsza gwarancja ma zastosowanie wyłącznie,y jeśli produkt został zmontowany i jest konserwowany zgodnie z instrukcją. Gwarancja ta nie obejmuje przypadków niewłaściwego użycia, nieszczęśliwych wypadków, kwestii kosmetycznych takich jak utrata intensywności koloru czy zadrapania powstałe w wyniku normalnego użytkowania, ani też jakichkolwiek innych powodów nie wynikających z wad w materiałach lub wykonaniu.
U.S.A i Kanada: Aby uzyskać pomoc w sprawie gwarancji, odwiedź stronę internetową www.littletikes.com, zadzwoń pod numer 1-800-321-0183 lub napisz na adres: Consumer Service, The Little Tikes Company, 2180 Barlow Road, Hudson OH 44236, U.S.A. Niektóre części wymienne są dostępne również po upłynięciu gwarancji; w tej sprawie prosimy o kontakt z nami.
Poza granicami U.S.A i Kanady: Aby uzyskać pomoc w sprawie gwarancji, należy skontaktować się ze sprzedawcą. Gwarancja ta przyznaje konsumentowi określone prawa, lecz nie ogranicza innych praw wynikających z obowiązujących przepisów prawnych, jakie mogą mu przysługiwać. W niektórych przypadkach niemożliwe będzie wyłącznie odpowiedzialności za uszkodzenia przypadkowe, a więc powyższe ograniczenia nie będą miały zastosowania.

Prosimy zachować niniejszą instrukcję obsługi – zawiera ona ważne informacje.

„Dbajmy o środowisko!"
Przekreślony symbol kosza na kółkach oznacza, że produktu nie można wyrzucać wraz z innymi odpadami domowymi. Produkt należy składować w odpowiednich punktach lub centrach przetwarzania odpadów. Nie wyrzucaj starych baterii z domowymi odpadami. Składuj je w przeznaczonych do tego punktach recyklingu.

0616-3-M