littletikes.com

- Catalogue des produits
- Nouveaux jouets
- Service clientèle
- Pièces de rechange
- Concours publicitaire
- Rejoignez notre club
- Catálogo de productos
- Juguetes nuevos
- Servicio al cliente
- Piezas de repuesto
- Sorteos
- Unase a nuestro club
- Product catalog
- New toys
- Customer service
- Replacement parts
- Sweepstakes
- Join our club

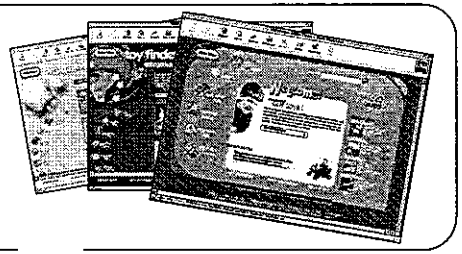

402K

62402K100-2/07

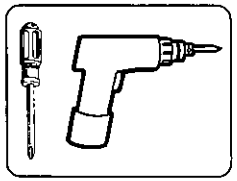

S - 39

T - 9

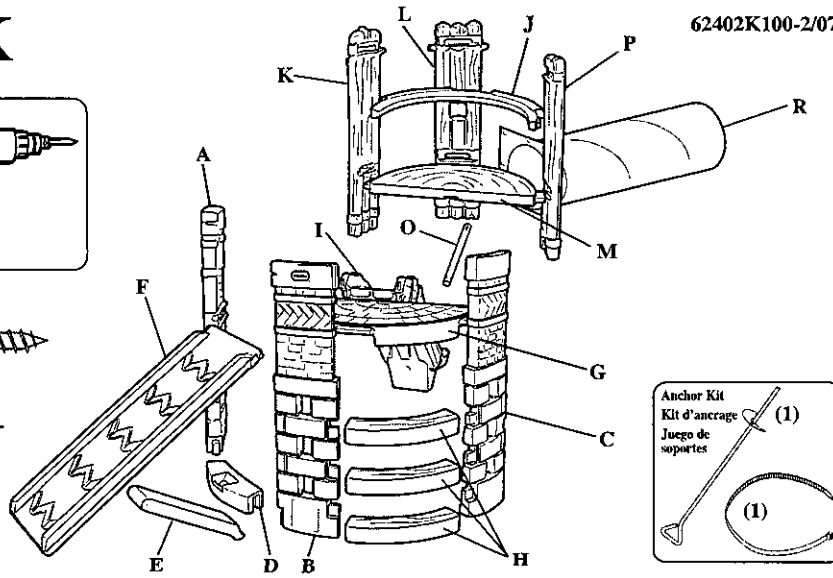

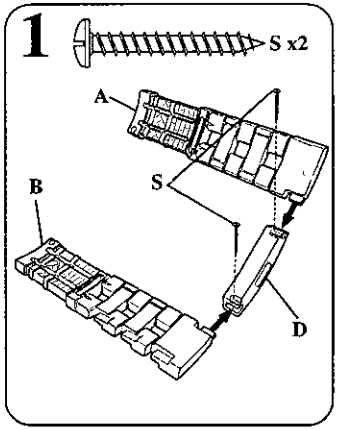

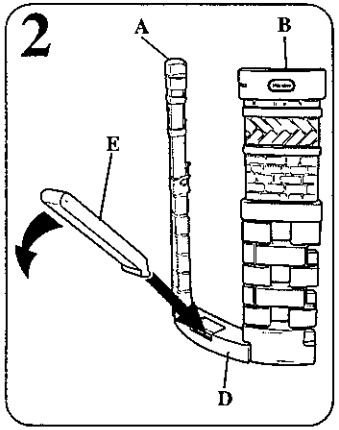

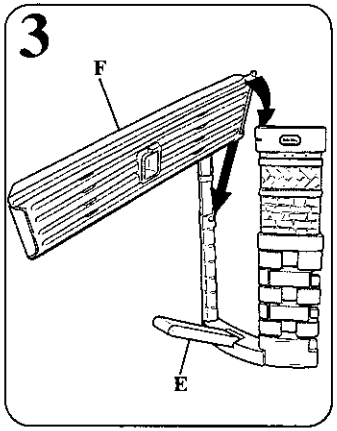

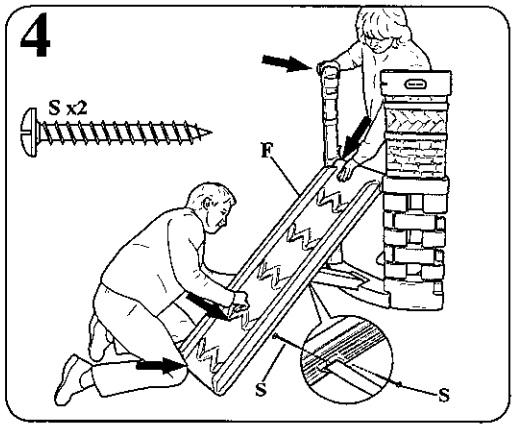

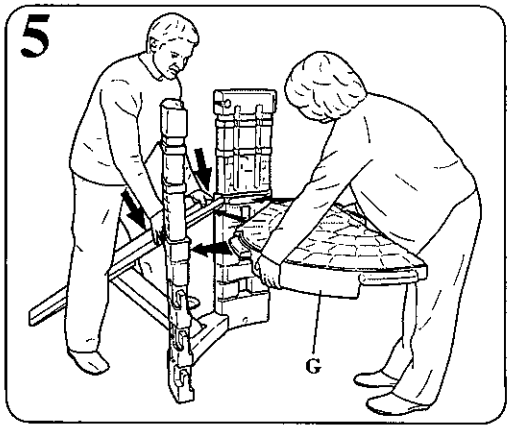

ENGLISH

SEEK & EXPLORE™ CLIMBER
Ages: 2 years and up
Please save sales receipt for proof of purchase.

ADULT ASSEMBLY REQUIRED.
Two adults are required for assembly.

⚠ WARNING:
- Keep these instructions for future reference.
- Prior to assembly, this package contains small parts: hardware which is a choking hazard and may contain sharp edges and sharp points. Keep away from children until assembled.
- Falls onto hard surfaces could result in head or other serious injuries. Never place on concrete, asphalt, wood, packed earth or other hard surfaces. Carpet over hard floors may not prevent injury. Always use protective surfacing on the ground under and surrounding the playground equipment according to the enclosed "Consumer Information Sheet for Playground Surfacing Materials." Maximum fall height protection up to 5 feet (1.5m) required.
- Keep away from fire.
- Adult supervision required. Do not leave children unattended.
- This product is intended for use by children ages 2 years & up.
- Maximum weight per child: 60 lbs. (27 kg). Limit 3 children.
- Shoes must be worn at all times.
- This product is intended for outdoor domestic family use only.
- Tunnel not intended to hold weight or to be climbed on.

CAUTION:
- Observing the following statements and warnings reduces the likelihood of serious or fatal injury.
- Place this product on level ground, at least 6' (2 m) away from any object. Objects to be avoided include, but are not limited to, fences, buildings, garages, houses, overhead branches, laundry lines or electrical wires.
- It is recommended that the orientation of the assembled product be such that direct sunlight is minimized on surfaces intended for standing or sitting.
- Instruct children on proper use of this product, only after properly placed, and not in a manner other than intended.
- Do not allow children to climb on product when product is wet.
- Instruct children not to attach items to the product that are not specifically designed for use with the product such as, but not limited to, jump ropes, clotheslines, pet leashes, cables and chains, as they may cause a strangulation hazard.
- Dress children appropriately: avoid loose-fitting clothing such as ponchos, scarves, etc. that are potentially hazardous while using this equipment.

ANCHOR KIT
⚠ WARNING:
Failure to follow these warnings could result in serious injury.
- Inspect product at regular intervals for wear or loose hardware. Remove from service if any abnormal conditions such as cracks or breaks exist. Failure to perform periodic checks could cause the anchored product to overturn or cause a fall.
- Anchor must be used on level ground.
- Anchor must be installed entirely below ground level to prevent children from tripping.

1. Dig hole wider at bottom so anchors can be placed directly underneath the anchor hole in the product (as shown).
2. Loop cable tie through anchor hole in location shown in step 18.
3. Fasten cable tie so that the wire is tight.
4. Fill in all hole with dirt and make sure anchor are completely covered.

MAINTENANCE
- Check all hardware twice monthly during the usage period and tighten as required. It is particularly important that this procedure be followed at the beginning of each season. If these checks are not carried out, the toy could overturn or otherwise become a hazard. Replacement should be made in accordance with the manufacturer's instructions.
- Take this product indoors or do not use outdoors when temperatures fall below 0°F (-18°C).

DISPOSAL
- Disassemble and dispose of equipment in such a manner that no hazardous conditions, such as but not limited to, small parts and sharp edges, exist at the time equipment is discarded.

CONSUMER SERVICE TOLL-FREE NUMBER:
United States:
www.littletikes.com
1-800-321-0183

Monday - Friday
The Little Tikes Company
PO Box 2277
2180 Barlow Road
Hudson, Ohio 44236-0877

United Kingdom:
www.littletikesco.uk.com
Little Tikes
MGA Entertainment
21 Chestnut House, Blenheim Park
Medicott Close, Oakley Hay,
Corby, Northants, NN18 9NF
Monday - Friday 08:30 - 16:45
Tel: + 44 1604 875500
Fax: + 44 1604 875501
Helpline: 0800 521 558

CE

Printed in U.S.A. D.R.©2007 The Little Tikes Company

LIMITED WARRANTY
The Little Tikes Company makes fun, high quality toys. We warrant to the original purchaser that this product is free of defects in materials or workmanship for one year * from the date of purchase (dated sales receipt is required for proof of purchase). At the sole election of The Little Tikes Company, the only remedies available under this warranty will be either replacement of the defective part of the product or refund the purchase price of the product. This warranty is valid only if the product has been assembled and maintained per the instructions. This warranty does not cover abuse, accident, cosmetic issues such as fading or scratches from normal wear, or any other cause not arising from defects in material and workmanship.

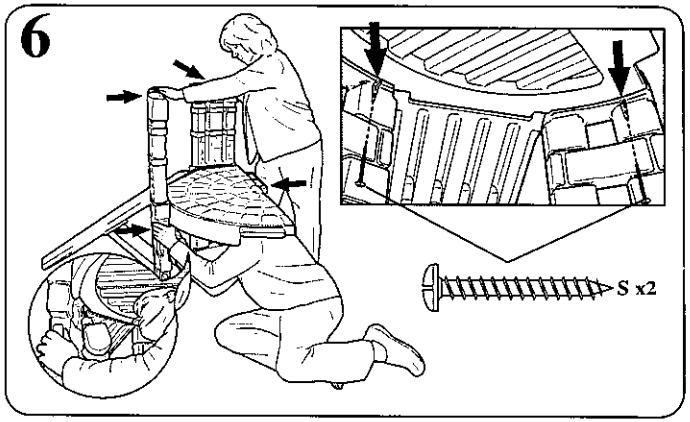


7
C
B
H
S x7

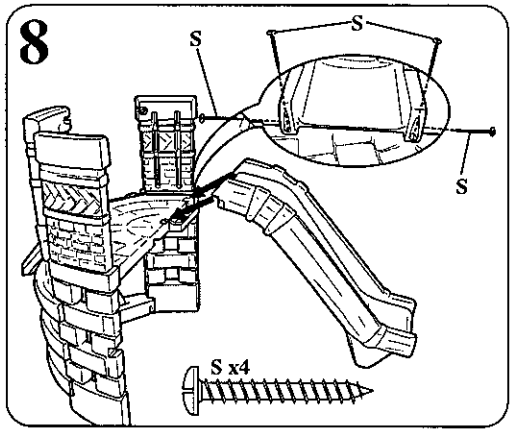
8
S
S
S
S x4

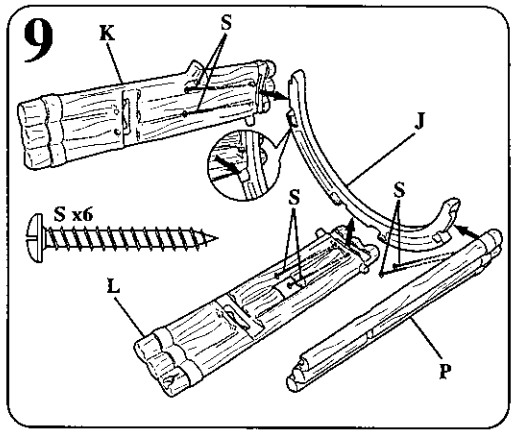
9
K
S
J
S
S
S x6
L
P

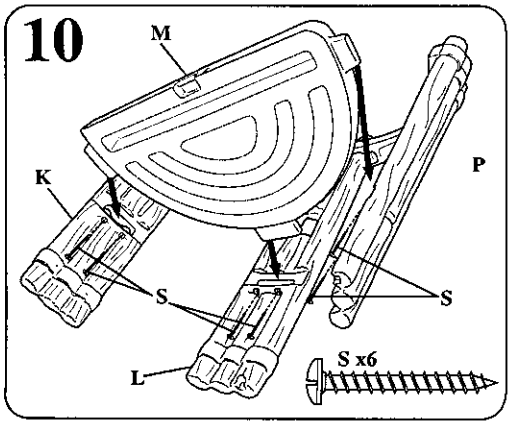
10
M
K
P
S
S
L
S x6

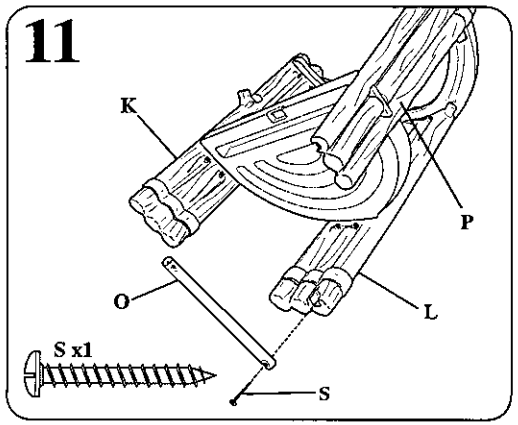
11
K
P
O
L
S x1
S

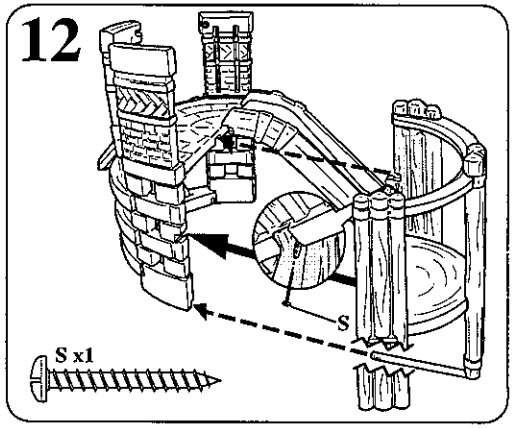
12
S
S x1

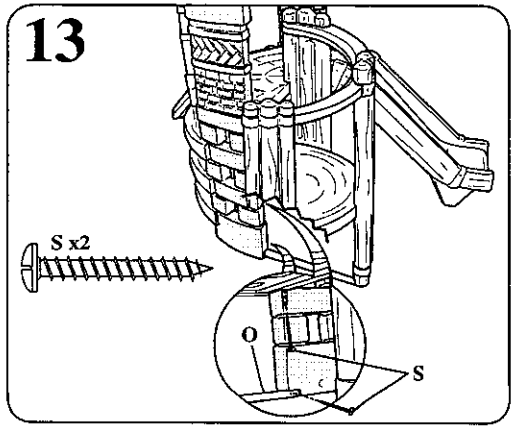
13
S x2
O
S

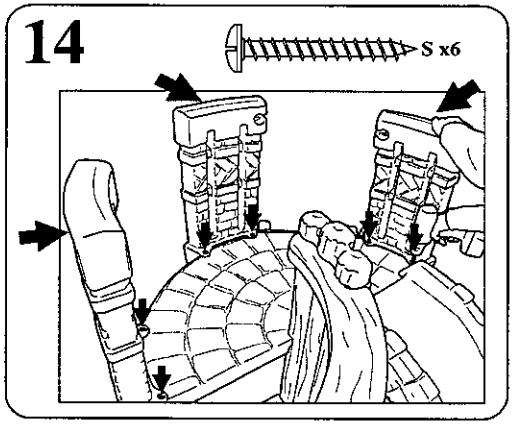
14
S x6

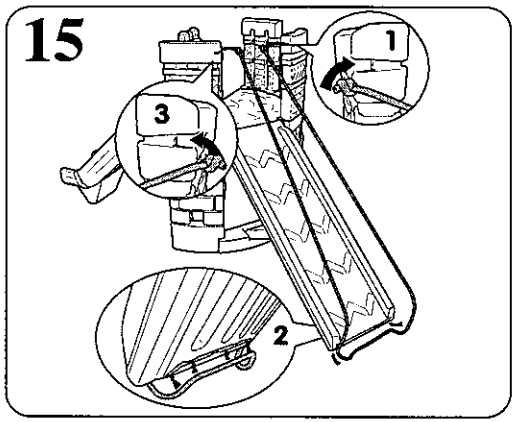
15
1
3
2

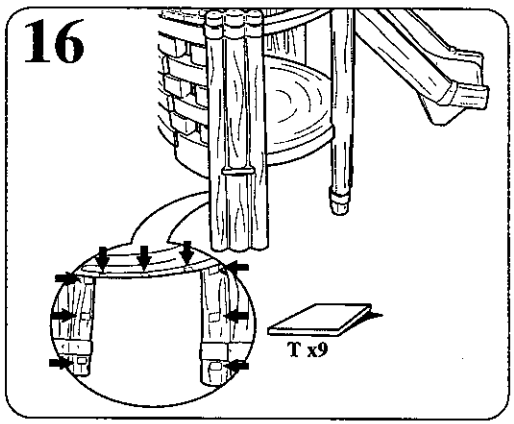
16
T x9

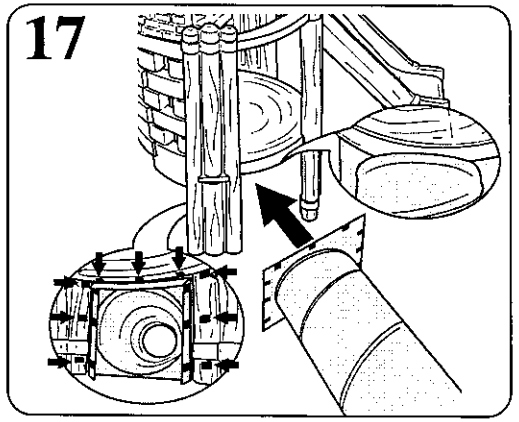
17

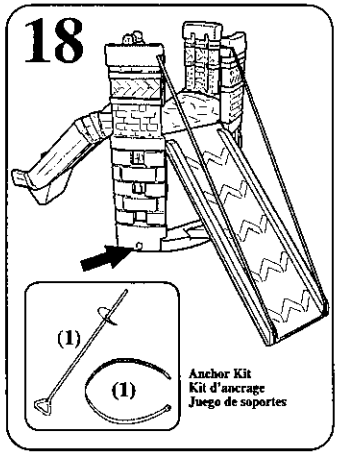

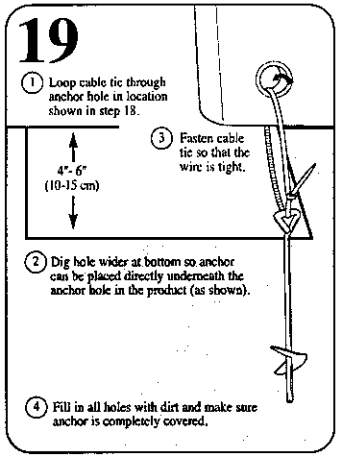

U.S.A and Canada: For warranty service or replacement part information, please visit our website at www.littletikes.com, call 1-800-321-0183 or write to: Consumer Service, The Little Tikes Company, 2180 Barlow Road, Hudson OH 44236, U.S.A. Some replacement parts may be available for purchase after warranty expires—contact us for details.
Outside U.S.A and Canada: Contact place of purchase for warranty service.
This warranty gives you specific legal rights, and you may also have other rights, which vary from country/state to country/state. Some countries/states do not allow the exclusion or limitation of incidental or consequential damages, so the above limitation or exclusion may not apply to you.
*The warranty period is three (3) months for daycare or commercial purchasers.

FRANÇAIS

MAISON D'ESCALADE
Age : 2 ans et plus
Prière de conserver le reçu comme preuve d'achat.

MONTAGE PAR UN ADULTE REQUIS
Le montage nécessite 2 personnes.

⚠ ATTENTION :
- Conserver ces instructions à titre de référence.
- Avant l'assemblage du produit, ce paquet contient des petites pièces de matériel qui peuvent présenter un risque d'étouffement, et des bords et des arrondis tranchants. Tenir hors de portée des enfants avant l'assemblage complet.
- Attention ! Tenir loin du feu.
- Les chutes sur des surfaces dures peuvent provoquer des blessures à la tête ou d'autres blessures graves. Ne jamais installer l'appareillage sur du ciment, de l'asphalte, de la terre compactée, du bois ou d'autres surfaces dures. De la moquette sur des sols durs n'empêche pas les accidents. Utiliser toujours un revêtement protecteur sur le sol, sous et autour du matériel du terrain de jeux tel que l'indique "la fiche d'information du consommateur sur les matériaux de revêtement de terrain de jeux. Hauteur maximale de protection contre les chutes requise jusqu'à 1.5 mètre (5 pieds).
- La surveillance par un adulte est recommandée. Ne laisser jamais un enfant sans surveillance.
- Ce produit n'a pas été conçu pour les enfants de 2 ans et plus.
- Poids maximum par enfant : 27 kg. Limité à 3 enfants.
- Les enfants doivent porter des chaussures.
- Ce produit n'est conçu que pour une utilisation domestique et familiale, à l'extérieur.
- La construction du tunnel ne permet pas de mettre du poids ou de grimper dessus.

ATTENTION :
- L'observation des règles et des précautions suivantes diminue les risques d'accidents graves ou mortels.
- Installez ce produit sur un sol nivelé, à une distance d'au moins 2 m (6') de tout objet. Les objets à éviter mais sans s'y limiter sont les barrières, les bâtiments, les garages, les maisons, les branches pendantes, les cordes à linge ou les fils électriques.
- Nous vous recommandons d'orienter le produit assemblé de manière à minimiser l'exposition au soleil des surfaces conçues pour se tenir debout ou s'asseoir.
- Apprendre aux enfants comment utiliser cet appareillage de manière appropriée, seulement après avoir correctement effectué le montage et l'installation. Et non pas d'une manière qui ne correspondrait pas à la fonction de l'appareillage.
- Ne pas laisser les enfants grimper sur l'appareillage lorsque ce dernier est mouillé.
- Apprendre aux enfants à ne pas attacher d'objets sur le portique d'escalade, et qui ne sont pas conçus spécialement pour être utilisés avec l'appareillage, tels que maïs sans s'y limiter, les cordes à sauter, les cordes à linge, les laisses d'animaux, les câbles et les chaînes, car ces objets peuvent présenter un danger d'étranglement.
- Habillez les enfants avec des vêtements appropriés : évitez les vêtements amples comme les ponchos, les écharpes, etc. qui présentent un danger potentiel pendant l'utilisation de l'équipement.

KIT D'ANCRAGE
⚠ AVERTISSEMENT ! :
Le non-respect des avertissements peut entraîner des blessures graves.
- Inspecter le produit régulièrement afin de détecter toute usure du matériel ou du matériel mal fixé. Ne pas utiliser en cas d'anormalités telles que des fissures ou des cassures. Le fait de ne pas inspecter le produit régulièrement peut entraîner le renversement du produit ancré ou provoquer une chute.
- Le dispositif d'ancrage doit être utilisé sur un sol nivelé.
- Le dispositif d'ancrage doit être installé complètement sous terre afin d'empêcher les enfants de trébucher.

1. Creuser un trou plus large à la base pour pouvoir placer les pièces d'ancrage directement sous le trou du dispositif d'ancrage du produit (voir illustration).
2. Faire passer le collier de serrage dans les trous du dispositif d'ancrage aux emplacements illustrés à l'étape 18.
3. Fixer le collier de serrage de manière à maintenir le câble bien serré.
4. Remplir tous les trous de terre battue et s'assurer que les pièces d'ancrage sont couvertes.

ENTRETIEN
- Vérifiez l'état de tout le matériel deux fois par mois pendant la période d'utilisation et resserrez les pièces si nécessaire. Il est très important d'appliquer cette procédure au début de chaque saison. A défaut de procéder à ces vérifications, le jouet pourrait s'affaisser ou constituer un danger. Le remplacement des pièces doit être effectué selon les instructions du fabricant.
- Mettre ce produit à l'intérieur et ne pas l'utiliser à des températures inférieures à -18°C.

ÉLIMINATION
- Le démontage et l'élimination de l'appareillage doivent s'effectuer de manière à ce que des pièces de petites dimensions ou tranchantes ou d'autres éléments ne représentent aucune source de dangers lors de la mise au rebut.

SERVICE CONSOMMATEURS
www.littletikes.fr.com

Little Tikes
MGA Entertainment
20 rue Saarinen, BP 50212
Immeuble Essen,
94518 Rungis Cedex
Tel : +33 (0)1 4990 0500
Fax : +33 (0)1 4990 0510

Imprimé aux États-Unis.

GARANTIE
The Little Tikes Company fabrique des jouets amusants de qualité exceptionnelle. Nous garantissons à l'acheteur d'origine que ce produit est exempt de vices de matériau ou de fabrication pendant une année* à compter de sa date d'achat (le reçu d'achat daté est exigé comme preuve d'achat). Au titre de la présente garantie, la seule responsabilité de The Little Tikes Company et le seul recours se limitent au remplacement des pièces défectueuses du produit ou au remboursement du prix d'achat du produit. La présente garantie est valable uniquement si le produit a été assemblé et entretenu conformément aux instructions fournies. La présente garantie ne couvre ni les dommages résultant d'une utilisation abusive ou d'un accident, ni l'apparence esthétique telle les décolorations ou les rayures dues à l'usure normale ou à toute autre cause ne relevant pas de vices de matériau ou de fabrication.
États-Unis et Canada: Pour obtenir des informations sur le service de garantie ou de remplacement des pièces veuillez visiter notre site Web : www.littletikes.com, appeler le 1-800-321-0183 ou écrire à : Consumer Service, The Little Tikes Company, 2180 Barlow Road, Hudson OH 44236, U.S.A. Certaines pièces de rechange peuvent être achetées après l'expiration de la garantie – veuillez nous contacter pour obtenir de plus amples informations.
À l'extérieur des États-Unis et du Canada : Veuillez contacter le magasin où le produit a été acheté pour vous informer sur le service de garantie.
La présente garantie vous offre des droits spécifiques reconnus par la loi, mais il se peut que vous ayez d'autres droits qui varient de pays / province à pays / province. Certainspays ou certaines provinces n'autorisent pas l'exclusion ou la limitation pour les dommages consécutifs ou fortuits, par conséquent la limitation ou l'exclusion qui précède peut ne pas s'appliquer à votre cas.
*La période de garantie est de trois (3) mois pour les services de garderie et les acheteurs commerciaux.

ESPAÑOL

TREPADOR
Edades: 2 años en adelante
Por favor guarde el recibo de venta como prueba de compra.

DEBE SER ENSAMBLADO POR UN ADULTO.
Se necesitan 2 personas para el montaje.

⚠ ADVERTENCIA:
- Guarde estas instrucciones para referencia futura.
- Antes de ensamblar los componentes, recuerde que el paquete contiene piezas pequeñas con las que los niños podrían atragantarse. Asimismo, posee bordes afilados y puntas agudazas. Hasta no terminar de ensamblar todas las piezas, mantenga alejados a los niños.
- ¡Atención!. Mantener lejos del fuego.
- Las caídas sobre superficies duras pueden causar lesiones graves o en la cabeza. Nunca instale el juego sobre hormigón, asfalto, tierra dura, madera u otras superficies duras. El uso de moqueta sobre suelos duros no garantiza que no haya lesiones. Siempre utilice superficie protectora en el área que se encuentra debajo y alrededor de los juegos de plaza según la "Hoja de Información al Consumidor sobre Materiales para Superficie de Juego". Se requiere protección para una altura máxima de caída de hasta 1.5 m.
- Se requiere la vigilancia de adultos. No deje destendido al niño.
- Este producto esta diseñado para que lo usen niños entre 2 años en adelante.
- Peso máximo por niño: 27 kg. Limite de 3 niños.
- Debe usarse calzado en todo momento.
- Este producto está diseñado para uso familiar en exteriores solamente.
- El túnel no está diseñado para sostener peso o para que se suban.

PRECAUCION:
- El seguir las siguientes instrucciones y advertencias reducen la probabilidad de lesiones graves o mortales.
- Coloque este producto sobre terreno nivelado, a por lo menos 2 m de cualquier objeto. Los objetos que deben evitarse incluyen, pero no se limitan a, cercas, edificios, cocheras, casas, ramas, tendederos y cables eléctricos.
- Se recomienda que el producto armado esté orientado de tal forma que se minimice la luz directa del sol en superficies ideadas para ponerse de pie o sentarse.
- Enséñeles a los niños el uso apropiado de este producto, pero sólo después de haberlo armado e instalado, y según el propósito para el que ha sido diseñado.
- No permita que los niños se trepen a la estructura cuando está mojada.
- Enséñeles a los niños que no coloquen objetos que no están específicamente diseñados para usarse con este producto tales como, entre otros, cuerdas para saltar, tendederos, correas para animales, cables y cadenas, ya que pueden presentar un riesgo de estrangulamiento.
- Vista a los niños adecuadamente: Evite la ropa que sea demasiado suelta, como ponchos, bufandas y otros artículos que pueden ser peligrosos cuando se usa este equipo.

JUEGO DE SOPORTES
⚠ ADVERTENCIA:
El no seguir estas advertencias puede causar lesiones serias.
- Inspeccione el producto con regularidad para verificar que no haya piezas sueltas o gastadas. Retírelo del servicio si existieran condiciones anormales como grietas o roturas. El no realizar inspecciones periódicas puede ocasionar que el producto asegurado se vuelque o provoque una caída.
- Los soportes deben utilizarse en suelo uniforme.
- Los soportes deben colocarse completamente bajo el nivel del suelo para evitar que los niños se tropiecen.

1. Haga el orificio más grande en la parte inferior para que los soportes puedan colocarse directamente debajo del orificio para el soporte en la estructura (como se muestra).
2. Pase la brida por los orificios de los anclajes en los sitios que se muestran en el pasos 18.
3. Asegure la brida de manera que el cable quede ajustado.
4. Rellene todos los orificios con tierra asegurándose que los soportes queden completamente cubiertos.

MANTENIMIENTO
- Durante la época de uso inspeccione las piezas de ferretería dos veces al mes y ajústelas según sea necesario. Es especialmente importante que se siga este procedimiento al comienzo de cada estación. Si no se realizasen estas comprobaciones, el juguete puede volcar o convertirse en un peligro. Los reemplazos deben realizarse de acuerdo a las instrucciones del fabricante.
- Guarde el columpio o simplemente no lo utilice cuando las temperaturas sean inferiores a -18°C.

DESECHO
- Desarme y deseche el equipo de tal forma que no se presenten condiciones peligrosas tales como, bordes filosos y piezas pequeñas, entre otras, cuando se deshaga del equipo.

SERVICIO AL CLIENTE
www.littletikes.com

Little Tikes
MGA Entertainment
Iberia
Avda. Burgos, 114.
1ª Planta.
Edificio Cetil.
28050 Madrid.
Tel : +34 902 212152
Fax : +34 902 212153

Impreso en E.U.A.

GARANTIA
La compañía Little Tikes fabrica juguetes divertidos de alta calidad. Le garantizamos al comprador original que este producto está libre de defectos de material o mano de obra por un año * a partir de la fecha de compra (se requiere el recibo de compra fechado como prueba). A exclusiva elección de la compañía Little Tikes, el único remedio disponible bajo esta garantía será el reemplazo de la parte defectuosa del producto o el reembolso del precio de compra de dicho producto.
Esta garantía es válida solamente si el producto ha sido montado y mantenido según las instrucciones. Esta garantía no cubre abuso, accidente, aspectos cosméticos tales como el descoloramiento o las rayas como consecuencia de un uso normal, ni ningún otro problema que no surja de defectos de material o mano de obra.
Fuera de EE.UU. y Canadá: Póngase en contacto con el lugar de compra para el servicio de garantía.
Esta garantía le otorga derechos legales específicos y es posible también que tenga otros derechos que varían según el país/estado. Algunos países/estados no permiten la exclusión o limitación de daños concomitantes o consecuentes, por lo cual la limitación o exclusión mencionada puede no aplicarse a usted.
*El período de garantía es de tres (3) meses para guarderías o compradores comerciales.

DEUTSCH

KLETTERGERÄT
Alter: ab 2 Jahre
Bitte den Kassenzettel als Beleg aufbewahren.

ZUSAMMENBAU DURCH ERWACHSENE ERFORDERLICH.
Zum Zusammenbau werden 2 Personen benötigt.

⚠ WARNUNG:
- Diese Anleitungen zur späteren Einsicht aufbewahren!
- Vor der Montage enthält diese Packung Kleinteile: Metallteile, die eine Erstickungsgefahr darstellen und scharfe Kanten und Spitzen haben. Vor dem Zusammenbau von Kindern fernhalten.
- ACHTUNG! Von Feuer fernhalten.
- Stürze auf harte Bodenoberflächen können zu Kopf- oder anderen schweren Verletzungen führen. Niemals auf Beton, Asphalt, festgetretener Erde, Holz oder anderen harten Oberflächen installieren. Teppichboden auf harten Bodenoberflächen kann Verletzungen nicht verhindern. Verwenden Sie immer einen schützenden Belag auf dem Spielplatzboden siehe "Informationsblatt für Verbraucher für Spielplatzbelagsmaterialien". Schutz für maximal 1.5 m Fallhöhe erforderlich.
- Überwachung durch Erwachsene notwendig. Lassen Sie Ihr Kind nicht unbeaufsichtigt.
- Dieses Produkt ist für Kinder ab 2 Jahre.
- Höchstbelastung: 27 kg pro Kind. Nicht mehr als 3 Kinder.
- Zu allen Zeiten Schuhe tragen.
- Dieses Produkt ist ausschließlich für den privaten Gebrauch unter freiem Himmel bestimmt.
- Tunnel hält kein Gewicht aus und ist nicht zum Klettern geeignet.

ACHTUNG:
- Die Einhaltung der folgenden Sicherheitshinweise reduziert die Wahrscheinlichkeit von schweren oder tödlichen Verletzungen.
- Stellen Sie das Gerät auf ebener Erde auf, wenigstens 2 m von anderen Gegenständen entfernt. Gegenstände, die u.a. vermieden werden sollten, sind Zäune, Gebäude, Garagen, Häuser, überhängende Äste, Wäscheleinen oder Stromleitungen.
- Es wird empfohlen, das fertige Produkt so auszurichten, dass möglichst wenig direkte Sonneneinstrahlung auf die Sitz- und Stehflächen erfolgt.
- Erklären Sie Kindern die korrekte Benutzung dieses Produkts, nachdem es ordnungsgemäß zusammengebaut und installiert wurde und nicht anders als vorgesehen.
- Gestatten Sie Kindern nicht, auf dieses Produkt zu klettern, wenn es nass ist.
- Belehren Sie Kinder, keine Gegenstände am Klettergerüst anzubringen, die nicht ausdrücklich für dieses Produkt vorgesehen sind, einschließlich Springseile, Wäscheleinen, Hundeleinen, Kabel und Ketten, da Strangulationsgefahr bestehen könnte.
- Kinder sollten geeignete Kleidung tragen: Vermeiden Sie weite Kleidungsstücke wie Ponchos, Tücher usw., die bei der Benutzung dieses Geräts gefährlich sein könnten.

VERANKERUNGSSET
⚠ ACHTUNG:
Nichtbeachtung dieser Warnhinweise kann zu schweren Verletzungen führen.
- Überprüfen Sie das Produkt in regelmäßigen Abständen auf Abnutzung oder lockere Teile. Benutzen Sie es nicht weiter, wenn Sie vom Normalzustand abweichende Veränderungen wie Risse oder Spalten feststellen. Nichtdurchführung periodischer Kontrollen kann dazu führen, dass das Gerät umkippt oder einen Fall verursacht.
- Verankerungen müssen auf ebenem Boden verwendet werden.
- Verankerungen müssen vollständig unter dem Boden installiert sein, damit Kinder nicht darüber stolpern.

1. Graben Sie ein Loch, das unten breiter ist, so dass die Verankerungen direkt unter die Verankerungslöcher im Produkt gesetzt werden können (siehe Abbildung).
2. Fädeln Sie den Kabelbinder durch die Verankerungslöcher die in Schritt 18.
3. Ziehen Sie den Kabelbinder an, so dass das Kabel fest ist.
4. Füllen Sie alle Löcher mit Erde und überprüfen Sie, dass die Verankerungen vollständig bedeckt sind.

PFLEGEHINWEISE
- Solange das Gerät in Gebrauch ist, sollten Sie sämtliche Schraubverbindungen zweimal monatlich überprüfen und, falls erforderlich, festziehen. Diese Überprüfung ist zu Beginn der Saison besonders wichtig. Sollte dies nicht gemacht werden, besteht die Gefahr, dass das Gerät umkippt und somit zu einem gefährlichen Hindernis wird. Bitte befolgen Sie die Anweisungen in der Anleitung.
- Wenn die Temperaturen unter -18°C fallen, dieses Produkt in einem Innenraum aufbewahren oder nicht benutzen.

ENTSORGUNG
- Das Gerät so auseinanderbauen und entsorgen, dass keine Gefahrensituationen, beispielsweise durch kleine Teile und scharfe Kanten, entstehen zum Zeitpunkt, wenn das Gerät ausrangiert wird.

KUNDENSERVICE:
www.littletikes.com

Little Tikes Deutschland, Österreich, Schweiz
An der Trift 63
D-63303 Dreieich
Germany
Tel: +49 (0) 6103 5014 111 / 115
Fax: +49 (0) 6103 5014 116

GARANTIE
The Little Tikes Company stellt lustige, hochwertige Spielsachen her. Wir gewähren dem Erstkäufer vom Zeitpunkt des Erwerbs eine auf ein Jahr * befristete Garantie hinsichtlich Materialien und Verarbeitung (Kaufbeleg mit Datum ist erforderlich).
Garantieleistungen erfolgen einzig nach dem Ermessen von The Little Tikes Company und beschränken sich auf den Ersatz des fehlerhaften Teils oder die Rückerstattung des Kaufpreises des Produktes. Garantieanspruch besteht nur, wenn das Produkt den Anweisungen entsprechend zusammengebaut und gewartet wurde. Die Garantie erstreckt sich nicht auf Missbrauch, Unfall, Schönheitsfehler wie Verblassen oder Kratzer durch normale Abnutzung oder alle anderen Ursachen, die sich nicht aus Material- oder Verarbeitungsfehlern ergeben.
Außerhalb der U.S.A und Kanadas: Kontaktieren Sie bei Garantieansprüchen die Verkaufsstelle.
Diese Garantie gibt Ihnen spezifische gesetzliche Rechte. Sie mögen noch weitere Rechte haben, die von Land/Staat zu Land/Staat unterschiedlich sind. Einige Länder/Staaten gestatten nicht den Ausschluss von beiläufig entstandenen oder Folgeschäden, so dass die obigen Einschränkungen auf Sie möglicherweise nicht zutreffen.
*Die Garantiefrist beträgt drei (3) Monate für Kindertagesstätten oder kommerzielle Käufer.

ITALIANO

PALESTRA
Età: da 2 anni in su
Conservale la scontrino: è la vostra prova d'acquisto.

IL MONTAGGIO DEVE ESSERE ESEGUITO DA UN ADULTO.
Per l'assemblaggio sono necessarie due persone.

⚠ ATTENZIONE:
- Conservare queste istruzioni per futura consultazione.
- Prima dell'assemblaggio questa confezione contiene parti di piccole dimensioni, dispositivi di fissaggio che presentano il pericolo di soffocamento e con bordi e punti possibilmente affilati. Mantenere il tavolo lontano dai bambini fino al completamento dell'assemblaggio.
- Attenzione! Tenere lontano dal fuoco.
- Le cadute su superfici dure potrebbero comportare lesioni alla testa o altre gravi lesioni. Non installare mai su cemento, asfalto, terra compattata, legno o altre superfici dure. Un tappeto su pavimenti duri non protegge contro le lesioni. Usare sempre superfici protettive sul suolo, sotto e attorno all'attrezzatura del terreno di gioco in conformità all'accluso "Foglio informativo del cliente per i Materiali delle superfici del terreno di gioco". Protezione richiesta per un'altezza di caduta massima di 1.5 m.
- È necessaria la sorveglianza di un adulto. Non indicato lasciare il bambino giocare senza supervisione.
- L'uso di questo prodotto è riservato a bambini da 2 anni in su.
- Peso massimo: kg. 27 per bambino. Limitare a 3 il numero di bambini.
- Le scarpe devono essere sempre calzate.
- Questo prodotto è previsto solo per uso familiare domestico all'aperto.
- Il tunnel non è stato creato per sopportare peso o per salirci sopra.

ATTENZIONE:
- L'osservanza delle seguenti precauzioni e avvertenze riduce la possibilità di lesioni gravi o letali.
- Collocare questo prodotto su un piano livellato, almeno a 2 m (6 piedi) di distanza da qualsiasi oggetto. Tra gli oggetti da evitare figurano, tra gli altri e non solo: recinti, edifici, garage, case, rami sovrastanti, fili da bucato o cavi elettrici.
- Si raccomanda che il prodotto assemblato sia assemblato in modo da minimizzare la luce solare diretta sulle superfici destinate come base per lo stare in piedi o seduti.
- Istruire i bambini sull'uso corretto di questo prodotto, solo dopo averlo montato e installato nel modo giusto e non in un modo diverso da quello previsto.
- Non consentire ai bambini di salire sul prodotto quando questo è bagnato.

62402K200-2/07

Tel: +39 029 001 131

placeras direkt under ankarhålet i produkten (enligt

ΑΠΟΡΡΙΜΜΑΤΑ

- Αποσυναρμολογήστε και τοποθετήστε τα κομμάτια του παιχνιδιού στα σκουπίδια, έτσι ώστε να μην προκαλέσουν τραυματισμούς, προσέχοντας ακόμη και τα μικρά κομμάτια καθώς επίσης και τις αιχμηρές άκρες που μπορεί να υπάρχουν.

ΕΞΥΠΗΡΕΤΗΣΗ ΠΕΛΑΤΩΝ

Εχετε κάποια ερώτηση ή επιφύλαξη σχετικά με αυτό το προϊόν;
Παρακαλούμε ελάτε σε επαφή με το κατάστημα από όπου το προϊόν αγοράστηκε. Εάν χρειάζεστε επιπρόσθετη βοήθεια, επικοινωνήστε με τον τοπικό διανομέα. Εάν ακόμη έχετε κάποιο πρόβλημα ή ερώτηση, παρακαλούμε να μας γράψετε στην ακόλουθη διεύθυνση:

Little Tikes Greece
17 Mavromichali Street
Filothei
Athens
15237 Greece
Tel/Fax: +3021 6812 985

CE

ΠΕΡΙΟΡΙΣΜΕΝΗ ΕΓΓΥΗΣΗ

Η Εταιρία Little Tikes κατασκευάζει διασκεδαστικά παιχνίδια υψηλής ποιότητας. Εγγυόμαστε στον αρχικό αγοραστή ότι το ύφασμα σε αυτό το προϊόν δεν φέρει ελαττώματα στα υλικά ή στην εργασία του επί 90 ημέρες από την ημερομηνία αγοράς και ότι ο φυσητήρας δεν φέρει ελαττώματα στα υλικά ή στην εργασία του ένα έτος* από την ημερομηνία αγοράς (απαιτείται η απόδειξη πώλησης με ημερομηνία ως απόδειξη αγοράς). Κατά την αποκλειστική κρίση της Εταιρίας Little Tikes, οι μόνες αποζημιώσεις που διατίθενται υπό αυτήν την εγγύηση θα είναι είτε η αντικατάσταση του ελαττωματικού εξαρτήματος ή η επιστροφή της αρχικής τιμής του προϊόντος. Αυτή η εγγύηση ισχύει μόνο εάν το προϊόν έχει συναρμολογηθεί και συντηρηθεί σύμφωνα με τις οδηγίες. Η εγγύηση αυτή δεν καλύπτει κακομεταχείριση, ατύχημα, αισθητικούς λόγους όπως η φθορά ή οι αμυχές λόγω φυσιολογικής φθοράς, ή άλλη αιτία που δεν προκύπτει από ελαττώματα στα υλικά και την εργασία.

Η.Π.Α. και Καναδάς: Για σέρβις εγγύησης ή για πληροφορίες σχετικά με την αντικατάσταση εξαρτημάτων, παρακαλείσθε να επισκεφθείτε την ιστοσελίδα μας στη διεύθυνση www.littletikes.com, τηλεφωνήστε στον αριθμό 1-800-321-0183 ή γράψτε στη διεύθυνση: Consumer Service, The Little Tikes Company, 2180 Barlow Road, Hudson OH 44236, U.S.A. Ορισμένα εξαρτήματα αντικατάστασης μπορεί να διατίθενται για αγορά αφότου λήξει η εγγύηση?επικοινωνήστε μαζί μας για περισσότερες λεπτομέρειες.

Εκτός Η.Π.Α. και Καναδά: Επικοινωνήστε με το κατάστημα από το οποίο αγοράσατε το προϊόν σχετικά με το σέρβις εγγύησης.

Η εγγύηση αυτή σας δίνει συγκεκριμένα νομικά δικαιώματα, και μπορεί να έχετε επίσης άλλα δικαιώματα, τα οποία διαφέρουν από χώρα/πολιτεία σε χώρα/πολιτεία. Ορισμένες χώρες/πολιτείες δεν επιτρέπουν την εξαίρεση περιορισμού τυχαίων ή επακολούθων ζημιών, οπότε ο ανωτέρω περιορισμός ή εξαίρεση μπορεί να μην ισχύουν για εσάς.

*Η περίοδος εγγύησης είναι τρεις (3) μήνες για ημερήσιες φροντίδες ή εμπορικές αγορές.