4404.029.02151
Last update: 15/10/15

PHILIPS

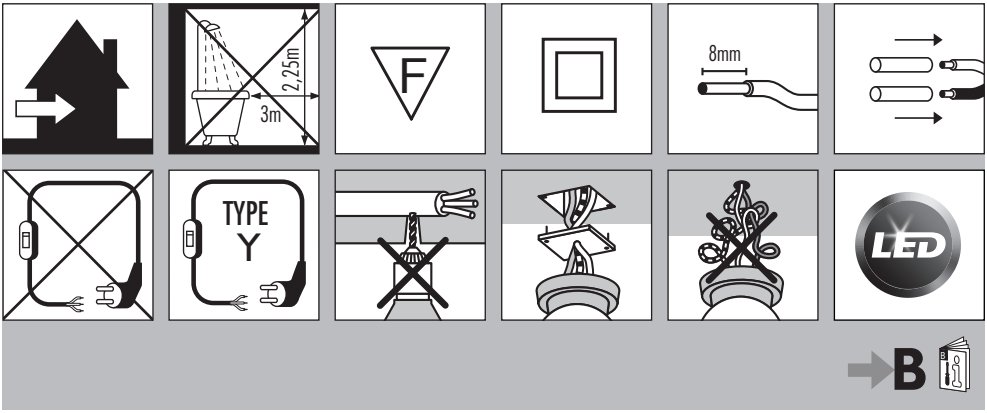

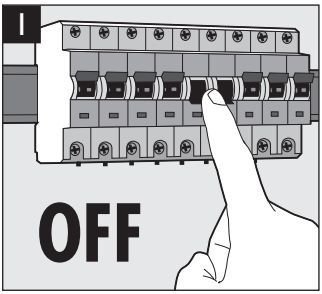

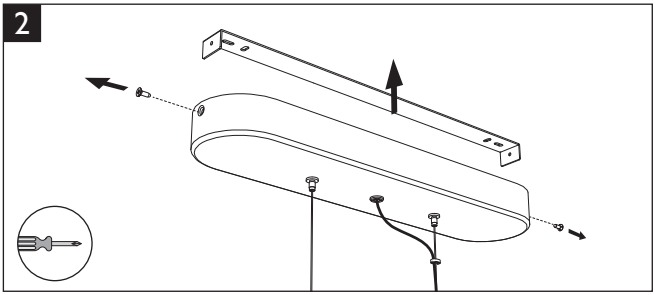

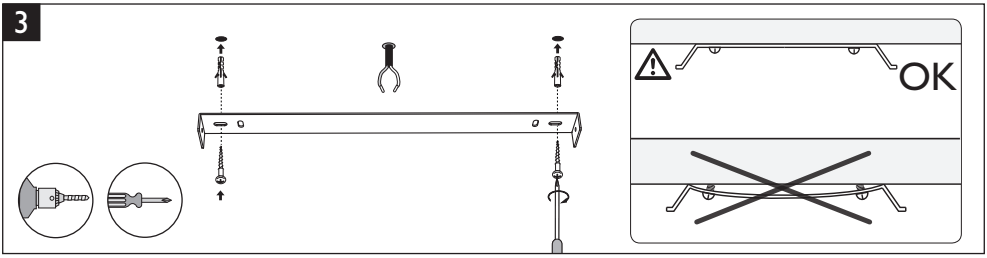

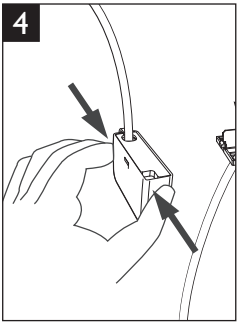

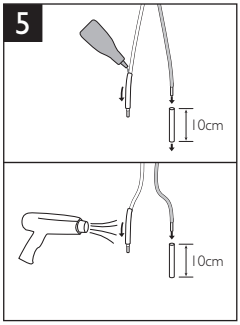

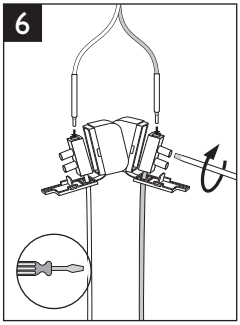

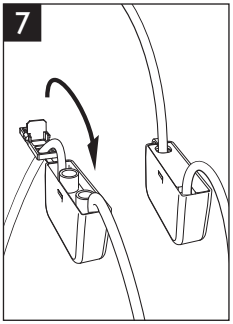

© Copyright

PHILIPS

8

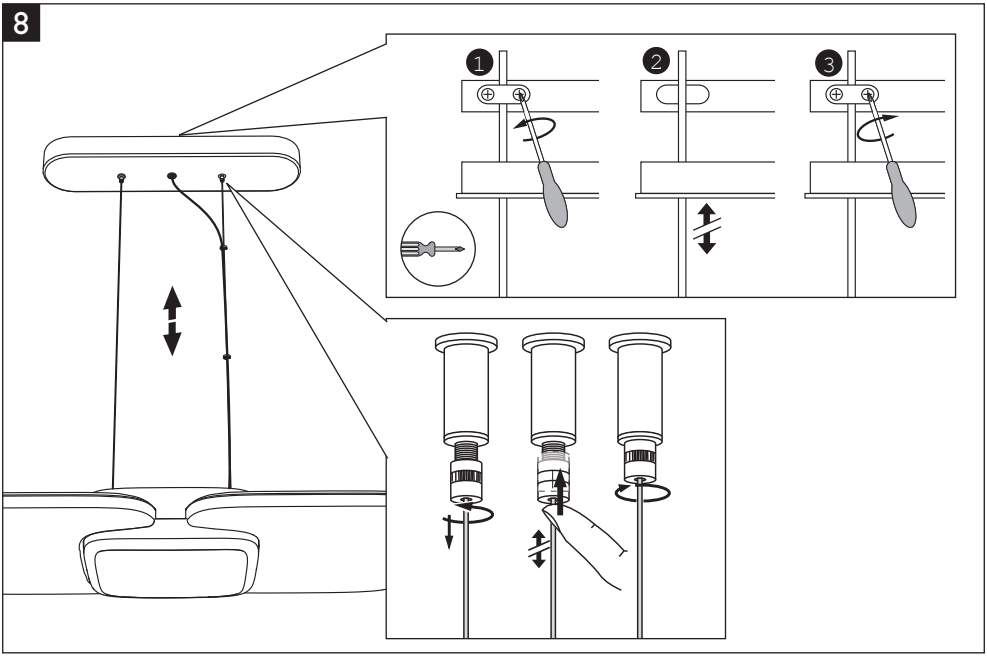

9

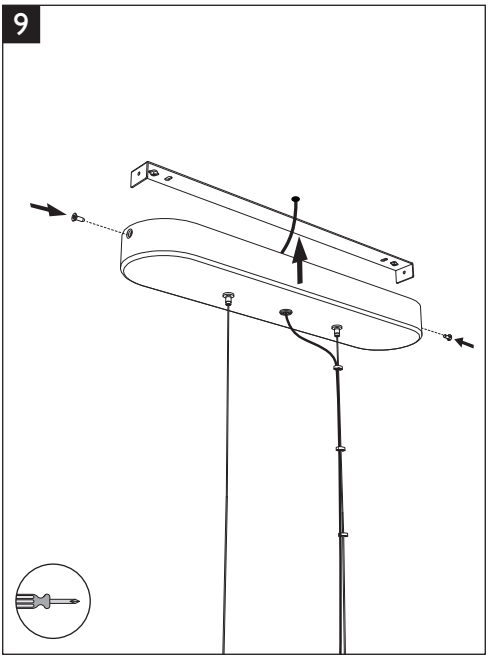

!

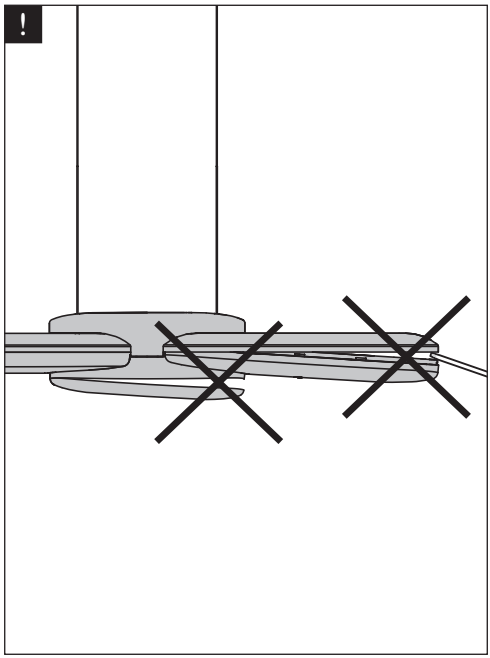

PHILIPS

!

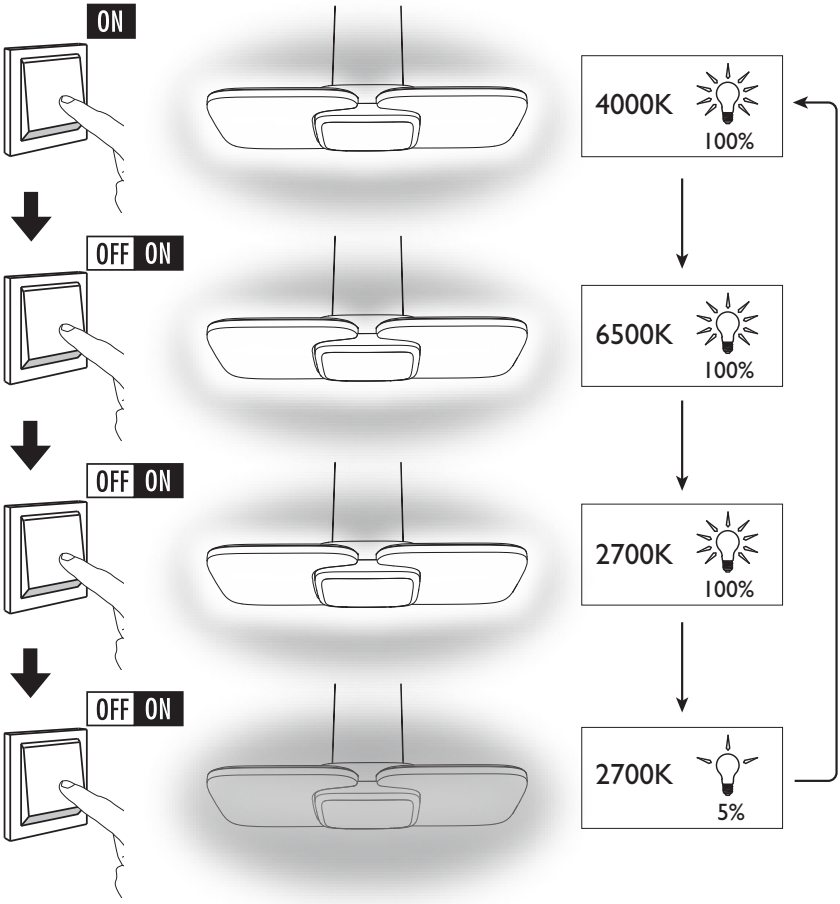



PHILIPS (CHINA) INVESTMENT CO., LTD.
1602-1605, No. 218 Tian Mu Xi Road, Shanghai, PRC 200070.
飞利浦（中国）投资有限公司
上海市天目西路218号1602-1605（邮编：200070）