PHILIPS

4404.029.00421
Last update: 02/07/15



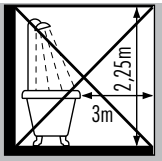

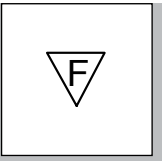

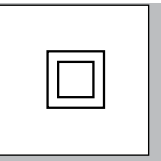

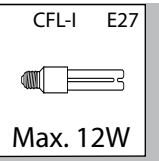

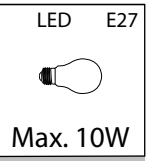

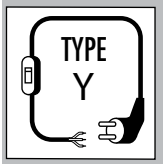



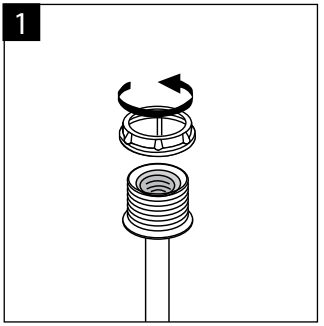

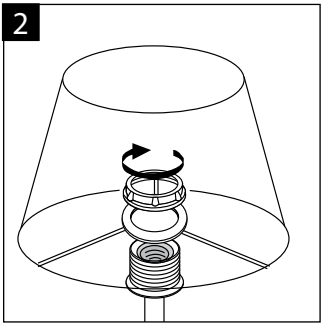

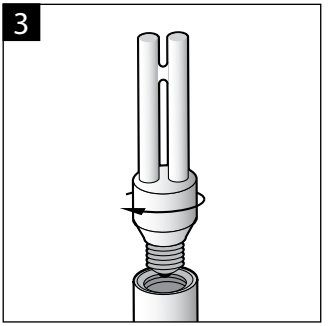



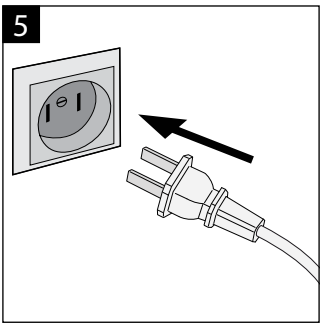

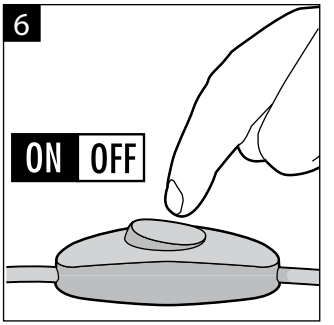

PHILIPS (CHINA) INVESTMENT CO., LTD.
1602-1605, No. 218 Tian Mu Xi Road, Shanghai, PRC 200070.
飞利浦(中国)投资有限公司
上海市天目西路218号1602-1605（邮编：200070）

© Copyright