30929**/**

User manual
Manual de usuario
Manual do usuário
中文使用手冊



PHILIPS

Incl.

A

B

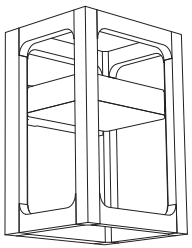

2x
2x

Ø 6mm

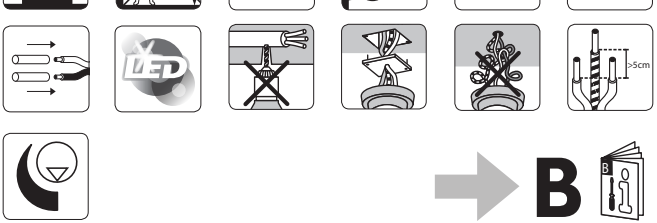

B

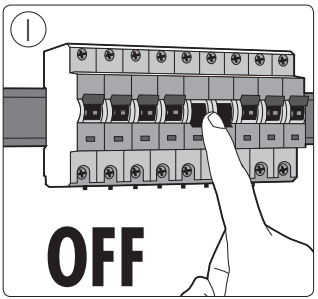
1
OFF

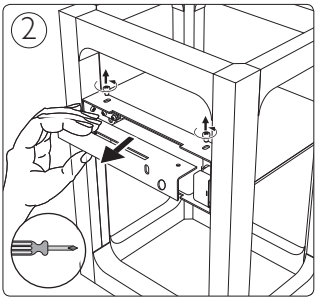
2

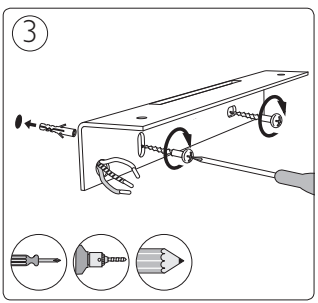
3

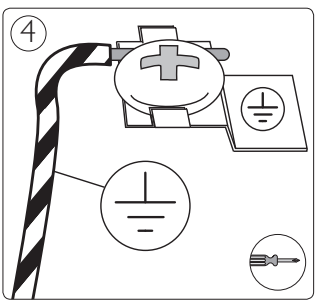
4

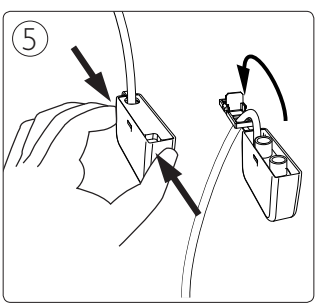
5

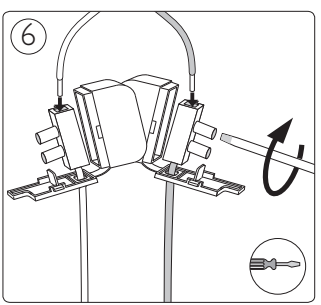
6

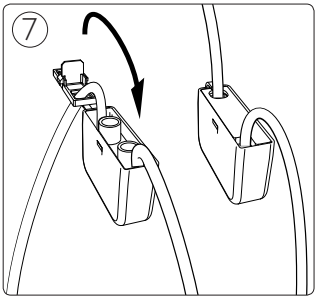

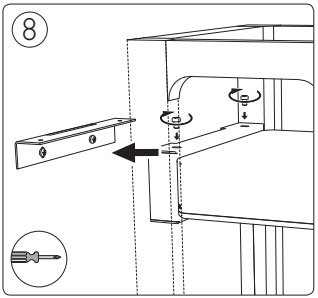

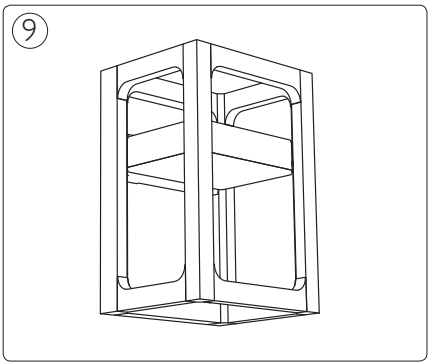

PHILIPS (CHINA) INVESTMENT CO., LTD.
1602-1605, No. 218 Tian Mu Xi Road, Shanghai, PRC 200070.
飞利浦（中国）投资有限公司
上海市天目西路218号1602-1605（邮编：200070）

4404.016.95621
Last update: 15/10/13