58086/**/**

User manual
使用手册
使用手冊
사용자 설명서
Panduan pengguna



PHILIPS

Incl.

A

B

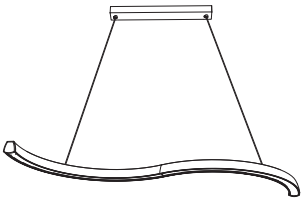

2x



Excl.

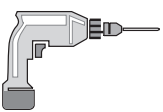

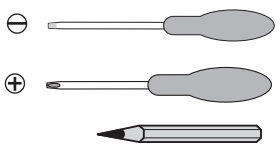

2x

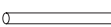

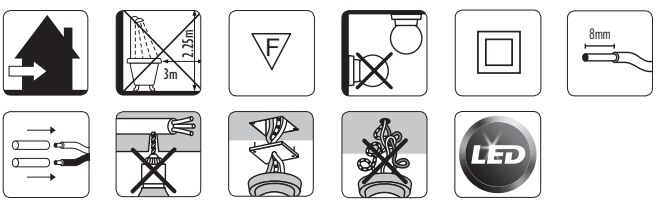



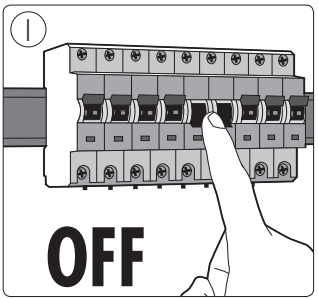
1
OFF

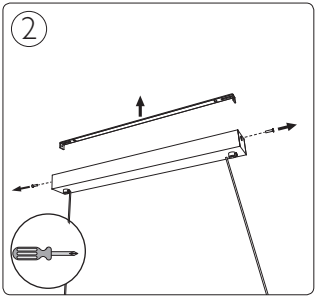
2

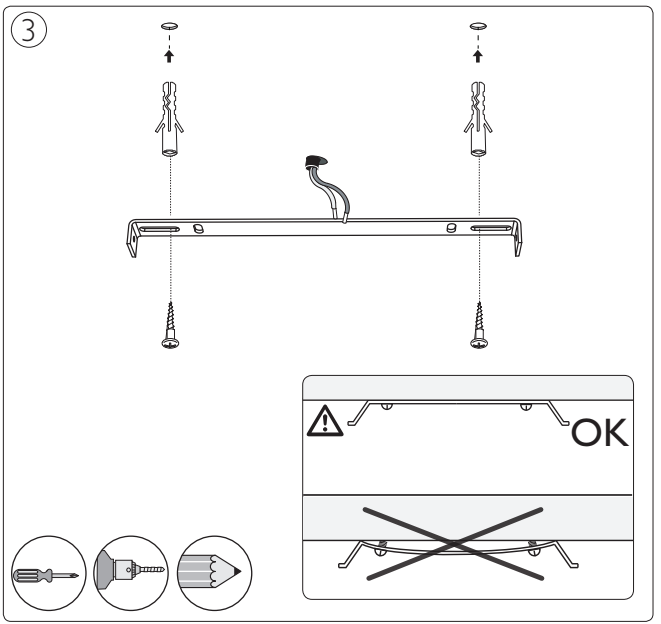
3
OK

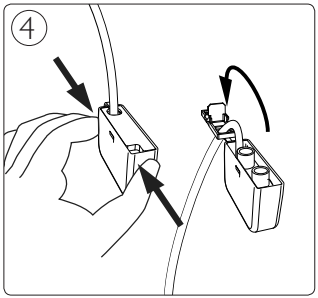
4

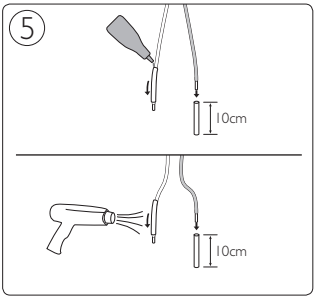
5
10cm
10cm

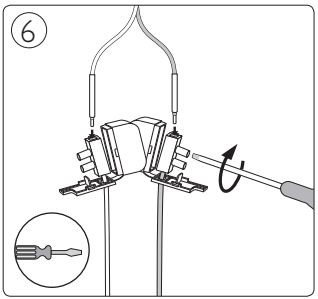
6

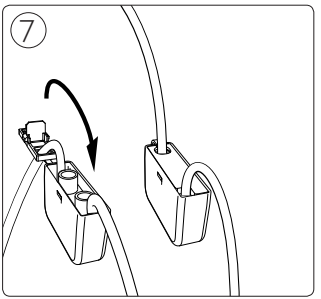
7

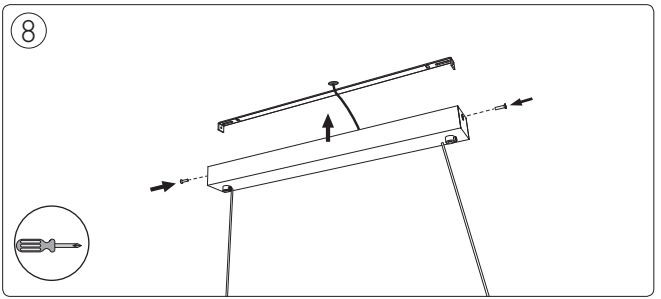
8

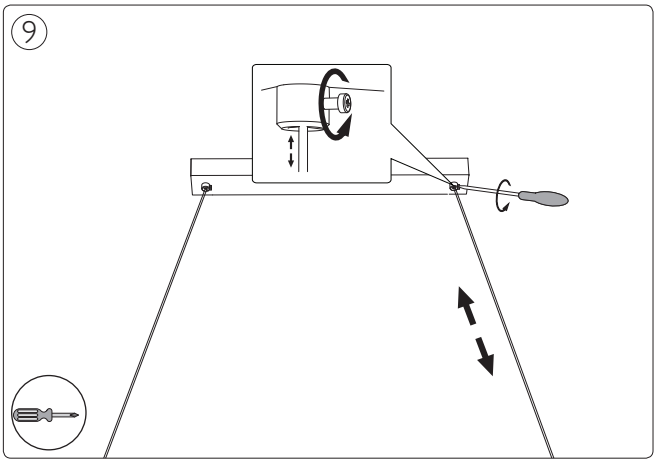
9

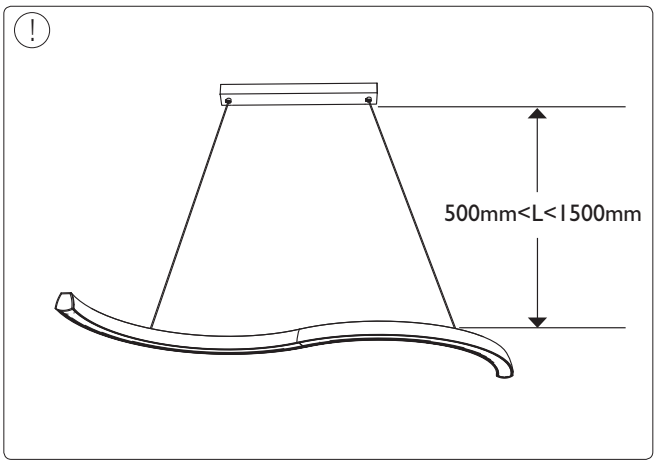
!
500mm<L<1500mm

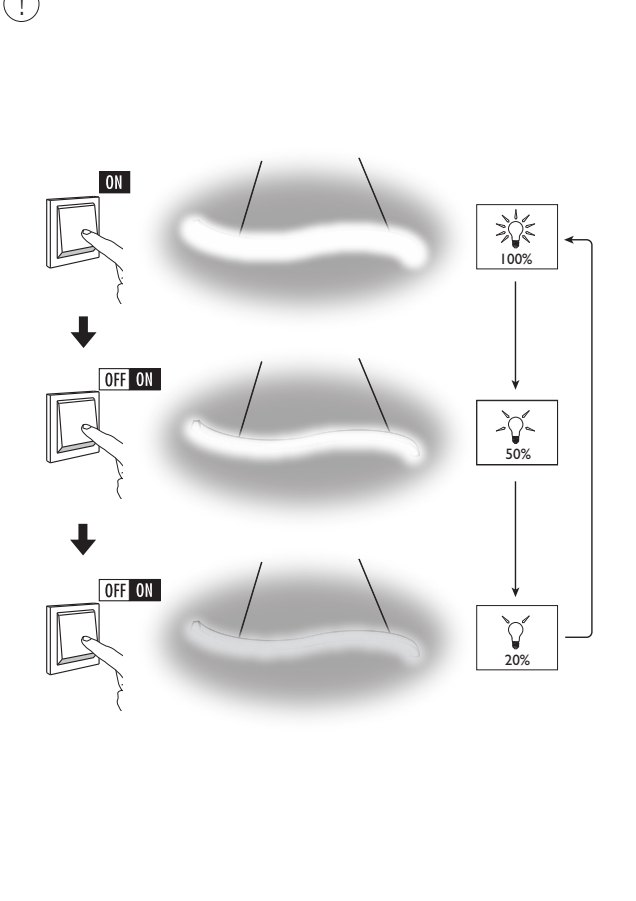
ON
OFF ON
OFF ON
100%
50%
20%



PHILIPS (CHINA) INVESTMENT CO., LTD.
1602-1605, No. 218 Tian Mu Xi Road, Shanghai, PRC 200070.
飞利浦（中国）投资有限公司
上海市天目西路218号1602-1605（邮编：200070）

4404.029.02401
Last update: 09/11/15