DSR 15B1

EN **English**

Operating instructions

DISHWASHER - Contents

Operating instructions, 1
Precautions and advice, 2-3
Assistance, 10
Product Data, 11
Installation, 14-15
Description of the appliance, 16
Refined salt and rinse aid, 17
Loading the racks, 18-19
Detergent and dishwasher use, 20
Wash cycles, 21
Care and maintenance, 22
Troubleshooting, 23

PL **Polski**

Instrukcja obsługi

ZMYWARKA - Spis treści

Instrukcja obsługi,1
Zalecenia i środki ostrożności, 3-4
Serwis Techniczny, 10
Karta produktu, 11
Instalacja, 24-25
Opis urządzenia, 26
Sól regeneracyjna i środek nabłyszczający, 27
Ładowanie koszy, 28-29
Środek myjący i obsługa zmywarki, 30
Programy, 31
Konserwacja i obsługa, 32
Nieprawidłowe działanie i możliwe środki zaradcze, 33

RO **Română**

Instrucțiuni de folosire

MAŞINA DE SPĂLAT VASE - Sumar

Instrucțiuni de folosire, 1
Precauții şi recomandări, 4-5
Asistență, 10
Fişa produsului, 12
Instalare, 34-35
Descrierea aparatului, 36
Sare de dedurizare şi Agent de limpezire, 37
Încărcarea coşurilor, 38-39
Detergentul şi folosirea maşinii de spălat vase, 40
Programe, 41
Întreținere şi curățire, 42
Anomalii şi remedii, 43

RS **Српски**

Упутство за употребу

МАШИНА ЗА СУДОВЕ - Садржај

Упутства за употребу, 1
Упозорења и савети, 5-6-7
Подршка, 10
Картица производа, 12
Постављање, 44-45
Опис апарата, 46
Регенеришућа со и средство за сјај, 47
Попуњавање корпи, 48-49
Детерџент и коришћење машине, 50
Програми, 51
Одржавање и чишћење, 52
Кварови и решења, 53

HR **Hrvatski**

Upute za uporabu

PERILICA POSUĐA - Pregled

Upute za uporabu, 1
Mjere predostrožnosti i savjeti, 7-8
Servisiranje, 10
List proizvoda, 13
Postavljanje, 55-56
Opis aparata, 57
Regenerirajuća sol i sredstvo za sjaj, 58
Stavljanje posuđa na police, 59-60
Deterdžent i uporaba perilice posuđa, 61
Programi, 62
Održavanje i čišćenje, 63
Nepravilnosti i rješenja, 64

UA **Українська**

Довідник користувача

ПОСУДОМИЙНА МАШИНА - Зміст

Довідник користувача,1
Запобіжні заходи та поради, 8-9
Допомога, 10
Встановлення, 65-66
Опис приладу, 67
Регенераційна сіль і ополіскувач, 68
Як завантажити короби, 69-70
Миючий засіб і використання посудомийної машини, 71
Програми, 72
Догляд та очищення, 73
Несправності та засоби їх усунення, 74

EN

Precautions and advice

⚠ This appliance was designed and manufactured in compliance with international safety standards. The following information has been provided for safety reasons and should be read carefully.

Keep this instruction manual in a safe place for future reference. If the appliance is sold, given away or moved, make sure the manual is kept with the machine.

Read the instructions carefully, as they include important information on safe installation, use and maintenance.

This appliance was designed for domestic use or similar applications, for example:
- farmhouses;
- use by guests in hotels, motels and other residential settings;
- bed & breakfasts.

Remove the appliance from all packaging and make sure it was not damaged during transportation. If it was damaged, contact the retailer and do not proceed any further with the installation process.

General safety

- This appliance should not be operated by children younger than 8 years, people with reduced physical, sensory or mental capacities, or inexperienced people who are not familiar with the product, unless they are given close supervision or instructions on how to use it safely and are made aware by a responsible person of the dangers its use might entail.
- Children must not play with the appliance.
- It is the user's responsibility to clean and maintain the appliance. Children should never clean or maintain it unless they are given supervision.
- The appliance was designed for domestic use inside the home and is not intended for commercial or industrial use.
- The appliance must be used to wash domestic crockery in accordance with the instructions in this manual.
- The appliance must not be installed outdoors, even in covered areas. It is extremely dangerous to leave the machine exposed to rain and storms.
- Do not touch the appliance when barefoot.
- When unplugging the appliance always pull the plug from the mains socket. Do not pull on the cable.
- The water supply tap must be shut off and the plug should be removed from the electrical socket at the end of every cycle and before cleaning the appliance or carrying out any maintenance work.
- The maximum number of place settings is shown in the product sheet.
- If the appliance breaks down, do not under any circumstances touch the internal parts in an attempt to perform the repair work yourself.
- Do not lean or sit on the open door: this may cause the appliance to overturn.
- The door should not be left open as it may create a dangerous obstacle.
- Keep detergent and rinse aid out of reach of children.
- The packaging material should not be used as a toy.
- Knives and other utensils with sharp edges must be placed either with the points/blades facing downwards in the cutlery basket or horizontally on the tip-up compartments or in the tray/third basket, if available.
- Connect the appliance to the water mains using the new supply hose provided with the appliance.
- Do not re-use the old hose.

Install the back side of a free-standing dishwasher against a wall.

Disposal

- To dispose of any packaging materials, follow local legislation so that the packagings may be reused.
- The European Directive 2012/19/EU relating to Waste Electrical and Electronic Equipment (WEEE) states that household appliances should not be disposed of using the normal solid urban waste cycle. Exhausted appliances should be collected separately in order to optimise the cost of reusing and recycling the materials inside the machine, while preventing potential damage to the atmosphere and public health. The crossed-out dustbin symbol shown on all products reminds the owners of their obligations regarding separated waste collection.
  For further information relating to the correct disposal of household appliances, owners may contact the relevant public authority or the local appliance dealer.

Saving energy and respecting the environment

Saving water and energy

- Only begin a wash cycle when the dishwasher is full. While waiting for the dishwasher to be filled, prevent unpleasant odours with the Soak cycle *(if available, see Wash Cycles).*
- Select a wash cycle that is suited to the type of crockery and to the soil level using the Table of Wash Cycles:
  - For dishes with a normal soil level, use the Eco wash cycle, which guarantees low energy and water consumption levels.
  - If the load is smaller than usual activate the Half Load option *(see Special wash cycles and options, if available).*
- If your electricity supply contract gives details of electricity-saving time bands, run the wash cycles when electricity prices are lower. The Delayed Start option can help you organise the wash cycles accordingly *(see Special wash cycles and options, if available).*

PL Zalecenia i środki ostrożności

⚠ Niniejsze urządzenie zostało zaprojektowane i wyprodukowane zgodnie z międzynarodowymi normami bezpieczeństwa. Poniższe ostrzeżenia podane zostały ze względów bezpieczeństwa i należy je uważnie przeczytać.
Należy zachować niniejszą książeczkę instrukcji dla przyszłych konsultacji. W przypadku sprzedaży, odstąpienia lub przeprowadzki należy dopilnować, aby została przekazana wraz z urządzeniem nowemu właścicielowi.

Uważnie przeczytać instrukcję: zawiera ona ważne informacje dotyczące instalacji, użytkowania i bezpieczeństwa.

To urządzenie zostało zaprojektowane do użytku domowego lub podobnych zastosowań, na przykład:
- w domach kolonijnych;
- do użytku przez klientów w hotelach, motelach i innych obiektach typu mieszkaniowego;
- w pensjonatach bed and breakfast.

Rozpakować urządzenie i sprawdzić, czy nie zostało uszkodzone podczas transportu. Jeśli okazałoby się uszkodzone, nie podłączać go, lecz skontaktować się ze sprzedawcą.

Bezpieczeństwo ogólne

- Niniejsze urządzenie może być używane przez dzieci powyżej 8 roku życia oraz osoby o ograniczonych zdolnościach fizycznych, zmysłowych i umysłowych lub nie posiadające jego odpowiedniej znajomości lub doświadczenia, pod warunkiem, że znajdują się one pod ścisłym nadzorem odpowiedzialnej za nie osoby bądź też otrzymały instrukcje dotyczące bezpiecznego użytkowania urządzenia oraz zrozumiały związane z nim zagrożenia.
- Dzieci nie powinny bawić się urządzeniem.
- Czyszczenie oraz konserwację urządzenia musi przeprowadzać użytkownik. Nie mogą być one przeprowadzane przez dzieci bez nadzoru.
- Urządzenie jest przeznaczone do użytku nieprofesjonalnego wewnątrz pomieszczeń mieszkalnych.
- Urządzenie powinno być używane do mycia naczyń w warunkach domowych zgodnie z niniejszymi instrukcjami.
- Urządzenia nie należy instalować na świeżym powietrzu, nawet w miejscu zadaszonym, gdyż wystawienie go na działanie deszczu i burz jest bardzo niebezpieczne.
- Nie dotykać zmywarki, stojąc boso na podłodze.
- Przy wyjmowaniu wtyczki z gniazdka nie ciągnąć za kabel, lecz trzymać za wtyczkę.
- Po zakończeniu każdego cyklu i przed przystąpieniem do czyszczenia i konserwacji urządzenia należy zamknąć zawór wody i wyjąć wtyczkę z gniazdka.
- Maksymalna ilość nakryć jest podana w karcie produktu.
- W razie uszkodzenia w żadnym wypadku nie ingerować w wewnętrzne mechanizmy urządzenia i nie próbować go samodzielnie naprawiać.
- Nie opierać się ani nie siadać na otwartych drzwiach: urządzenie mogłoby się przewrócić.
- Nie należy pozostawiać otwartych drzwi zmywarki, gdyż można się o nie potknąć.
- Trzymać detergenty i płyn nabłyszczający z dala od dzieci.
- Opakowania nie są zabawkami dla dzieci.
- Noże i przyrządy o ostrych krawędziach należy wkładać do kosza na sztućce, tak aby czubki/ostrza były skierowane do dołu, lub układać w położeniu poziomym na półeczkach lub na tacy/trzecim koszu w

modelach, w których są one zainstalowane.
- Należy podłączyć urządzenie do sieci wodnej, stosując nowy przewód doprowadzający wodę; nie należy używać starego przewodu.
- Podczas ustawiania zmywarek wolnostojących, tylna część musi być zwrócona w kierunku ściany.

Utylizacja

- Utylizacja materiałów opakowaniowych: dostosować się do lokalnych przepisów; w ten sposób opakowanie będzie mogło zostać ponownie wykorzystane.
- Dyrektywa wspólnotowa 2012/19/EU w sprawie zużytego sprzętu elektrycznego i elektronicznego (WEEE) przewiduje, że sprzęt gospodarstwa domowego nie powinien być usuwany jako nieposortowane odpady komunalne. Zużyte urządzenia powinny podlegać selektywnej zbiórce w celu uzyskania maksymalnego wskaźnika odzysku i recyklingu ich materiałów składowych oraz uniknięcia ewentualnych zagrożeń dla zdrowia i środowiska. Symbol przekreślonego kosza umieszczany jest na wszystkich produktach w celu przypominania o obowiązku segregacji odpadów.
  W celu uzyskania bliższych informacji na temat prawidłowego złomowania urządzeń gospodarstwa domowego ich właściciele mogą się zwrócić do właściwych służb publicznych lub do sprzedawców tych urządzeń.

Oszczędność i ochrona środowiska

Oszczędność wody i energii

- Uruchamiać zmywarkę tylko z pełnym ładunkiem. W oczekiwaniu na napełnienie maszyny zapobiegać przykrym zapachom przy pomocy cyklu namaczania *(jeśli jest on dostępny - zob. Programy).*
- Wybierać programy odpowiednie do rodzaju naczyń i stopnia zabrudzenia, stosując się do Tabeli programów:
  - dla naczyń normalnie zabrudzonych stosować program Eco, który zapewnia niskie zużycie energii i wody.
  - przy ograniczonym ładunku włączyć opcję Połowa ładunku *(jeśli jest on dostępny - zob. Programy specjalne i opcje).*
- Jeśli zawarta umowa na dostawę energii elektrycznej przewiduje strefy czasowe oszczędności energetycznej, uruchamiać zmywarkę w godzinach obowiązywania niższej taryfy. Opcja Opóźnienia startu może pomoc w takiej organizacji zmywania *(jeśli jest ona dostępny - zob. Programy specjalne i opcje).*

RO Precauţii şi recomandări

⚠ Aparatul a fost proiectat şi fabricat conform normelor internaţionale de siguranţă. Recomandările sunt furnizate pentru siguranţa dvs. şi vă recomandăm să le citiţi cu atenţie.

Este important să păstraţi acest manual pentru a-l putea consulta în orice moment. În cazul vânzării, cedării sau mutării maşinii, manualul trebuie să însoţească maşina.

Citiţi cu atenţie instrucţiunile: ele conţin informaţii importante privind instalarea, utilizarea şi siguranţa.

Acest aparat este proiectat pentru uzul casnic sau pentru aplicaţii asemănătoare, de exemplu:
- case de ţară;
- folosirea de către clienţi în hoteluri, moteluri şi alte spaţii de tip rezidenţial;
- bed and breakfast.

Scoateţi maşina de spălat din ambalajul său şi verificaţi să nu fi suferit daune în timpul transportului. Nu racordaţi maşina dacă este deteriorată şi contactaţi distribuitorul.

Siguranţă generală

- Acest aparat electrocasnic poate fi utilizat de copiii în vârstă de peste 8 ani şi de persoane cu capacităţi fizice, senzoriale sau mentale reduse sau fără experienţa sau cunoştinţele necesare, cu condiţia să fie sub supravegherea strictă a unei persoane responsabile sau după ce au primit instrucţiuni privind folosirea sigură a aparatului şi înţelegerea pericolelor inerente acestuia.
- Copiii nu trebuie să se joace cu aparatul.
- şi întreţinerea aparatului trebuie să fie efectuată de utilizator. Nu trebuie efectuată de copiii nesupravegheaţi.
- Acest aparat a fost conceput pentru un uz neprofesional în interiorul locuinţelor.
- Maşina trebuie utilizată pentru spălarea vaselor de uz casnic, potrivit instrucţiunilor din acest manual.

- Aparatul nu trebuie instalat în aer liber, nici chiar în cazul în care spațiul este adăpostit, deoarece expunerea acestuia la ploi şi furtuni este foarte periculoasă.
- Nu atingeți maşina când sunteți desculți.
- Nu scoateți ştecherul din priză trăgând de cablu, ci apucând ştecherul.
- La sfârşitul fiecărui ciclu şi înainte de efectuarea operațiunilor de curățare şi întreținere, trebuie să închideți robinetul de apă şi să scoateți ştecherul din priză.
- Numărul maxim de vase este menționat în fişa produsului.
- În caz de defecțiune, nu umblați în niciun caz la mecanismele din interior şi nu încercați să o reparați singuri.
- Nu vă sprijiniți şi nu vă aşezați pe uşa deschisă a maşinii: aceasta se poate răsturna.
- Uşa trebuie ținută închisă, pentru că altfel reprezintă un pericol de a vă împiedica.
- Nu păstrați detergentul şi agentul de limpezire la îndemâna copiilor.
- Ambalajele nu constituie jucării pentru copii.
- Cuțitele şi articolele cu marginile tăioase trebuie să fie amplasate cu vârfurile/ lamele orientate în jos în coşul de tacâmuri sau aşezate în poziție orizontală pe rafturi sau în tavă/al treilea coş la modelele în care sunt prezente.
- Aparatul trebuie să fie conectat la rețeaua hidrică conectând noul furtun de încărcare, iar vechiul furtun de încărcare nu trebuie să fie reutilizat.
- Dacă maşina de spălat vase se instalează liber, partea posterioară a acesteia trebuie să fie pusă la perete.

Eliminarea deşeurilor

- Eliminarea deşeurilor de ambalaje se va face cu respectarea normelor locale, în acest mod ambalajele putând fi reutilizate.
- Directiva Europeană 2012/19/EU cu privire la deşeurile care provin de la aparatele electrice şi electronice (RAEE), prevede că aparatele electrocasnice trebuie să fie eliminate separat de deşeurile solide urbane. Aparatele scoase din uz trebuie să fie colectate separat, pentru a optimiza rata de recuperare şi reciclare a materialelor care le compun, precum şi pentru a evita efectele dăunătoare asupra sănătății şi a mediului înconjurător. Simbolul care se utilizează pentru a reaminti obligația de colectare separată a acestora este tomberonul de gunoi tăiat; acesta este reprezentat grafic pe toate aparatele.
  Pentru informații suplimentare cu privire la scoaterea din uz a electrocasnicelor, deținătorii acestora se pot adresa centrelor de colectare a deşeurilor sau distribuitorilor.

Protejați şi respectați mediul înconjurător

Economisiți apa şi energia electrică

- Porniți maşina de spălat vase numai dacă este încărcată complet. Până la umplerea completă a maşinii, preveniți mirosurile neplăcute efectuând un ciclu de înmuiere *(dacă este disponibil - a se vedea capitolul Programe).*
- Selectați un program adecvat tipului de veselă şi gradului de murdărire al acestora, consultând Tabelul programelor:
  -pentru vase murdare normal, utilizați programul Eco, ce garantează consumuri de energie şi apă reduse.
  -pentru cantități de veselă mai mici, activați opțiunea Încărcare pe jumătate *(dacă este disponibilă - a se vedea capitolul Programe speciale şi Opțiuni).*
- În cazul în care contractul dvs. de furnizare a energiei electrice prevede tranşe orare cu tarife economice, vă recomandăm să spălați vasele în acele intervale orare. Opțiunea Pornire întârziată poate facilita organizarea spălărilor în acest sens *(dacă este disponibilă - a se vedea capitolul Programe speciale şi Opțiuni).*

RS Мере предострожности и савети

⚠ Уређај је пројектован и направљен у складу са међународним сигурносним прописима. Ова упозорења су дата из сигурносних разлога и треба их пажљиво прочитати.

Ову књижицу важно је сачувати како бисте могли да је консултујете у сваком тренутку. У случају продаје, уступања или премештања, постарајте се да остане уз уређај.

Прочитајте пажљиво упутства: дају важне информације о постављању, употреби и сигурности.

Овај уређај је пројектован за кућну употребу или сличне примене, на пример:
- просторије које се користе као кухиња за раднике у радњама, канцеларијама и на другим радним местима;
- сеоске куће;
- употреба од стране клијената у хотелу, мотелу и другим срединама за становање;
- објекти који нуде ноћење с доручком.

Отпакујте уређај и проверите да није претрпео оштећења током транспорта. Ако је оштећен, не прикључујте га и позовите продавца.

Општа сигурност

- Овај електрични кућни уређај могу да користе деца која нису млађа од 8 година и особе са смањеним физичким, чулним или менталним способностима, односно особе без искуства и познавања уређаја, само ако имају надзор или инструкције везане за безбедно коришћење уређаја и разумевање потенцијалних опасности.
- Деца не смеју да се играју уређајем.
- Деца не смеју да се играју са уређајем. Чишћење и одржавање уређаја мора да обавља корисник. Деца без надзора не смеју то да обављају.
- Уређај је пројектован за непрофесионалну употребу у кућним условима.
- Уређај треба да се користи за прање судова у кућној употреби и то могу радити само одрасле особе у складу са упутствима датим у овој књижици.
- Уређај не сме да се поставља на отворено, чак и ако је простор наткривен, јер је веома опасно остављати га изложеног киши и непогодама.
- Машину за прање судова не додирујте босим стопалима.
- Утикач не извлачите из утичнице повлачењем за кабл, него хватањем за утикач.
- Пре радњи чишћења и одржавања, неопходно је да затворите славину за воду и извучете утикач из утичнице.
- Максималан број стоних прибора је означен на картици производа.
- У случају квара, ни у ком случају не приступајте унутрашњим механизмима у покушају поправке.
- Не ослањајте се и не седајте на отворена врата: уређај би се могао преврнути.
- Врата не смеју остати у отвореном положају јер могу представљати опасност од спотицања.
- Детерџент и средство за сјај држите ван домашаја деце.
- Паковања нису играчке за децу.
- Ножеви и прибор са оштрим врховима треба да буду постављени у корпицу за прибор са врховима окренутим надоле или смештени у преграде горње корпе у хоризонталном положају.
- Апарат мора да буде повезан са водоводном мрежом помоћу новог доводног црева, док старо доводно црево не сме поново да се користи.
- Ако је машина за прање судова независна, задњу страну машине треба поставити уз зид.

Одлагање

- Одлагање амбалаже на отпад: придржавајте се локалних прописа, тако ће амбалажа моћи да се употреби поново.
- Европска уредба 2012/19/CE о отпаду електричних и електронских уређаја (RAEE), предвиђа да кућне уређаје не треба одлагати у редовним токовима чврстог градског отпада. Овакве уређаје треба одвојено сакупити како би се повећала стопа корисног отпада и рециклаже материјала од којих су сачињени и спречило потенцијално нарушавање здравља људи и загађење животне средине. Такви производи носе ознаку прецртане корпе за отпатке која указује на обавезу посебног одлагања. За даље информације о правилном одлагању кућних уређаја власници могу да се обрате јавној служби предвиђеној за ове послове или продавцима.

Уштеда и очување животне средине

Уштеда воде и енергије

- Машину покретати само када је пуна. У чекању да се машина напуни, спречите непријатне мирисе помоћу циклуса Натапање *(где је доступан – погледајте одељак „Програми“)*.
- Изаберите програм који одговара типу судова и степену запрљаности консултујући Табелу програма:
  - за нормално запрљане судове користите програм Еко, који осигурава ниску потрошњу енергије и воде.
  - ако је пуњење смањено, активирајте опцију Половично пуњење* *(ако је*

доступно – погледајте одељак „Специјални програми и опције“).

- Ако ваш уговор о потрошњи електричне енергије предвиђа временске периоде потрошње енергије, прање обављајте у периоду када је струја јефтина. Опција Одложено покретање* може вам помоћи у организовању оваквог прања. *(ако је доступна – погледајте одељак „Специјални програми и опције“).*

HR Mjere predostrožnosti i savjeti

⚠ Ovaj aparat je osmišljen i proizveden u skladu s međunarodnim sigurnosnim propisima. Upozorenja koja slijede daju se u svrhu sigurnosti i potrebno ih je pozorno pročitati.

Važno je sačuvati ove upute kako bi ih mogli proučiti u svakom trenutku. U slučaju prodaje, ustupanja ili seljenja, provjerite da se nalaze zajedno s aparatom.

Pažljivo pročitajte upute: one sadrže važne obavijesti o postavljanju, uporabi i sigurnosti.

Ovaj aparat je projektiran za kućnu uporabu ili za slične primjene, na primjer:
– seoske kuće;
– korištenje od strane mušterija u hotelima, motelima i drugim boravišnim mjestima;
– noćenje s doručkom.

Raspakujte aparat i provjerite da se u prijevozu nije oštetio. Ako je oštećen, nemojte ga priključivati i obratite se prodavaču.

Sigurnost općenito

- Ovaj električni kućanski aparat mogu koristiti djeca u dobi od najmanje 8 godina i osobe sa smanjenim tjelesnim, osjetilnim ili umnim sposobnostima, odnosno bez iskustva ili potrebnog znanja pod uvjetom da su pod strogim nadzorom odgovorne osobe ili su upućeni u sigurnu uporabu uređaja i razumiju opasnosti u vezi s njim.
- Djeca se ne smiju igrati s aparatom.
- Čišćenje i održavanje aparata treba obavljati korisnik. To ne smiju obavljati djeca bez nadzora.
- Ovaj je aparat namijenjen neprofesionalnoj uporabi u kućanstvu.
- Ovaj aparat treba koristiti za pranje posuđa u kućanstvu i to slijedeći upute navedene u ovom priručniku.
- Ovaj se aparat ne smije postavljati na otvorenom, čak ni ako se radi o natkrivenom prostoru, jer je vrlo opasno izložiti ga kiši i nevremenu.
- Nemojte dirati perilicu posuđa ako ste bosi.
- Nemojte izvlačiti utikač iz utičnice povlačenjem kabela, nego hvatajući utikač.
- Na kraju svakog ciklusa i prije čišćenja i održavanja treba zatvoriti slavinu za vodu i izvući utikač iz utičnice.
- Maksimalni broj kompleta posuđa se navodi na listu proizvoda.
- U slučaju kvara, ni u kom slučaju nemojte dirati unutrašnje mehanizme i pokušavati sami vršiti popravak.
- Nemojte se naslanjati niti sjedati na otvorena vrata: aparat bi se mogao prevrnuti.
- Vrata se ne smije držati otvorena jer postoji opasnost da se zapne za njih.
- Držite deterdžent i sredstvo za sjaj izvan dohvata djece.
- Ambalaža nije igračka za djecu.
- Noževe i pribor s oštrim vrhovima treba staviti u košaricu za pribor s vrhovima/sječivima okrenutim prema dolje ili namjestiti u vodoravnom položaju na preklopne police, odnosno u pliticu/treću policu kod modela koji je imaju.
- Aparat treba priključiti na vodovodnu mrežu spajanjem nove dovodne cijevi; ne smije se ponovno koristiti staru dovodnu cijev.
- Ako ćete perilicu posuđa postaviti kao samostojeću, ona mora biti stražnjom stranom okrenuta prema zidu.

Rashodovanje

- Rashodovanje ambalažnog materijala: pridržavajte se lokalnih propisa, tako će se ambalaža moći ponovno iskoristiti.
- Europska direktiva 2012/19/EZ o električnom i elektroničkom otpadu (RAEE) propisuje da se električne kućanske aparate ne smije odlagati zajedno s običnim krutim komunalnim otpadom. Rashodovane aparate potrebno je posebno skupljati u svrhu što uspješnijeg spašavanja i recikliranja materijala od kojih su oni sačinjeni te u svrhu sprječavanja moguće štete

po ljudsko zdravlje i okoliš. Simbol prekriženog koša za smeće otisnut je na svim proizvodima da bi vas posjetio na obvezu odvojenog sakupljanja.
Radi podrobnijih obavijesti o ispravnom rashodovanju kućanskih aparata imaoci se mogu obratiti nadležnoj javnoj službi ili preprodavačima.

Ušteda i poštivanje okoliša

Štednja vode i električne struje

- Pokrenite perilicu posuđa samo kad je puna. Dok se stroj ne napuni, ciklus "Namakanje" će vam pomoći u sprječavanju stvaranja neugodnih mirisa *(gdje postoji – vidi "Programi")*.
- Odaberite program pogodan vrsti posuđa i stupnju njegove zaprljanosti slijedeći upute iz Tablice programa:
  - za uobičajeno prljavo posuđe koristite program "Eko" koji jamči nisku potrošnju struje i vode;
  - ako je posuđa malo, pokrenite način "Pola punjenja" *(gdje postoji – vidi "Specijalni programi i načini pranja").*
- Ako vaš ugovor o opskrbi električnom strujom predviđa dvotarifnu cijenu, obavljajte pranje u satima po nižoj cijeni. Način "Odgoda početka" može vam pomoći u organiziranju pranja u tom smislu *(gdje postoji – vidi "Specijalni programi i načini pranja").*

UA Запобіжні заходи та поради

⚠ Посудомийна машина розроблена і вироблена відповідно до міжнародних стандартів безпеки. Це попередження надаються задля вашої безпеки: уважно ознайомтеся з ними.

Збережіть цю брошуру, щоб мати нагоду звернутися до неї у будь-який момент. У разі продажу, передачі іншій особі або переїзду переконайтеся в тому, що вона залишається разом з виробом.

Уважно вивчіть інструкції: в них міститься важлива інформація щодо встановлення, використання та безпеки.

Цей прилад призначений для побутового або аналогічного призначення, наприклад:
- у великих сільських будівлях;
- використання з боку клієнтів у готелях, мотелях і інших готельних структурах;
- у пансіонах зі сніданками.

Звільніть прилад від упаковки і переконайтеся у відсутності пошкоджень внаслідок перевезення. За наявності пошкоджень не виконуйте ніяких підключень та негайно зверніться до постачальника.

Загальна безпека

- Цей електропобутовий прилад може використовуватися дітьми віком старше 8 років і особами з обмеженими фізичними, сенсорними чи розумовими можливостями або з браком досвіду та необхідних знань, коли користування відбувається під уважним наглядом або за вказівками щодо безпечного використання приладу від осіб, відповідальних за їхню безпеку.
- Діти не повинні гратися з електропобутовим приладом.
- Очищення і догляд за приладом поглядається на користувача. Ці операції не повинні виконуватися дітьми без нагляду.
- Прилад призначений для непрофесійного використання всередині житлових приміщень.
- Прилад має використовуватися для миття посуду та столових приборів, згідно інструкціям, вказаним у цій брошурі.
- Забороняється встановлювати прилад поза приміщенням, навіть в захищених місцях, тому що дуже небезпечно піддавати його впливу дощу і грози.
- Не торкайтеся посудомийної машини голими ногами.
- Не виймайте вилку з розетки, потягнувши за кабель, тягніть тільки за саму вилку.
- Після кожного циклу і перш ніж розпочати очищення або технічне обслуговування, закрийте водопровідний кран та вийміть штепсельну вилку з розетки.
- Максимальна кількість приборів вказана у паспорті виробу.
- Якщо машина не працює через несправності, у жодному випадку не робіть спроб самостійно виконати ремонт внутрішніх механізмів.
- Не обпирайтеся і не сідайте на відкриті дверцята: прилад може перекинутися.
- Не тримайте дверцята широко відкритими, щоб не спіткнутися.
- Зберігайте миючий засіб та ополіскувач в недосяжних для дітей місцях.
- Забороняйте дітям гратися з упаковками.

- Ножі і прибори з гострими краями необхідно розташовувати вістрями і ріжучими кромками вниз у кошику для столових приборів або покладати їх горизонтально на відкідні елементи або у піднос/третій кошик, якщо останні передбачені у придбаній вами моделі.
- Aparat treba priključiti na vodovodnu mrežu spajanjem nove dovodne cijevi; ne smije se ponovno koristiti staru dovodnu cijev.
- Ako ćete perilicu posuđa postaviti kao samostojeću, ona mora biti stražnjom stranom okrenuta prema zidu.

Утилізація

- Утилізація пакувальних матеріалів: дотримуйтесь місцевих норм, так як упаковка може використовуватися повторно.
  Європейська директива 2012/19/EU з відходів від електричної й електронної апаратури (WEEE), передбачає, що побутові електроприлади не можуть перероблятися у звичайному порядку для твердих міських відходів. Зняті з експлуатації побутові прилади мають бути зібрані окремо для оптимізації ступеню відновлення й повторного використання матеріалів, що входять до їхнього складу і з метою усунення потенційної шкоди для здоров'я та середовища. Символ закресленого бака, зображеній на всіх виробах, нагадує про необхідність окремої утилізації.
  Для подальшої інформації щодо правильної утилізації побутової техніки, їхні власники можуть звернутися до відповідних міських служб або до постачальника.

Охорона і дбайливе відношення до довкілля

Як заощадити воду та електроенергію

- Запускайте посудомийну машину тільки при повному завантаженні. Під час очікування повного заповнення машини ви можете забезпечити уникнення неприємних запахів, завдяки циклу

Замочування *(де він передбачений- див. Програми).*

- Залежно від ступеню забруднення і типу посуду виберіть придатну програму з Таблиці програм:
  - для миття звичайно забрудненого начиння використовуйте програму Еко, яка забезпечує низькі затрати енергії та води.
  - при неповному завантаженні скористуйтеся опцією Половинного завантаження *(де вона передбачена - див. Спеціальні програми й опції).*
- Якщо у вашому договорі на постачання електричної енергії передбачені годинні пояси для заощадження енергії, виконуйте цикли у періоди за зниженими тарифами. Опція Відстроченого пуску може допомогти організувати миття в разі таких вимог *(е вона передбачена - див. Спеціальні програми й опції).*

EN Assistance

Before contacting Assistance:
- Check whether the problem can be resolved using the Troubleshooting guide *(see Troubleshooting).*
- Restart the programme to check whether the problem has ceased to exist.
- If the problem persists, contact the Authorised Technical Assistance Service.

⚠ **Never use the services of unauthorised technicians.**

Please have the following information to hand:
- The type of malfunction.
- The appliance model (Mod.).
- The serial number (S/N).

This information can be found on the appliance data plate *(see Description of the appliance)*.

PL Serwis Techniczny

Przed zwróceniem się do Serwisu Technicznego:
- Sprawdzić, czy problemu nie można rozwiązać samodzielnie *(patrz Nieprawidłowości w działaniu i sposoby ich usuwania).*
- Ponownie uruchomić program, aby przekonać się, czy usterka nie ustąpiła.
- W przeciwnym wypadku skontaktować się z autoryzowanym Serwisem Technicznym.

⚠ **Zwracać się wyłącznie do autoryzowanych techników.**

Podać:
- rodzaj nieprawidłowości;
- model urządzenia (Mod.);
- numer seryjny (S/N).

Informacje te znajdują się na tabliczce znamionowej umieszczonej na urządzeniu *(patrz Opis urządzenia)*.

RO Asistență

Înainte de a contacta serviciul de Asistență:
- Verificați dacă puteți remedia singuri anomalia (vezi Anomalii şi Remediere).
- Reporniți programul, pentru a controla dacă inconvenientul a fost eliminat.
- În cazul în care inconvenientul nu a fost eliminat, contactați Serviciul Autorizat de Asistență Tehnică.

⚠ **Nu apelați niciodată la personal tehnic neautorizat.**

Comunicați:
- tipul defecțiunii;
- modelul maşinii (Mod.);
- numărul de serie (S/N).

Aceste informații se găsesc pe plăcuța cu caracteristici, montată pe aparat (vezi Descrierea maşinii).

RS Подршка

Пре него што позовете Подршку:
- Проверите да ли можете сами да разрешите проблем *(види Кварови и решења)*.
- Покрените програм како бисте проверили да ли је неисправност отклоњена.
- У случају да је одговор негативан, обратите се ауторизованом сервису за техничку подршку.

⚠ **Никада се не обраћајте неовлашћеним техничарима.**

Објасните:
- врсту неисправности;
- модел апарата (Мод.);
- серијски број (S/N).

Ове информације налазе се на плочици са карактеристикама постављеној на уређају *(види Опис уређаја).*

HR Servisiranje

Prije pozivanja Servisne službe:
- provjerite možete li sami otkloniti nepravilnost u radu *(vidi "Nepravilnosti i rješenja")*.
- Ponovno pokrenite program radi provjere je li smetnja otklonjena.
- Ako nije, pozovite ovlaštenu Tehničku službu servisiranja.

⚠ **Nemojte se nikad obraćati neovlaštenim stručnjacima.**

Priopćite:
- vrstu nepravilnosti;
- model stroja (Mod.);
- serijski broj (S/N).

Ti se podaci nalaze na natpisnoj pločici na aparatu *(vidi "Opis aparata").*

UA Допомога

Перш ніж звернутися у Сервісний центр:
- Перевірте, чи можна самостійно вирішити проблему *(див. "Несправності і засоби їх усунення").*
- Запустіть програму повторно, щоб перевірити чи усунено несправність.
- У противному випадку зверніться до уповноваженого сервісного центру.

⚠ **Звертайтеся виключно до уповноважених фахівців.**

Слід повідомити:
- тип несправності;
- Модель машини (Mod.);
- Серійний номер (S/N).

Ця інформація міститься на табличці з характеристиками, прикріпленій до приладу. *(див. Опис приладу).*

EN Product Data (product fiche)

Product Fiche	
Brand	**INDESIT**
Model	**DSR 15B1**
Rated capacity in standard place settings (1)	**10**
Energy efficiency class on a scale from A+++ (low consumption) to D (high consumption)	A+
Energy consumption per year in kWh (2)	237
Energy consumption of the standard cleaning cycle in kWh	0.83
Power consumption of the off-mode in W	0.5
Power consumption of the left-on mode in W	5.0
Water consumption per year in litres (3)	2800
Drying efficacy class on a scale from G (low efficacy) to A (high efficacy)	A
Programme time for standard cleaning cycle in minutes	180
The duration of the left-on mode in minutes	12
Noise in dB(A) Re 1pW	51
Built-in model	No

NOTES

1) The information on the label and fiche relates to the standard cleaning cycle, this programme is suitable to clean normally soiled tableware and it is the most efficient programme in terms of combined energy and water consumption. The standard cleaning cycle corresponds to the Eco cycle.

2) Based on 280 standard cleaning cycles using cold water fill and the consumption of the low power modes. Actual energy consumption depends on how the appliance is used.

3) Based on 280 standard cleaning cycles. Actual water consumption depends on how the appliance is used.

PL Karta produktu

Karta produktu	
Marka	**INDESIT**
Nazwa modelu	**DSR 15B1**
Pojemność znamionowa, wyrażona liczbą standardowych kompletów naczyń (1)	**10**
Klasa efektywności energetycznej, skla od A+++ (niskie zużycie) do D (wysokie zużycie)	A+
Zużycie energii w kWh rocznie (2)	237
Zużycie energii w standardowym cyklu zmywania w kWh	0.83
Zużycie energii w trybie wyłączenia i trybie czuwania w W	0.5
Zużycie energii w trybie włączenia i trybie czuwania w W	5.0
Roczne zużycie wody w litrach rocznie (3)	2800
Klasa efektywności suszenia, skala od G (minimalna efektywność) do A (maksymalna efektywność)	A
Czas programu dla standardowego cyklu zmywania w minutach	180
Czas trwania trybu czuwania w minutach	12
Poziom emitowanego hałasu w dB(A) re1 pW	51
Model do zabudowy	Nie

Uwagi

1) Informacja, że cykl jest odpowiedni do zmywania normalnie zabrudzonych zastaw stołowych oraz że jest najbardziej efektywnym programem pod względem łącznego zużycia energii i wody dla tego rodzaju zastawy stołowej; Standardowy cykl zmywania odpowiada cyklowi Eco.

2) Na podstawie 280 standardowych cykli zmywania, przy użyciu zimnej wody, oraz w trybie niskiego zużycia energii. Rzeczywiste zużycie energii zależy od sposobu użycia urządzenia.

3) Na podstawie 280 standardowych cykli zmywania. Rzeczywiste zużycie energii zależy od sposobu użycia urządzenia.

RO Fişa produsului

Fişa produsului	
Marca	**INDESIT**
Identificator model furnizor	**DSR 15B1**
Capacitate nominală în număr de setări standard (1)	**10**
Clasa de eficiență energetică pe o scară de la A+++ (consum redus) la D (konsum ridicat)	A+
Consumul de energie anual exprimat în kWh (2)	237
Consumul de energie la programul de spălare standard exprimat în kWh	0.83
Consumul de energie în modul off (oprit) exprimat în W	0.5
Consumul de energie în modul left-on (rămas în funcțiune) exprimat în W	5.0
Consumul de apă anual exprimat în litri (3)	2800
Clasa de eficiență la centrifugare pe o scară de la G (eficiență minimă) la A (eficiență maximă)	A
Durata programului de spălare rufe standard exprimată în minute.	180
Durata modului left-on (rămas în funcțiune) exprimată în minute	12
Nivelul de zgomot exprimat în dB(A) re 1 pW	51
Model încorporat	Nu

1) Informațiile de pe etichetă şi din fişa produsului fac referire la ciclul de spălare standard, acest program este adecvat pentru spălarea veselei cu grad de murdărie normal şi este programul cel mai eficient din punct de vedere al consumului combinat de energie şi apă. Ciclul de spălare standard corespunde ciclului Eco.

2) Pe baza programelor cu 280 de cicluri de spălare standard cu apă rece şi şi a consumului modurilor cu consum redus. Consumul real de energie va depinde de modul în care este utilizat aparatul.

3) Pe baza programelor cu 280 de cicluri de spălare. Consumul real de apă va depinde de modul în care este utilizat aparatul.

RS Картица производа

Картица производа	
Марка	**INDESIT**
Модел	**DSR 15B1**
Номинални капацитет у броју стандардних стоних прибора (1)	**10**
Класа енергетске ефикасности на скали од A+++ (мале потрошње) до Д (велике потрошње)	A+
Годишња потрошња енергије у kWh (2)	237
Енергетска потрошња стандардног циклуса прања у kWh	0.83
Потрошња снаге у угашеном режиму у W	0.5
Потрошња снаге у остављеном упаљеном режиму у W	5.0
Годишња потрошња воде у литрама (3)	2800
Класа ефикасности сушења на скали од Г (минимална ефикасност) до А (максимална ефикасност)	A
Трајање програма по стандардном циклусу прања у минутима	180
Трајање остављеног укљученог режима у минутима	12
Бука у dB(A) re 1 pW	51
Уградни производ	Не

1) Информација на етикети и на картици односи се на стандардни програм прања, овај програм прилагођен је прању судова који су нормално запрљани и то је ефикаснији програм у смислу комбиноване потрошње енергије и воде. Стандардни циклус одговара циклусу ЕКО.

2) Потрошња енергије заснована на 280 стандардних годишњих циклуса са пуњењем хладне воде и према потрошњама у угашеном режиму или остављеном упаљеном режиму по завршетку циклуса. Ефикасна потрошња зависи од начина употребе електричног кућног апарата.

3) Засновано на 280 стандардних циклуса прања. Ефикасна потрошња зависи од начина употребе уређаја.

HR List proizvoda

List proizvoda	
Marka	**INDESIT**
Model	**DSR 15B1**
Nazivni kapacitet po standardnom broju kompleta posuđa (1)	**10**
Razred energetske učinkovitosti po ljestvici od A+++ (mala potrošnja) do D (velika potrošnja)	A+
Godišnja potrošnja električne energije u kWh (2)	237
Potrošnja električne energije standardnog ciklusa pranja, u kWh	0.83
Potrošnja snage u isključenom načinu, u W	0.5
Potrošnja snage u načinu "ostavljeno uključeno", u W	5.0
Godišnja potrošnja vode u l (3)	2800
Razred učinkovitosti sušenja po ljestvici od G (minimalna učinkovitost) do A (maksimalna učinkovitost)	A
Trajanje programa za standardni ciklus pranja, u minutama	180
Trajanje načina "ostavljeno uključeno", u minutama	12
Buka u dB(A) re 1 pW	51
Ugradni proizvod	Ne

1) Informacije na naljepnici i na listu odnose se na standardni program pranja koji je pogodan za pranje posuđa normalnog stupnja zaprljanosti, a radi se o najučinkovitijem programu po pitanju potrošnje električne energije u kombinaciji s vodom. Standardni ciklus odgovara ciklusu EKO.

2) Potrošnja električne energije se temelji na 280 standardnih ciklusa godišnje, s uzimanjem hladne vode te na potrošnji u isključenom načinu ili načinu "ostavljeno uključeno" nakon kraja ciklusa. Stvarna potrošnja ovisi o tome kako se električni kućanski aparat koristi.

3) Temelji se na 280 standardnih ciklusa pranja. Stvarna potrošnja ovisi o načinu korištenja električnog kućanskog aparata.

Installation

EN

⚠ If the appliance must be moved at any time, keep it in an upright position; if absolutely necessary, it may be tilted onto its back.

Connecting the water supply

⚠ Adaptation of the water supply for installation should only be performed by a qualified technician.

The water inlet and outlet hoses may be positioned towards the right or the left in order to achieve the best possible installation.
Make sure the dishwasher does not bend or squash the hoses.

Connecting the water inlet hose

- To a 3/4" gas cold or hot water connection point (max. 60°C).
- Run the water until it is perfectly clear.
- Screw the inlet hose tightly into position and turn off the tap.

⚠ If the inlet hose is not long enough, contact a specialist store or an authorised technician *(see Assistance)*.

⚠ The water pressure must be within the values indicated in the Technical Data table - otherwise the dishwasher may be function properly.

⚠ Make sure the hose is not bent or compressed.

Connecting the water outlet hose

Connect the outlet hose to a drain duct with a minimum diameter of 2 cm. (A)
The outlet hose connection must be at a height ranging from 40 to 80 cm from the floor or surface where the dishwasher rests.

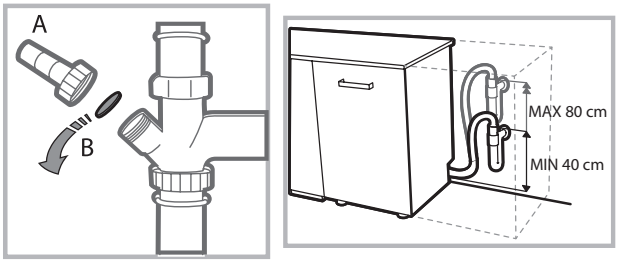

Before connecting the water outlet hose to the sink drain, remove the plastic plug (B).

Anti-flooding protection

To ensure floods do not occur, the dishwasher:
- is provided with a special system which blocks the water supply in the event of anomalies or leaks from inside the appliance.
Some models are also equipped with the supplementary safety device **New Acqua Stop***, which guarantees anti-flooding protection even in the event of a supply hose rupture.

WARNING: HAZARDOUS VOLTAGE!

Under no circumstances should the water inlet hose be cut as it contains live electrical parts.

Electrical connection

Before inserting the plug into the electrical socket, make sure that:
- The socket is **earthed** and complies with current regulations;
- the socket can withstand the maximum load of the appliance as shown on the data plate located on the inside of the door
(see chapter Description of the appliance);
- The power supply voltage falls within the values indicated on the data plate on the inside of the door.
- The socket is compatible with the plug of the appliance. If this is not the case, ask an authorised technician to replace the plug (*see Assistance*). Do not use extension cables or multiple sockets.

⚠ Once the appliance has been installed, the power supply cable and the electrical socket should be easily accessible.

⚠ The cable should not be bent or compressed.

⚠ If the power supply cable is damaged, have it replaced by the manufacturer or its authorised Technical Assistance Service in order to prevent all potential hazards. *(See Assistance)*

⚠ The Company shall not be held responsible for any incidents, if these regulations are not observed.

Positioning and levelling

1. Position the dishwasher on a level sturdy floor. If the floor is uneven, the front feet of the appliance may be adjusted until it reaches a horizontal position. If the appliance is levelled correctly, it will be more stable and much less likely to move or cause vibrations and noise while it is operating.

2. Before recessing the dishwasher, stick the adhesive transparent strip* under the wooden shelf in order to protect it from any condensation which may form.

3. Place the dishwasher so that its sides or back panel are in contact with the adjacent cabinets or the wall. This appliance can also be recessed under a single worktop* *(see the Assembly instruction sheet)*.

4*. To adjust the height of the rear foot, turn the red hexagonal bushing on the lower central part at the front of the dishwasher using a hexagonal spanner with an opening of 8 mm. Turn the spanner in a clockwise direction to increase the height and in an anticlockwise direction to decrease it. *(see Building-in instruction sheet attached to the documentation)*

* Only available in selected models.

Advice regarding the first wash cycle

After the installation, remove the stoppers from the racks and the retaining elastic elements from the upper rack *(if any).*

Water softener settings

Before starting the first wash cycle, set the hardness level of the water from the mains supply. *(see chapter Rinse aid and refined salt).*
First load the softener tank with water, then introduce about 1 kg of salt. It is perfectly normal for water to flow out.
As soon as this procedure is complete, run a wash cycle.
Only use salt that has been specifically designed for dishwashers.
After the salt has been poured into the machine, the LOW SALT indicator light* switches off.

⚠ If the salt container is not filled, the water softener and the heating element may be damaged as a result.

Technical data	
Dimensions	width 45 cm height 85 cm depth 60 cm
Capacity	**10** standard place-settings
Water supply pressure	0,05 ÷ 1MPa (0.5 ÷ 10 bar) 7,25 psi – 145 psi
Power supply voltage	See appliance data plate
Total absorbed power	See appliance data plate
Fuse	See appliance data plate
CE 	This dishwasher conforms to the following European Community Directives: -2006/95/EC (Low Voltage) -2004/108/EC (Electromagnetic Compatibility) -2009/125/EC (Comm. Reg. 1016/2010) (Ecodesign) -97/17/EC (Labelling) -2012/19/ CE Waste Electrical and Electronic Equipment (WEEE)

The machine has a buzzer/set of tones *(depending on the dishwasher model*) **to inform the user that a command has been implemented: power on, cycle end etc.**

The symbols/indicator lights/LEDs on the control panel/ display may vary in colour and may have a flashing or fixed light *(depending on the dishwasher model).*

The display* provides useful information concerning the type of wash cycle, drying/wash-cycle phase, remaining time, temperature etc.

* Only available in selected models.

Description of the appliance

EN

Overall view

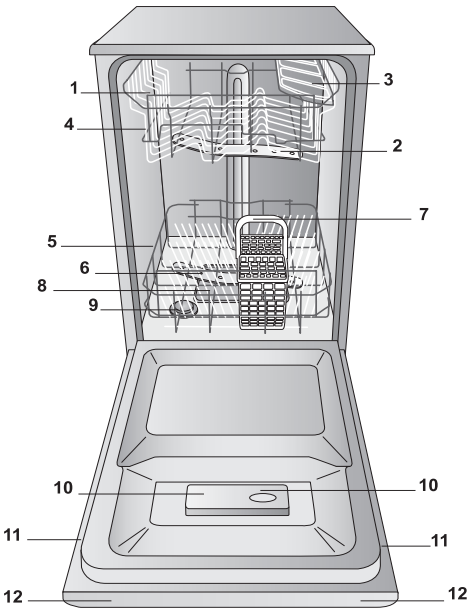

1. Upper rack
2. Upper spray arm
3. Tip-up compartments
4. Rack height adjuster
5. Lower rack
6. Lower spray arm
7. Cutlery basket
8. Washing filter
9. Salt dispenser
10. Detergent and rinse aid dispensers
11. Data plate
12. Control Panel***

Control panel

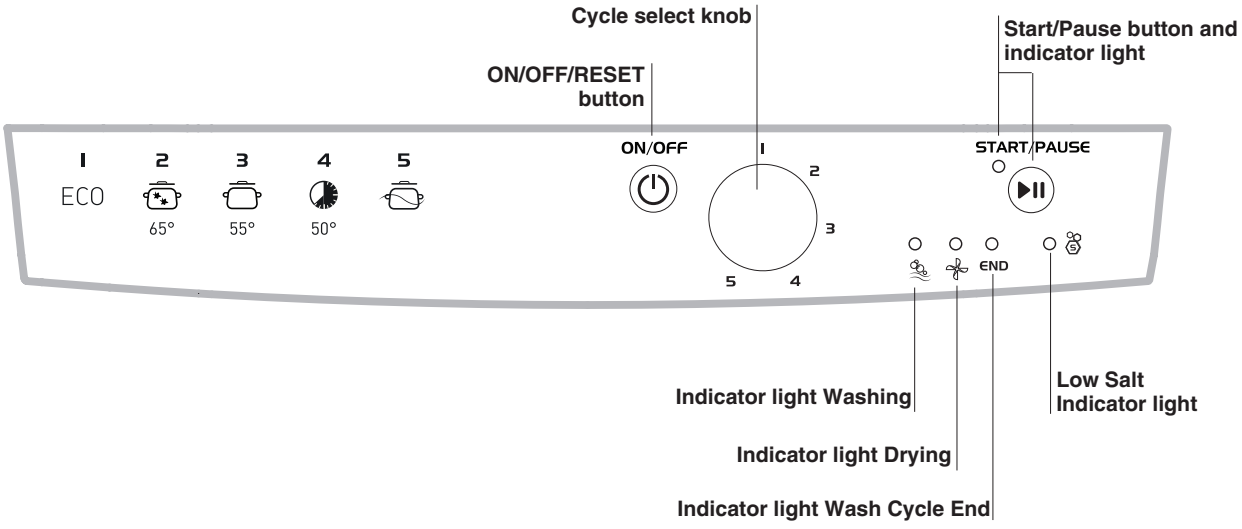

***Only in completely built-in models.

* Only available in selected models.

The number and type of wash cycles and options may vary depending on the dishwasher model.

Refined Salt and Rinse Aid

INDESIT

EN

⚠ **Only use products which have been specifically designed for dishwashers. Do not use table salt or industrial salt. Follow the instructions given on the packaging.**

⚠ **If you are using a multi-function product, we recommend that you add salt in any case, especially if the water is hard or very hard.** *(Follow the instructions given on the packaging.)*

⚠ **If you do not add salt or rinse aid, the LOW SALT* and LOW RINSE AID* indicator lights will remain lit.**

Measuring out the refined salt

The use of salt prevents the formation of LIMESCALE on the dishes and on the machine's functional components.

- It is important that the salt dispenser be never empty.
- It is important to set the water hardness.

The salt dispenser is located in the lower part of the dishwasher *(see Description)* and should be filled:

- When the LOW RINSE AID indicator light in the control panel is lit *;
- When the green float* on the cap of the salt dispenser is no longer visible.
- See autonomy in the water hardness table.

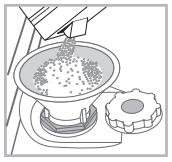

1. Remove the lower rack and unscrew the container cap (anticlockwise).
2. Only the first time you do this: fill the water dispenser up to the edge.
3. Position the funnel *(see figure)* and fill the salt container right up to its edge (approximately 1 kg); it is not unusual for a little water to leak out.
4. Remove the funnel and wipe any salt residue away from the opening; rinse the cap under running water and then screw it on.

It is advisable to perform this procedure every time you add salt to the container.

Make sure the cap is screwed on tightly, so that no detergent can get into the container during the wash cycle (this could damage the water softener beyond repair).

⚠ Whenever you need to add salt, we recommend carrying out the procedure before the washing cycle is started.

Setting the water hardness

For perfect water softener operation, it is essential that the adjustment be based on the water hardness in your house. Ask your local water supplier for this information. The factory setting is for medium water hardness.

- Switch the dishwasher on using the On/Off button. ⏻
- Switch it off using the On/Off button ⏻
- Press and hold the START/PAUSE button ⏯ for 5 seconds.
- Switch it on using the On/Off button ⏻
- The salt indicator light flashes (as many times as the current selection.)
- Set the knob to the desired hardness level number *(see Table on water hardness.)*
- Switch it off using the On/Off button ⏻
- Setting is complete!

Water Hardness Table				Average autonomy salt dispenser with 1 wash cycle per day
level	°dH	°fH	mmol/l	months
1	0 - 6	0 - 10	0 - 1	7 months
2	6 - 11	11 - 20	1.1 - 2	5 months
3	12 - 17	21 - 30	2.1 - 3	3 months
4	17 - 34	31 - 60	3.1 - 6	2 months
5*	34 - 50	61 - 90	6.1 - 9	2/3 weeks
For values between 0°f and 10°f, we do not recommend the use of salt. A setting of 5 may increase cycle duration.				

(°dH = hardness measured in German degrees - °f = hardness measured in French degrees – mmol/l = millimoles per litre)

Measuring out the rinse aid

Rinse aid makes dish DRYING easier. The rinse aid dispenser should be filled:

- When the LOW RINSE AID indicator light on the panel/display is lit *;
- When the dark optical indicator on the dispenser door **"E"** becomes transparent.

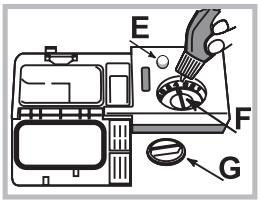

1. Open the dispenser by turning the cap **"G"** in an anticlockwise direction.
2. Pour in the rinse aid, making sure it does not overflow from the dispenser. If this happens, clean the spill immediately with a dry cloth.
3. Screw the cap back on.

NEVER pour the rinse aid directly into the tub.

Adjusting the amount of rinse aid

If you are not completely satisfied with the drying results, you can adjust the quantity of rinse aid used. Turn the adjuster **"F"**. A maximum of 4 levels can be set according to the dishwasher model. The factory setting is for a medium level.

- If you see bluish streaks on the dishes, set a low number (1-2).
- If there are drops of water or limescale marks on the dishes, set a high number (3-4).

* Only available in selected models.

Loading the racks

EN

Tips

Before loading the racks, remove all food residues from the crockery and empty liquids from glasses and containers. **No preventive rinsing is needed under running water.**
Arrange the crockery so that it is held in place firmly and does not tip over; and arrange the containers with the openings facing downwards and the concave/convex parts placed obliquely, thus allowing the water to reach every surface and flow freely.
Make sure that the lids, handles, trays and frying pans do not prevent the spray arms from rotating. Place any small items in the cutlery basket.
Since plastic dishes and non-stick frying pans usually retain more water drops, their drying will be not so good as that of ceramic or stainless-steel dishes.
Lightweight items such as plastic containers should be placed in the upper rack and arranged so that they cannot move.
After loading the appliance, make sure that the spray arms can rotate freely.

Lower rack

The lower rack can hold pans, lids, dishes, salad bowls, cutlery etc. Large plates and lids should ideally be placed at the sides. Very soiled dishes and pans should be placed in the lower rack because in this sector the water sprays are stronger and allow a higher washing performance.

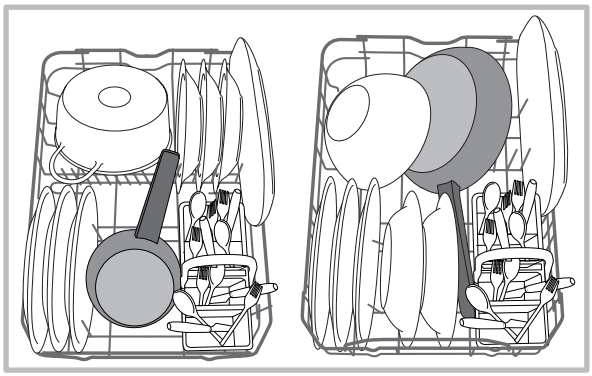

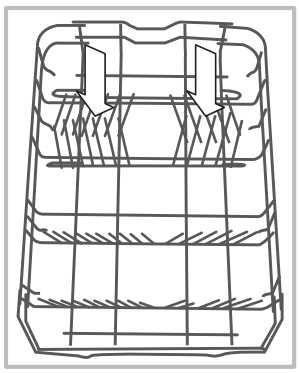

Several dishwasher models are fitted with tip-up sectors*.
They can be used in a vertical position when arranging dishes or in a horizontal position (lower) to load pans and salad bowls easily.
Some models are equipped with Vertical Zone, special pull-out supports* in the rear of the rack that can be used to support frying pans and baking pans in a more vertical position, thus taking up less space.
In order to use it, just get hold of the coloured grip and pull it upwards while rotating it forward. The supports can slide right and left to fit the size of the crockery.

Cutlery basket

The basket is equipped with top grilles for improved cutlery arrangement. The cutlery basket should be positioned **only** at the front of the lower rack.

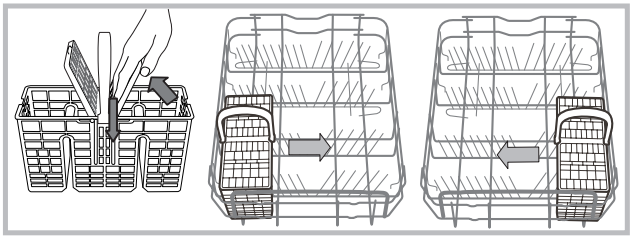

Upper rack

Load this rack with delicate and lightweight crockery such as glasses, cups, saucers and shallow salad bowls.

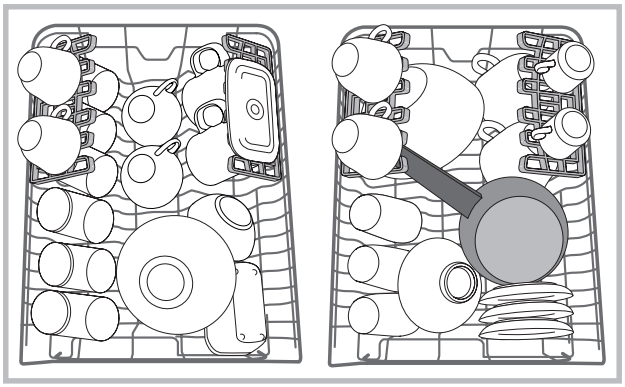

Adjustable position tip-up compartments*

The side tip-up compartments can be positioned at three different heights to optimize the arrangement of the crockery inside the rack.

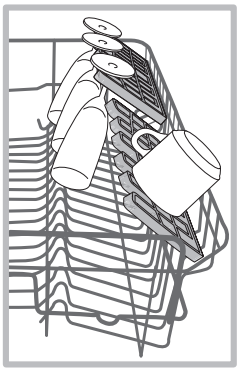

Wine glasses can be placed safely in the tip-up compartments by inserting the stem of each glass into the corresponding slot.
For optimum drying results incline the tip-up compartments more. To change the inclination, pull up the tip-up compartment, slide it slightly and position it as you wish.

*Only available in selected models with different numbers and positions.

Tray*

Some dishwasher models are fitted with a sliding tray which can be used to hold small crockery and cutlery.
For optimum washing performance, avoid positioning bulky crockery directly below the tray. The cutlery tray can be removed *(see Figure.)*

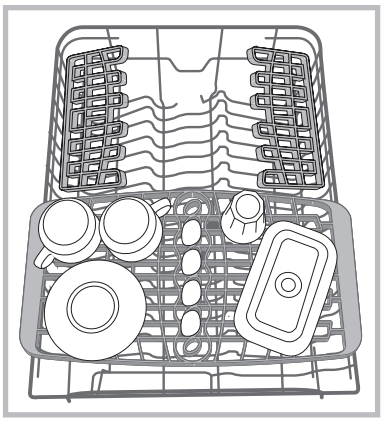

Adjusting the height of the upper rack

The height of the upper rack can be adjusted: high position to place bulky crockery in the lower rack and low position to make the most of the tip-up compartments by creating more space upwards.

The height of the upper rack should be adjusted WHEN THE RACK IS EMPTY.
NEVER raise or lower the rack on one side only.

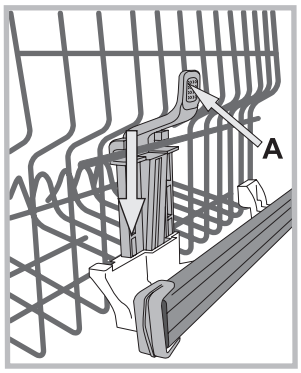

If the rack is equipped with a **Lift-Up device*** *(see figure)*, lift it up by holding its sides. To restore the lower position, press the levers (**A**) at the sides of the rack and follow the rack down.

Unsuitable crockery

- Wooden crockery and cutlery.
- Delicate decorated glasses, artistic handicraft and antique crockery. Their decorations are not resistant.
- Parts in synthetic material which do not withstand high temperatures.
- Copper and tin crockery.
- Crockery soiled with ash, wax, lubricating grease or ink.

The colours of glass decorations and aluminium/silver pieces can change and fade during the washing process. Some types of glass (e.g. crystal objects) can become opaque after a number of wash cycles too.

Damage to glass and crockery

Caused by:

- Type of glass and glass production process.
- Chemical composition of detergent.
- Water temperature of rinse cycle.

Tips:

- Only use glasses and porcelain guaranteed by the manufacturer as dishwasher safe.
- Use a delicate detergent suitable for crockery.
- Collect glasses and cutlery from the dishwasher as soon as the wash cycle is over.

*Only available in selected models with different numbers and positions.

Detergent and dishwasher use

EN

Measuring out the detergent

Good washing results also depend on the correct amount of detergent being used. Exceeding the stated amount does not result in a more effective wash and increases environmental pollution.

The amount can be adjusted to the soil level.
In the case of normally soiled items, use approximately either 25g (powder detergent) or 25ml (liquid detergent). If tablets are used, one tablet will be enough.

If the crockery is only lightly soiled or if it has been rinsed with water before being placed in the dishwasher, reduce the amount of detergent used accordingly.

For good washing results also follow the instructions shown on the detergent box.

For further questions please ask the detergent producers.

Open the detergent dispenser using button **D** and measure out the detergent according to the Table of wash cycles:

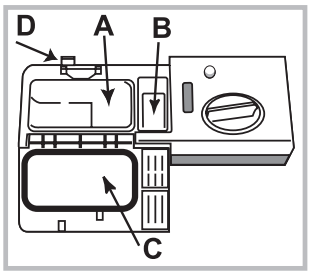

- powder or liquid: compartments **A** (wash detergent) and **B** (pre-wash detergent)
- tablets: when the cycle requires 1 tablet, place it in compartment **A** and close cover **C**; when it requires 2 tablets, place the second tablet on the bottom of the appliance.

Remove detergent residues from the edges of the compartment and close cover **C** until it clicks.
The detergent dispenser automatically opens up at the right time according to the wash cycle.

If all-in-one detergents are used, we recommend using the TABS option, because it adjusts the cycle so that the best washing and drying results are always achieved.

⚠ **Only use detergent which has been specifically designed for dishwashers.**

DO NOT USE washing up liquid.

Using excessive detergent may result in foam residues remaining in the machine after the cycle has ended.

To achieve the best washing and drying results, the combined use of detergent, rinse aid liquid and refined salt is required.

We recommend using detergents that do not contain phosphates or chlorine, as these products are harmful to the environment.

Starting the dishwasher

1. Turn the water tap on.
2. Switch on the appliance by pressing the ON/OFF button.
3. Open the door and pour in a suitable amount of detergent *(see Measuring out the detergent).*
4. Load the racks *(see Loading the racks)* and shut the door.
5. Select the wash cycle by turning the SELECT WASH CYCLE knob: align the notch on the knob with the number or symbol representing the desired wash cycle. The START/PAUSE indicator light will go on.
6. Select the wash options* *(see Options and Special Wash Cycles).*
7. Start the cycle by pressing the START button; the indicator light will stop flashing and stay lit (fixed light). The indicator light corresponding to the wash phase will go on, signalling that the wash cycle has begun.
8. At the end of the wash cycle the END indicator light will go on (fixed light). Switch off the appliance by pressing the ON/OFF button, shut off the water tap and unplug the appliance from the electricity socket.
9. Wait a few minutes before removing the crockery to avoid getting burnt. Unload the racks, beginning with the lower level.

⚠ **- The machine will switch off automatically during long periods of inactivity in order to minimise electricity consumption.**

⚠ **AUTO WASH CYCLES***: some models of dishwasher are equipped with a special sensor which can be used to assess the level of soiling and automatically select the most efficient and economic wash cycle accordingly. The duration of the auto wash cycles may vary due to the operation of the sensor.

Changing a wash cycle in progress

If a mistake was made in the wash-cycle selection process, it is possible to change the cycle provided that it has only just begun: once the wash cycle has started, in order to change the wash cycle switch off the machine by pressing and holding the ON/OFF/Reset button. Switch it back on using the same button and select the desired wash cycle and options.

Adding extra crockery

Press the Start/Pause button and open the door, taking care to avoid the escaping steam, and place the crockery inside the dishwasher. Press the Start/Pause button: The cycle will start again after a long beep has been emitted.

⚠ If the delayed start has been set, at the end of the countdown the wash cycle will not start. It will stay in Pause mode.

⚠ Press the Start/Pause button to pause the machine; the wash cycle is stopped.
At this stage the wash cycle cannot be changed.

Accidental interruptions

If the door is opened during the wash cycle or there is a power cut, the cycle stops. It starts again from the point at which it was interrupted once the door has been shut or the electricity supply restored.

* Only available in selected models.

Wash cycles

EN

Wash-cycle data is measured under laboratory conditions according to European Standard EN 50242.
Based on the different conditions of use, the wash-cycle duration and data can change.

⚠ **The number and type of wash cycles and options may vary depending on the dishwasher model.**

Wash cycle	Wash cycle which include drying	Options	Approximate duration of wash cycles h:min.	Water consumption (l/cycle)	Energy consumption (KWh/cycle)
1. Eco	Yes	No	03:00	10	0,83
2. Intensive 	Yes	No	02:30	14	1,3
3. Normal 	Yes	No	02:00	13,5	1,15
4. Rapid 40’ 	No	No	00:40	9	0,85
5. Prewash 	No	No	00:10	4	0,01

Instructions on wash-cycle selection and detergent dosage

1. The ECO wash cycle is the standard cycle to which the energy label data refers. It can be used to wash crockery with a normal soil level and is the most efficient cycle in terms of energy and water consumption for this type of crockery.
4 gr/ml**+ 21 gr/ml – 1 Tab *(**Quantity of pre-washing detergent)*

2. Heavily soiled dishes and pans (not to be used for delicate items). 25 gr/ml – 1 Tab

3. Normally soiled pans and dishes. 4 gr/ml**+ 21 gr/ml – 1 Tab

4. Fast cycle to be used for slightly dirty dishes (ideal for 2 place settings) 21 gr/ml – 1 Tab

5. Pre-wash while awaiting completion of the load with the dishes from the next meal. No detergent.

Standby consumption: Left-on mode consumption: 5 W - Off mode consumption: 0.5 W.

Notes:

Optimum performance levels when using the “Rapid 40’” cycle can be achieved by respecting the specified number of place settings.

To reduce consumption, only run the dishwasher when it is full.

Note for Test Laboratories: for information on comparative EN testing conditions, please send an email to the following address: assistenza_en_lvs@indesitcompany.com

Care and maintenance

EN

Shutting off the water and electricity supplies

- Turn off the water tap after every wash cycle to avoid leaks.
- Always unplug the appliance when cleaning it and when performing maintenance work.

Cleaning the dishwasher

- The external surfaces of the machine and the control panel can be cleaned using a non-abrasive cloth which has been dampened with water. Do not use solvents or abrasive products.
- Any marks on the inside of the appliance may be removed using a cloth dampened with water and a little vinegar.

Preventing unpleasant odours

- Always keep the door of the appliance ajar in order to avoid moisture from forming and being trapped inside the machine.
- Clean the seals around the door and detergent dispensers regularly using a damp sponge. This will avoid food becoming trapped in the seals, which is the main cause behind the formation of unpleasant odours.

Cleaning the spray arms

Food residue may become encrusted onto the spray arms and block the holes used to spray the water. It is therefore recommended that you check the arms from time to time and clean them with a small non-metallic brush.
The two spray arms may both be removed.

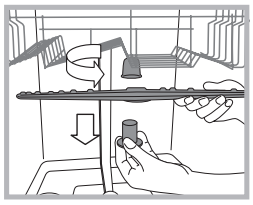

To remove the upper spray arm, turn the plastic locking ring in an anti-clockwise direction. The upper spray arm should be replaced so that the side with the greater number of holes is facing upwards.

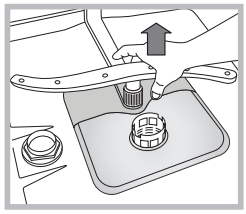

The lower spray arm can be removed by pressing on the side tabs and pulling it upwards.

Cleaning the water inlet hose*

If the water hoses are new or have not been used for an extended period of time, let the water run to make sure it is clear and free of impurities before performing the necessary connections. If this precaution is not taken, the water inlet could become blocked and damage the dishwasher.

⚠ Clean the water inlet filter at the tap outlet regularly.
- Turn off the water tap.
- Unscrew the end of the water inlet hose, remove the filter and clean it carefully under running water.
- Re-place the filter and screw the water hose back into position.

Cleaning the filters

The filter assembly consists of three filters which remove food residues from the washing water and then recirculate the water. They must be cleaned if you wish to achieve the best results in every wash.

⚠ Clean the filters regularly.

⚠ The dishwasher must not be used without filters or if the filter is loose.

• After several washes, check the filter assembly and if necessary clean it thoroughly under running water, using a non-metallic brush and following the instructions below:
1. Turn the cylindrical filter **C** in an anti-clockwise direction and pull it out *(fig. 1).*
2. Remove the cup filter **B** by exerting a slight pressure on the side flaps *(fig. 2);*
3. Slide out the stainless-steel plate filter **A**. *(fig. 3).*
4. Inspect the trap and remove any food residues. **NEVER REMOVE** the wash-cycle pump protection *(black detail) (fig.4).*

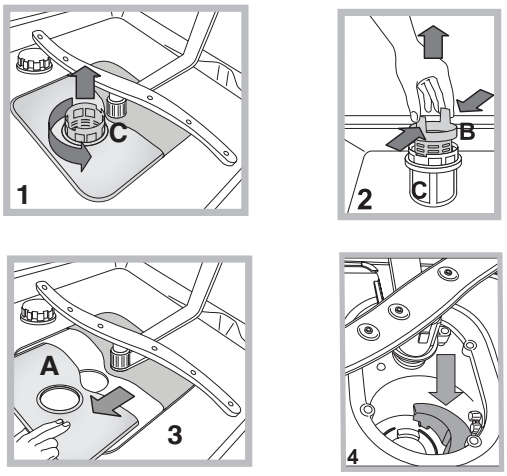

After cleaning the filters, re-place the filter assembly and fix it in position correctly; this is essential for maintaining the efficient operation of the dishwasher.

Leaving the machine unused for extended periods

- Disconnect the appliance from the electricity supply and shut off the water tap.
- Leave the door of the appliance ajar.
- When you return, run a wash cycle when the dishwasher is empty.

* Only available in selected models.

Troubleshooting

INDESIT

EN

Whenever the appliance fails to work, check for a solution from the following list before calling for Assistance.

Problem:	Possible causes / Solutions:
The dishwasher does not start or cannot be controlled.	• The water supply tap is not turned on. • Switch off the appliance by pressing the ON/OFF button, switch it back on after approximately one minute and reset the wash cycle. • The appliance has not been plugged in properly or another electricity socket should be used. • The dishwasher door has not been closed properly.
The door won't close.	• Make sure that the racks were inserted all the way. • The lock was released. Strongly push the door until a "clacking" noise is heard.
No water drain out of the dishwasher.	• The wash cycle has not finished yet. • The water drain hose is bent *(see Installation).* • The drain duct is clogged up. • The filter is clogged up with food residues. • Check the height of the drain hose.
The dishwasher makes excessive noise.	• The dishes are rattling against each other or against the sprayer arms. Place the dishes properly and make sure the sprayer arms can rotate freely. • Too much foam: the detergent has not been measured out correctly or it is not suitable for use in dishwashers. *(See Detergent and dishwasher use.)* Do not prewash the dishes by hand.
The dishes and glasses are covered in a white film or limescale deposits.	• No refined salt. • Water hardness adjustment is not suitable: increase the relevant values. *(See Refined Salt and Rinse Aid.)* • The salt and rinse-aid dispenser cap has not been closed properly. • The rinse aid has been used up or the dosage is too low.
The dishes and glasses are streaked or have a bluish tinge.	• The rinse aid dosage is too high.
The crockery has not been dried properly.	• A wash cycle without a drying programme has been selected. • The rinse aid has been used up. *(See Refined Salt and Rinse Aid.)* • The rinse aid dispenser setting is not suitable. • The crockery is made from non-stick material or plastic; the presence of water drops is normal.
The dishes are not clean.	• The crockery has not been arranged properly. • The sprayer arms cannot rotate freely, being hindered by the dishes. • The wash cycle is too gentle *(see Wash Cycles).* • Too much foam: the detergent has not been measured out correctly or it is not suitable for use in dishwashers. *(See Detergent and dishwasher use.)* • The lid on the rinse aid compartment has not been closed correctly. • The filter is dirty or clogged up *(see Care and maintenance.)* • The refined salt level is low *(See Refined Salt and Rinse Aid.)* • Make sure that the height of the dishes is compatible with the rack adjustment. • The holes in the sprayer arms are clogged up. *(See Care and maintenance.)*
The dishwasher won't load any water. It is blocked with flashing lights.	• There is no water in the mains supply or the tap is shut off. • The water inlet hose is bent *(see Installation).* • The filters are clogged up: they need cleaning. *(See Care and maintenance.)* • The drain duct is clogged up: it needs cleaning. • After checking and cleaning, switch the dishwasher on and off and start a new wash cycle. • If the problem persists, turn off the water tap, remove the plug and call the Service Centre.

* Only available in selected models.

Instalacja

PL

⚠ W przypadku przenoszenia należy trzymać urządzenie w pozycji pionowej; w razie konieczności przechylić je do tyłu.

Połączenia hydrauliczne

⚠ Przystosowanie instalacji hydraulicznej powinno być dokonywane wyłącznie przez wykwalifikowany personel.

Wąż doprowadzający i odprowadzający wodę można skierować na prawo lub na lewo, aby umożliwić optymalną instalację.
Przewody rurowe nie mogą być zagięte ani przygniecione przez zmywarkę.

Podłączenie węża doprowadzającego wodę

- Do zaworu wody z gwintem 3/4" GAS zimnej lub ciepłej (max. 60°C).
- Odkręcić wodę i pozwolić płynąć aż stanie się przejrzysta.
- Przykręcić dobrze wąż doprowadzający wodę i odkręcić kurek.

⚠ Jeśli wąż doprowadzający okaże się za krótki, zwrócić się do specjalistycznego sklepu lub wykwalifikowanego technika *(zob. Serwis)*.

⚠ Ciśnienie wody powinno mieścić się w zakresie wartości podanych w tabeli danych technicznych, w przeciwnym przypadku zmywarka może pracować nieprawidłowo.

⚠ Należy zwrócić uwagę, aby na przewodzie nie tworzyły się zgięcia ani zwężenia.

Podłączenie węża odprowadzającego wodę

Podłączyć przewód odprowadzający do przewodu kanalizacyjnego o średnicy minimum 2 cm. (A)
Złącze przewodu odprowadzającego musi znajdować się na wysokości od 40 do 80 cm od podłogi lub podłoża, na którym umieszczono zmywarkę.

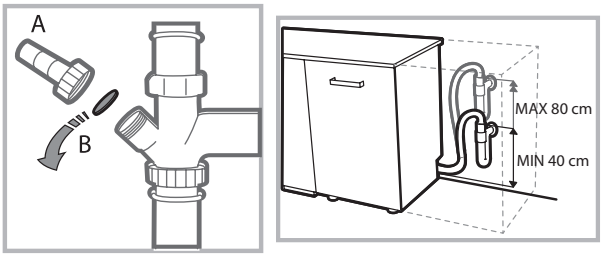

Przed podłączeniem przewodu odprowadzającego wodę do syfonu zlewozmywaka, należy usunąć plastikową zatyczkę (B).

Zabezpieczenie przed zalaniem

Aby zagwarantować, że nie dojdzie do zalania, zmywarka:
- posiada system przerywający dopływ wody w przypadku wystąpienia anomalii lub wydostawania się wody ze środka.
Niektóre modele są wyposażone także w dodatkowe urządzenie zabezpieczające New Acqua Stop*, które gwarantuje ochronę przed zalaniem również w przypadku pęknięcia przewodu doprowadzającego wodę.

UWAGA: NIEBEZPIECZNE NAPIĘCIE!

Węża doprowadzającego wodę nie można w żadnym wypadku przecinać, gdyż zawiera części pod napięciem.

Podłączenie do sieci elektrycznej

Przed włożeniem wtyczki do gniazdka należy się upewnić, czy:
- gniazdko ma uziemienie i jest zgodne z obowiązującymi przepisami;
- gniazdko jest w stanie wytrzymać obciążenie maksymalnej mocy urządzenia wskazane na tabliczce znamionowej umieszczonej na drzwiach wewnętrznych *(zob. Opis zmywarki);*
- napięcie zasilania zawiera się w przedziale wartości podanych na tabliczce znamionowej umieszczonej na drzwiach wewnętrznych;
- gniazdko jest kompatybilne z wtyczką urządzenia. W przeciwnym wypadku zwrócić się do wykwalifikowanego technika o wymianę wtyczki *(zob. Serwis)*; nie używać przedłużaczy ani rozgałęziaczy.

⚠ Po zainstalowaniu urządzenia przewód zasilana elektrycznego oraz gniazdko elektryczne powinny być łatwo dostępne.

⚠ Przewód nie powinien być powyginany ani przygnieciony.

⚠ Jeśli przewód zasilający jest uszkodzony, powinien zostać wymieniony przez producenta lub jego serwis techniczny, aby uniknąć wszelkiego ryzyka. *(zob. Serwis)*

⚠ Producent nie ponosi żadnej odpowiedzialności w przypadku nieprzestrzegania tych zasad.

Ustawienie i wypoziomowanie

1. Postawić zmywarkę na równym i twardym podłożu. Skompensować nierówności odkręcając lub dokręcając przednie nóżki, aż urządzenie znajdzie się w pozycji poziomej. Dokładne wypoziomowanie zapewnia stabilność i zapobiega drganiom i hałasom.

2. Po zamontowaniu zmywarki otworzyć drzwiczki i przykleić przezroczysty pasek samoprzylepny* pod blatem drewnianym w celu jego ochrony przed ewentualnymi skroplinami.

3. Ustawić zmywarkę, przysuwając jej boki lub tył do sąsiadujących mebli lub do ściany. Urządzenie można również wbudować pod blatem kuchennym* *(zob. Karta montażu)*.

4*. Aby wyregulować wysokość tylnej nóżki, należy przekręcić sześciokątną tuleję w kolorze czerwonym, znajdującą się w dolnej, przedniej, środkowej części zmywarki za pomocą klucza sześciokątnego 8 mm, obracając ją w kierunku zgodnym z ruchem wskazówek zegara, aby zwiększyć wysokość, a w kierunku przeciwnym do ruchu wskazówek zegara, aby ją zmniejszyć. *(patrz ulotka z instrukcjami dotyczącymi zabudowy załączona do dokumentacji)*

* Tylko w niektórych modelach.

Przed pierwszym użyciem

Po zainstalowaniu, należy zdjąć elementy ochronne z koszy oraz gumki przytrzymujące kosz górny *(jeśli je zastosowano).*

Ustawienia zmiękczacza wody

Przed włączeniem pierwszego mycia, należy ustawić stopień twardości wody w sieci wodociągowej. *(zob. rozdział Płyn nabłyszczający i sól ochronna).*

Pierwsze napełnienia zbiornika zmiękczacza należy wykonać przy użyciu wody, a następnie wsypać około 1 kg soli; przelanie się wody jest normalnym zjawiskiem.

Natychmiast po napełnieniu zbiornika należy włączyć cykl mycia.

Stosować wyłącznie sól przeznaczoną do zmywarek.

Po wsypaniu soli kontrolka BRAK SOLI* zgaśnie.

⚠ Nienapełnienie pojemnika soli może doprowadzić do uszkodzenia zmiękczacza wody i elementu grzewczego.

Dane tecniczne	
Wymiary	szerokość 45 cm. wysokość 85 cm. głębokość 60 cm.
Pojemność	**10** nakryć standardowych
Ciśnienie wody zasilania	0,05 ÷ 1 MPa (0,5 ÷ 10 bar) 7,25 – 145 psi
Napięcie zasilania elektrycznego	Patrz tabliczka danych technicznych
Całkowita moc pochłaniania	Patrz tabliczka danych technicznych
Bezpiecznik topikowy	Patrz tabliczka danych technicznych
CE 	Niniejsze urządzenie zostało wyprodukowane zgodnie z natępującymi dyrektywami unijnymi: -2006/95/EC (o Niskim Napięciu) -2004/108/EC (o Zgodności Elektromagnetycznej) -2009/125/EC (Comm. Reg. 1016/2010) (Ecodesign) -97/17/EC (Nakładanie etykietek) -2012/19/CE (WEEE)

Maszyna jest wyposażona w systemy akustyczne/tonowe *(zależnie od modelu zmywarki)*, które informują o wykonanym poleceniu: włączeniu, końcu cyklu, itd.

Symbole/lampki kontrolne/diody świetlne obecne na panelu sterowniczym/wyświetlaczu mogą posiadać różne kolory, świecić światłem pulsującym lub stałym. *(zależnie od modelu zmywarki)*

Wyświetlacz* wyświetla użyteczne informacje odnoszące się do rodzaju ustawionego cyklu, fazy mycia/suszenia, pozostałego czasu, temperatury, itd.

* Tylko w niektórych modelach.

Opis urządzenia

PL

Widok ogólny

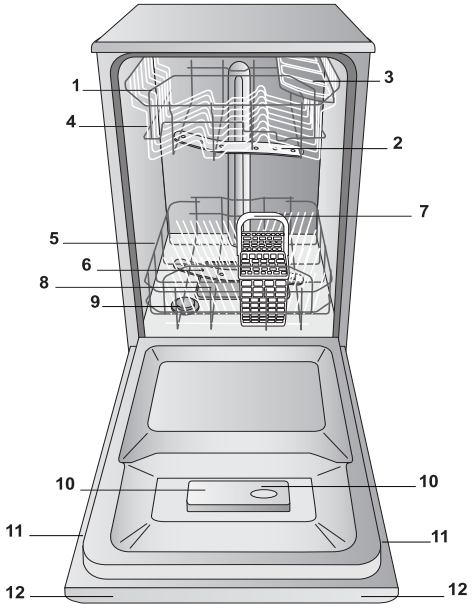

1. Kosz górny
2. Spryskiwacz górny
3. Półeczki
4. Regulacja wysokości kosza
5. Kosz dolny
6. Spryskiwacz dolny
7. Kosz na sztućce
8. Filtr zmywania
9. Pojemnik na sól
10. Pojemniki na środek myjący i nabłyszczający
11. Tabliczka znamionowa
12. Panel sterowania***

Panel sterowania

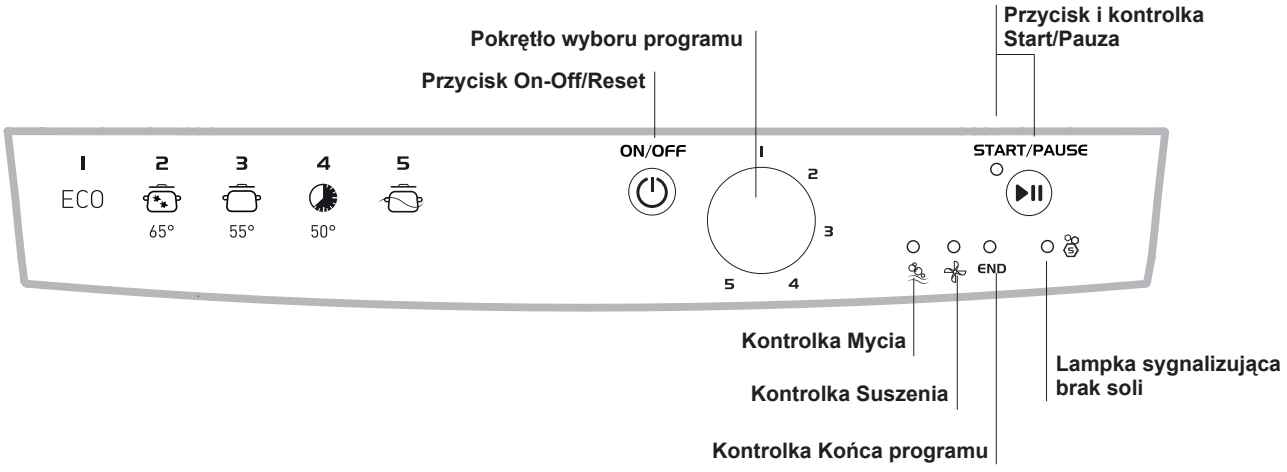

***Tylko dla modeli do całkowitej zabudowy.

* Tylko w niektórych modelach.

Numery i rodzaje programów zmieniają się w zależności od modelu zmywarki.

Sól regenerująca i środek nabłyszczający

INDESIT

PL

⚠ **Stosować wyłącznie produkty przeznaczone do zmywarek. Nie stosować soli jadalnej lub przemysłowej. Stosować zgodnie z zaleceniami podanymi na opakowaniu.**

⚠ **W przypadku stosowania produktu wielofunkcyjnego, zaleca się mimo to dodanie soli, zwłaszcza gdy woda jest twarda lub bardzo twarda.** *(Stosować zgodnie z zaleceniami podanymi na opakowaniu).*

⚠ **Gdy nie dodaje się ani soli, ani środka nabłyszczającego, jest rzeczą normalną, że kontrolki BRAKU SOLI* oraz BRAKU ŚRODKA NABŁYSZCZAJĄCEGO* pozostają przez cały czas włączone.**

Wsypywanie soli ochronnej

Stosowanie soli pozwala uniknąć osadzania się KAMIENIA na naczyniach i elementach funkcjonalnych zmywarki.
• To ważne, aby zbiornik sali nie był nigdy pusty.
• To ważne, aby ustawić stopień twardości wody.
Pojemnik na sól znajduje się w dolnej części zmywarki *(zob. Opis)* i należy go napełnić:
• gdy na panelu zaświeci się kontrolka BRAKU SOLI*;
• gdy zielony pływak* na korku soli nie jest już widoczny.
• zob. autonomię w tabeli twardości wody.

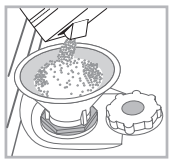

1. Wyjąć kosz dolny i odkręcić korek pojemnika, obracając go w kierunku przeciwnym do ruchu wskazówek zegara.
2. Tylko przy pierwszym użyciu: napełnić pojemnik solą po samą krawędź.
3. Ustawić lejek *(zob. rysunek)* i napełnić zbiornik solą po samą krawędź (około 1 kg); przelanie się niewielkiej ilości wody jest normalnym zjawiskiem.
4. Wyjąć lejek, usunąć resztki soli z krawędzi pojemnika; opłukać korek pod bieżącą wodą i zakręcić.
Zaleca się wykonywanie tych czynności przy każdym uzupełnianiu soli.
Dokładnie zamknąć korek, tak aby podczas zmywania środek myjący nie dostał się do zbiornika (mogłoby to nieodwracalnie uszkodzić odwapniacz).

Gdy dodanie soli jest konieczne, zaleca się wykonanie tej czynności przed włączeniem zmywania.

Ustawianie twardości wody

Aby odwapniacz działał prawidłowo, konieczne jest przeprowadzenie regulacji na podstawie stopnia twardości wody dostępnej w mieszkaniu. Dane te można uzyskać w administracji wodociągu. Ustawiona wartość odpowiada średniemu stopniu twardości.
• Włączyć zmywarkę przyciskiem ON/OFF ⏻
• Wyłączyć przyciskiem ON/OFF ⏻
• Nacisnąć i przytrzymać przycisk START/PAUZA ⏯ przez 5 sekund.
• Włączyć przyciskiem ON/OFF ⏻
• Miga kontrolka soli (ilość mignięć odpowiada aktualnie ustawionemu poziomowi).
• Ustawić pokrętło na numerze żądanego poziomu twardości wody *(zob. tabela twardości).*
• Wyłączyć przyciskiem ON/OFF ⏻
• Ustawianie zakończone!

Tabela twardości wody				Autonomia średnia-pojemnik soli przy 1 myciu dziennie
poziom	**°dH**	**°fH**	**mmol/l**	**miesiące**
1	**0 - 6**	**0 - 10**	**0 - 1**	7 miesięcy
2	**6 - 11**	**11 - 20**	**1,1 - 2**	5 miesięcy
3	**12 - 17**	**21 - 30**	**2,1 - 3**	3 miesięcy
4	**17 - 34**	**31 - 60**	**3,1 - 6**	2 miesięcy
5*	**34 - 50**	**61 - 90**	**6,1 - 9**	2-3 tygodnie
Od 0°f do 10°f zaleca się nie stosować soli. * Przy ustawieniu 5 czas potrzebny na zużycie soli może się wydłużyć.				

(°dH = twardość w stopniach niemieckich - °fH = twardość w stopniach francuskich - mmol/l = milimol/litr)

Wlewanie płynu nabłyszczającego

Środek nabłyszczający ułatwia suszenie naczyń. Pojemnik na płyn nabłyszczający należy napełnić:
• gdy na panelu zaświeci się kontrolka BRAKU ŚRODKA NABŁYSZCZAJĄCEGO*

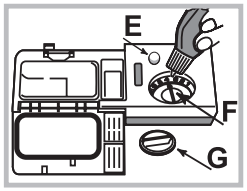

• gdy wskaźnik optyczny znajdujący się na drzwiczkach pojemnika**„E”**, zmienia kolor z ciemnego na przezroczysty.
1. Otworzyć pojemnik, przekręcając korek **„G”** w kierunku przeciwnym do ruchu wskazówek zegara.
2. Wlać płyn nabłyszczający, tak aby nie dopuścić do jego przelania. Jeśli do tego dojdzie, natychmiast wytrzeć suchą ściereczką.
3. Zakręcić z powrotem korek.
Nie należy NIGDY wlewać środka nabłyszczającego bezpośrednio do wnętrza komory zmywania.

Regulacja ilości środka nabłyszczającego

Gdy wyniki suszenia nie są zadowalające, można wyregulować ilość środka nabłyszczającego. Obrócić regulator **„F”**. W zależności od modelu zmywarki, możliwe jest ustawienie maksymalnie 4 poziomów. Ustawiona wartość odpowiada poziomowi średniemu.
• jeśli na naczyniach widoczne są niebieskawe zacieki, należy ustawić niższe numery (1-2).
• jeśli na naczyniach widoczne są krople wody lub osadza się kamień, należy ustawić wyższe numery (3-4).

* Tylko w niektórych modelach.

Ładowanie koszy

PL

Zalecenia

Przed napełnieniem koszy, usunąć z naczyń resztki żywności i opróżnić szklanki oraz kieliszki z pozostałych w nich płynów. **Nie jest konieczne płukanie naczyń pod bieżącą wodą.**

Umieścić naczynia w sposób taki, by były one unieruchomione i się nie przewracały; pojemniki powinny być ułożone w sposób taki, by otwór znalazł się na dole, a części wklęsłe lub wypukłe w pozycji pochylonej, umożliwiając dopływ wody do wszystkich powierzchni oraz jej swobodny odpływ.

Upewnić się, że pokrywki, uchwyty, patelnie i tace nie utrudniają obrotów spryskiwaczy. Umieścić małe przedmioty w koszyku na sztućce.

Plastikowe naczynia i patelnie z tworzywa zapobiegającego przywieraniu mają skłonność do większego zatrzymywania kropli wody i, w związku z tym, stopień ich osuszenia będzie niższy od stopnia osuszenia naczyń ceramicznych lub stalowych.

Jeżeli jest to możliwe, lekkie przedmioty (jak plastikowe pojemniki) powinny być ułożone w koszu górnym w sposób uniemożliwiający ich przemieszczanie.

Po napełnieniu zmywarki należy sprawdzić, czy spryskiwacze obracają się swobodnie.

Kosz dolny

W koszu dolnym można umieszczać garnki, pokrywki, talerze, salaterki, sztućce, itp. Duże talerze i pokrywki najlepiej umieścić w bocznych częściach kosza.

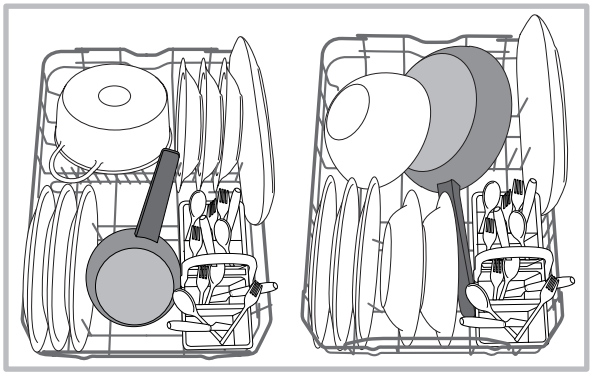

Zaleca się ułożenie bardzo brudnych naczyń w koszu dolnym, ponieważ w tej części zmywarki strumień wody jest mocniejszy i umożliwia osiągnięcie lepszych wyników mycia.

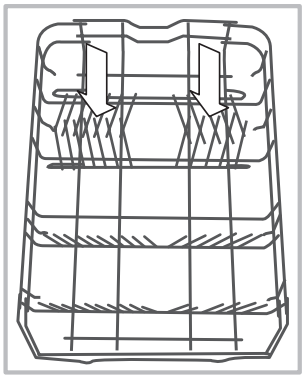

Niektóre modele zmywarek wyposażone są w pochylne półki*, które można ustawić w pozycji pionowej celem ułożenia talerzy lub w pozycji poziomej (obniżonej) celem ułożenia garnków i salaterek.

Niektóre modele są wyposażone w **Vertical Zone**, specjalne, wyjmowane suporty* umieszczone w tylnej części kosza, które mogą być wykorzystywane do podpierania patelni lub blach w położeniu pionowym, dzięki czemu zajmują one mniej miejsca.

Aby ich użyć wystarczy chwycić za kolory uchwyt pociągając go do góry i obracając do przodu. Suporty te można przesuwać w prawo lub w lewo, aby dostosować je do wielkości naczyń.

Koszyk na sztućce

- Wyposażony jest w przesuwne pałeczki, które umożliwiają optymalne ułożenie sztućców. Kosz nieskładany może być umieszczony **wyłącznie** w przedniej części dolnego kosza.

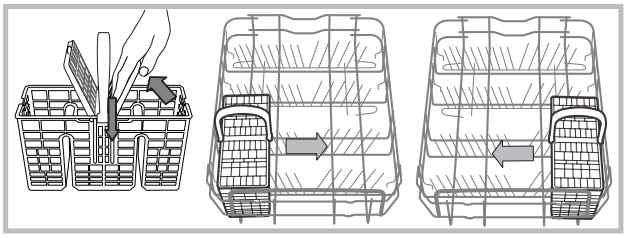

Kosz górny

Załadować delikatne i lekkie naczynia: kieliszki, filiżanki, talerzyki, niskie salaterki.

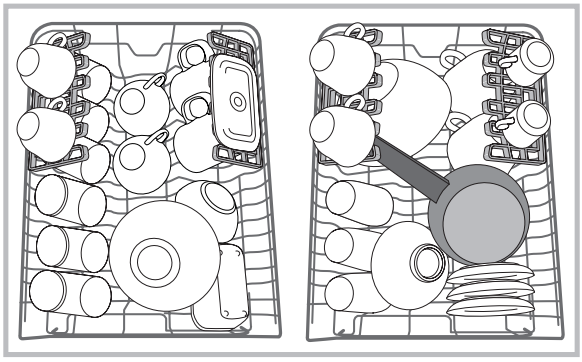

Półeczki o różnym stopniu nachylenia*

W celu jak najlepszego rozmieszczenia naczyń w koszyku możliwe jest ustawienie półeczek na trzech różnych wysokościach.

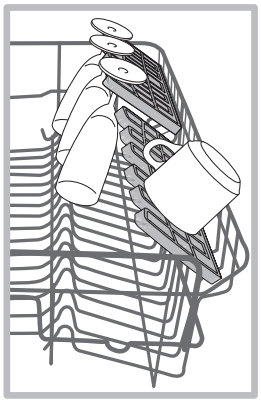

Kieliszki można ustawiać w bezpieczny sposób dzięki półeczkom, wsuwając nóżkę kieliszka w odpowiednie otwory.

W celu optymalizacji suszenia, należy ustawić półeczki z jak największym nachyleniem. Aby zmienić nachylenie, należy unieść półeczkę, przesunąć ją lekko i ustawić w żądanym położeniu.

*Tylko w niektórych modelach; różnią się numerem i miejscem ułożenia.

Taca*

Niektóre modele zmywarek są wyposażone w przesuwną tacę, na której można umieszczać sztućce lub niewielkie naczynia.
Dla uzyskania najlepszych efektów mycia, nie należy wkładać pod tacę dużych naczyń. Tacę na sztućce można wyjmować. *(zob. rysunek)*

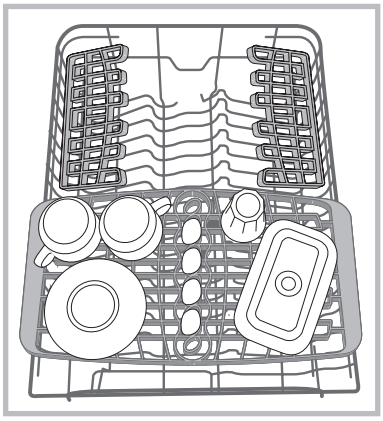

Regulowanie wysokości górnego kosza

Wysokość kosza górnego można regulować: umieszczenie kosza w pozycji górnej umożliwia ułożenie w koszu dolnym niewymiarowych naczyń; umieszczenie kosza w pozycji dolnej umożliwia wykorzystanie pochylnych półeczek i uzyskanie większej przestrzeni w kierunku górnym.

Najlepiej wyregulować wysokość górnego kosza, gdy KOSZ JEST PUSTY.
Nie należy NIGDY podnosić ani opuszczać kosza tylko z jednej strony.

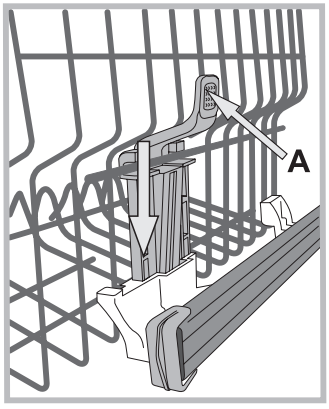

Jeśli kosz posiada **Lift-Up*** *(patrz rysunek)*, unieść kosz chwytając jego boczne części i przesunąć go w górę. W celu powrotu do pozycji dolnej, nacisnąć dźwignie (**A**) w bocznych częściach kosza i przesunąć kosz w dół.

Naczynia nieodpowiednie

- Sztućce i naczynia drewniane.
- Delikatne, dekorowane kieliszki, naczynia rzemieślnicze i antykwaryczne. Ich dekoracje nie są odporne.
- Części z syntetycznych tworzyw nieodporne na działanie wysokich temperatur.
- Naczynia z miedzi i cyny.
- Naczynia zabrudzone popiołem, woskiem, smarem lub atramentem.

Dekoracje na szkle, elementy aluminiowe i srebrne podczas mycia mogą zmienić kolor i się odbarwić. W wyniku wielokrotnego mycia również niektóre rodzaje szkła (np. przedmioty z kryształu) mogą stać się matowe.

Uszkodzenia szkła i naczyń

Przyczyny:

- Typ szkła i proces produkcji szkła.
- Skład chemiczny środka myjącego.
- Temperatura wody programu płukania.

Rada:

- Używać wyłącznie kieliszków i porcelany gwarantowanych przez producenta jako odpowiednie do mycia w zmywarkach.
- Stosować delikatne środki myjące do naczyń.
- Jak najszybciej wyjąć kieliszki i sztućce ze zmywarki po zakończeniu programu.

* Tylko w niektórych modelach.

Środek myjący i obsługa zmywarki

PL

Napełnianie dozownika detergentu

Dobry rezultat mycia zależy również od właściwego dozowania środka myjącego, jego nadmierna ilość nie zwiększa skuteczności mycia, powoduje natomiast zanieczyszczenie środowiska.

Dozowanie można dostosować do stopnia zabrudzenia naczyń.
Zazwyczaj w przypadku normalnych zabrudzeń stosuje się około 25 g (detergentu w proszku) lub 25 ml (detergentu w płynie). W przypadku użycia pastylek, wystarczające jest użycie jednej sztuki.

Jeśli naczynia są mało zabrudzone lub zostały uprzednio spłukane wodą, należy znacznie zmniejszyć ilość środka myjącego.

Dla uzyskania odpowiednich wyników zmywania należy również przestrzegać wskazówek zamieszczonych na opakowaniach detergentów.

W razie wątpliwości zalecamy skontaktowanie się z producentami detergentów.

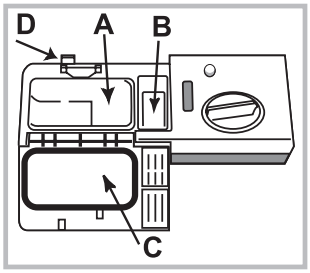

Otworzyć pojemnik na detergent przy użyciu przycisku **D**; przystąpić do dozowania detergentu zgodnie z tabelą programów:
• w proszku lub w płynie: pojemniczek **A** (detergent do mycia) i **B** (detergent do mycia wstępnego)
• tabletki: gdy program wymaga 1 tabletki, należy włożyć ją do pojemniczka **A** i zamknąć pokrywę **C**; gdy wymaga 2 tabletek, drugą tabletkę umieścić na dnie komory.
Usunąć resztki detergentu z brzegów pojemnika i zamknąć pokrywę **C** tak, aby się zatrzasnęła.
Otwarcie pojemnika na środek myjący następuje w sposób automatyczny w odpowiednim momencie, w zależności od programu.

W razie stosowania różnych rodzajów środków myjących, zaleca się użycie opcji TABS, która odpowiednio dostosuje program myjący w sposób taki, by umożliwić jak najlepsze wyniki mycia i suszenia.

⚠ **Stosować wyłącznie detergenty przeznaczone do zmywarek.**

NIE UŻYWAĆ środków do mycia ręcznego.

Nadmiar środka myjącego może być powodem pozostania piany po zakończeniu cyklu.

Najwyższą skuteczność zmywania i suszenia uzyskuje się tylko przy równoczesnym zastosowaniu detergentu, środka nabłyszczającego i soli regenerującej.

Zaleca się stosowanie detergentów niezawierających fosforanów i chloru, gdyż są one najbardziej wskazane ze względów ochrony środowiska.

Uruchomienie zmywarki

1. Otworzyć zawór wody.
2. Włączyć urządzenie, naciskając przycisk ON-OFF.
3. Otworzyć drzwi i napełnić dozownik detergentu *(zob. Napełnianie dozownika detergentu).*
4. Załadować kosze *(zob. Ładowanie koszy)* i zamknąć drzwi.
5. Wybrać program obracając pokrętłem WYBÓR PROGRAMU: ustawić wskaźnik znajdujący się na pokrętle na numerze lub na symbolu żądanego programu. Kontrolka odpowiadająca przyciskowi START/PAUZA zacznie migać.
6. Wybrać opcje zmywania* *(zob. Opcje i programy specjalne).*
7. Włączyć naciskając przycisk START, kontrolka przestanie pulsować i będzie świecić stałym światłem. Włączenie się kontrolki zmywania informuje o rozpoczęciu programu.
8. Pod zakończeniu programu włącza się kontrolka KONIEC (stałe światło). Wyłączyć urządzenie, naciskając przycisk ON-OFF, zamknąć zawór wody i wyjąć wtyczkę z gniazdka.
9. Odczekać kilka minut przed wyjęciem naczyń, aby się nie oparzyć. Rozładować kosze zaczynając od dolnego.

⚠ **- W celu ograniczenia zużycia energii elektrycznej w pewnych sytuacjach NIEUŻYWANE urządzenie wyłącza się automatycznie.**

⚠ **PROGRAMY AUTO***:niektóre modele zmywarki są wyposażone w specjalny czujnik zdolny ocenić stopień zabrudzenia i ustawić najbardziej wydajny i oszczędny sposób zmywania. Czas trwania programów Auto będzie się zmieniać w zależności od wskazań czujnika.

Zmiana rozpoczętego programu

Jeśli został wybrany niewłaściwy program, można go zmienić, pod warunkiem, że dopiero co się rozpoczął: aby zmienić cykl zmywania po jego rozpoczęciu, należy wyłączyć urządzenie, naciskając i przytrzymując przycisk ON/OFF/Reset, ponownie włączyć urządzenie tym samym przyciskiem i wybrać nowy program i odpowiednie opcje.

Wkładanie kolejnych naczyń

Nacisnąć przycisk Start/Pauza, otworzyć drzwi, uważając na wydostającą się parę i włożyć naczynia. Nacisnąć przycisk Start/Pauza: cykl rozpocznie się na nowo po dłuższym sygnale dźwiękowym.

⚠ Jeżeli został ustawiony opóźniony start, po zakończeniu odliczania wstecznego nie nastąpi rozpoczęcie cyklu, ale pozostanie on w trybie Pauzy.

⚠ Naciśnięcie przycisku Start/Pauza w celu wstrzymania pracy urządzenia powoduje przerwanie programu.
Na tym etapie nie można zmienić programu.

Niezamierzone przerwanie pracy urządzenia

Jeśli podczas zmywania drzwiczki zostaną otwarte lub wystąpi przerwa w dopływie prądu, program zostanie przerwany. Po zamknięciu drzwi lub wznowieniu dostawy prądu nastąpi jego ponowne uruchomienie w miejscu, w którym został przerwane.

* Tylko w niektórych modelach.

Programy

PL

Dane programów są mierzone w warunkach laboratoryjnych zgodnie z europejską normą EN 50242.
W zależności od poszczególnych warunków użytkowania, czas trwania oraz dane programów mogą się zmieniać.

⚠ **Liczba i rodzaj programów i opcji zmieniają się w zależności od modelu zmywarki.**

Program	Suszenie	Opcje	Czas trwania programu	Zużycie wody (l/cykl)	Zużycie energii (KWh/cykl)
1. Eco	Tak	Nie	03:00	10	0,83
2. Intensywny 	Tak	Nie	02:30	14	1,3
3. Normalny 	Tak	Nie	02:00	13,5	1,15
4. Szybki 40’ 	Nie	Nie	00:40	9	0,85
5. Namaczanie 	Nie	Nie	00:10	4	0,01

Wskazówki dotyczące wyboru programów i dozowania detergentu
1. Cykl zmywania EKO to program standardowy, do którego odnoszą się dane etykiety energetycznej; cykl ten jest odpowiedni do mycia średnio zabrudzonych naczyń i jest najbardziej wydajnym programem pod względem zużycia energii elektrycznej i wody dla tego rodzaju naczyń. 4 g/ml**+ 21 g/ml – 1 Tab *(**Ilość środka zmywającego w zmywaniu wstępnym)*

2. Mocno zabrudzone naczynia i garnki (nie używać do naczyń delikatnych). 25 g/ml – 1 Tab

3. Normalnie zabrudzone naczynia i garnki. 4 g/ml**+ 21 g/ml – 1 Tab

4. Szybki cykl przeznaczony do mało zabrudzonych naczyń. (idealny do 2 nakryć) 21 g/ml – 1 Tab

5. Mycie wstępne w oczekiwaniu na uzupełnienie ładunku po następnym posiłku. Bez detergentu

Zużycie w trybie czuwania: Zużycie w trybie włączenia: 5 W - Zużycie w trybie wyłączenia: 0,5 W

Uwagi:
najlepszą skuteczność działania programu “Szybki 40’” uzyskuje się przestrzegając zaleceń dotyczących ilości wkładanych naczyń.

Aby zmniejszyć zużycie wody i energii, staraj się uruchamiać zmywarkę, gdy jest całkowicie wypełniona.

Uwaga dla laboratoriów testowych: szczegółowe informacje dotyczące warunków testów porównawczych EN można uzyskać pod adresem: ASSISTENZA_EN_LVS@indesitcompany.com

Konserwacja i utrzymanie

PL

Wyłączanie wody i prądu elektrycznego

- Zakręcać zawór wody po każdym zmywaniu, aby uniknąć niebezpieczeństwa wycieków.
- Wyjmować wtyczkę z kontaktu przed przystąpieniem do czyszczenia urządzenia oraz podczas czynności konserwacyjnych.

Czyszczenie zmywarki

- Obudowa zewnętrzna i panel sterowania mogą być czyszczone miękką ściereczką zwilżoną wodą. Nie należy stosować rozpuszczalników ani środków ściernych.
- Ewentualne plamy w komorze wewnętrznej można czyścić przy pomocy szmatki zmoczonej w roztworze wody i niewielkiej ilości octu.

Unikanie powstawania brzydkich zapachów

- Pozostawiać drzwi zmywarki zawsze przymknięte, aby uniknąć osadzania się wilgoci.
- Regularnie czyścić obwodowe uszczelki drzwi oraz pojemniki na środek myjący przy pomocy wilgotnej gąbki. Pozwoli to uniknąć osadzania się resztek żywności, które są główną przyczyną powstawania przykrych zapachów.

Czyszczenie spryskiwaczy

Może się zdarzyć, że resztki żywności pozostaną na spryskiwaczach, zatykając otwory, przez które wydostaje się woda: od czasu do czasu dobrze jest je sprawdzać i czyścić przy pomocy niemetalowej szczoteczki.
Obydwa spryskiwacze są demontowalne.

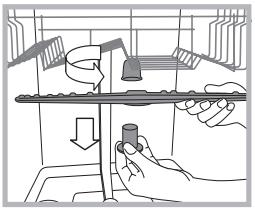

Aby zdemontować górny spryskiwacz, należy odkręcić plastikowy pierścień, obracając go w kierunku przeciwnym do ruchu wskazówek zegara. Górny zraszacz należy zamontować z otworami skierowanymi do góry.

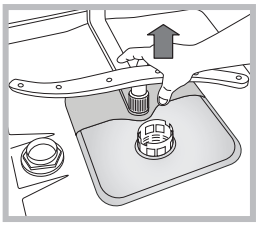

Dolny zraszacz wyciąga się pociągając go w kierunku do góry.

Czyszczenie filtra dopływu wody*

„Jeśli rury sieci wodociągowej są nowe lub nie były używane przez dłuższy czas, przed podłączeniem zmywarki należy odkręcić wodę i odczekać, aż będzie ona przejrzysta i wolna od zanieczyszczeń. Ostrożność ta zapobiega zbieraniu się nieczystości w punkcie, w którym zmywarka pobiera wodę i w następstwie tego, uszkodzeniu zmywarki."

⚠ Od czasu do czasu czyścić filtr dopływu wody znajdujący się na wyjściu zaworu.
- Zamknąć zawór wody.
- Po zamknięciu zaworu należy odkręcić końcówkę przewodu doprowadzającego wodę do zmywarki, wyjąć filtr i delikatnie umyć go pod bieżącą wodą.
- Następnie ponownie włożyć filtr i zakręcić przewód.

Czyszczenie filtrów

Zespół filtrujący składa się z trzech filtrów, które oczyszczają wodę wykorzystywaną do mycia z resztek żywności i ponownie wprowadzają ją do obiegu: w celu zapewnienia dobrych rezultatów mycia konieczne jest ich czyszczenie.

⚠ Czyścić filtry regularnie.

⚠ Nie należy używać zmywarki bez filtrów lub z odłączonym filtrem.

• Po kilku zmywaniach sprawdzić zespół filtrujący i, w razie konieczności, dokładnie go wyczyścić pod bieżącą wodą, wykorzystując w tym celu niemetalową szczoteczkę, zgodnie z poniższymi instrukcjami:

1. obrócić w kierunku przeciwnym do ruchu wskazówek zegara filtr cylindryczny C i wyjąć go (rys. 1).
2. Wyjąć obsadę filtra B lekko naciskając na boczne skrzydełka (Rys. 2);
3. Wysunąć płytę filtra ze stali nierdzewnej A. (rys. 3).
4. Skontrolować studzienkę i usunąć ewentualne resztki potraw. **NIGDY NIE USUWAĆ** ochrony pompy mycia (szczegół w kolorze czarnym) (*rys.4*).

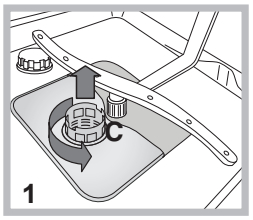

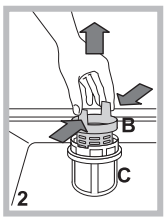

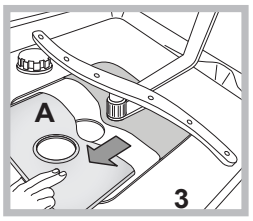

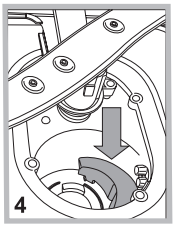

Po wyczyszczeniu filtrów należy ponownie zamontować zespół filtrujący i prawidłowo go umiejscowić; ma to zasadnicze znaczenie dla prawidłowego działania zmywarki.

W przypadku dłuższej nieobecności

- Odłączyć połączenia elektryczne i zamknąć zawór wody.
- Pozostawić drzwi uchylone.
- Po powrocie wykonać jedno zmywanie bez wsadu.

* Tylko w niektórych modelach.

Anomalie i środki zaradcze

INDESIT

PL

Jeśli w pracy urządzenia pojawiają się anomalie w pracy, należy skontrolować następujące punkty przed zwróceniem się do Obsługi technicznej (patrz Obsługa techniczna). Niektóre z usterek są sygnalizowane za pomocą lampek zapalających się na panelu sterowania. Przed wezwaniem pomocy technicznej należy zanotować, które z lampek świecą.

Usterki:	**Możliwe przyczyny / Rozwiązanie:**
Zmywarka nie rozpoczyna pracy lub nie odpowiada na polecenia	• Kurek dopływu wody nie jest otwarty. • Wyłączyć urządzenie naciskając przycisk ON/OFF, uruchomić je ponownie po upływie jednej minuty i ponownie ustawić program. • Wtyczka nie jest dobrze włożona do gniazdka lub zmienić gniazdko. • Drzwi zmywarki nie są dobrze zamknięte.
Drzwi się nie zamykają	• Upewnić się, że kosze są wsunięte do końca. • Zaskoczył zamek drzwi; popchnąć energicznie drzwi, aż do usłyszenia dźwięku „clack”.
Zmywarka nie odprowadza wody.	• Program zmywania jeszcze się nie skończył. • Przewód odprowadzający wodę jest zgięty *(zob. Instalacja).* • Odpływ zlewozmywaka jest zatkany. • Filtr jest zapchany resztkami jedzenia. • Sprawdzić wysokość przewodu odprowadzającego.
Zmywarka jest głośna.	• Naczynia uderzają o siebie lub o spryskiwacze. Ustawić prawidłowo naczynia i upewnić się, że spryskiwacze swobodnie się obracają. • Nadmiar piany: niewłaściwa ilość detergentu lub detergent nieodpowiedni do zmywania w zmywarce. *(zob. Środek myjący i obsługa zmywarki).* Nie wyjmować ręcznie naczyń.
Na naczyniach i szklankach osadza się kamień lub tworzy się biały nalot.	• Brak soli regenerującej. • Ustawienie twardości wody nie jest odpowiednie: zwiększyć wartości. *(zob. Sól regeneracyjna i środek nabłyszczający).* • Korek zbiornika soli i środka nabłyszczającego nie jest dobrze zamknięty. • Środek nabłyszczający skończył się lub jego ilość jest niewystarczająca.
Na naczyniach i szklankach tworzą się zacieki lub niebieskawe smugi.	• Dozowana ilość środka nabłyszczającego jest zbyt duża.
Naczynia nie są całkiem suche.	• Wybrany został program bez suszenia. • Środek nabłyszczający skończył się. *(zob. Sól regeneracyjna i środek nabłyszczający).* • Regulacja środka nabłyszczającego jest niewłaściwa. • Naczynia są wykonane z nieprzywierającego tworzywa lub z plastiku; obecność kropli wody jest normalnym zjawiskiem.
Naczynia nie są czyste.	• Naczynia nie są właściwie. ułożone. • Spryskiwacze nie mogą się swobodnie obracać, są zablokowane przez naczynia. • Program zmywania jest zbyt delikatny *(zob. Programy).* • Nadmiar piany: niewłaściwa ilość detergentu lub detergent nieodpowiedni do zmywania w zmywarce. *(zob. Środek myjący i obsługa zmywarki).* • Korek płynu nabłyszczającego nie został odpowiednio zakręcony. • Filtr jest brudny lub zapchany *(zob. Konserwacja i utrzymanie).* • Brak soli regeneracyjnej *(zob. Środek nabłyszczający i sól).* • Upewnić się, że wysokość naczyń jest kompatybilna z wysokością kosza. • Otwory spryskiwaczy są zatkane. *(zob. Konserwacja i utrzymanie).*
Zmywarka nie pobiera wody jest zablokowana a kontrolki migają	• Brak wody w sieci wodociągowej lub zamknięty zawór wody. • Przewód doprowadzający wodę jest zgięty *(zob. Instalacja).* • Filtry są zatkane: należy je wyczyścić. *(zob. Konserwacja i utrzymanie).* • Odpływ jest zatkany: należy go wyczyścić. • Po przeprowadzeniu kontroli i czyszczenia, należy wyłączyć i włączyć zmywarkę i uruchomić nowy cykl zmywania. • Jeśli usterka nie znika, należy zamknąć zawór wody, wyjąć wtyczkę z gniazdka i skontaktować się z serwisem.

* Tylko w niektórych modelach.

Instalare

RO

⚠ În caz de mutare, mențineți maşina de spălat în poziție verticală, iar dacă va fi necesar, înclinați-o pe latura posterioară.

Racordări hidraulice

⚠ Adaptarea instalației hidraulice în vederea instalării maşinii va fi realizată numai de către persoane calificate.

Furtunurile de alimentare şi de evacuare a apei pot fi orientate spre dreapta sau stânga, pentru o instalare cât mai corectă. Furtunurile nu trebuie să fie îndoite sau strivite de maşina de spălat vase.

Racordarea furtunului de alimentare cu apă

- La o priză de apă de 3/4" gaz rece sau caldă (max. 60°C).
- Lăsați apa să curgă până când devine limpede.
- Înşurubați bine furtunul de alimentare şi deschideți robinetul.

⚠ Dacă furtunul de alimentare nu este suficient de lung, contactați un magazin specializat sau un tehnician autorizat *(consultați capitolul Asistența)*.

⚠ Presiunea apei trebuie să fie cuprinsă între valorile indicate în tabelul conținând Datele tehnice, în caz contrar maşina de spălat vase ar putea să nu funcționeze corect.

⚠ Fiți atenți ca furtunul să nu fie nici pliat, nici îndoit.

Racordarea furtunului de evacuare a apei

Racordați furtunul de evacuare la o țeavă de evacuare cu diametrul de cel puțin 2 cm. (A)
Racordul furtunului de evacuare trebuie să fie la o înălțime cuprinsă între 40 şi 80 cm. de la podea sau de la planul de sprijin al maşinii de spălat vase.

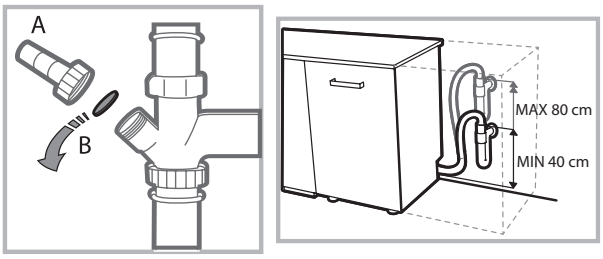

Înainte de a conecta furtunul de evacuare a apei la sifonul chiuvetei, scoateți dopul de plastic (B).

Dispozitiv de protecție împotriva inundațiilor

Pentru a nu provoca inundații, maşina de spălat vase:
- este dotată cu un sistem care întrerupe alimentarea cu apă în cazul apariției unor anomalii sau a unor pierderi din interior.
Unele modele sunt dotate şi cu un dispozitiv de protecție suplimentar **New Acqua Stop***, care protejează împotriva inundațiilor, chiar şi în cazul perforării furtunului de alimentare.

ATENȚIE: TENSIUNE PERICULOASĂ!

Furtunul de alimentare cu apă nu trebuie în niciun caz secționat, deoarece conține părți aflate sub tensiune.

Racordarea electrică

Înainte de a introduce ştecărul în priza de curent, asigurați-vă ca:
- priza **să fie cu împământare** şi conformă prevederilor legale;
- priza trebuie să suporte sarcina maximă de putere a maşinii, indicată pe plăcuța cu caracteristici de pe uşă *(consultați capitolul Descrierea maşinii de spălat);*
- tensiunea de alimentare trebuie să fie cuprinsă între valorile indicate pe plăcuța cu caracteristici de pe uşă;
- priza să fie compatibilă cu ştecherul aparatului. În caz contrar, solicitați unui tehnician autorizat înlocuirea ştecherului *(consultați capitolul Asistența)*; nu utilizați prelungitoare sau prize multiple.

⚠ După instalarea aparatului, cablul de alimentare şi priza de curent trebuie să fie uşor accesibile.

⚠ Cablul nu trebuie să fie îndoit sau comprimat.

⚠ Dacă este deteriorat, cablul de alimentare trebuie înlocuit de fabricant sau de Serviciul de Asistență Tehnică, pentru a evita orice risc. *(Vezi capitolul Asistență)*

⚠ Constructorul îşi declină orice responsabilitate în cazul nerespectării acestor norme.

Poziționare şi aşezare la nivel

1. Poziționați maşina de spălat vase pe o pardoseală plană şi rigidă. Compensați denivelările acesteia prin deşurubarea sau înşurubarea picioruşelor anterioare, până la fixarea orizontală a maşinii. Poziționarea perfectă la nivel a maşinii îi conferă stabilitate, evitând producerea vibrațiilor şi a zgomotelor.

2. După montarea sub blat a maşinii de spălat vase, lipiți banda adezivă transparentă* sub blatul de lemn, pentru a-l proteja de eventualul condens produs.

3. Aşezați maşina fixând părțile laterale sau spatele acesteia pe mobilierul alăturat sau pe perete. Maşina poate fi de asemenea încastrată sub un blat continuu* *(a se consulta schema de Montare)*.

4*. Pentru a regla înălțimea picioruşului posterior, acționați asupra bucşei hexagonale de culoare roşie din partea inferioară, frontală, centrală a maşinii de spălat vase, cu o cheie cu gura hexagonală cu deschiderea de 8 mm, rotind în sens orar pentru a mări înălțimea şi în sens antiorar pentru a o reduce. *(consultați foaia care conține instrucțiunile de încastrare anexată documentației)*.

* Prezent numai la anumite modele.

Avertizări la prima utilizare a maşinii

După instalare, îndepărtați tampoanele poziționate pe coşuri şi elasticele de reținere de pe coşul superior *(dacă sunt prezente).*

Setări dedurizator apă

Înainte de a porni prima spălare, setați nivelul de duritate al apei din rețea. *(a se vedea capitolul Agent de limpezire şi sare de dedurizare)*

Prima încărcare a rezervorului dedurizatorului trebuie făcută cu apă, apoi introduceți aproximativ 1 kg de sare; este normal să iasă apă.

Porniți imediat după aceea un ciclu de spălare.

Folosiți numai sare specială pentru maşini de spălat vase.

După încărcare, ledul LIPSĂ SARE* se stinge.

⚠ Neîncărcarea rezervorului cu sare poate determina deteriorarea sistemului de dedurizare a apei şi a elementului de încălzire.

Maşina este dotată cu semnale acustice/tonuri (în funcție de modelul maşinii de spălat vase) care anunță efectuarea comenzii: pornire, sfârşitul ciclului etc.

Simbolurile/indicatoarele/ledurile luminoase de pe panoul de comandă/display, pot avea culori diferite, pulsa sau avea o lumină fixă. (în funcție de modelul maşinii de spălat vase).

Pe display apar informații utile referitoare la tipul ciclului setat, la faza de spălare/uscare, la timpul rămas, la temperatură etc... etc...

Date Tehnice	
Dimensiuni	Lățime 45 cm Înălțime 85 cm Adâncime 60 cm
Capacitate	**10** tacâmuri standard
Presiunea apei de alimentare	0,05 ÷ 1MPa (0.5 ÷ 10 bar) 7,25 – 145 psi
Tensiune de alimentare	vezi plăcuța cu caracteristici
Putere totală absorbită	vezi plăcuța cu caracteristici
Siguranță	vezi plăcuța cu caracteristici
CE 	Acest aparat este conform cu următoarele Directive Comunitare: -2006/95/EC (Joasă Tensiune) -2004/108/EC (Compatibilitate Electro-magnetică) 2009/125/EC (Comm. Reg. 1016/2010) (Ecodesign) -97/17/EC (Etichetare) -2012/19/EC WEEE)

* Există numai la anumite modele.

Descrierea aparatului

RO

Vedere de ansamblu

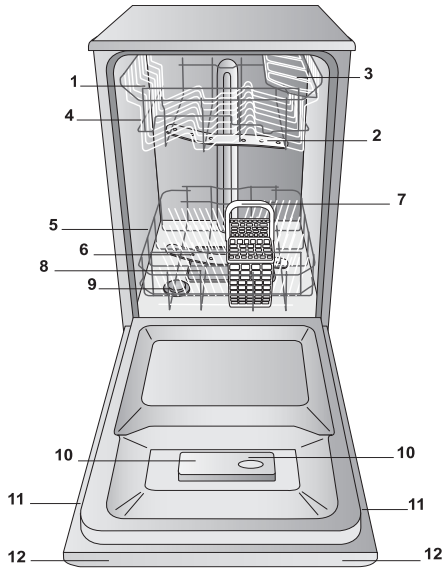

1. Coş superior
2. Pulverizator superior
3. Rafturi rabatabile
4. Sistem de reglare a înălțimii coşului
5. Coş inferior
6. Pulverizator inferior
7. Coş tacâmuri
8. Filtru spălare
9. Rezervor sare
10. Compartimente pentru detergent şi rezervor pentru agent de limpezire
11. Plăcuță caracteristici
12. Panou de comandă***

Panou de comenzi

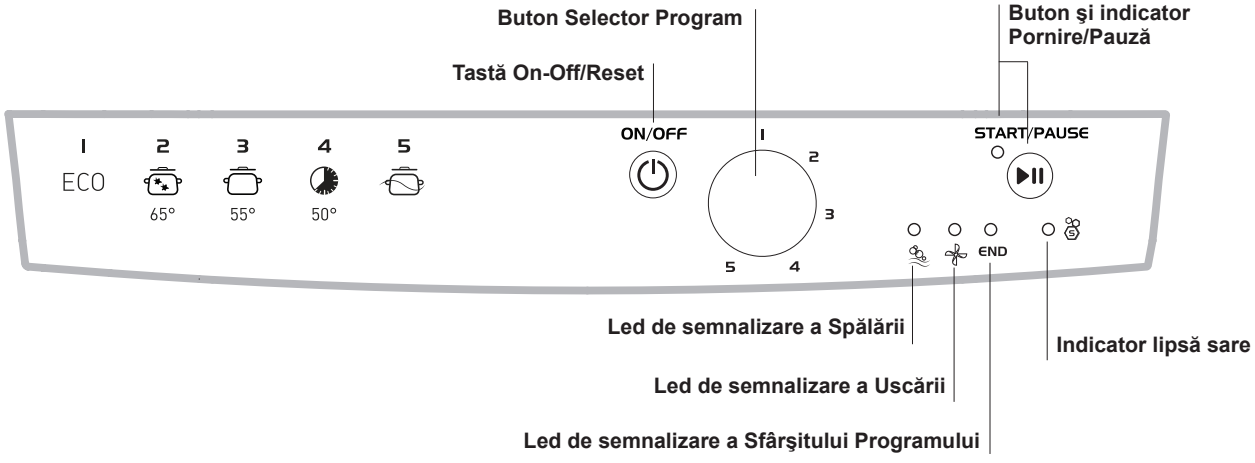

*** Numai pentru modelele cu încorporare totală * Prezent doar la anumite modele.

Numărul şi tipul programelor şi opțiunile disponibile variază în funcție de modelul maşinii de spălat vase.

Sare de dedurizare şi Agent de limpezire

INDESIT

RO

⚠ **Folosiți numai produse speciale pentru maşini de spălat vase. Nu utilizați sare alimentară sau industrială. Respectați indicațiile de pe ambalajul produselor.**

⚠ **Dacă se utilizează un produs multifuncțional, se recomandă oricum adăugarea sării, în special dacă apa este dură sau foarte dură.** *(Respectați indicațiile de pe ambalajul produselor).*

⚠ **Dacă nu se adaugă sare de dedurizare sau agent de limpezire, este normal că ledurile LIPSĂ SARE*şi LIPSĂ AGENT DE LIMPEZIRE* rămân aprinse.**

Încărcați sarea de dedurizare

Utilizarea sării împiedică formarea CALCARULUI pe vase şi pe componentele funcționale ale maşinii de spălat vase.

• Este important ca rezervorul de sare să nu fie niciodată gol.

• Este important să efectuați setarea durității apei.

Rezervorul de sare se află în partea inferioară a maşinii de spălat vase *(a se consulta Descrierea)* şi trebuie umplut:

• atunci când pe panou se aprinde ledul LIPSĂ SARE*;

• de fiecare dată când flotorul verde* de pe dopul rezervorului de sare nu mai este vizibil.

• a se vedea autonomia în tabelul durității apei.

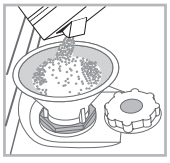

1. Rotiți dopul rezervorului în sens invers acelor de ceasornic şi scoateți coşul inferior.
2. Numai pentru prima utilizare: umpleți rezervorul cu apă până la margine.
3. Aşezați pâlnia *(vezi figura)* şi umpleți rezervorul cu sare până la margine (circa 1 kg); este normal ca puțină apă să iasă din rezervor.
4. Scoateți pâlnia, înlăturați resturile de sare de pe gura rezervorului, clătiți dopul cu apă curentă înainte de a-l înşuruba.

Se recomandă efectuarea acestei operațiuni la fiecare încărcare cu sare.

Închideți bine dopul, astfel încât în timpul spălării în rezervor să nu poată intra detergent (sistemul de dedurizare se poate strica iremediabil).

⚠ Când trebuie să încărcați sarea, se recomandă să efectuați operațiunea înainte de începerea spălării.

Programarea durității apei

Pentru a obține o funcționare perfectă a dedurizatorului anti-calcar, este indispensabilă efectuarea unei reglări în funcție de duritatea apei din apartament. informațiile sunt disponibile la Societatea de furnizare a apei potabile. Valoarea setată este echivalentă cu o duritate medie.

• Porniți maşina de spălat vase cu tasta ON/OFF ⏻

• Stingeți cu tasta ON/OFF ⏻

• Țineți apăsată tasta START/PAUZĂ ⏯ 5 secunde.

• Porniți maşina cu tasta ON/OFF ⏻

• Se aprinde intermitent indicatorul de sare (numărul de aprinderi intermitente corespunde selecției curente).

• Poziționați butonul pe numărul nivelului de duritate dorit *(vezi tabelul privind duritatea).*

• Stingeți cu tasta ON/OFF ⏻

• Setare completată!

Tabelul durității apei				Autonomie media-rezervor sare cu 1 spălare pe zi
nivel	**°dH**	**°fH**	**mmol/l**	**luni**
1	**0 - 6**	**0 - 10**	**0 - 1**	7 luni
2	**6 - 11**	**11 - 20**	**1,1 - 2**	5 luni
3	**12 - 17**	**21 - 30**	**2,1 - 3**	3 luni
4	**17 - 34**	**31 - 60**	**3,1 - 6**	2 luni
5*	**34 - 50**	**61 - 90**	**6,1 - 9**	2/3 săptămâni
Nu se recomandă utilizarea sării între 0°f şi 10°f. * Cu setarea 5 durata se poate prelungi.				

(°dH = duritatea apei exprimată în grade germane - °fH = duritatea apei exprimată în grade franceze - mmol/l = milimol/litru)

Încărcați agentul de limpezire

Agentul de limpezire facilitează USCAREA veselei. Compartimentul pentru agent de limpezire trebuie umplut:

- atunci când pe panou/display se aprinde indicatorul LIPSĂ SARE *
- atunci când indicatorul optic de pe uşa rezervorului **"E"**, trece de la închis la culoare la transparent.

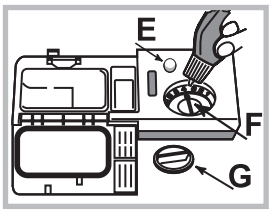

1. Deschideți rezervorul rotind dopul **"G"** în sens antiorar.
2. Turnați cu atenție agentul de limpezire, astfel încât să nu iasă în afară. Dacă se varsă, ştergeți imediat cu o cârpă uscată.
3. Reînşurubați dopul.

Nu turnați NICIODATĂ agent de limpezire direct în interiorul cuvei.

Reglați doza de agent de limpezire

Dacă rezultatul uscării nu este satisfăcător, este posibilă reglarea dozei de agent de limpezire. Rotiți regulatorul **"F"**. Se pot regla până la max. 4 nivele în funcție de modelul maşinii de spălat vase. Valoarea setată este echivalentă cu un nivel mediu.

Se pot regla până la max. 4 nivele în funcție de modelul maşinii de spălat vase. Valoarea setată este echivalentă cu un nivel mediu.

- dacă se observă linii albăstrui pe vase, rotiți regulatorul pe valorile mai mici (1-2).
- dacă există picături de apă sau pete de calcar pe vase, rotiți regulatorul pe valorile mai mari (3-4).

* Prezent numai la anumite modele.

Încărcarea coşurilor

RO

Sugestii

Înainte de încărcarea coşurilor, eliminaţi de pe vase resturile de mâncare şi goliţi paharele şi recipientele de lichidele rămase. Nu este necesară o clătire prealabilă cu apă curentă.

Aranjaţi vasele astfel încât să fie stabile şi să nu se răstoarne, recipientele să fie dispuse cu deschiderea în jos, iar părţile concave sau convexe în poziţie oblică, pentru a permite apei să ajungă la toate suprafeţele şi să se scurgă.

Fiţi atenţi ca mânerele, capacele, tigăile şi tăvile să nu împiedice rotaţia stropitoarelor. Dispuneţi obiectele mici în coşul pentru tacâmuri.

Vasele de plastic și tigăile antiaderente au tendința să rețină mai mult picăturile de apă şi, prin urmare, gradul lor de uscare va fi mai mic decât cel al vaselor de ceramică sau oţel.

Obiectele uşoare (ca recipientele din plastic) trebuie să fie poziţionate, de preferinţă, pe coşul superior şi dispuse astfel încât să nu se poată mişca.

După încărcarea maşinii, verificaţi dacă stropitoarele se rotesc liber.

Coşul inferior

Coşul inferior poate conține oale, capace, farfurii, salatiere, tacâmuri etc. Farfuriile şi capacele mari vor fi aşezate de preferință în părțile laterale ale coşului.

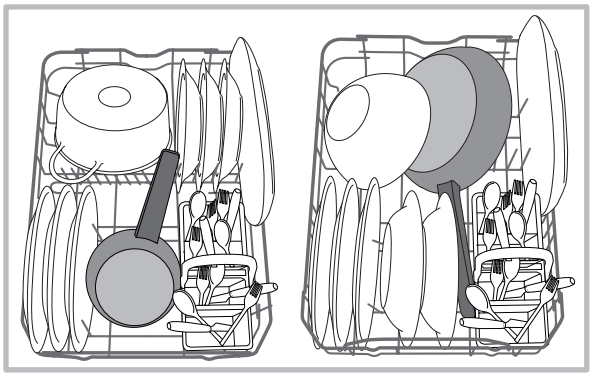

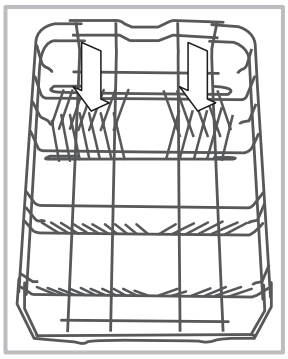

Unele modele de maşini de spălat vase dispun de sectoare rabatabile*, care pot fi utilizate în poziție verticală, pentru aşezarea farfuriilor sau în poziție orizontală (coborâte), pentru aşezarea oalelor şi a salatierelor. Unele modele dispun de Vertical Zone, suporturi speciale detaşabile*amplasate în zona posterioară a coşului şi care pot fi folosite pentru a susține tigăi sau tăvi în poziție mai verticală, pentru a ocupa mai puțin spațiu.

Pentru a le utiliza, este suficient să prindeți mânerul colorat, trăgându-l în sus şi rotindu-l înainte. Aceste suporturi pot culisa la dreapta sau la stânga pentru a se adapta la mărimea vaselor.

Se recomandă să dispuneți vasele foarte murdare în coşul inferior deoarece, în acest sector, jeturile de apă sunt mai energice şi permit obținerea unor prestații mai bune la spălare.

Coşul pentru tacâmuri

Coşul pentru tacâmuri este prevăzut cu grătare superioare pentru dispunerea mai bună a acestora. Trebuie să fie poziționat numai în partea anterioară a coşului inferior.

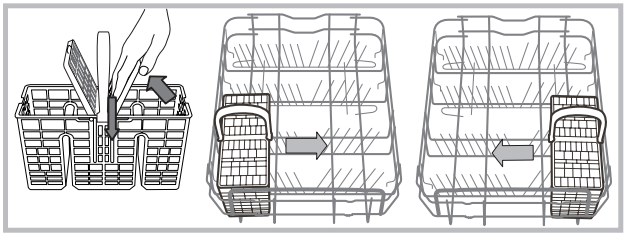

Coşul superior

Introduceți vasele delicate şi uşoare: pahare, ceşti, farfurioare, salatiere joase.

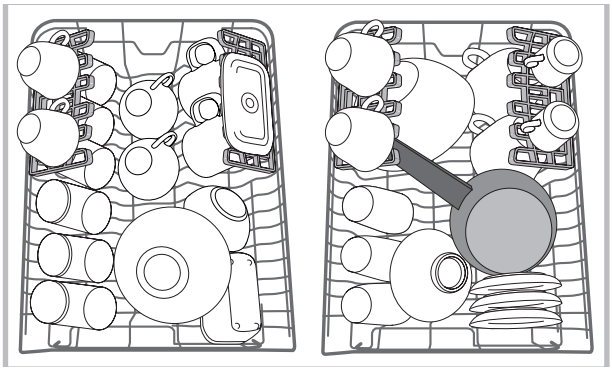

Rafturi rabatabile cu poziție variabilă*

Rafturile rabatabile laterale pot fi poziționate pe trei înălțimi diferite pentru a optimiza amplasarea vaselor în spațiul coşului.

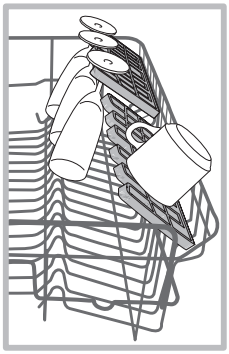

Paharele cu picior pot fi poziționate în mod stabil pe rafturile rabatabile, introducând piciorul paharului în orificiile respective.

Pentru a optimiza uscarea, amplasați rafturile rabatabile cu înclinația cea mai mare. Pentru a varia înclinația, ridicați raftul, culisați-l uşor şi poziționați-l cum doriți.

* Există numai la anumite modele. Variabile ca număr şi poziție.

Tavă*

Unele modele de maşini de spălat vase sunt dotate cu o tavă glisantă care poate fi utilizată pentru a conține tacâmuri sau vase de mici dimensiuni.
Pentru cele mai bune performanțe de spălare, nu puneți sub tavă vase voluminoase. Tava pentru tacâmuri este amovibilă. *(a se vedea fig)*

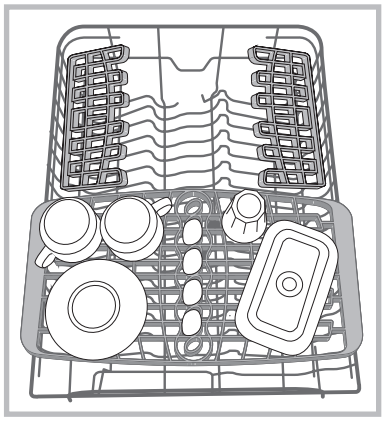

Reglarea înălțimii coşului superior

Coşul superior este reglabil în înălțime: în poziție înaltă când doriți să puneți vase voluminoase în coşul inferior; în poziție joasă, pentru a folosi spațiile rafturilor rabatabile, creând mai mult spațiu în partea de sus.
Se recomandă reglarea înălțimii coşului superior atunci când COŞUL ESTE GOL.
Nu ridicați sau coborâți NICIODATĂ coşul dintr-o singură parte.

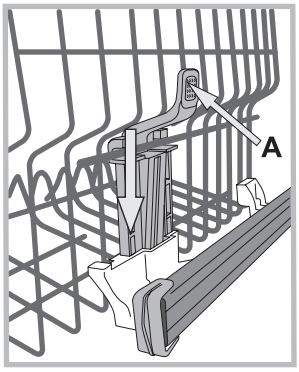

Dacă coşul este prevăzut cu **Lift-Up*** (vezi figura), ridicați coşul prinzându-l din părțile laterale şi mişcați-l în sus. Pentru a reveni la poziția joasă, apăsați pârghiile (**A**) din părțile laterale ale coşului şi urmați coborârea.

Vase necorespunzătoare

- Vase şi tacâmuri din lemn.
- Pahare decorate delicate, vase de artizanat artistic şi de anticariat. Decorațiile lor nu sunt rezistente.
- Părțile din materiale sintetice nerezistente la temperatură.
- Vase din aramă şi cositor.
- Vase murdare de cenuşă, ceară, unsoare lubrifiantă sau cerneală.

Decorațiile de pe sticlă, piese de aluminiu şi argint, în timpul spălării îşi pot schimba culoarea şi se pot albi. Şi unele tipuri de sticlă (de ex. obiecte de cristal) după multe spălări, pot deveni opace.

Deteriorarea sticlei şi a vaselor

Cauze:

- Tipul sticlei şi procedura de producere a sticlei.
- Compoziția chimică a detergentului.
- Temperatura apei din programul de spălare.

Recomandare:

- Utilizați numai pahare şi porțelan garantate de producător ca fiind rezistente la spălarea în maşina de spălat vase.
- Folosiți detergent delicat pentru vase.
- Scoateți paharele şi tacâmurile din maşina de spălat vase cât mai repede posibil după sfârşitul programului.

* Există numai la anumite modele.

Detergentul şi folosirea maşinii de spălat vase

RO

Introducerea detergentului

Un rezultat bun la spălare depinde şi de dozarea corectă a detergentului, care nu spală mai eficient dacă este în exces şi, în plus, poluează mediul înconjurător.

Dozarea poate fi adaptată în funcție de gradul de murdărie. În general, pentru o murdărie normală, folosiți circa 25 de gr. (detergent praf) sau 25 ml (detergent lichid). Dacă folosiți tablete, este suficientă una.

Dacă vasele sunt puțin murdare sau au fost în prealabil limpezite cu apă, reduceți considerabil cantitatea de detergent.

Pentru un rezultat bun al spălării, respectați şi instrucțiunile de pe ambalajul detergentului.

În cazul unor întrebări suplimentare, vă recomandăm să vă adresați producătorilor de detergenți.

Deschideți compartimentul pentru detergent acționând butonul **D**; dozați detergentul consultând Tabelul programelor:

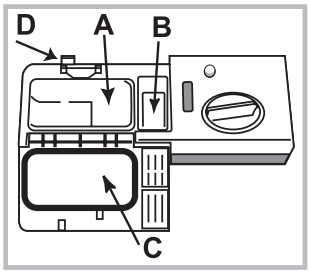

- praf sau lichid: tăvițe**A** (detergent pentru spălare) şi **B** (detergent pentru prespălare)
- tablete: când programul indică 1 tabletă, aşezați-o în compartimentul **A** şi închideți capacul **C**; dacă programul indică 2 tablete, aşezați a doua tabletă pe fundul cuvei.

Eliminați resturile de detergent de pe marginea compartimentului şi închideți complet capacul **C**.
Recipientul pentru detergent se deschide automat în funcție de program, la momentul potrivit.

Dacă folosiți detergenți combinați, vă recomandăm să folosiți opțiunea TABS, care adaptează programul de spălare, pentru a obține întotdeauna cel mai bun rezultat posibil la spălare şi uscare.

⚠ **Utilizați numai detergent pentru maşina de spălat vase.**

NU UTILIZAȚI detergenți pentru spălare manuală.

Utilizarea unei cantități de detergent prea mari poate determina apariția unor urme de spumă la sfârşitul ciclului de spălare.

Cele mai bune rezultate de spălare şi uscare se obțin numai prin utilizarea combinată a detergentului, a agentului de limpezire lichid şi a sării de dedurizare.

Vă recomandăm utilizarea unor detergenți fără fosfați şi fără clor, care sunt cei mai indicați pentru protejarea mediului înconjurător.

Pornirea maşinii de spălat vase

1. Deschideți robinetul de apă.
2. Porniți maşina apăsând pe butonul ON-OFF.
3. Deschideți uşa şi dozați detergentul *(a se vedea încărcarea detergentului).*
4. Încărcați coşurile *(a se vedea Încărcarea coşurilor)* şi închideți uşa.
5. Selectați programul de spălare rotind butonul SELECTARE PROGRAM: reperul de pe buton trebuie să ajungă în dreptul numărului sau al simbolului aferent programului. Indicatorul corespunzător butonului PORNIRE/PAUZĂ se aprinde.
6. Selectați opțiunile de spălare* *(vezi progame speciale şi opțiuni).*
7. Porniți maşina apăsând butonul PORNIRE, ledul nu mai pâlpâie şi se transformă în lumină fixă. Aprinderea ledului corespunzător spălării semnalează începutul programului.
8. La sfârşitul programului ledul SFÂRŞIT se aprinde (cu lumină fixă). Opriți maşina apăsând butonul ON-OFF, închideți robinetul de apă şi scoateți ştecherul din priză.
9. Aşteptați câteva minute înainte de a scoate vesela, pentru a nu vă arde. Descărcați coşurile începând de la cel de jos.

⚠ **-Pentru a reduce consumul de energie electrică, în condițiile în care maşina NU este utilizată pentru mult timp, ea se opreşte în mod automat.**

⚠ **PROGRAMELE AUTOMATE***:unele modele de maşină de spălat vase sunt dotate cu un senzor special care poate evalua gradul de murdărie şi poate stabili o spălare mai eficientă şi economică. Durata programelor Auto poate varia în funcție de intervenția senzorului.

Modificarea unui program în curs de desfăşurare

Dacă ați ales greşit un program este posibil să interveniți, cu condiția ca acesta să fi început de puțin. odată programul de spălare început, pentru a schimba ciclul de spălare opriți maşina menținând apăsat butonul ON/OFF/Reset, apoi porniți din nou maşina acționând acelaşi buton şi selectați din nou programul şi opțiunile dorite.

Adăugarea altor vase

Apăsați tasta Pornire/Pauză, deschideți uşa cu atenție din cauza ieşirii aburilor şi introduceți vasele. Apăsați butonul Pornire/Pauză (ledul are lumină fixă): ciclul se reia după un bip prelungit.

⚠ Dacă ați setat pornirea întârziată, la sfârşitul numărătorii inverse, ciclul de spălare nu va porni, ci va rămâne în stare de Pauză.

⚠ La apăsarea tastei Pornire/Pauză pentru a face o pauză, se întrerupe programul.
În această fază schimbarea programului nu este posibilă.

Întreruperi accidentale

Dacă în timpul derulării programului de spălare uşa se deschide sau se întrerupe curentul electric, programul se opreşte. După închiderea uşii sau revenirea curentului, programul se va relua din punctul în care s-a întrerupt.

* Prezent numai la anumite modele.

Programe

RO

Datele programelor sunt măsurate în condiții de laborator potrivit normei europene EN 50242.
În funcție de diferitele condiții de utilizare, durata şi datele programelor pot varia.

⚠ **Numărul şi tipul programelor şi opțiunile variază în funcție de modelul maşinii de spălat vase.**

Program	Uscare	Opțiuni	Durata programului	Consum apă (l/ ciclu)	Consum Energie (KWh/ciclu)
1. Eco	Da	Nu	03:00	10	0,83
2. Intensiv	Da	Nu	02:30	14	1,3
3. Normal	Da	Nu	02:00	13,5	1,15
4. Rapid	Nu	Nu	00:40	9	0,85
5. Înmuiere	Nu	Nu	00:10	4	0,01

Indicații pentru alegerea programelor şi dozarea detergentului
1. Ciclul de spălare ECO este programul standard la care se referă datele de pe eticheta energetică; acest ciclu este adecvat pentru a spăla vase cu grad normal de murdărie şi este programul cel mai eficient în ceea ce priveşte consumul de energie şi de apă pentru acest tip de vase. 4 gr/ml** + 21 gr/ml – 1 Tab *(**Cantitatea de detergent pentru prespălare)*

2. Vase şi oale foarte murdare (a nu se utiliza pentru vase delicate). 25 gr/ml – 1 Tab

3. Vase şi oale murdare normal. 4 gr/ml** + 21 gr/ml – 1 Tab

4. Ciclu rapid pentru vase puțin murdare. (ideal pentru vase de 2 persoane) 21 gr/ml – 1 Tab

5. Spălare preliminară înainte de încărcarea completă a maşinii după masa următoare. Fără detergent

Consumuri de stand-by: Consum de left-on mode: 5 W - consum de off mode: 0,5 W

Note:
cele mai bune rezultate ale programelor „Rapid" se obțin de preferință respectându-se numărul de vase indicate.

Pentru a consuma mai puțin, folosiți maşina de spălat vase la capacitatea maximă.

Notă pentru laboratoarele de testări: pentru informații privind condițiile testului comparativ EN, trimiteți o solicitare la adresa: assistenza_en_lvs@indesitcompany.com

Întreținere şi curățire

RO

Întreruperea alimentării cu apă şi curent electric

- Închideți robinetul de apă după fiecare spălare pentru a elimina pericolul pierderilor.

- În timpul operațiunilor de curățare sau de întreținere a maşinii scoateți ştecherul din priză.

Curățarea maşinii de spălat vase

- Suprafața exterioară a maşinii şi panoul de comandă pot fi curățate cu o cârpă moale înmuiată în apă, neabrazivă. Nu folosiți solvenți sau detergenți abrazivi.

- Cuva interioară se poate curăța de eventualele pete cu o cârpă înmuiată în apă şi puțin oțet.

Evitarea mirosurilor neplăcute

- Lăsați întotdeauna uşa maşinii întredeschisă, pentru a elimina umezeala.

- Curățați regulat cu un burete umed garniturile de etanşare a uşii şi a compartimentelor pentru detergent. Astfel veți evita depunerea resturilor de alimente, principalele responsabile pentru mirosurile neplăcute.

Curățarea stropitoarelor

Este posibil ca resturile de mâncare să se lipească de stropitoare şi să obtureze orificiile prin care iese apa: se recomandă controlarea lor periodică şi curățarea cu o perie nemetalică.
Cele două stropitoare sunt demontabile.

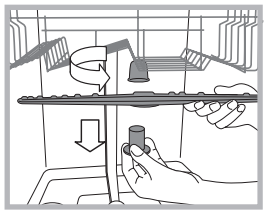

Pentru demontarea stropitorului superior, rotiți piulița din plastic în sens invers acelor de ceasornic. Stropitorul superior trebuie remontat cu partea care are cel mai mare număr de orificii orientată în sus.

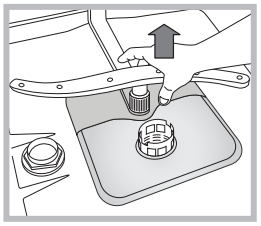

Pentru a demonta stropitorul inferior, apăsați cele două clapete laterale şi trageți stropitorul în sus.

Curățirea filtrului de intrare a apei*

Dacă conductele de apă sunt noi sau au rămas neutilizate timp îndelungat, înainte de racordare lăsați apa să curgă până când devine limpede şi lipsită de impurități. Fără această măsură de precauție, există riscul ca punctul de intrare a apei să se înfunde, deteriorând astfel maşina.

⚠ Periodic, curățați filtrul de la alimentarea cu apă, aflat la gura de ieşire a robinetului.
- Închideți robinetul de apă.
- Deşurubați capătul furtunului de alimentare cu apă, scoateți filtrul şi curățați-l cu grijă sub un jet de apă.
- Montați la loc filtrul şi înşurubați furtunul.

Curățarea filtrelor

Grupul de filtrare este compus din trei filtre care purifică apa de spălare de resturile de mâncare şi o recirculă: pentru a obține rezultate bune la spălare, este necesară curățarea acestor filtre.

⚠ Curățați regulat filtrele.

⚠ Maşina de spălat vase nu poate fi utilizată fără filtre sau cu filtrele desprinse.

• După câteva spălări, controlați ansamblul de filtrare şi, dacă este nevoie, curățați-l cu grijă cu apă şi o perie nemetalică, conform instrucțiunilor de mai jos:
1.rotiți filtrul cilindric **C** în sens invers acelor de ceasornic şi extrageți-l *(fig. 1)*.
2.Apăsați uşor aripioarele laterale şi scoateți paharul filtrului **B** *(Fig. 2)*;
3.Scoateți placa filtrului din inox **A**. *(fig. 3)*.
4.Inspectați prin orificiul de control şi înlăturați eventualele resturi de alimente.**NU ÎNLĂTURAȚI NICIODATĂ** protecția pompei de spălare (element de culoare neagră) *(fig. 4)*.

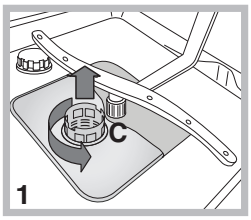

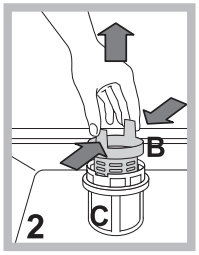

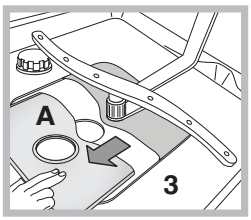

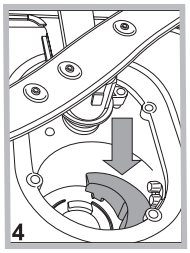

După curățarea filtrelor, montați din nou grupul de filtrare şi aşezați-l corect în locaşul său; este extrem de important pentru o bună funcționare a maşinii de spălat vase.

În cazul absenței dvs. pentru intervale de timp îndelungate

- Debranşați conexiunile electrice şi închideți robinetul de apă.
- Lăsați uşa maşinii întredeschisă.
- La întoarcere, efectuați un ciclu de spălare în gol.

* Prezent numai la anumite modele.

Anomalii şi remedii

INDESIT

RO

În cazul în care aparatul prezintă anomalii de funcționare, controlați următoarele aspecte înainte de a apela la serviciul de Asistență.

Anomalii:	Cauze posibile / Rezolvare:
Maşina de spălat vase nu porneşte sau nu răspunde la comenzi	• Robinetul de apă nu este deschis. • Opriți maşina de la butonul ON/OFF, porniți-o din nou după aproximativ un minut şi resetați programul. • Ştecherul nu este introdus corect în priza de curent sau schimbați priza de curent. • Uşa maşinii nu este corect închisă.
Uşa nu se închide	• Verificați că coşurile sunt introduse până la capăt. • Încuietoarea a declanşat; împingeți energic uşa până când auziți “clack”.
Maşina de spălat vase nu evacuează apa.	• Programul de spălare nu s-a terminat încă. • Furtunul de evacuare a apei este îndoit *(a se consulta capitolul Instalare).* • Canalul de scurgere este înfundat. • Filtrul este înfundat de resturi de alimente. • Controlați înălțimea furtunului de golire.
Maşina de spălat vase face zgomot.	• Vasele se lovesc unele de altele sau de pulverizatoare. Amplasați cortect vasele şi verificați dacă pulverizatoarele au loc suficient pentru a se putea roti. • Prezența excesivă a spumei: detergentul nu a fost corect dozat sau nu corespunde utilizării în maşina de spălat vase. *(vezi capitolul Detergentul şi folosirea maşinii de spălat vase).* Nu prespălați de mână vasele.
Pe vase şi pahare există depuneri de calcar sau o peliculă albă.	• Lipseşte sarea de dedurizare. • Reglarea durității apei nu este corectă; măriți valorile. *(vezi capitolul Sare de dedurizare şi Agent de limpezire).* • Capacul rezervorului de sare nu este bine închis. • Agentul de limpezire s-a terminat sau a fost insuficient dozat.
Pe vase şi pahare există linii sau urme albăstrui.	• Agentul de limpezire a fost dozat în mod excesiv.
Vasele nu sunt uscate.	• A fost selectat un program fără uscare. • Agentul de limpezire s-a terminat. *(vezi capitolul Sare de dedurizare şi Agent de limpezire).* •Reglarea agentului de limpezire nu este corectă. • Vasele sunt din material antiaderent sau din plastic; este normală prezența picăturilor de apă.
Vasele nu sunt curate.	• Vasele nu sunt aşezate corect. • Pulverizatoarele nu au loc suficient pentru a se putea roti, blocate de vase. • Programul de spălare este prea slab *(a se consulta capitolul Programe).* • Prezența excesivă a spumei: detergentul nu a fost corect dozat sau nu corespunde utilizării în maşina de spălat vase. *(vezi capitolul Detergentul şi folosirea maşinii de spălat vase).* • Capacul rezervorului cu agent de limpezire nu a fost corect închis. • Filtrul este murdar sau înfundat *(a se consulta capitolul Întreținerea şi îngrijirea maşinii).* • Lipseşte sarea de dedurizare *(vezi capitolul Sare de dedurizare şi Agent de limpezire).* • Asigurați-vă că înălțimea farfuriilor este compatibilă cu reglarea coşului. •Orificiile dispozitivelor de stropit sunt înfundate. *(a se consulta capitolul Întreținerea şi îngrijirea).*
Maşina de spălat vase nu încarcă apă este blocată cu indicatoare intermitente	• Nu există apă în rețeaua de alimentare sau robinetul este închis. • Furtunul de alimentare cu apă este îndoit *(a se consulta capitolul Instalare).* • Filtrele sunt înfundate; trebuie să fie curățate. *(a se consulta capitolul Întreținerea şi îngrijirea).* • Evacuarea este înfundată; trebuie să fie curățată. • După ce ați efectuat operațiunile de verificare şi curățare, opriți şi porniți maşina de spălat vase şi porniți un ciclu nou de spălare. • Dacă problema persistă, închideți robinetul de apă, scoateți din priză şi contactați centrul de asistență.

* Prezent numai la anumite modele.

Инсталација

RS

⚠ У случају премештања уређај држите у вертикалном положају; ако је потребно, нагните га на уназад.

Повезивање водовода

⚠ Припрему водоводне инсталације треба да врши искључиво квалификовано особље.

Цеви за пуњење и пражњење воде могу да буду окренуте на десну или леву страну ради боље инсталације.
Машина за прање судова не сме да савија или притиска цеви.

Повезивање црева за довод воде

- За довод воде величине 3/4 инча за хладну или топлу воду (макс. 60 °C).
- Пустити воду да тече док не постане чиста.
- Добро затегнути црево за довод воде и отворити чесму.

⚠ Ако дужина црева није довољна, обратите се специјализованој продавници или овлашћеном сервисеру *(погледајте одељак „Подршка“).*

⚠ Притисак воде мора да буде у складу са вредностима у табели са техничким подацима, у супротном може да дође до неисправног рада машине за прање судова.

⚠ Водите рачуна да црево није савијено нити пригњечено.

Прикључивање цеви за одвод воде

Прикључите цев за пражњење на прикључак за пражњење од најмање 2 цм у пречнику. (A)
Цев треба да буде постављена на висини између 40 и 80 цм од пода или површине на којој се налази машина за прање.

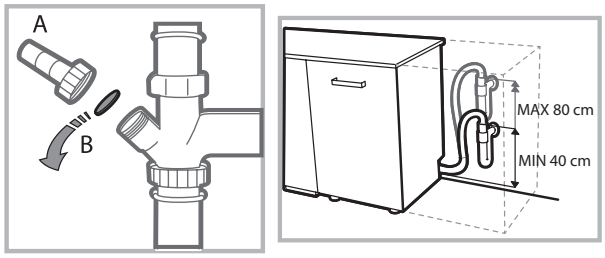

Пре него што повежете цев за пражњење воде на сифон умиваоника, уклоните пластични чеп (B).

Систем против изливања

Како бисте спречили плављење, машина за прање судова:
- има систем који прекида улаз воде у случају квара или цурења из унутрашњости машине.
Неки модели су опремљени такође додатним сигурносним уређајем **New Acqua Stop***, који гарантује спречавање изливања у случају пуцања доводног црева.

ПАЖЊА: ОПАСАН НАПОН!

Црево довода воде ни у ком случају не сме се пресећи јер садржи делове под напоном.

Повезивање на електричну мрежу

Пре него што укључите кабл у утичницу, проверите:
- да ли је утичница **уземљена** и да ли је у складу са прописима;
- да ли утичница може да издржи максималну снагу апарата која је наведена на плочици са карактеристикама на заштитним вратима *(погледајте одељак „Опис уређаја“);*
- да ли је напон напајања у границама вредности наведених на плочици са карактеристикама;
- да ли је утичница компатибилна са утикачем машине. Уколико ово није случај, затражите замену кабла у овлашћеном сервису *(погледајте одељак „Подршка“)*; не користите продужне каблове или вишеструке утичнице.

⚠ Након постављања машине, кабл напајања и утичница треба да остану лако доступни.

⚠ Кабл не сме бити савијен нити пригњечен.

⚠ Ако је кабл за напајање оштећен, замену треба да изврши произвођач или сервис техничке подршке, тако да се спречи сваки ризик. *(погледајте одељак „Подршка“)*

⚠ Произвођач не сноси никакву одговорност за оно до чега може доћи непоштовањем ових прописа.

Постављање и поравнање

1. Машину за прање судова поставите на раван и чврст под. Неравнине компензујте одвртањем или завртањем предњих ножица све док уређај не буде у хоризонталном положају. Пажљиво нивелисање осигурава стабилност и спречава вибрације и буку.

2. Пре уградње машине, налепите провидну налепницу* испод дрвене радне површине да бисте је заштитили од евентуалног стварања кондензата.

3. Машину за прање судова поставите тако да се са стране или отпозади ослања на околни намештај или на зид. Уређај може бити уграђен испод радне плоче* *(види страну „Монтажа“).*

4*. Да бисте подесили висину задње ножице, окрећите шестоугаону чауру црвене боје на задњем, чеоном, централном делу машине, виластим кључем број 8, окретањем у смеру казаљке на сату за повећавање висине и у супротном за смањење. *(погледајте лист са инструкцијама за уградњу приложен у документацији)*

* Само код одређених модела.

Упозорења за прво прање
После инсталације, уклоните тампоне постављене на корпама и задржне гумице на горњој корпи *(ако их има).*

Подешавање омекшивача воде
Пре првог прања, подесите ниво тврдоће воде у систему. *(погледајте одељак „Сјај и регенеришућа со“)*
Складиште за омекшивач се први пут пуни са водом, а затим се додаје око 1 кг соли. Нормално је да вода прелије. Одмах затим покрените један циклус прања.
Користите искључиво со предвиђену за машину.

После пуњења, лампица НЕДОСТАТАК СОЛИ* се гаси.

⚠ Изостанак пуњења посуде за со може довести до оштећења уређаја за омекшавање воде и грејног тела.

Машина поседује звучне сигнале/тонове *(према моделу машине за судове*) **који обавештавају о извршеној команди: укључивање, крај циклуса итд.**

Симболи/сигнална светла/светлећи ледови који се налазе на управљачком панелу/дисплеју могу изменти боју, могу трептати или бити фиксно упаљени. *(према моделу машине за судове).*

На дисплеју* се приказују корисне информације о постављеном циклусу, фази прања/сушења, преосталом времену, температури итд... итд...

Технички подаци	
Димензије	Ширина цм 45 Висина цм 85 Дубина цм 60
Капацитет	**10** стандардних комплета
Притисак воде у доводу	0,05 ÷ 1MPa (0,5 ÷ 10 bar) 7,25 – 145 psi
Напон напајања	погледајте плочицу са карактеристикама
Укупна потрошња	погледајте плочицу са карактеристикама
Осигурач	погледајте плочицу са карактеристикама
CE 	Овај уређај у складу је са следећим директивама Европске уније: -2006/95/EC (Ниски напон) -2004/108/EC (Електромагнетна компатибилност) -2009/125/EC (Уредба Комисије 1016/2010) (Еко дизајн) -97/17/EC (Етикетирање) -2012/19/EU (RAEE)

* Само код одређених модела.

Опис машине

RS

Шема целе машине

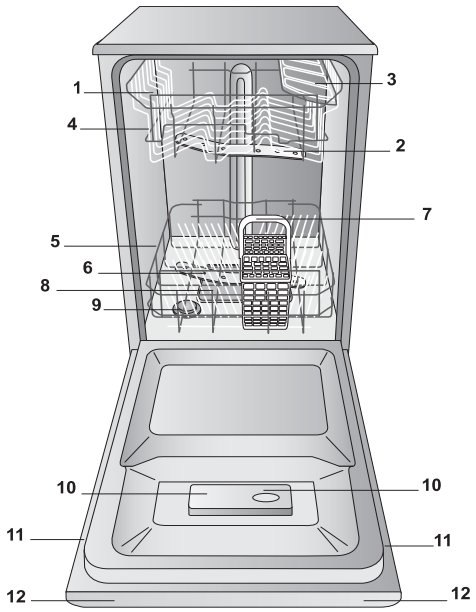

1. Горња корпа
2. Горња прскалица
3. Преклопи
4. Подешивач висине корпе
5. Доња корпа
6. Доња прскалица
7. Корпа за прибор за јело
8. Филтер за прање
9. Посуда за со
10. Посуда за детерџент и резервоар средства за сјај
11. Плочица са карактеристикама
12. Управљачки панел***

Управљачки панел

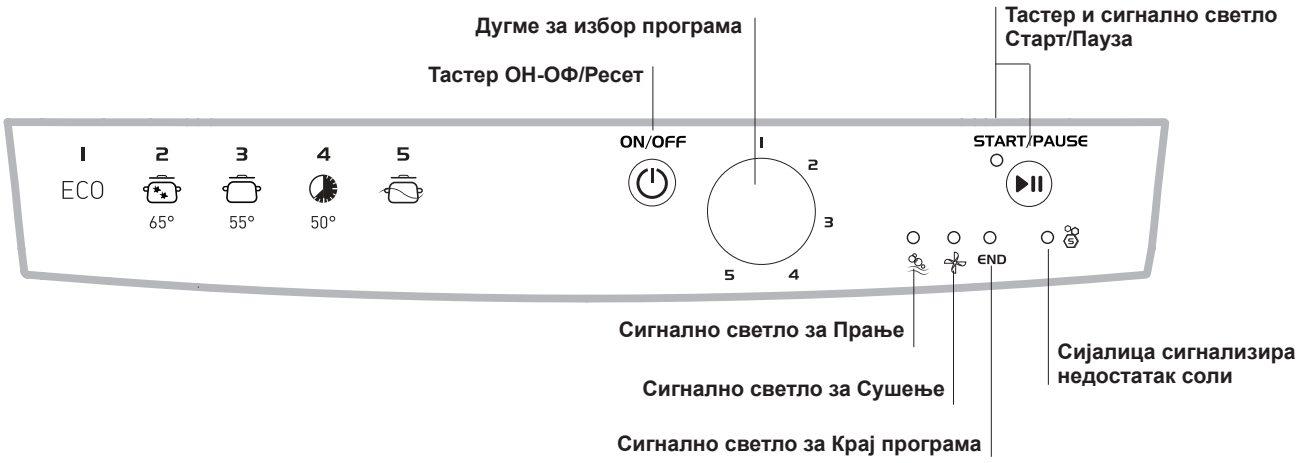

***Само на моделима за потпуну уградњу.

* Постоји само на неким моделима.

Број и тип програма односно опција варира у зависности од модела машине.

Регенеришућа со и средство за сјај

INDESIT

RS

⚠ **Користите искључиво производе предвиђене за машину. Не користите индустријску со или со за исхрану. Пратите упутства дата на паковању.**

⚠ **Ако користите мултифункционални производ, препоручује се у сваком случају додавање соли, нарочито ако је вода тврда или веома тврда.** *(Придржавајте се упутстава наведених на паковању).*

⚠ **Ако се не додају со нити средство за сјај, нормално је да лампице НЕДОСТАТАК СОЛИ* и НЕДОСТАТАК СЈАЈА* буду укључене.**

Сипање соли

Коришћење соли спречава стварање КАМЕНЦА на судовима и функционалним деловима машине за прање.

• Важно је да посуда за со никада не буде празна.

• Важно је подесити тврдоћу воде.

Посуда за со налази се у доњем делу машине за судове *(погледајте одељак „Опис“)* и треба је напунити:

• када се на панелу упали контролна лампица НЕДОСТАТАК СОЛИ*;

• када зелени индикатор* на поклопцу за со више није видљив.

• види вредности у табли тврдоће воде.



1. Извадите доњу корпу и одврните поклопац на посуди за со у смеру супротном од смера казаљке на сату.
2. Само за прву употребу: напуните посуду водом до врха.
3. Поставите левак *(види слику)* и напуните посуду за со до врха (око 1 кг); нормално је да мало воде исцури.
4. Извуците левак, уклоните остатке соли из отвора, очистите поклопац текућом водом пре него што га поставите.

Препоручујемо да извршите ову радњу сваки пут када досипате со.

Завртните добро поклопац како у посуду за со не би доспео детерџент за време прања (могао би се трајно оштетити уређај за уклањање каменца).

⚠ Када је неопходно допунити со, препоручује се да се то уради пре покретања прања.

Подешавање тврдоће воде

Да бисте постигли савршено функционисање омекшивача против каменца, неопходно је сазнати тврдоћу воде у стану. Податке можете да добијете од надлежних за водовод. Постављена вредност је једнака средњој тврдоћи.

• Укључите машину за прање притиском на тастер ON/OFF ⏻

• Искључите машину притиском на тастер ON/OFF ⏻

• Задржите притиснут тастер START/PAUSA ⏯ на 5 секунди.

• Укључите притиском на тастер ON/OFF ⏻

• Трепери лампица за со (број треперења одговара тренутном избору).

• Поставите ручицу на број за ниво жељене тврдоће *(види табелу тврдоће).*

• Искључите машину притиском на тастер ON/OFF ⏻

• Подешавање је завршено!

Табела са вредностима тврдоће воде				Средње трајање – посуда за со са 1 прањем на дан
ниво	**°dH**	**°fH**	**mmol/l**	**месеци**
1	0 - 6	0 - 10	0 - 1	7 месеци
2	6 - 11	11 - 20	1,1 - 2	5 месеци
3	12 - 17	21 - 30	2,1 - 3	3 месеца
4	17 - 34	31 - 60	3,1 - 6	2 месеца
5*	34 - 50	61 - 90	6,1 - 9	2/3 недеље
Од 0°f до 10°f препоручујемо да не користите со. Са поставком 5 трајање може да се продужи.				

(°dH = тврдоћа у немачким степенима - °fH = тврдоћа воде у француским степенима - mmol/l = милимол/литра)

Сипање средства за сјај

Средство за сјај олакшава СУШЕЊЕ судова. Треба напунити посуду за средство за сјај:

- када се на табли укључи лампица НЕДОСТАТАК СЈАЈА*
- када оптички индикатор на прозорчићу посуде „**E**”, пређе из тамне боје у провидну.

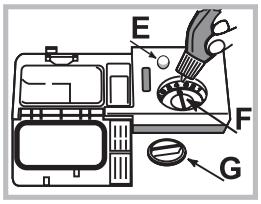

1. Отворите резервоар окретањем поклопца „G” у смеру супротном од кретања казаљке на сату.
2. Сипајте средство за сјај избегавајући цурење. Ако се то деси, одмах очистите сувом крпом.
3. Завртните чеп.

НИКАДА не сипајте средство за сјај директно у машину.

Регулисање количине средства за сјај

Ако нисте задовољни резултатом сушења, могуће је подесити количину средства за сјај. Окрените регулатор **„F”**. Могуће је поставити највише 4 нивоа у зависности од модела машине за судове. Постављена вредност је једнака средњој тврдоћи.

- ако на посуђу има плавичастих линија, подесите неки од нижих бројева (1-2).
- ако на посуђу има капи воде или флека од каменца, поставите ка већим бројевима (3-4).

* Само код одређених модела.

Попуњавање корпи

RS

Сугестије

Пре попуњавања корпи, уклоните са судова остатке хране и испразните чаше и шоље од остатака течности. **Није неопходно превентивно испирање под млазом воде.**

Поставите судове тако да се не померају и не преврћу, судови се постављају са отвором окренутим надоле, а испупчени делови или увучени у косом положају како би се омогућило допирање воде до свих површина и њено истицање.

Обратите пажњу да поклопци, ручке, тигањи и послужавници не спречавају окретање прскалица. Поставите мале предмете у корпу за прибор за јело.

Пластично посуђе и тефлонски тигањи обично задржавају највише воде и стога ће њихов степен сушења бити нижи у односу на керамичко и челично посуђе.

Лагани предмети (попут пластичних посуда) пожељно је да се поставе у горњу корпу и распореде тако да не могу да се померају.

Након убацивања посуђа, преконтролишите да ли се прскалице слободно окрећу.

Доња корпа

Доња корпа може да садржи шерпе, поклопце, тањире, посуде за салату, прибор за јело итд. Тањире и велике поклопце треба по могућству поставити на стране корпе.

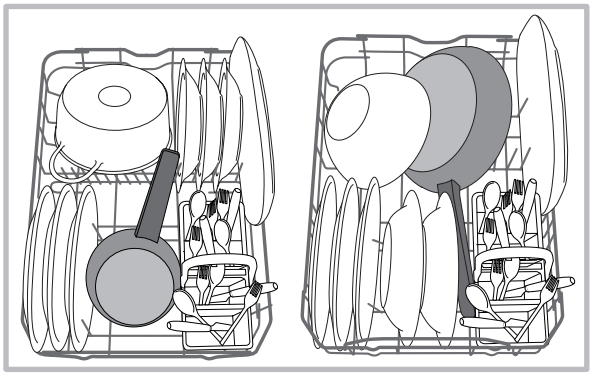

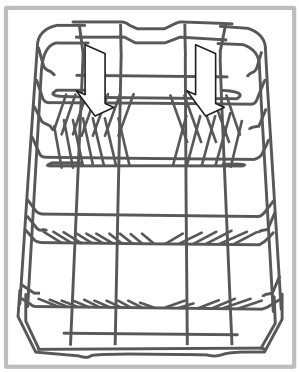

Неки модели машина за прање судова имају и преклопне секторе*, они се могу искористити у вертикалном положају за стављање тањира или у хоризонталном положају (оборени) за лако слагање шерпи и посуда за салату.

Неки модели који подржавају усправни положај, садрже посебне ослонце на извлачење*постављене у задњем делу корпе који могу да се користе за одлагање тигања или плехова у усправном положају, тако да заузимају мање простора.

Да бисте их користили довољно је да повучете обојену дршку нагоре тако да се окрене унапред. Такви ослонци могу да се помере удесно или улево тако да се прилагоде величини посуђа

Препоручује се постављање веома запрљаног посуђа у доњу корпу јер су у том делу млазеви воде јачи и омогућавају постизање најбољег учинка прања.

Корпа за прибор за јело

Корпа за прибор за јело опремљена је горњим решеткама за боље распоређивање прибора. Треба да се поставља **искључиво** у предњем делу доње корпе.

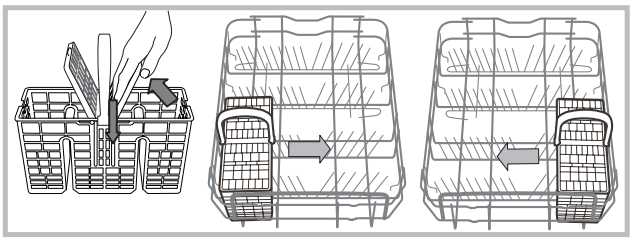

Горња корпа

Овде ставите осетљиво и лако посуђе: чаше, шоље за чај и кафу, тањире, плитке чиније за салату.

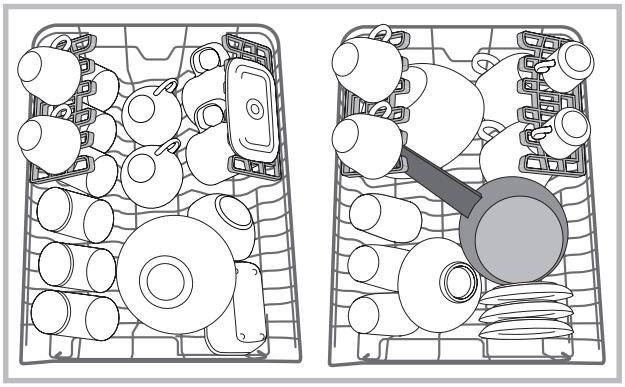

Решетке са променљивим положајем

Бочни преклопи могу да се поставе на три различите висине како би се оптимизовао распоред посуђа у простору корпе.

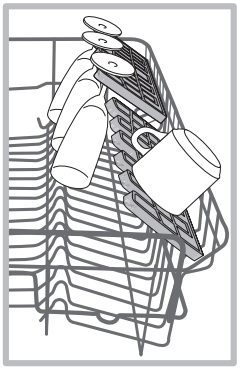

Чаше могу да се стабилно поставе на решетке, постављањем дршке чаше у одговарајуће држаче.

Да бисте побољшали сушење, поставите решетке на највиши нагиб. Да бисте променили нагиб, подигните решетку, пустите да се лагано помери и подесите је по жељи.

*Само код неких модела и варира у броју и положају.

Плоча*

Неки модели машине имају клизну плочу која може да се користи за држање прибора за јело или тацни малих димензија.

За бољи учинак прања избегавајте да испод плоче постављате гломазне судове. Плоча за прибор за јело може да се уклони. *(види слику)*

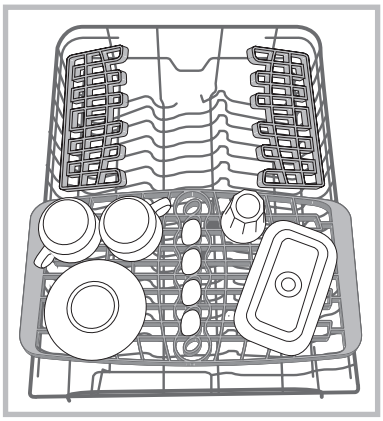

Подешавање висине горње корпе

Горња фиока може да се подеси по висини у складу са потребама – у високи положај када се у доњу фиоку ставља велико посуђе, а у низак положај тако да се искористи простор решетки и направи више простора по висини.

Висину горње корпе је пожељно подешавати док је КОРПА ПРАЗНА.

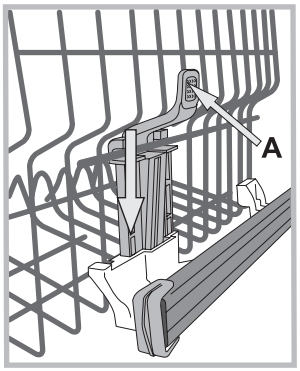

Корпу не подижите и не спуштајте НИКАДА само са једне стране.

Ако је корпа опремљена опцијом **Lift-Up*** *(види слику)*, подигните корпу хватајући је за стране и померајте је нагоре. За враћање у нижи положај, притисните ручице (**A**) на странама корпе истовремено спуштајући је надоле.

Неприкладно посуђе

- Дрвени прибор за јело и посуђе.
- Осетљиве декорисане чаше, уметнички израђено посуђе и антиквитети. Њихове декорације нису отпорне.
- Делови од синтетичког материјала неотпорног на температуру.
- Посуђе од бакра и калаја.
- Посуђе запрљано пепелом, воском, мазивом или мастилом.

Декорације на стаклу, алуминијумски и сребрни комади током прања склони су промени боје и избељивању. Чак и неки делови стакла (на пр. предмети од кристала) после много прања могу да матирају.

Оштећења на стаклу и посуђу

Узроци:

• Врста стакла и процес производње стакла.
• Хемијски састав детерџента.
• Температура воде програма испирања.

Савет:

• Користите само чаше и порцелан за које произвођач гарантује да су отпорни за прање у машини за прање судова.
• Користите осетљиви детерџент за судове.
• Извадите чаше и приборе за јело из машине за прање судова што је пре могуће по завршетку програма.

* Постоји само на неким моделима.

Детерџент и коришћење машине

RS

Сипање детерџента

Добар резултат прања зависи и од правилног дозирања детерџента, прање превеликом количином није ефикасније и загађује се животна средина.

Доза може да се прилагоди у складу са тим колико је посуђе запрљано.
Обично за нормалну запрљаност, користите око 25 гр. (прашкасти детерџент) или 25 мл (течни детерџент). Ако се употребљавају таблете, довољна је једна.

Ако су судови мало запрљани или су претходно испрани водом, значајно смањите дозу детерџента.

За добар резултат прања, погледајте и упутства на паковању детерџента.

За додатна питања саветујемо да се обратите произвођачу детерџената.

Отворите посуду за детерџент притиском на дугме **D**; сипајте детерџент у складу са табелом програма:

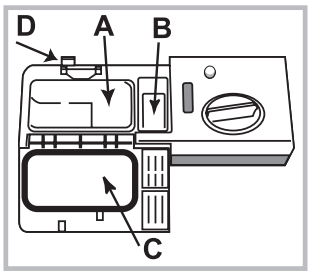

• у праху или течни: корито **A** (детерџент за прање) и **B** (детерџент за претпрање)
• таблете: када програм захтева 1, ставите је у посуду **A** и затворите поклопац **C**; када је потребно 2, ставите другу на дно посуде.
3. Уклоните остатке детерџента са ивица посуде и затворите поклопац **C** тако да се чује.
Посуда за детерџент отвара се аутоматски у функцији програма у одговарајућем тренутку.

Ако се користе комбиновани детерџенти, саветује се коришћење опције ТАБС која прилагођава програм прања тако да се увек постигне најбољи могући резултат прања и испирања.

⚠ **Употребљавајте само детерџенте за машинско прање.**

НЕ КОРИСТИТЕ детерџенте за ручно прање.

Претерана употреба детерџента може оставити остатке пене на крају циклуса.

Бољи учинак прања и сушења постиже се само употребом комбинације детерџента, течног средства за сјај и регенеришуће соли.

Препоручујемо употребу детерџената без фосфата и без хлора који се и највише препоручују за очување животне средине.

Укључити машину за судове

1. Отворити славину за воду.
2. Укључити машину за судове притиском на тастер ОН-ОФ.
3. Отворити врата и сипати детерџент *(види Сипање детерџента).*
4. Ставити судове у корпе *(види Стављање судова у корпе)* и затворити врата.
5. Одабрати програм окретањем дугмета за ИЗБОР ПРОГРАМА: урез на дугмету треба да се поклопи с бројем или симболом жељеног програма. Сигнално светло за тастер СТАР/ПАУЗА ће се упалити.
6. Одабрати опције прања* *(види Специјални програми и опције).*
7. Покрените притиском на тастер ПОКРЕТАЊЕ, лампица престаје да трепери и почиње да светли фиксно. Паљење лампице за прање упозорава на почетак програма.
8. На крају програма се пали лампица КРАЈ (фиксно светло). Искључите машину притиском на тастер УКЉУЧИ-ИСКЉУЧИ, затворите славину за воду и извуците утикач из утичнице.
9. Сачекајте неколико минута пре вађења судова, да се не бисте опекли. Извадити посуђе из машине, прво из доње корпе.

⚠ **- Да би се смањила потрошња електричне енергије, у неким условима када се машина дуже НЕ користи, иста се аутоматски гаси.**

⚠ **ПРОГРАМИ АУТО***:неки модели машина за судове имају посебни сензор који може да оцени степен запрљаности и постави ефикасније и економичније прање. ТВреме трајања програма Ауто може да варира услед интервенције сензора.

Измена програма у току

Ако се одабере погрешни програм, могуће је променити га под условом да није отпочео. када је прање покренуто, да би се променио циклус прања, искључити машину продуженим притиском на тастер ОН/ОФ/Ресет, потом је поново укључити притиском на исти тастер и поново одабрати жељени програм и опције.

Додавање осталог посуђа

Притиснути тастер Старт/Пауза, отворити врата водећи рачуна на излазак паре и убацити судове. Притиснути тастер Старт/Пауза: циклус ће се наставити након продуженог звучног сигнала.

⚠ Ако је постављен одгођени почетак прања судова, по завршетку одбројавања времена, неће почети циклус прања, већ ће остати у статусу Паузе.

⚠ Притиском на тастер Старт/Пауза за заустављање машине у паузу, прекида се програм прања.
У овој фази није могуће променити програм.

Случајно прекидање циклуса прања.

Ако се за време прања отворе врата или нестане струје, програм прања се прекида. Машина ће наставити с места одакле је стала када се затворе врата или дође струја.

* Постоји само на неким моделима.

Програми

RS

Подаци о програмима мерени су у лабораторијским условима према европској норми EH 50242.
У зависности од различитих услова употребе, време трајања и подаци о програмима могу се мењати.

⚠ Број и врста програма и опција варирају у зависности од модела машине за судове.

Програм	Сушење	Опције	Трајање програма	Потрошња воде (л/циклус)	Потрошња енергије (KBx/циклус)
1. Еко	Да	Не	03:00	10	0,83
2. Интензивно	Да	Не	02:30	14	1,3
3. Нормално	Да	Не	02:00	13,5	1,15
4. Брзо 40’	Не	Не	00:40	9	0,85
5. Потапање у воду	Не	Не	00:10	4	0,01

Ознаке за избор програма и дозирање детерџента
1. Циклус прања ЕКО је стандардни програм на који се односе подаци са плочице о енергетским подацима; овај циклус је погодан за прање посуђа које је нормално запрљано и најефикаснији је програм у погледу потрошње струје и воде за ову врсту посуђа. 4 гр/мл** + 21 гр/мл – 1 таблета *(**Количина детерџента за претпрање)*

2. Веома прљави судови и шерпе (не користити за осетљиве судове). 25 гр/мл – 1 таблета

3. Уобичајено прљави судови и шерпе. 4 гр/мл** + 21 гр/мл – 1 таблета

4. Брзи циклус који се користи за мало запрљане судове. (идеално за 2 поклопца) 21 гр/мл - 1 таблета

5. Претпрање у чекању да се машина потпуно напуни након следећег оброка. Без детерџента

Потрошња у стању приправности: Потрошња у стању укључености: 5 W – потрошња у искљученом режиму: 0,5 W

Напомена:
Најбољи учинак програма “Брзо и Свакодневно” добија се ако се не премаши наведени број стоног прибора.

Да бисте трошили мање, користите машину када је пуна.

Напомена за лабораторије за испитивања: за информације о условима компаративног испитивања EH, обратити се на адресу: ASSISTENZA_EN_LVS@indesitcompany.com

Одржавање и нега

RS

Искључивање воде и електричне струје

- Затворите славину за воду после сваког прања да бисте спречили опасност од цурења.
- Извуците утикач из утичнице када чистите машину и приликом одржавања.

Чишћење машине за судове

- Спољну површину и командну таблу можете чистити неабразивном крпом натопљеном водом. Не користите растворе или средства
  која су абразивна.
- Унутрашњу каду можете чистити од нечистоћа крпом натопљеном водом и са мало сирћета.

Избегавање непријатних мириса

- Остављајте увек врата одшкринута како би се спречило задржавање влаге.
- Редовно чистите бочне заптивке врата и посуде за детерџент влажним сунђером. Тако избегавате гомилање остатака хране, главни разлог за настанак непријатних мириса.

Чишћење прскалица

Може се десити да се остаци хране залепе за прскалице и блокирају отворе кроз које излази вода: добро је повремено их проверити и очистити четкицом, али не металном.
Две прскалице, обе се могу скинути.

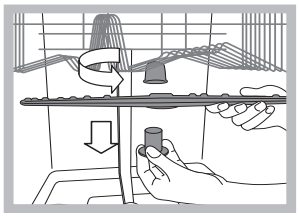

За скидање горње прскалице потребно је одврнути пластични прстен у смеру супротном од кретања казаљке на сату. Горња прскалица се враћа са страном са већим бројем отвора окренутом нагоре.

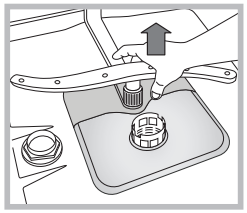

Доња прскалица се скида притискањем језичака постављених са стране и повлачењем нагоре.

Чишћење филтера на улазу воде*

Ако су црева за воду нова или дуго нису била коришћена, пре повезивања пустите воду да тече све док не постане бистра и без нечистоћа. Без ове мере опреза, постоји опасност да се место уласка воде блокира, чиме се може оштетити машина.

⚠ Повремено очистите филтер улаза воде постављен на излазу из славине.
- Затворите славину за воду.
- Одврните крај доводног црева воде, скините филтер и пажљиво га очистите под млазом текуће воде.
- Поново вратите филтер и затегните цев.

Чишћење филтера

Филтрациона група је сачињена од три филтера који прочишћавају воду прања од остатака хране и враћају је у рециркулацију: да би се постигли добри резултати прања неопходно је очистити их.

⚠ Редовно чистите филтере.

⚠ Машина се не сме користити без филтера или са откаченим филтером.

• После неколико прања, проверите филтрациону групу и ако је потребно очистите је пажљиво испод млаза воде помоћу неметалне четкице, следећи овде дата упутства:
1. окрените цилиндрични филтер **C** у смеру кретања казаљке на сату и извуците га (сл. 1).
2. Извуците чашицу филтера **B** благо притискајући бочна крилца (Сл. 2);
3. Извуците тацну филтера од инокса A. (сл. 3).
4. Прегледајте шупљину и уклоните евентуалне остатке хране. НИКАДА НЕ СКИДАЈТЕ заштиту пумпе за прање (посебно ону црне боје) (сл. 4).

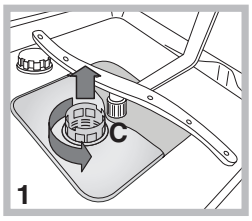

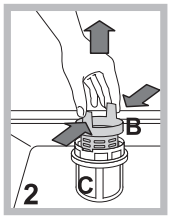

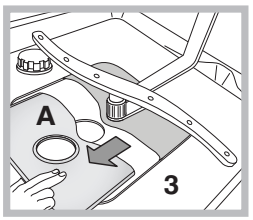

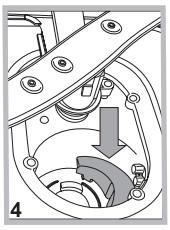

После чишћења филтера, вратите филтрациону групу и правилно је поставите у лежиште; ово је основни услов за добар рад машине.

Дуже одсуство од куће

• Искључите електричне спојеве и затворите славину за воду.

• Оставите врата одшкринута.

• По повратку, изведите једно прање на празно.

* Постоји само на неким моделима.

Кварови и решења

RS

Ако настану кварови приликом рада машине, пре него што позовете Подршку, проверите следеће:

Кварови:	Могући узроци / Решење:
Машина за судове се не укључује или не реагује на команде	• Славина за воду није отворена. • Искључите машину тастером ON/OFF, поново укључите након једног минута и поново подесите програм. • Утикач није добро увучен у утичницу или промена утичнице. • Врата машине нису добро затворена.
Врата се не затварају	• Уверите се да су корпе увучене до краја. • Механизам за затварање је искочио; снажно притисните врата све док се не чује „клик“.
Машина не избацује воду.	• Програм прања још није завршен. • Црево за пражњење воде је савијено *(погледајте одељак „Постављање“).* • Одвод судопере је блокиран. • Филтер је блокиран остацима хране. • Проверите висину црева за пражњење.
Машина прави буку.	• Судови се ударају међусобно или ударају о прскалице. Подесите исправно посуђе и проверите да ли се прскалице слободно окрећу. • Превелика количина пене: није сипана исправна количина детерџента или није прикладан за прање у машини за судове. *(погледајте одељак „Детерџент и коришћење машине“)* Немојте претходно ручно да перете посуђе.
На судовима и чашама налазе се трагови каменца или беличасти слој.	• Недостаје соли. • Регулација тврдоће воде није исправна. Подигните вредности. *(погледајте одељак „Регенеришућа со и средство за сјај“).* • Чеп резервоара за со и средства за сјај није добро затворен. • Сјај је потрошен или није довољно дозиран.
На судовима и чашама има линија или плавичастих трагова.	• Превелика доза сјаја.
Судови нису осушени.	• Одабран је програм без сушења. • Истрошено је средство за сјај. *(погледајте одељак „Регенеришућа со и средство за сјај“).* • Дозирање средства за сјај није одговарајуће. • Судови су од материјала који не пријања или пластике; нормално је да има капи воде.
Судови нису чисти.	• Судови нису добро постављени. • Прскалице се не окрећу слободно јер их блокира посуђе. • Програм прања је преслаб *(погледајте одељак „Програми“).* • Превелика количина пене: није сипана исправна количина детерџента или није прикладан за прање у машини за судове. *(погледајте одељак „Детерџент и коришћење машине“)* • Чеп посуде за сјај није добро затворен. • Филтер је запрљан или запушен *(погледајте одељак „Одржавање и чишћење“).* • Недостаје соли *(погледајте одељак „Регенеришућа со и средство за сјај“).* • Уверите се да је висина посуђа у складу са висином корпе. • Отвори на прскалицама су запушени. *(погледајте одељак „Одржавање и чишћење“).*
Машина не прима воду блокирана је због треперења лампица	• Нема воде у доводу или је славина затворена. • Доводно црево за воду је савијено *(погледајте одељак „Постављање“).* • Филтери су запушени, морате да их очистите. *(погледајте одељак „Одржавање и чишћење“).* • Довод је запушен, морате да га очистите. • Након провере и чишћења, искључите и укључите машину да бисте поново покренули циклус прања. • Ако се проблем настави, затворите славину, искључите из утичнице и обратите се центру за помоћ.

* Постоји само на неким моделима.

⚠ U slučaju selidbe držite aparat u okomitom položaju; ako je potrebno, nagnite ga na stražnju stranu.

Hidraulični spojevi

⚠ Prilagođavanje hidraulične instalacije pri postavljanju smije izvršiti samo kvalificirano osoblje.

Cijevi za dovod i odvod vode mogu se usmjeriti na desno ili na lijevo i tako omogućiti što pravilnije postavljanje.
Cijevi ne smiju biti savijene niti prignječene perilicom posuđa.

Spajanje cijevi za dovod vode

- Na slavinu s 3/4" narezanog otvora (kao plinski priključak) za hladnu ili toplu (maks. 60°C) vodu.
- Pustite da voda teče sve dok ne bude bistra.
- Dobro navijte dovodnu cijev i otvorite slavinu.

⚠ Ako dužina dovodne cijevi nije dostatna, obratite se specijaliziranoj trgovini ili ovlaštenom stručnjaku *(vidi "Servisiranje")*.

⚠ Pritisak vode treba odgovarati vrijednostima koje se navode u tablici "Tehnički podaci"; u suprotnom perilica posuđa možda neće raditi ispravno.

⚠ Pazite da cijev nije presavijena ni sužena.

Spajanje cijevi za odvod vode

Spojite odvodnu cijev na odvodni cjevovod promjera najmanje 2 cm. (A)
Spoj odvodne cijevi mora biti na visini od 40 do 80 cm od poda ili od površine oslonca perilice posuđa.

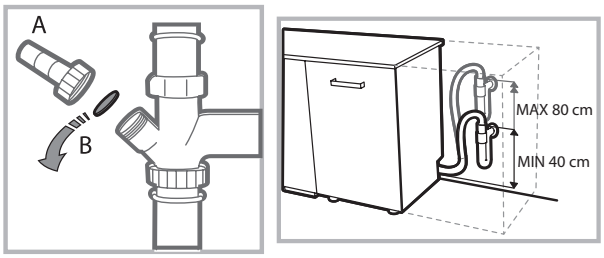

Prije spajanja cijevi za odvod vode na sifon sudopera, izvadite plastični čep (B).

Zaštita od poplavljivanja

U svrhu jamčenja zaštite od poplave, ova perilica posuđa:
– posjeduje sustav koji prekida dovod vode u slučaju nepravilnosti u radu ili unutarnjih gubitaka.
Neki modeli imaju i dodatnu sigurnosnu napravu, tzv. **New Acqua Stop***, koja jamči zaštitu od poplavljivanja i u slučaju pucanja dovodne cijevi.

POZOR: OPASAN NAPON!

Ni u kom slučaju nemojte presijecati crijevo za punjenje vodom jer su neki njegovi dijelovi pod naponom.

Električni priključak

Prije stavljanja utikača u utičnicu, provjerite:

- **ima li utičnica uzemljenje** i je li u skladu sa zakonskim propisima;
- je li utičnica u stanju podnijeti opterećenje maksimalne snage stroja navedene na natpisnoj pločici s unutrašnje strane vrata
  vidi poglavlje "Opis perilice posuđa");
- odgovara li napon struje vrijednostima navedenim na natpisnoj pločici s unutrašnje strane vrata;
- odgovara li utičnica utikaču uređaja. U suprotnom, zatražite da vam ovlašteni stručnjak promijeni utikač *(vidi "Servisiranje")*, nemojte koristiti produžne kabele ili višestruke utičnice.

⚠ Kad je aparat postavljen, električni kabel i utičnica moraju biti lako dostupni.

⚠ Kabel se ne smije presavijati ili pritiskati.

⚠ Ako je električni kabel oštećen, a u cilju sprječavanja bilo kakvog rizika, za njegovu zamjenu se treba pobrinuti Proizvođač odnosno njegova Tehnička služba za servisiranje. *(Vidi „Servisiranje".)*

⚠ Tvrtka otklanja bilo kakvu odgovornost u slučaju nepoštivanja ovih propisa.

Namještanje i niveliranje

1. Namjestite perilicu posuđa na ravan i tvrd pod. Nadoknadite neravnine odvijanjem ili navijanjem prednjih nožica, sve dok aparat ne bude vodoravan. Brižljivim niveliranjem osigurava se stabilnost te sprječavaju vibracije i buka.

2. Prije ugradnje perilice posuđa zalijepite prozirnu ljepljivu traku* ispod drvene police radi njene zaštite od mogućeg kondenzata.

3. Namjestite perilicu posuđa tako da se bočnim stranama ili pozadinom naslanja na obližnji namještaj ili na zid. Ovaj aparat se može ugraditi ispod neprekidne radne kuhinjske površine* *(vidi upute o "Montiranju")*.

4.* Šestostranim ključem od 8 mm podesite visinu stražnje nožice, okrećući crvenu šestostranu čahuru koja se nalazi u donjem središnjem dijelu prednje strane perilice posuđa u smjeru kazaljke na satu – ako je želite povisiti, odnosno obratno od smjera kazaljke na satu – ako je želite sniziti. *(Vidi upute za ugradnju u privitku dokumentacije.)*

* Samo kod nekih modela.

Upozorenja za prvo pranje

Nakon postavljanja skinite zapušače namještene na policama i elastične poveze za zadržavanje na gornjoj polici *(ako postoje).*

Postavke omekšivača vode

Prije pokretanja prvog pranja postavite razinu tvrdoće vode iz vodovodne mreže. *(Vidi poglavlje "Sredstvo za sjaj i regenerirajuća sol".)*

Spremnik omekšivača vode morate prvo napuniti vodom, zatim usuti otprilike 1 kg soli; izlaženje vode je uobičajena pojava.

Odmah nakon toga pokrenite ciklus pranja.

Koristite samo sol namijenjenu perilicama posuđa.

Nakon stavljanja soli, kontrolno svjetlo NEDOSTAJE SOL* se gasi.

⚠ Ako ne napunite spremnik za sol, može doći do oštećenja omekšivača vode i grijaćeg elementa.

Tehnički podaci	
Dimenzije	Širina u cm 45 Visina u cm 85 Dubina u cm 60
Kapacitet	Standardno posuđe za **10** osoba
Pritisak vode	0,05 ÷ 1 MPa (0,5 ÷ 10 bar) 7,25 – 145 psi
Napon struje	vidi natpisnu pločicu
Ukupna utrošena snaga	vidi natpisnu pločicu
Osigurač	vidi natpisnu pločicu
CE 	Ovaj uređaj je napravljen u skladu sa slijedećim direktivama EU: - 2006/95/EZ (Niski napon) - 2004/108/EZ (Elektromagnetska kompatibilnost) - 2009/125/EZ (Ured. Kom. 1016/2010) (Ekološki dizajn) - 97/17/EZ (Etiketiranje); - 2012/19/EU (Električni i elektronički otpad - RAEE)

Stroj ima zvučne signale/tonove *(ovisno o modelu perilice posuđa*) **koji obavještavaju o izvršavanju naredbe: uključivanje, kraj ciklusa itd.**

Svjetlosni simboli/kontrolna svjetla/LED žaruljice na upravljačkoj ploči/digitalnom pokazivaču mogu mijenjati boju, treptati ili stalno svijetliti *(ovisno o modelu perilice posuđa).*

Digitalni pokazivač*, prikazuje korisne informacije o postavljenom ciklusu, fazi pranja, preostalom vremenu, temperaturi itd.

* Samo kod nekih modela.

Opis aparata

HR

Izgled perilice posuđa

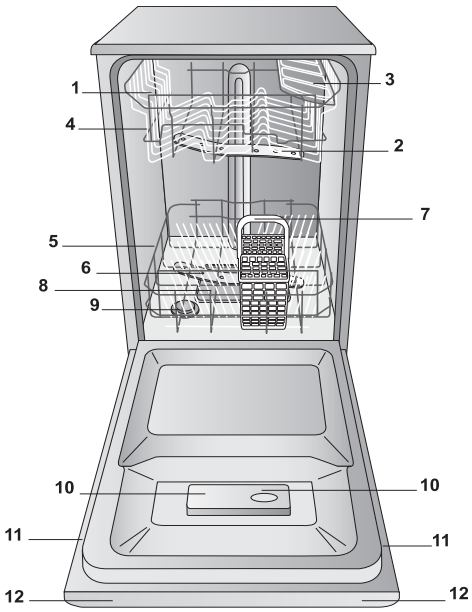

1. Gornja polica
2. Gornja prskalica
3. Preklopne police
4. Podešivač visine police
5. Donja polica
6. Donja prskalica
7. Košarica za pribor
8. Filter pranja
9. Spremnik za sol
10. Posudica za deterdžent i spremnik sredstva za sjaj
11. Natpisna pločica
12. Upravljačka ploča***

Upravljačka ploča

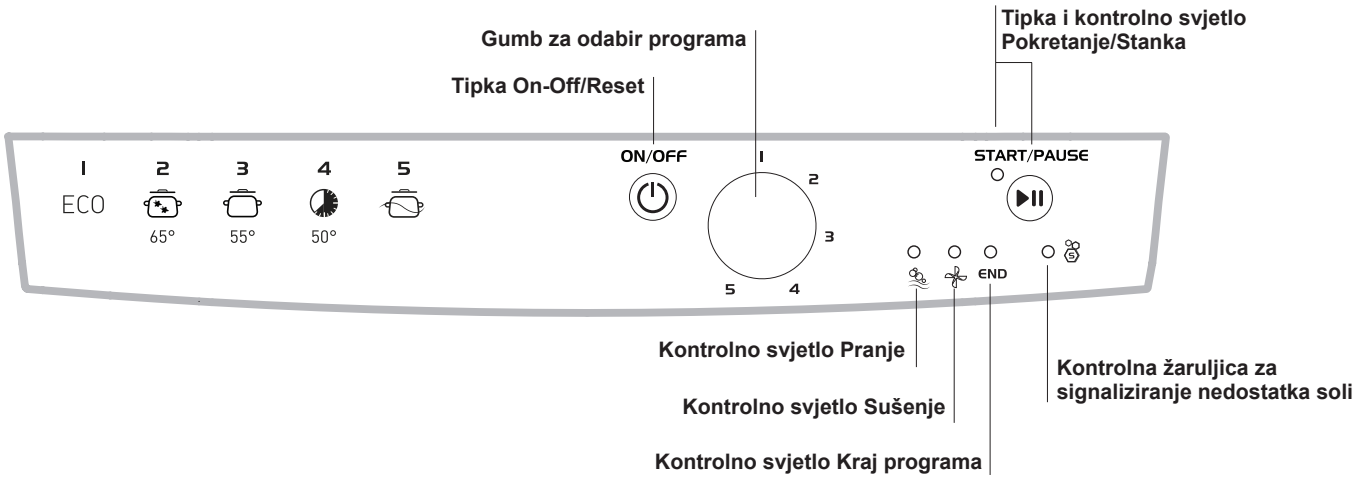

*** Samo kod potpuno ugradnih modela. * Samo kod nekih modela.

Broj i vrsta programa i načina mijenja se obzirom na model perilice posuđa.

Regenerirajuća sol i sredstvo za sjaj

HR

⚠ **Koristite samo sredstva namijenjena perilicama posuđa. Nemojte koristiti prehrambenu ili industrijsku sol. Slijedite naznake navedene na ambalaži.**

⚠ **Ako koristite višenamjenske deterdžente, savjetujemo da ipak dodate sol, naročito kod tvrde ili vrlo tvrde vode.** *(Slijedite naznake navedene na ambalaži.)*

⚠ **Ako ne dodate ni sol ni sredstvo za sjaj, kontrolna svjetla NEDOSTAJE SOL* i NEDOSTAJE SREDSTVO ZA SJAJ* će ostati upaljene – to je uobičajena pojava.**

Stavljanje regenerirajuće soli

Uporabom soli sprječava se stvaranje KAMENCA na posuđu i na radnim komponentama perilice posuđa.

• Važno je da spremnik soli ne ostane nikad prazan.

• Važno je postaviti tvrdoću vode.

Spremnik za sol se nalazi u donjem dijelu perilice posuđa *(vidi "Opis")* i puni ga se:

• kad se na upravljačkoj ploči upali kontrolno svjetlo NEDOSTAJE SOL*;

• kad se zeleni plovak* na čepu za sol više ne vidi.

• Vidi autonomiju u tablici tvrdoće vode.

1. Izvucite donju policu i odvijte čep spremnika obratno od smjera kazaljke na satu.



2. Samo kod prvog korištenja: napunite spremnik vodom sve do ruba.
3. Namjestite lijevak *(vidi sliku)* i napunite spremnik solju sve do ruba (otprilike 1 kg); uobičajena je pojava da se prelije malo vode.
4. Izvadite lijevak, uklonite ostatke soli s otvora; prije navijanja isperite čep u tekućoj vodi.

Savjetujemo da ovu radnju obavljate prilikom svakog punjenja solju. Dobro zatvorite čep kako deterdžent tijekom pranja ne bi dospio u spremnik (omekšivač vode bi se mogao nepopravljivo oštetiti).

⚠ Kad treba napuniti solju, savjetujemo da tu radnju obavite prije pokretanja pranja.

Postavljanje tvrdoće vode

Radi postizanja savršenog rada omekšivača za zaštitu od kamenca, treba ga podesiti prema tvrdoći vode u stanu. Taj podatak možete dobiti od vodoopskrbnog poduzeća. Postavljena vrijednost odgovara srednjoj tvrdoći.

• Uključite perilicu posuđa tipkom ON/OFF ⏻

• Isključite tipkom ON/OFF ⏻

• Držite pritisnutu tipku START/STANKA ⏯ 5 sekundi.

• Uključite tipkom ON/OFF ⏻

• Trepće kontrolno svjetlo soli (broj treptaja odgovara trenutačnom odabiru).

• Namjestite gumb na broj željene razine tvrdoće *(vidi tablicu tvrdoće).*

• Isključite tipkom ON/OFF ⏻

• Postavljanje je dovršeno!

Tablica tvrdoće vode				Prosječna autonomija spremnika za sol kod jednog pranja dnevno
razina	**°dH**	**°fH**	**mmol/l**	**mjeseci**
1	0 - 6	0 - 10	0 - 1	7 mjeseci
2	6 - 11	11 - 20	1,1 - 2	5 mjeseci
3	12 - 17	21 - 30	2,1 - 3	3 mjeseca
4	17 - 34	31 - 60	3,1 - 6	2 mjeseca
5*	34 - 50	61 - 90	6,1 - 9	2-3 tjedna
Od 0°F do 10°F savjetujemo da ne koristite sol. Kod postavke 5 trajanje se može produljiti.				

(°dH = tvrdoća u njemačkim stupnjevima; °fH = tvrdoća u francuskim stupnjevima; mmol/l = milimola/litri)

Stavljanje sredstva za sjaj

Sredstvo za sjaj olakšava SUŠENJE posuđa. Spremnik sredstva za sjaj potrebno je napuniti:

- kad se na upravljačkoj ploči/digitalnom pokazivaču upali kontrolno svjetlo NEDOSTAJE SREDSTVO ZA SJAJ*;
- kad optički pokazivač na vratašcima spremnika **"E"** prijeđe s tamnog na prozirno.

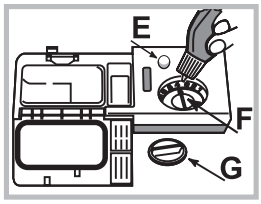

1. Otvorite spremnik okretanjem čepa **"G"** suprotno od smjera kazaljke na satu.
2. Ulijte sredstvo za sjaj pazeći da se ne prelije. Ako se prelije, odmah očistite suhom krpom.
3. Ponovno zavijte čep.

Nemojte NI U KOM SLUČAJU ulijevati sredstvo za sjaj izravno u unutrašnjost perilice.

Podešavanje količine sredstva za sjaj

Ako niste zadovoljni ishodom sušenja, možete podesiti količinu sredstva za sjaj. Okrenite podešivač **"F"**. Možete postaviti do najviše 4 razine, ovisno o modelu perilice posuđa. Postavljena vrijednost odgovara srednjoj razini.

- ako na posuđu ostaju plavkaste pruge, postavite na manji broj (1-2);
- ako na posuđu ostaju kapljice vode ili mrlje od kamenca, postavite na veći broj (3-4).

* Samo kod nekih modela.

Stavljanje posuđa na police

Korisni savjeti

Prije stavljanja posuđa na police, uklonite s njega ostatke hrane i izlijte preostalu tekućinu iz čaša i posuda. **Nije potrebno prethodno ispiranje u tekućoj vodi.**

Namjestite posuđe tako da stoji nepomično i da se ne prevrne, da su posude okrenute s otvorom prema dolje, a konkavni ili konveksni dijelovi u kosom položaju, kako bi voda mogla dospjeti do svih površina i isteći.

Pazite da poklopci, ručke, tave i tanjuri za posluživanje ne sprječavaju okretanje prskalica. Male predmete rasporedite u košaricu za pribor.

Plastično posuđe i neprianjajuće tave teže većem zadržavanju kapljica vode, stoga će stupanj njihove osušenosti biti manji od stupnja osušenosti keramičkog ili čeličnog posuđa.

Lagane predmete (kao što su plastične posude) morate po mogućnosti namjestiti na gornju policu i rasporediti tako da se ne mogu pomicati.

Nakon što ste napunili perilicu, uvjerite se da se prskalice slobodno okreću.

Donja polica

Na donju policu možete staviti lonce, poklopce, tanjure, zdjele za salatu, pribor za jelo, itd. Velike tanjure i poklopce smjestite sa strane police.

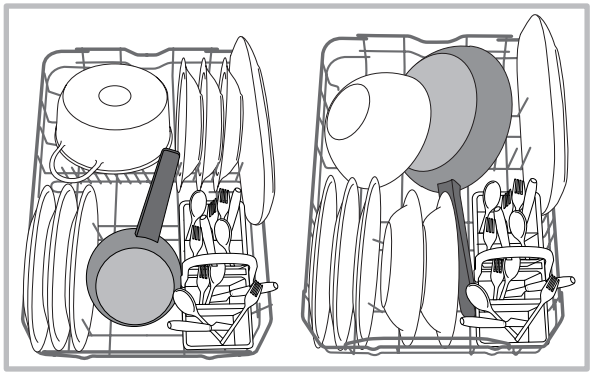

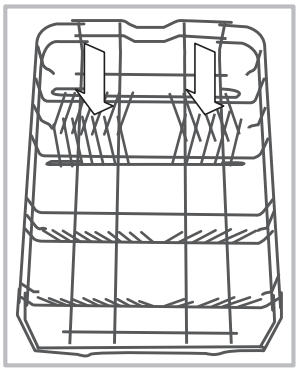

Neki modeli perilica posuđa imaju preklopne dijelove* koje se može koristiti u okomitom položaju za smještanje tanjura, odnosno u vodoravnom položaju (spuštene) za lakše stavljanje lonaca i zdjela za salatu.

Pojedini modeli imaju “Vertical Zone” – specijalne izvlačive nosače* smještene u stražnjem dijelu police, a koje možete koristiti za oslanjanje tava ili posuda u što uspravnijem položaju, tako da zauzimaju manje prostora.

Za njihovo korištenje dovoljno je uhvatiti obojenu ručku, povući je prema gore i okrenuti prema naprijed. Te nosače možete kliznuti na desno ili na lijevo, kako biste ih prilagodili veličini posuđa.

Savjetujemo da vrlo prljavo posuđe rasporedite na donju policu, jer su u tom području mlazovi vode jači i omogućuju postizanje bolje djelotvornosti pranja.

Košarica za pribor

Košarica za pribor ima gornje rešetke koje omogućuju bolje smještanje pribora. Smijete je staviti **jedino** u prednji dio donje police.

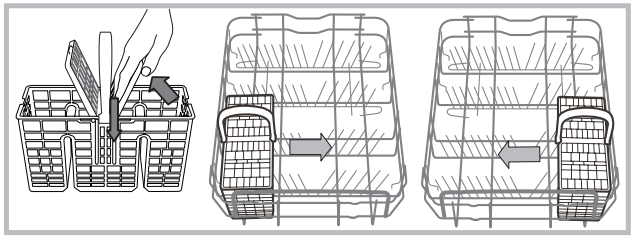

Gornja polica

Stavite na nju krhko i lagano posuđe: čaše, šalice, tanjuriće, niske zdjele za salatu.

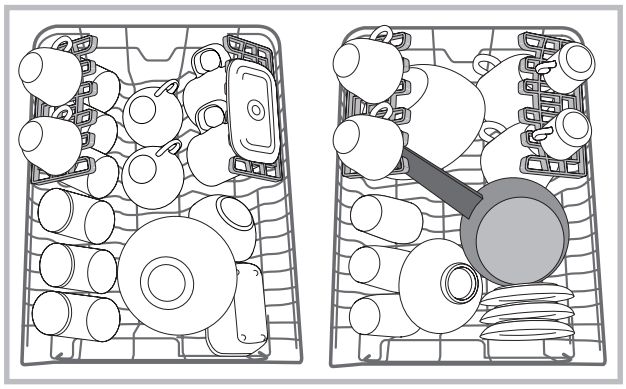

Preklopne police promjenjivog položaja

Bočne preklopne police možete namjestiti na tri različite visine, radi što boljeg raspoređivanja posuđa na polici.

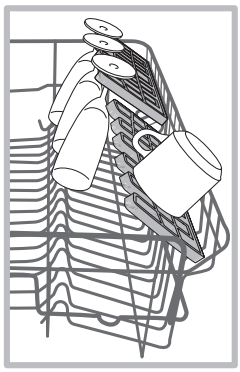

Čaše na stalku možete stabilno smjestiti na preklopne police tako da stalke uvučete u odgovarajuće otvore. Za što bolje sušenje preklopne police namjestite pod većim kutom nagiba. Kako biste promijenili kut nagiba, podignite preklopnu policu, lagano je kliznite i namjestite po želji.

*Samo kod nekih modela, a broj i položaj može biti drukčiji.

Plitica*

Pojedini modeli perilice posuđa imaju kliznu pliticu koju možete koristiti za pribor ili za posuđe malih dimenzija.
Radi što bolje djelotvornosti pranja, izbjegavajte stavljanje glomaznog posuđa ispod plitice. Plitica za pribor je pomična. *(Vidi sliku)*

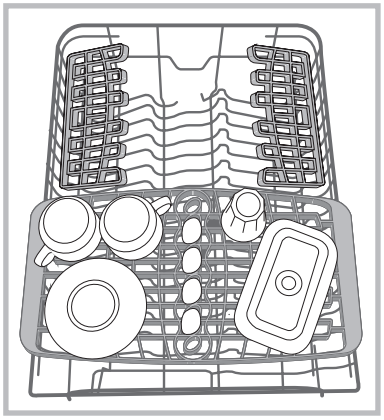

Podešavanje visine gornje police

Visinu gornje police možete podesiti: u visoki položaj kad na donju policu želite smjestiti glomazno posuđe; u niski položaj kako biste iskoristili prostor preklopnih polica i tako dobili više prostora prema gore.

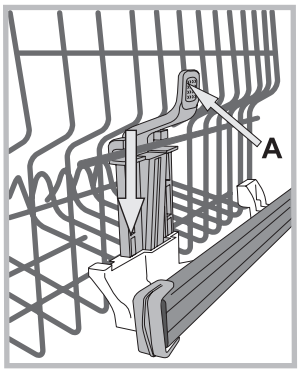

Savjetujemo vam podešavanje visine gornje police kad je POLICA PRAZNA.
Policu nemojte NIKAD podizati ili spuštati samo s jedne strane.
Ako polica ima **Lift-Up*** *(vidi sliku)*, podignite policu na bočnim stranama i pomaknite prema gore. Za vraćanje u niski položaj, pritisnite ručicu (**A**) na bočnim stranama police i pratite njeno spuštanje prema dolje.

Neprikladno posuđe

- Drveni pribor i posuđe.
- Krhke dekorirane čaše, posuđe umjetničkog obrtništva i antikvarijata. Njihove dekoracije nisu otporne.
- Dijelovi od sintetičkog materijala koji nisu otporni na temperaturu.
- Bakreno i kositreno posuđe.
- Posuđe zaprljano pepelom, voskom, mazivom ili tintom.

Dekoracije na staklu, aluminijski i srebrni komadi tijekom pranja mogu promijeniti boju i izblijedjeti. Čak i neke vrste stakla (npr. kristalni predmeti) nakon mnogih pranja mogu izgubiti sjaj.

Oštećenja stakla i posuđa

Uzroci
• Vrsta stakla i postupak proizvodnje stakla.
• Kemijski sastav deterdženta.
• Temperatura vode programa ispiranja.
Savjet
• Koristite samo čaše i porculan za koje proizvođač jamči da su otporni na pranje u perilici posuđa.
• Koristite samo blagi deterdžent za posuđe.
• Izvadite čaše i pribor iz perilice posuđa što je moguće prije nakon kraja programa.

* Samo kod nekih modela.

Deterdžent i uporaba perilice posuđa

Stavljanje deterdženta

Dobar ishod pranja ovisi i o pravilnom odmjeravanju deterdženta: pretjeranom količinom pranje neće biti učinkovitije, već se samo zagađuje okoliš.

Odmjeravanje možete prilagoditi stupnju zaprljanosti. Obično se za normalnu zaprljanost koristi otprilike 25 g (deterdžent u prahu) ili 25ml (tekući deterdžent). Ako koristite tablete, dovoljna je jedna.

Ako je posuđe malo prljavo ili ste ga prethodno isprali vodom, trebate znatno smanjiti količinu deterdženta.

Za dobar rezultat pranja pridržavajte se i uputa koje se navode na ambalaži deterdženta.

U slučaju daljnjih pitanja, savjetujemo da se obratite proizvođačima deterdženata.

Otvorite spremnik deterdženta pritiskom na dugme **D**; odmjerite deterdžent služeći se tablicom programa:

• u prahu ili tekući: posudice **A** (deterdžent za pranje) i **B** (deterdžent za pretpranje);

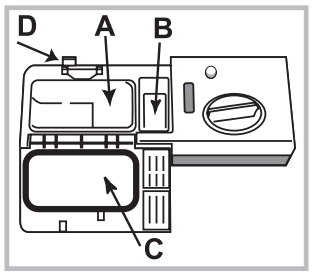

• tablete: ako program zahtijeva 1 tabletu, stavite je u posudicu **A** i zatvorite poklopac **C**; ako su potrebne 2 tablete, drugu stavite na dno perilice.

3. Uklonite ostatke deterdženta s rubova posudice i zatvorite poklopac **C** dok ne škljocne.

Spremnik deterdženta se automatski otvara ovisno o programu, u pogodnom trenutku.

Ako koristite kombinirane deterdžente, savjetujemo vam korištenje opcije TABS, koja prilagođava program pranja kako bi se uvijek dostigao najbolji rezultat pranja i sušenja.

⚠ **Koristite isključivo deterdžent za perilice posuđa.**

NEMOJTE KORISTITI deterdžente za ručno pranje.

Ako pretjerate s deterdžentom, može se dogoditi da na kraju ciklusa bude ostataka pjene.

Najbolji učinak pranja i sušenja postiže se samo kombiniranom uporabom deterdženta, tekućeg sredstva za sjaj i regenerirajuće soli.

Savjetujemo vam korištenje deterdženata bez fosfata i bez klora, koji su najpreporučljiviji za očuvanje okoliša.

Pokretanje perilice posuđa

1. Otvorite slavinu za vodu.
2. Uključite stroj pritiskom na tipku ON/OFF.
3. Otvorite vrata i odmjerite deterdžent *(vidi "Stavljanje deterdženta").*
4. Stavite posuđe na police *(vidi "Stavljanje posuđa na police")* pa zatvorite vrata.
5. Odaberite program okrećući gumb za ODABIR PROGRAMA sve dok se urez na gumbu ne bude podudarao s brojem ili simbolom programa. Kontrolno svjetlo tipke POKRETANJE/STANKA se pali.
6. Odaberite načine pranja* *(vidi "Načini pranja i Specijalni programi").*
7. Pokrenite pritiskom na tipku POKRETANJE: kontrolno svjetlo prestaje treptati i ostaje stalno upaljeno. Paljenje kontrolnog svjetla pranja označava početak odvijanja programa.
8. Na kraju programa pali se kontrolno svjetlo KRAJ (stalno svjetlo). Isključite aparat pritiskom na tipku ON-OFF, zatvorite slavinu za vodu te izvucite utikač iz utičnice.
9. Počekajte nekoliko minuta prije vađenja posuđa da se ne bi opekli. Ispraznite police počevši od one donje.

⚠ **- Radi smanjenja potrošnje električne energije, u pojedinim uvjetima duljeg NEKORIŠTENJA stroj se automatski isključuje.**

⚠ **PROGRAMI "AUTO"***: neki modeli perilice posuđa posjeduju naročiti osjetnik koji je u stanju procijeniti stupanj zaprljanosti te postaviti najučinkovitije i najekonomičnije pranje. Trajanje programa "Auto" može biti različito radi intervencije osjetnika.

Izmjena programa u tijeku

Pogrešno odabran program moguće je izmijeniti pod uvjetom da je tek započeo: kako biste kod već pokrenutog pranja promijenili ciklus pranja, isključite stroj duljim pritiskom na tipku ON/OFF/RESET, ponovno ga uključite pomoću iste tipke i opet odaberite željeni program i načine pranja.

Dodavanje posuđa

Pritisnite tipku Pokretanje/Stanka, otvorite vrata pazeći na paru koja će izaći te dodajte posuđe u perilicu. Pritisnite tipku Pokretanje/Stanka: ciklus se nastavlja nakon duljeg zvučnog signala.

⚠ Ako ste postavili odgodu početka, na kraju odbrojavanja ciklus pranja se neće pokrenuti, nego će ostati u stanju Stanka.

⚠ Kod pritiska na tipku Pokretanje/Stanka radi stavljanja stroja u stanku program se prekida.
U ovoj fazi program se ne može promijeniti.

Slučajan prekid

Ako se tijekom pranja otvori vrata ili dođe do nestanka električne struje, program se prekida. Nastavlja se tamo gdje je prekinut kad se zatvori vrata ili kad dođe struja.

* Samo kod nekih modela.

Programi

HR

Podaci o programima su izmjereni u laboratorijskim uvjetima, prema europskoj normi EN 50242.
Ovisno o različitim uvjetima korištenja, trajanje i podaci o programima mogu biti drukčiji.

⚠ Broj i vrsta programa i načina mijenja se obzirom na model perilice posuđa.

Program	Sušenje	Načini	Trajanje programa	Potrošnja vode (l/ciklusu)	Potrošnja električne energije (kWh/ciklusu)
1. Eko	Da	Ne	03:00	10	0,83
2. Intenzivni 	Da	Ne	02:30	14	1,3
3. Obični 	Da	Ne	02:00	13,5	1,15
4. Brzi 40’ 	Ne	Ne	00:40	9	0,85
5. Namakanje 	Ne	Ne	00:10	4	0,01

Naputci za izbor programa i odmjeravanje deterdženta

1. Ciklus pranja EKO je standardni program na kojeg se odnose podaci na energetskoj naljepnici; ovaj ciklus je pogodan za pranje uobičajeno prljavog posuđa, a radi se o najučinkovitijem programu po pitanju potrošnje električne energije i vode za tu vrstu posuđa. 4 g/ml** + 21 g/ml – 1 tableta *(**Količina deterdženta za pretpranje)*

2. Vrlo prljavo posuđe i lonci (nemojte koristiti za krhko posuđe). 25 g/ml – 1 tableta

3. Uobičajeno prljavo posuđe i lonci. 4 g/ml** + 21 g/ml – 1 tableta

4. Brzi ciklus za malo prljavo posuđe. (idealno za posuđe za 2 osobe). 21 g/ml – 1 tableta

5. Prethodno pranje u očekivanju da se nakon slijedećeg obroka napuni perilicu. Bez deterdženta

Potrošnja u načinu pripravnosti: Potrošnja u načinu ostavljeno da odstoji: 5 W - potrošnja u načinu isključeno: 0,5 W

Napomene:
programi Dnevno i Brzi su najučinkovitiji ako se poštuje naznačeni broj kompleta posuđa.

Za manju potrošnju, pokrenite sasvim punu perilicu posuđa.

Napomena za pokusne laboratorije: podrobne informacije o uvjetima za komparativni pokus EN zatražite na adresi: ASSISTENZA_EN_LVS@indesitcompany.com

Održavanje i čišćenje

Zatvaranje vode i isključivanje električne struje

- Da bi uklonili opasnost od curenja, nakon svakog pranja zatvorite slavinu za vodu.
- Kad čistite stroj i tijekom njegovog održavanja, isključite utikač iz električne utičnice.

Čišćenje perilice posuđa

- Vanjske površine i upravljačku ploču možete čistiti neabrazivnom krpom ovlaženom vodom. Nemojte koristiti rastvarajuća ni abrazivna sredstva.
- Unutrašnjost perilice možete očistiti od mrlja krpom ovlaženom vodom i s malo kvasine.

Spriječavanje pojave neugodnih mirisa

- Vrata uvijek ostavite pritvorena da bi ste izbjegli zaostajanje vlage.
- Vlažnom spužvicom redovno čistite vanjska brtvila koja omogućuju nepropusnost vrata i posudica za deterdžent. Tako ćete izbjeći zadržavanje ostataka hrane, koji su glavni uzroci pojave neugodnih mirisa.

Čišćenje prskalica

Može se dogoditi da se ostaci hrane zalijepe na prskalicama i tako zapriječe otvore iz kojih izlazi voda: s vremena na vrijeme potrebno ih je provjeriti i očistiti četkicom (ne metalnom).
Obje prskalice se može rasklopiti.

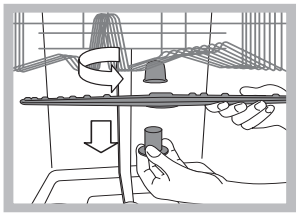

Da bi rasklopili gornju prskalicu morate odviti plastični čep obratno od smjera kazaljke na satu. Gornju prskalicu vratite na mjesto tako da dio s većim brojem otvora bude okrenut prema gore.

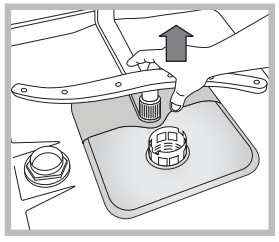

Donju prskalicu se izvlači povlačenjem prema gore.

Čišćenje filtera na dovodu vode*

Ako su cijevi za vodu nove ili dugo vremena nisu korištene, prije spajanja pustite vodu da teče dok ne bude bistra i bez nečistoće. Ako ne poduzmete ovu mjeru predostrožnosti, postoji opasnost da će se mjesto ulaska vode začepiti, što će oštetiti perilicu posuđa.

⚠ S vremena na vrijeme očistite filter na dovodu vode, koji se nalazi na kraju slavine.

- Zatvorite slavinu za vodu.
- Odvijte krajeve cijevi za punjenje vodom, skinite filter i pažljivo ga očistite pod mlazom tekuće vode.
- Ponovno stavite filter i navijte cijev.

Čišćenje filtera

Filtrirajuća grupa se sastoji od tri filtera koji pročišćavaju vodu od ostataka hrane i ponovno je stavljaju u opticaj: da bi se postigao dobar ishod pranja, moraju biti čisti.

⚠ Redovno čistite filtere.

⚠ Perilicu se ne smije koristiti bez filtera ili s otkačenim filterom.

• Nakon nekoliko pranja provjerite filtrirajuću grupu i prema potrebi je temeljito očistite u tekućoj vodi pomoću četkice (ne od metala), slijedeći dolje navedene upute:
1. okrenite cilindrični filter C obratno od smjera kazaljke na satu i izvucite ga (sl. 1).
2. Izvadite filter u obliku čašice B vršeći lagani pritisak na bočna krilca (sl. 2).
3. Izvucite filter od nehrđajućeg čelika u obliku tanjurića A (sl. 3).
4. Pregledajte okno i po potrebi uklonite ostatke hrane. **NI U KOM SLUČAJU NEMOJTE SKIDATI** štitnik crpke za pranje (detalj crne boje - *sl. 4).*

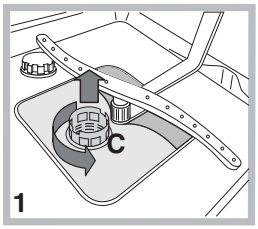

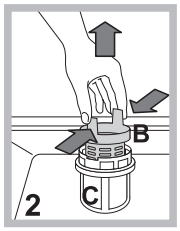

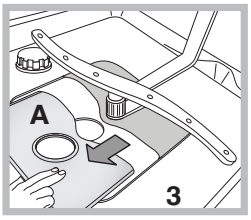

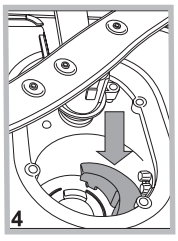

Nakon čišćenja filtera ponovno sklopite filtrirajuću grupu i pravilno je namjestite u njenom sjedištu: to je od temeljne važnosti za dobar rad perilice posuđa.

Na dužem odsustvu

- Iskopčajte električne spojeve i zatvorite slavinu za vodu.
- Ostavite vrata perilice pritvorena.
- Kad se vratite, izvršite jedno pranje ‘’na prazno’’.

* Samo kod nekih modela.

Nepravilnosti i rješenja

HR

Ako dođe do neispravnosti u radu aparata, prije pozivanja Servisne službe provjerite slijedeće.

Nepravilnosti:	Mogući uzroci / rješenje:
Perilica posuđa se ne pokreće ili ne odgovara na naredbe	• Slavina za vodu nije otvorena. • Isključite stroj pomoću tipke ON/OFF, ponovno ga uključite nakon jedne minute i ponovno postavite program. • Utikač nije dobro utaknut u utičnicu ili: koristite drugu utičnicu. • Vrata perilice posuđa nisu dobro zatvorena.
Vrata se ne zatvaraju	• Provjerite jesu li police uvučene do kraja. • Odskočila je brava; energično gurnite vrata dok ne čujete “klak”.
Perilica posuđa ne izbacuje vodu	• Program pranja još nije završio. • Cijev za odvod vode je presavijena *(vidi “Postavljanje”).* • Odvod sudopera je zapriječen. • Filter je začepljen ostacima hrane. • Provjerite visinu odvodne cijevi.
Perilica posuđa bučno radi	• Posuđe udara jedno o drugo ili po prskalicama. Pravilno namjestite posuđa i provjerite okreću li se prskalice slobodno. • Pretjerana prisutnost pjene: niste dobro odmjerili deterdžent ili on nije pogodan pranju u perilici posuđa. *(Vidi “Deterdžent i uporaba perilice posuđa”.)* Nemojte rukom uzimati posuđe.
Na posuđu i na čašama ostaju naslage kamenca ili bjelkasti sloj	• Nedostaje regenerirajuća sol. • Tvrdoća vode nije prikladno podešena, povećajte vrijednosti. *(Vidi “Regenerirajuća sol i sredstvo za sjaj”.)* • Čep spremnika za sol i sredstva za sjaj nije dobro zatvoren. • Sredstvo za sjaj se potrošilo, odnosno njegovo izručivanje je nedostatno.
Na posuđu i na čašama ostaju plavkaste pruge ili preljevi	• Količina izručenog sredstva za sjaj je pretjerana.
Posuđe nije dobro osušeno	• Odabrali ste program bez sušenja. • Sredstvo za sjaj se potrošilo. *(Vidi “Regenerirajuća sol i sredstvo za sjaj”.)* • Sredstvo za sjaj nije prikladno podešeno. • Posuđe je od neprianjajućeg materijala ili od plastike; prisutnost kapljica vode je uobičajena pojava.
Posuđe nije čisto	• Posuđe nije pravilno namješteno. • Prskalice se ne okreću slobodno, posuđe ih blokira. • Program pranja je preblag *(vidi “Programi”).* • Pretjerana prisutnost pjene: niste dobro odmjerili deterdžent ili on nije pogodan pranju u perilici posuđa. *(Vidi “Deterdžent i uporaba perilice posuđa”.)* • Čep sredstva za sjaj nije zatvoren kako treba. • Filter je prljav ili začepljen *(vidi “Održavanje i čišćenje”).* • Nedostaje regenerirajuća sol *(vidi “Regenerirajuća sol i sredstvo za sjaj”).* • Uvjerite se da visina tanjura odgovara podešenosti police. • Otvori prskalica su zapriječeni. *(Vidi “Održavanje i čišćenje”.)*
Perilica ne uzima vodu blokirana je i kontrolna svjetla trepću	• Nema vode u vodovodnoj mreži ili je slavina zatvorena. • Cijev za dovod vode je presavijena *(vidi “Postavljanje”).* • Filteri su začepljeni, treba ih očistiti. *(Vidi “Održavanje i čišćenje”.)* • Odvod je začepljen, treba ga očistiti. • Nakon što ste izvršili radnje provjere i čišćenja, isključite i uključite perilicu posuđa te pokrenite novi ciklus pranja. • Ako problem ustraje, zatvorite slavinu za vodu, iskopčajte utikač i kontaktirajte Servisnu službu.

* Samo kod nekih modela.

Встановлення

⚠ Під час переїзду прилад має знаходитися у вертикальному положенні, за необхідності нахиляйте його назад.

Водопровідні під'єднання

⚠ Налаштування водопровідних систем має здійснюватися тільки фахівцями.

Труба подачі та шланг зливу води мають дивитись праворуч або ліворуч, щоб забезпечити оптимальне встановлення машини.
Труби не повинні бути зігнутими або здавленими посудомийною машиною.

Під'єднання труби подачі води

- До водорозбірного з'єднання з газовою різьбою 3/4" холодної або гарячої води (макс. 60°C).
- Дати стекти воді, доки вона не стане прозорою.
- Добре закрутити трубу для заправлення і відкрити кран.

⚠ Якщо довжини труби подачі води не вистачає, зверніться у спеціалізовану крамницю або до уповноваженого фахівця *(див. Допомога)*.

⚠ Тиск води має перебувати у межі значень, наведених у таблиці технічних даних, в іншому разі посудомийна машина може працювати некоректно.

⚠ Зверніть увагу, щоб труба не утворювала згинів та утисків.

Під'єднання шлангу для зливу води

Під'єднайте зливний шланг до каналізаційного трубопроводу діаметром не менше за 2 см. (A)
Зливний шланг має розташовуватися на висоті від 40 до 80 від підлоги або опірної поверхні посудомийної машини.

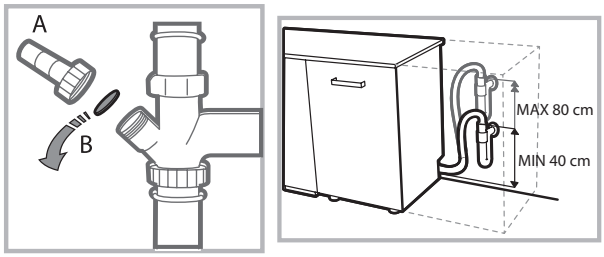

Перш ніж під'єднати зливний шланг до сифону мийки, видаліть пластикову пробку (B).

Захист від затоплення

Щоб унеможливити затоплення, посудомийну машину:
- оснащено системою, яка перериває подачу води в разі порушень в роботі або витоків всередені машини.
Деякі моделі оснащені також додатковим пристроєм безпеки New Acqua Stop*, який запобігає затопленню також у випадку розриву труби подачі.

УВАГА! НЕБЕЗПЕЧНА НАПРУГА!

Забороняється відрізати трубу подачі води, оскільки у ній містяться частини під напругою.

Підключення до електричної мережі

Перш ніж вставити вилку в електричну розетку, переконайтеся, що:
- розетка **має заземлення** у відповідності до встановлених норм;
- розетка розрахована на максимальне навантаження у межах потужності приладу, зазначене у табличці з характеристиками;
  (див. розділ Опис посудомийної машини);
- напруга живлення знаходиться в межах значень, вказаних у табличці з характеристиками на подвійних дверцятах;
- розетка сумісна з штепсельною вилкою приладу. В іншому випадку зверніться до уповноваженого фахівця із проханням замінити вилку *(див. Допомога)*; не використовуйте подовжувачі й трійники.

⚠ З встановленої машини має забезпечуватись легкий доступ до шнуру живлення й електричної розетки.

⚠ Шнур живлення не повинен мати згинів або утисків.

⚠ Задля вашої безпеки: пошкоджений шнур живлення має замінятися тільки виробником або його власною службою технічної допомоги. *(Див.Допомога)*

⚠ Компанія знімає з себе відповідальність у разі недотримання вказаних норм.

Розміщення і вирівнювання

1. Встановіть посудомийну машину на рівній та твердій підлозі. Якщо підлога не є ідеально горизонтальною, компенсуйте нерівності за допомогою передніх ніжок – розкручуючи чи закручуючи їх. Належне вирівнювання надає стабільність машині та запобігає вібрації і шуму.

2. Перед вбудуванням посудомийної машини прикріпіть прозору клейку стрічку* під дерев'яною поличкою з метою захисту від конденсату.

3. Розташуйте посудомийну машину так, щоб бічні стінки або спинка прилягали до найближчих меблів або до стіни. Прилад також можна вбудувати під суцільну робочу поверхню* *(див. аркуш з інструкціями з монтажу)*.

4*. Для налаштування висоти задньої ніжки обертайте червону шестикутну втулку, яка знаходиться у центрі внизу на передній частині машини. Скористуйтеся шестигранним гайковим ключем на 8 мм, обертаючи за годинниковою стрілкою для збільшення висоти та проти годинникової стрілки для її зменшення. *(див.інструкцію з вбудування у додатку до документації)*

* Наявне лише в деяких моделях.

Застереження перед першим використанням
Після монтажу вийміть прокладки, розташовані на коробах, а також еластичні гумки для утримання, розташовані на верхньому коробі *(де вони наявні).*

Налаштування з пом'якшення води
Пер ніж розпочати перше миття, необхідно налаштувати рівень жорсткості води у водопровідній мережі. *(див.розділ Ополіскувач і регенераційна сіль)*
Перше завантаження бачку з пом'якшувачем має відбуватися водою, потім слід засипати приблизно 1 кг солі; деякий витік води є нормальним.
Відразу ж після цього запустити цикл миття.
Використовуйте лише спеціальну сіль для посудомийної машини. Після додавання солі індикатор ВІДСУТНЯ СІЛЬ* згасне.

⚠ Відсутність солі в контейнері може викликати ушкодження пристрою пом'якшення води та нагрівального елементу.

Технічні дані	
Розміри	Ширина, см 45 Висота, см 85 Глибина, см 60
Місткість	**10** стандартних комплектів посуду
Тиск у системі водопостачання	0,05 ÷ 1мПа (0,5 - 10 бар) 7,25 – 145 psi
Напруга живлення	Див. на табличці з даними
Загальна споживана потужність	Див. на табличці з даними
Запобіжник	Див. на табличці з даними
CE 	Цей прилад відповідає таким Директивам ЄС: - 2006/95/EC (Про Низьку напругу) -2004/108/EC (Про електромагнітну сумісність) - -2009/125/EC (Ком. Рег. 1016/2010) (Екодізайн) -97/17/EC (Маркування) - -2012/19/EU (RAEE - Утилізація відходів електричної й електронної апаратури)

Посудомийна машина оснащена звуковими/світловими сигналами *(залежно від моделі*)**, які сповіщають про те, що команда задіяна: увімкнення, кінець циклу, тощо..**

Символи/індикатори/світлодіоди,наявні на панелі управління/дисплеї,можуть змінювати колір, блимати або горіти постійним світлом. *(залежно від модулі посудомийної машини)*.

На дисплеї* виводиться корисна інформація відносно до типу завданого циклу, фази миття/сушіння, остаточного часу, температури, тощо...

* Наявне лише в деяких моделях.

Опис приладу

INDESIT

UA

Загальний вигляд

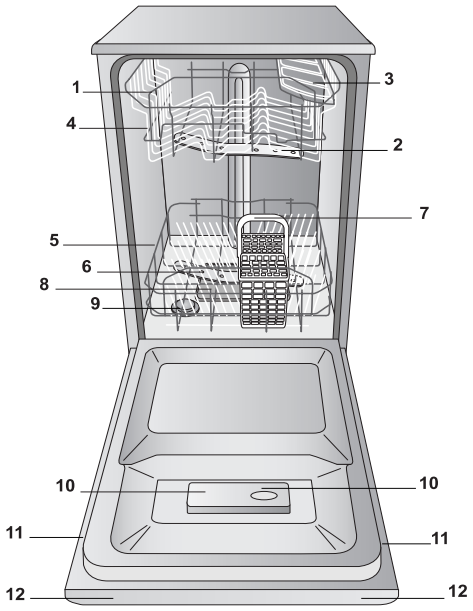

1. Верхній короб
2. Верхній розпилювач
3. Відкидні елементи
4. Регулятор висоти коробу
5. Нижній короб
6. Нижній розпилювач
7. Кошик для приборів
8. Фільтр мийної води
9. Контейнер для солі
10. Ванночки миючого засобу та ємність для ополіскувача
11. Табличка з технічними даними
12. Панель керування***

Панель управління

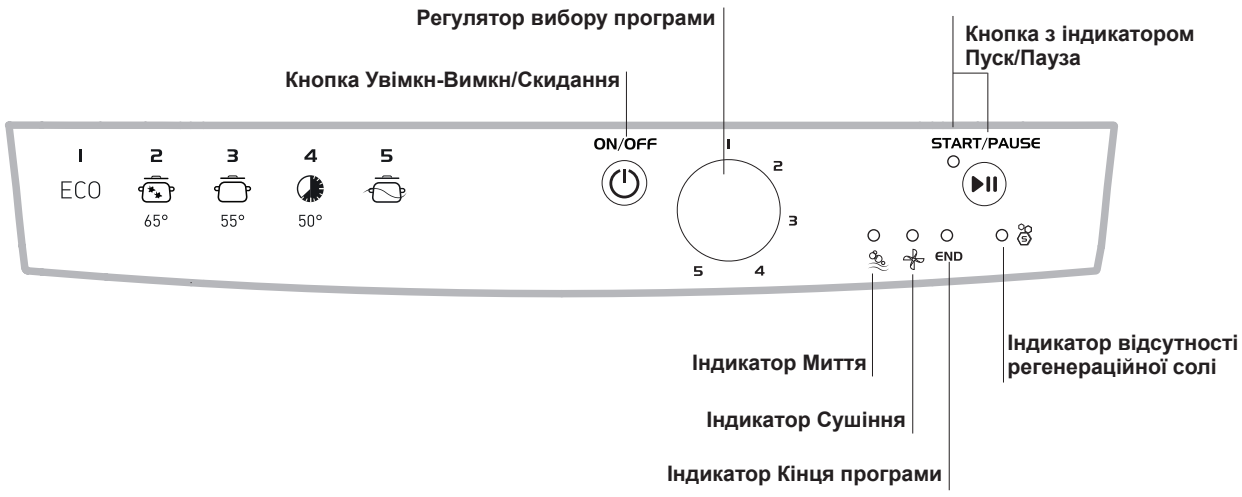

*** Тільки в моделях з повним вбудуванням * Наявне лише в деяких моделях.

Номери та типи програм і опцій залежать від конкретних моделей посудомийних машин.

Регенераційна сіль і ополіскувач

UA

⚠ **Використовуйте лише спеціальні засоби для посудомийної машини. Не використовуйте харчову або промислову сіль.**
Слідуйте вказівкам на упаковках засобів.

⚠ **При використанні багатофункціональних засобів рекомендується протедодання солі, особливо при жорсткій або дуже жорсткій воді.** *(Слідуйте вказівкам на упаковках засобів).*

⚠ **Якщо не додавати не сіль, не ополіскувач, вважається за норму увімкнутий стан індикаторів ВІДСУТНЯ СІЛЬ* і ВІДСУТНІЙ ОПОЛІСКУВАЧ*.**

Як завантажити регенераційну сіль

Використання солі запобігає утворенню НАКИПУ на посуді та на функціональних компонентах посудомийної машини.
• Важливо слідкувати, щоб контейнер для солі не залишався порожнім.
• Важливо виконати налаштування відповідно до жорсткості води.
Контейнер для солі знаходиться у нижній частині посудомийної машини *(див. Опис)* та має заповнюватися:
• коли на панелі управління спалахує індикатор ВІДСУТНЯСІЛЬ*;
• коли зелений поплавець* на пробці для солі більше не помітний.
• див.автономну роботу в таблиці жорсткості води.



1. Витягніть нижній короб та розкрутіть ковпачок контейнеру для солі проти годинникової стрілки.
2. Тільки при першому використанні: заповніть бак водою до країв.
3. Розташуйте лійку *(див.малюнок)* та заповніть контейнер сіллю до країв (близько 1 кг); невеличкі виплески води є нормальними.
4. Вийміть лійку, видаліть залишки солі з носиків, обполосніть ковпачок під проточною водою і закрутіть його знову.
Рекомендується проводити цю операцію при кожному насипанні солі.
Добре закрутіть ковпачок, щоб запобігти попаданню всередину миючого засобу під час миття (це може безповоротньо ушкодити пристрій для пом'якшення води).

⚠ Коли необхідно додати сіль, рекомендується виконати дії перед запуском посудомийної машини.

Встановлення жорсткості води

Щоб отримати оптимальні результати пом'якшувача води антинакипіну, необхідно виконати налаштування відповідно до ступеню жорсткості води в місцевій мережі водопостачання. Ці дані можна отримати в організаціях-постачальниках комунальних послуг з водопостачання. На заводі машину налаштовано на середню жорсткість води.
• Увімкніть посудомийну машину за допомогою кнопки УВІМКН/ВИМКН ⏻
• Вимкніть кнопкою УВІМКН/ВИМКН ⏻
• Натисніть і притримайте 5 секунд кнопку ПУСК/ПАУЗА ⏯.
• Увімкніть кнопкою УВІМКН/ВИМКН ⏻
• Почне блимати індикатор солі (кількість блимань відповідає поточному вибору).
• Розташуйте ручку на номері бажаного рівня жорсткості *(див. таблицю жорсткості)*.
• Вимкніть кнопкою УВІМКН/ВИМКН ⏻
• Налаштування завершене!

Таблиця жорсткості води				Середній автономний режим контейнер для солі з 1 циклом миття у день
ступінь	**°dH**	**°fH**	**ммоль/л**	**місяці**
1	**0 - 6**	**0 - 10**	**0 - 1**	7 місяці
2	**6 - 11**	**11 - 20**	**1,1 - 2**	5 місяці
3	**12 - 17**	**21 - 30**	**2,1 - 3**	3 місяці
4	**17 - 34**	**31 - 60**	**3,1 - 6**	2 місяці
5*	**34 - 50**	**61 - 90**	**6,1 - 9**	2/3 тижні
Якщо значення перебуває у межі від 0°f до 10°f, рекомендується не використовувати регенераційну сіль. * Якщо задано 5, тривалість може збільшитися.				

(°dH = жорсткість у градусах за німецькою системою - °fH = жорсткість у градусах за французською системою - ммоль/л = мілімоль/літр)

Як завантажити ополіскувач

Ополіскувач полегшує СУШІННЯ посуду. Ємність для ополіскувача заповнюється:
- коли на панелі керування спалахує індикатор ВІДСУТНІЙ ОПОЛІСКУВАЧ*
- коли оптичний індикатор, який знаходиться на дверцятах контейнера**"E"**, переходить з темного у прозорий стан.

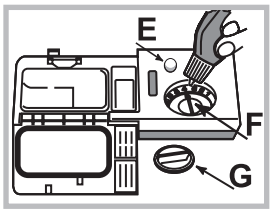

1. Відкрийте ємність, повертаючи кришку **"G"** проти годинникової стрілки.
2. При додаванні ополіскувача уникайте його переливання через край. У разі переливання витріть витіки сухою ганчіркою.
3. Закрутіть знову кришку.

ЗАБОРОНЯЄТЬСЯ наливати ополіскувач безпосередньо у бак.

Відміряйте дозу ополіскувача

Якщо ви не задовольнені результатами сушіння, можна змінити дозу ополіскувача. Оберніть регулятор **"F"**. Залежно від моделі посудомийної машини можна задати до 4-х рівнів. На заводі машину налаштовано на середній рівень.

- якщо на посуді спостерігаються синюваті розведенні, завдайте менші номери (1-2).
- якщо залишаються водяні краплі або плями накипу, завдайте більші номери (3-4).

Як завантажити короби

Рекомендації

Перед звантаженням коробів очистіть посуд від залишків їжі та вилийте із склянок та ємностей наявну рідину. **Немає необхідності у попередньому ополіскуванні під проточною водою.**

Розташуйте посуд і прибору в стійкому положенні, щоб уникнути перегортання, ємності слід завантажувати отвором вгору, а вигнуті або випуклі частини - в поперечному положенні, щоб надати можливості воді досягати всіх поверхонь і вільно стікати.

Слідкуйте, щоб кришки, ручки, сковороди і лотки не заважали обертанню розпилювачів. Розташуйте дрібні речі в кошику для приборів.

Пластиковий посуд і сковороди з антипригарним покриттям більше утримують водяні краплі і тому їх ступень висушування буде нижчим у порівнянні з посудом з кераміки або з неіржавіючої сталі.

Легкі речі (наприклад, пластикові ємності) рекомендовано розташовувати у верхньому коробі таким чином, щоб попередити їх пересування.

Після завантаження посуду переконайтеся, що розпилювачі вільно обертаються.

Нижній короб

У нижньому коробі можна розмістити каструлі, кришки, тарілки, салатниці, столові прибори, тощо. Великі тарілки і кришки краще розташувати з боків коробу.

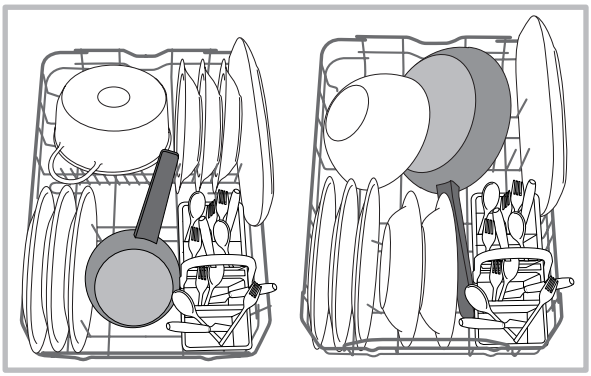

Рекомендується розташувати забруднений посуд у нижній короб, тому що в цьому секторі водяні струмені діють більш енергійно і забезпечують кращі результати миття.

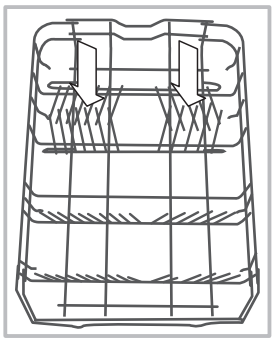

Деякі моделі посудомийних машин оснащені секторами, які можуть нахилятися*, у вертикальному положенні їх можна використовувати для тарілок, у горизонтальному (тобто, опущеному) – для каструль та салатниць.

Деякі моделі оснащені Вертикальною зоною, спеціальними висувними опорами* (Vertical Zone), які розташовані позаду коробу в можуть використовуватися для утримання сковорід або лотків у вертикальному положенні, щоб заощадити місце.

Для їх використання достатньо взятися за кольорову ручку і потягнути її вгору, обертаючи уперед. Такі опори можуть пересуватися праворуч або ліворуч, адаптуючись під розміри посуду.

Кошик для приборів

Кошик для приборів оснащений верхніми решітками для їх кращого розташування. Він має розташовуватися **тільки** у передній частині нижнього коробу.

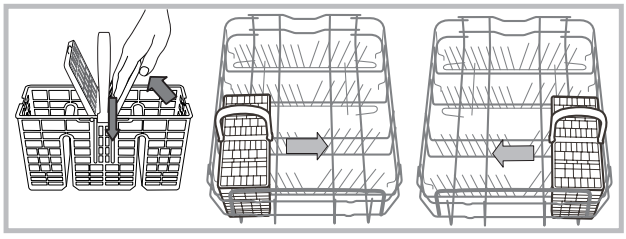

Верхній короб

Призначений для делікатного і легкого посуду: склянок, чашок, блюдець, низьких салатниць.

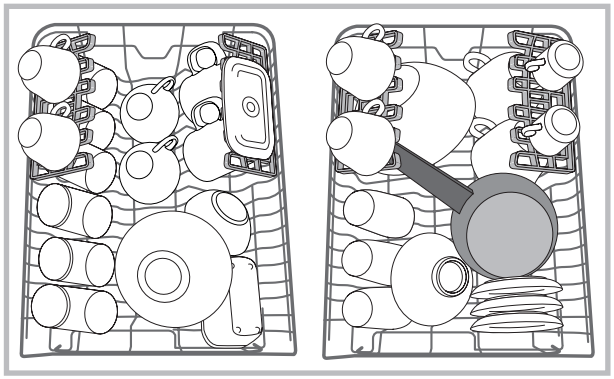

* Наявне лише в деяких моделях.

UA

Відкидні елементи зі змінним положенням*

Бічні відкидні елементи можуть займати три різні положення за висотою, що дозволяє оптимізувати розташування посуду і приборів у коробі.

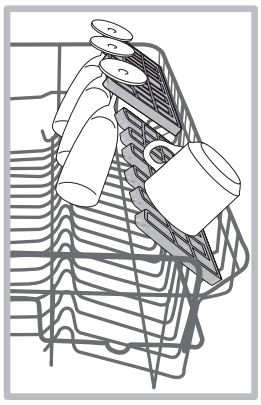

Келихи можна надійно розмістити на відкидних елементах, вставляючи ніжку у відповідні отвори.

Щоб оптимізувати сушіння, слід розташувати відкидні елементи з більшим нахилом. Щоб змінити нахил, підніміть відкидний елемент, злегка протягніть його і розташуйте у бажане положення.

Піднос*

В деяких моделях посудомийних машин передбачений висувний піднос*, який може містити столові прибори або посуд невеличких розмірів.

Щоб отримати кращі результати миття, не слід завантажувати під підносом посуд великих розмірів. Піднос для столових приборів є знімним. *(див.малюнок)*

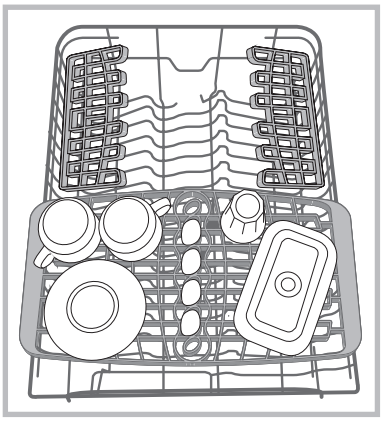

*Наявні тільки в деяких моделях і різняться кількістю і положенням.

Як відрегулювати висоту верхнього коробу (45 см)

Верхній короб може регулюватися за висотою: верхнє положення - для розташування посуду великих розмірів у нижньому коробі; нижнє положення - для створення і використання більшого місця вгорі на відкидних елементах.

Рекомендується налаштовувати висоту верхнього короба, коли він НЕЗАПОВНЕНИЙ.

НЕ підіймайте та не опускайте короб ТІЛЬКИ з одного боку.

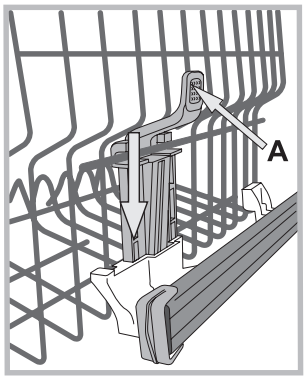

Якщо короб оснащений системою **Lift-Up*** *(див.малюнок)*, візьміться за нього з боків і потягніть вгору для підйому. Щоб повернутися у нижнє положення, натисніть на важіль (**A**) з боків коробу і притримайте його під час опускання.

Посуд і столові прибори, не придатні для використання у посудомийній машині

- Дерев'яний посуд і столові прибори.
- Склянки з делікатним декором, посуд народних художніх промислів або антикварний посуд. Такий декор не є стійким.
- Частини з синтетичних матеріалів, не стійких до високих температур.
- Мідний і олов'яний посуд.
- Посуд забрудненій попелом, воском, мастилом або фарбою.

Декори на склі, алюмінієві і срібні деталі під час миття можуть змінюватися колір і відбілюватися. Деякі типи скла (напр., речі з хрусталя) після багатьох циклів миття можуть стати непрозорими.

Ушкодження склу і посуду

Причини:

• Тип скла і процедура з його обробки.
• Хімічний склад миючого засобу.
• Температура води в програмі ополіскування.

Порада:

• Використовуйте тільки склянки і вироби з порцеляни, для котрих їх виробник гарантує можливість миття в посудомийній машині.
• Використовуйте делікатний миючий засіб для посуду.
• Вийміть склянки і столові прибори з посудомийної машини відразу ж після завершення програми.

Миючий засіб і використання посудомийної машини

INDESIT

UA

Як завантажити миючий засіб

Добрий результат миття залежить також від правильного дозування миючого засобу, у разі його перевищення миття не буде ефективним та, крім того, відбувається забруднення довкілля.

Дозування має залежати від рівня забруднення.
Зазвичай для нормального забруднення слід використовувати 25 г миючого засобу. у порошку або 25 мл рідкого миючого засобу. Достатнім буде використання однієї таблетки.

Якщо посуд не дуже забруднений або попередньо обполіснутий у воді, значно зменшіть дозу миючого засобу.

Для оптимального результату миття дотримуйтесь інструкцій, наведених на упаковці з миючим засобом.

В разі додаткових запитань ми радимо звернутися до виробників миючих засобів.

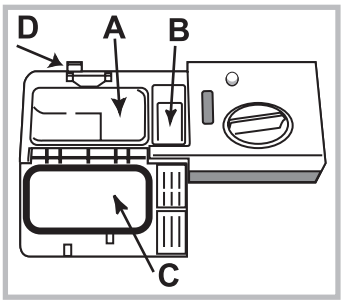

Відкрийте ємність з миючим засобом за допомогою кнопки **D**; відміряйте миючий засіб відповідно до таблиці з програмами:
• порошковий або рідинний: ванночки **A** (миючий засіб для миття) і **B** (миючий засіб для попереднього миття)
• таблетки: якщо від програми надходить запит на 1 таблетку, завантажте її у ванночку **A** та закрийте кришку **C**; якщо від програми надходить запит на 2 таблетки, розмістіть другу таблетку на дні баку.
Видаліть залишки миючого засобу з країв ванночки та закрийте кришку **C** (почується клацання).
Ємність з миючим засобом відкривається автоматично у визначений момент залежно від програми.

При використання комбінованих миючих засобів рекомендується скористатися опцією TABS, яка пристосовує програму миття таким чином, щоб досягти найкращого результату миття і сушіння.

⚠ **Використовуйте лише миючі засоби для посудомийних машин.**

НЕ КОРИСТУЙТЕСЯ миючими засобами для ручного миття.

Перевищення дози миючого засобу може викликати залишки піни наприкінці циклу.

Найкращі показники миття та сушіння отримуються тільки завдяки використанню комбінованого миючого засобу, рідкого ополіскувача та регенераційної солі.

Рекомендується використовувати миючі засоби, що не містять фосфатів та хлору. Це відповідатиме політиці збереження довкілля.

* Наявне лише в деяких моделях.

Як увімкнути посудомийну машину

1. Відкрийте водопровідний кран.
2. Увімкніть посудомийну машину, натиснувши кнопку УВІМКН/ВИМКН.
3. Відкрийте дверцята та відміряйте миючий засіб *(див. Як завантажити миючий засіб).*
4. Завантажте короби *(див. Як завантажити короби)* і закрийте дверцята.
5. Оберіть програму, обертаючи регулятор ВИБІР ПРОГОРАМ: відмітка на регуляторі має суміститися з номером або символом бажаної програми. Індикатор ПУСКУ/ПАУЗИ спалахне.
6. Виберіть опції миття* *(див. Опції і спеціальні програми).*
7. Запустіть машину за допомогою кнопки ПУСКУ, індикатор з блимання перейде у режим постійного горіння. Увімкнення індикатору миття попереджає про початок програми.
8. Наприкінці програми запалюється індикатор КІНЦЯ (горить постійно). Вимкніть прилад шляхом натискання кнопки УВІМКН/ВИМКН, закрийте кран водопостачання та витягніть вилку з мережної розетки.
9. Перш ніж виймати посуд з машини, зачекайте декілька хвилин, щоб не обшпаритися. Звільніть короби, починаючи з нижнього.

⚠ **- З метою заощадження електроенергії, за деяких умов тривалого НЕВИКОРИСТАННЯ машина вимикається автоматично.**

⚠ **ПРОГРАМИ AUTO (АВТО)***:деякі моделі посудомийної машини оснащені особливим датчиком, який визначає ступінь забруднення посуду і задає більш ефективну та економічну програму. Тривалість програм «Авто» може змінюватися, залежно від показань датчика.

Як змінити програму, яка вже почала працювати

В разі вибору помилкової програми надається можливість змінити її на початку циклу: якщо миття розпочалося, для зміни циклу вимкніть машину шляхом тривалого натискання на кнопку УВІМКН/ВИМКН/Перезавантаження, знову увімкніть її за допомогою тієї ж кнопки та виберіть бажану програми та опції.

Додайте інший посуд та начиння

Натисніть кнопку Пуск/Пауза, обережно відкрийте дверцята (Увага! Може виходити гаряча пара) та додайте посуд і кухонне начиння. Натисніть кнопку Пуск/Пауза: цикл відновиться після тривалого звукового сигналу.

⚠ Якщо завдано відстрочений пуск, наприкінці зворотного відліку цикл миття не розпочнеться, а залишиться в режимі Паузи.

⚠ При натисканні на кнопку Пуск/Пауза машина переводиться в режим Паузи, і програма тимчасово переривається.
В цій фазі неможливо змінити програму.

Випадкове переривання

Якщо під час миття відкриються дверцята або відбудеться збій в електроживленні, програма переривається. При поверненні електроенергії або при закритті дверцят програма продовжить роботу з місця, де її було перервано.

Програми

UA

Дані щодо програми є лабораторними значеннями, заміряними відповідно до Європейського Стандарту EN 50242.
Залежно від різних умов використання тривалість і дані у програми можуть змінюватися.

⚠ **Номер і тип програм та опцій може бути різним, залежно від моделі посудомийної машини.**

Програма	Сушіння	Опції	Тривалість програми h:min.	Споживання води (л/цикл)	Споживання електроенергії (кВт-год/цикл)
1. Еко	Так	Ні	03:00	10	0,83
2. Інтенсивне 	Так	Ні	02:30	14	1,3
3. Звичайне 	Так	Ні	02:00	13,5	1,15
4. Швидке 	Ні	Ні	00:40	9	0,85
5. Замочування 	Ні	Ні	00:10	4	0,01

Вказівки щодо вибору програми і дозування миючого засобу

1. Цикл миття ECO (ЕКО) - це стандартна програма, дані про яку наводяться на етикетці енергоефективності; цей цикл призначений для миття посуду зі звичайними забрудненнями; ця програма є найбільш ефективною з точки зору споживання електроенергії і води для названого типу посуду. 4 г/мл**+ 21 г/мл – 1 Tab *(**Кількість миючого засобу для попереднього миття)*

2. Посуд та каструлі дуже забруднені (не використовувати для крихких речей). 25 г/мл – 1 Таб

3. Посуд та каструлі звичайно забруднені. 4 г/мл**+ 21 г/мл – 1 Tab

4. Швидкий цикл для посуду з незначними забрудненнями. (Ідеально підходить для 2 приборів) 21 г/мл – 1 Таб

5. Попереднє миття, поки машина очікує на завантаження після наступного прийняття їжі. Без миючого засобу

Споживання електроенергії у черговому режимі: Споживання електроенергії в увімкненому режимі: 5,0 Вт - Споживання електроенергії у вимкненому режимі: 0,5 Вт

Зауваження:
найкращі показники програми «Швидке» і «Щоденне» отримуються за умови завантаження рекомендованої кількості приборів.

Щоб зменшити споживання енергії і води, повністю завантажуйте посудомийну машину.

Примітка для контрольно-випробних лабораторій: щодо інформації з умов проведення порівняльних випробувань EN, зверніться за адресою:
assistenza_en_lvs@indesitcompany.com

Догляд та очищення

UA

Виключення води й електричного живлення

- Для запобігання витокам закривайте кран водопостачання після кожного миття.
- Виймайте штепсельну вилку з розетки під час чищення машини та під час робіт з технічного обслуговування.

Чищення посудомийної машини

- Зовнішня поверхня та панель управління мають очищуватися змоченою у воді м'якою не абразивною ганчіркою. Не використовуйте розчинники або абразивні засоби.
- Внутрішній бак можна очистити від плям за допомогою ганчірки, зволоженої у розчині води з оцетом.

Як запобігти неприємним запахам

- З метою уникнення накопиченню вологи залишайте дверцята завжди напіввідкритими.
- Регулярно очищайте зволоженою ганчіркою герметичні прокладки по периметру дверцят і ванночок для миючих засобів. Такі дії унеможливлюють накопичення залишків їжі, утворюючих неприємні запахи.

Як чистити розпилювачі

Може трапитися, що залишки їжі залишаються на розпилювачах і закривають отвори, з яких виходить вода: час від часу перевіряйте їх і очищайте неметалевою щіткою. Обидва розпилювача можуть зніматися.

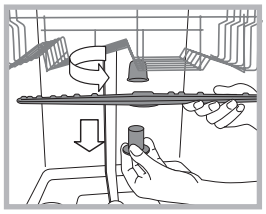

Щоб зняти верхній розпилювач, слід розгвинтити проти годинникової стрілки пластмасову круглу гайку. При встановленні верхнього розпилювача поверніть догори частину з більшою кількостю отворів.

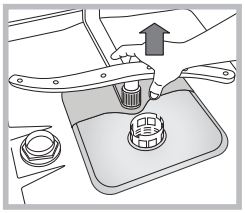

Щоб зняти нижній розпилювач, натисніть на виступи, розташовані по боках, та потягніть його догори.

Очищення фільтру на подачі води*

Якщо труби для води є новими або перебувають довгий час без використання, спускайте воду, аж доки вона не стане прозорою. Без цього існує небезпека засмічення місця, де вода надходить у машину, що призведе до ушкодження посудомийної машини.

⚠ Час від часу очищайте фільтр на подачі води, розташований на виході з водопровідного крану.

- Закрийте водопровідний кран.
- Розгвинтіть кінцеву частину труби для подачі води, вийміть фільтр та обережно вимийте його під проточною водою.
- Знову встановіть фільтр та закрутіть трубу.

Очищення фільтрів

Фільтрувальна группа складається з трьох фільтрів для очищення води від залишків їжі та повертання її у контур: щоб результати миття були завжди задовільненими, необхідно очищати фільтри.

⚠ Регулярно очищайте фільтри.

⚠ Посудомийна машина не має використовуватись без фільтра або з від'єднаним фільтром.

• Через декілька циклів миття перевірте фільтрувальну групу та промийте її під проточною водою у разі необхідності, використовуючи неметалеву щітку. Нижче приведений порядок дій:

1. оберніть проти годинникової стрілки циліндричний фільтр **C** та вийміть його *(мал. 1)*.

2. Вийміть стакан фільтру **B** шляхом легкого натискання на бічні ребра *(мал. 2);*

3. Зніміть тарілку фільтру з неіржавіючої сталі **A** *(мал. 3)*.

4. Перевірте оглядовий колодязь та видаліть залишки їжі. **НІ В ЯКОМУ РАЗІ НЕ ВИДАЛЯЙТЕ** захист насосу мийної води *(деталь чорного кольору) (мал.4)*.

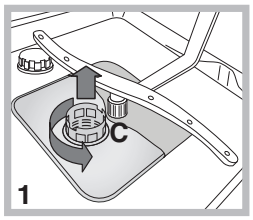

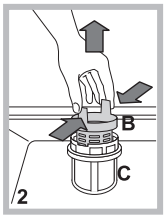

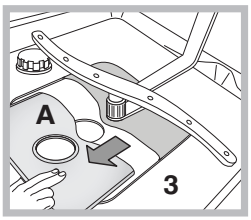

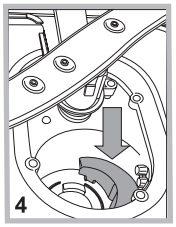

Після очищення фільтрів правильно встановіть фільтрувальний вузол на місце; це важливо для належної роботи посудомийної машини.

В разі тривалої відсутності

- Від'єднайте електричні з'єднання та закрийте водопровідний кран.
- Залиште дверцята напіввідкритими.
- Виконайте цикл миття з незаповненою машиною.

* Наявне лише в деяких моделях.

Несправності та засоби їх усунення

UA

При порушеннях в роботі посудомийної машини перевірте такі позиції, перш ніж звертатися по допомогу у Сервісний центр.

Несправності	Можливі причини / Засоби усунення:
Посудомийна машина не розпочинає роботу або не відповідає на команди	• Не відкритий водопровідний кран. • Вимкнути машину за допомогою кнопки УВІМКН/ВИМКН, через хвилину знову увімкнути її і перевстановити програму. • Вилка не добре вставлена в електричну розетку о Замінити електричну розетку. • Дверцята посудомийної машини погано закриті.
Дверцята не зачиняються	• Переконатися, що короби вставлені до упору. • Це спрацювало замикання; енергійно проштовхніть дверцята до відчуття клацання.
З посудомийної машини не зливається вода.	• Програму миття ще не завершено. • Перегин зливного шланга *(див. Встановлення).* • Забився зливний отвір мийки. • Фільтр засмічений залишками їжі. • Перевірити висоту зливного шлангу.
Чутні шуми під час миття.	• Посуд стикається між собою або з розпилювачами. Правильно завантажити посуд і перевірити, що розпилювачі вільно обертаються. • Надмірне піноутворення: помилкове дозування миючого засобу, або миючий засіб не придатний для посудомийної машини. *(див. Миючий засіб і використання посудомийної машини)* Не виконувати попереднє миття вручну.
На посуді та склянках помітний вапняний накип або білуваті розведення.	• Як завантажити регенераційну сіль. • Невідповідне налаштування жорсткості води; збільшити значення. *(Див. Регенераційна сіль і ополіскувач),* • Погано закручена кришка контейнеру для солі і ополіскувача. • Закінчився ополіскувач, або недостатнє його дозування.
На посуді і склянках помітні синюваті розведення.	• Надмірна кількість ополіскувача.
Кухонне начиння не виходить досить сухим.	• Було задано програму без сушіння. • Закінчився ополіскувач. *(див. Регенераційна сіль і ополіскувач),* • Помилкове регулювання ополіскувача. • Посуд з антипригарного або з пластикового матеріалу; è водяні краплі є цілком нормальним явищем.
Посуд залишився забрудненим.	• Посуд не дуже добре розташований. • Розпилювачі не обертаються через блокування посудом. • Дуже делікатна програма миття *(див. Програми).* • Надмірне піноутворення: помилкове дозування миючого засобу, або миючий засіб не придатний для посудомийної машини. *(див. Миючий засіб і використання посудомийної машини)* • Кришка ополіскувача не закручена належним чином. • Фільтр забруднений або засмічений *(див. Технічне обслуговування і догляд).* • Відсутня регенераційна сіль *(див. Ополіскувач та регенераційна сіль).* • Переконатися, що висота тарілок відповідає розмірам коробу. • Засмічені отвори розпилювачів. *(див. Догляд та очищення).*
Посудомийна машина не завантажує воду. заблокована, блимають індикатори	• Відсутня вода у водопровідній мережі або закритий кран. • Перегин труби для подачі води *(див. Встановлення).* • Засмічені фільтри, необхідно очистити їх. *(див. Догляд та очищення).* • Засмічений зливний отвір, необхідно очистити його. • Після перевірок і очищення вимкнути і знову увімкнути посудомийну машину, щоб запустити новий цикл миття. • Якщо проблема залишається, слід закрити водопровідний кран, вимкнути вилку з електричної розетки і звернутися у сервісний центр.

ТОВ «Індезіт Україна»
Україна, 01001, м. Київ, пров. Музейний, 4

Indesit Company Spa
Viale Aristide Merloni 47
60044 Fabriano (AN)
Italy

www.indesit.com