DAEWOO INTERNATIONAL

DCR-26

RADIO RELOJ DESPERTADOR

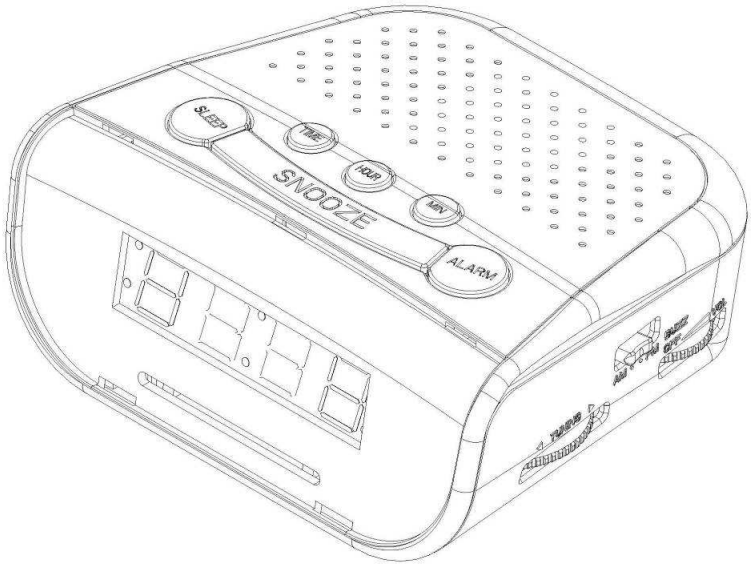

- **Español: Manual de Instrucciones**
- **English: Instruction Manual**
- **Português: Manual de Instruções**
- **Française : Manuel d’utilisation**

www.electronicaflamagas.com

MANUAL DE INSTRUCCIONES

UBICACIÓN DE LOS COMPONENTES

1. Encendido/Apagado/Automático
2. Ajuste de la hora
3. Ajuste del despertador
4. Apagado automático
5. Repetición de alarma
6. Hora
7. Minutos
8. Control del volumen/Alarma
9. Interruptor de frecuencia
10. Indicador AUTO
11. Control de sintonización

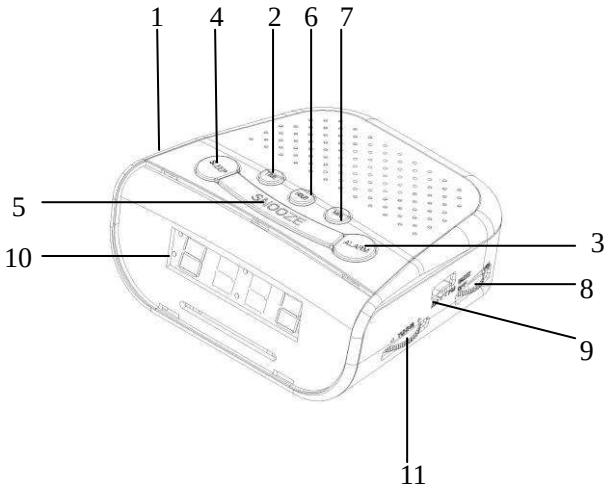

Un relámpago dentro de un triángulo corresponde a un símbolo de advertencia que alerta sobre la existencia de "voltaje peligroso" en el producto.

PRECAUCIÓN: RIESGO DE DESCARGA ELÉCTRICA, NO ABRIR. PARA REDUCIR EL RIESGO DE DESCARGA ELÉCTRICA, NO ABRA LA TAPA (PARTE TRASERA). NO CONTIENE PIEZAS QUE DEBA MANIPULAR EL USUARIO. PÓNGASE EN CONTACTO CON PERSONAL TÉCNICO CUALIFICADO.

El signo de admiración dentro de un triángulo corresponde a un símbolo de advertencia que alerta sobre instrucciones importantes relativas al producto.

ADVERTENCIA: PARA REDUCIR EL RIESGO DE INCENDIO O DESCARGA ELÉCTRICA, NO EXPONGA ESTE APARATO A LA LLUVIA NI A LA HUMEDAD. ESTA RADIO DESPERTADOR NO DEBE UTILIZARSE EN ENTORNOS EN LOS QUE PUEDA ESTAR EXPUESTA A GOTEOS O SALPICADURAS DE AGUA U OTROS LÍQUIDOS. NO CONECTE EL CABLE DE LA ANTENA SITUADO EN LA PARTE POSTERIOR DE ESTE APARATO A NINGUNA ANTENA EXTERIOR. El cable de alimentación sirve para desconectar la unidad. Este cable debe permanecer operativo en todo momento y no debe obstruirse durante su funcionamiento previsto.

PARTE INFERIOR DEL APARATO: Compartimento para una pila de 9 voltios (6F22/6LR61) (no incluida) para almacenar temporalmente la hora cuando el aparato se desconecta de la red eléctrica.

FUNCIONAMIENTO DEL RELOJ ELECTRÓNICO

1. Conecte el cable de CA a una toma de corriente de 230V CA.
2. Ahora el aparato funciona como un reloj electrónico y cuando encienda la unidad, los dígitos del reloj empezarán a parpadear para indicar que se debe configurar la hora.
3. Para configurar la hora del reloj, presione los botones TIME (2) y HOUR (6) simultáneamente y suéltelos aproximadamente antes de alcanzar la hora correcta. A continuación, presione simultáneamente los botones MIN (7) y TIME (2) para ajustar la hora de forma precisa.

FUNCIONAMIENTO DE LA RADIO

1. Deslice el interruptor ON/OFF/AUTO (1) hasta la posición “ON”.
2. Deslice el interruptor de frecuencia (9) hasta la posición FM o AM.
3. Gire el control de volumen (8) hasta el nivel deseado.
4. Gire el control de sintonización (11) para seleccionar la emisora deseada.
5. Antena: Para sintonizar la frecuencia FM, esta unidad dispone de un cable externo que actúa como antena FM. Asegúrese de que esté totalmente desenrollado para obtener una buena señal.

DESPERTADOR CON RADIO: Una vez haya seleccionado la emisora y ajustado el volumen:

1. Deslice el interruptor ON/OFF/AUTO (1) hasta la posición “AUTO”.
2. Pulse el botón ALARM (3) y mientras lo mantiene pulsado, pulse el botón HOUR (6) y luego el botón MIN (7) hasta alcanzar la hora a la que desea levantarse. La hora del despertador queda registrada en la memoria del temporizador. Para verificar la hora del despertador, pulse el botón ALARM (3). Esta hora permanecerá almacenada en la memoria del temporizador y la radio se encenderá automáticamente a la misma hora cada día. Nota: Asegúrese de tener el volumen alto con (8). Para apagar la radio, tan sólo debe pulsar el botón ALARM (3).

DESPERTADOR CON ALARMA

Siga los mismos pasos que en el apartado anterior, “Despertador con radio”, pero coloque el control de volumen (8) en la posición BUZZER. Puede desconectar la alarma con tan sólo pulsar el botón ALARM (3) o bien puede utilizar la radio como despertador colocando el interruptor de selección (1) en la posición “ON” y suba el volumen con (8).

APAGADO AUTOMÁTICO DE LA RADIO

Es posible programar la radio para que se encienda y se apague automáticamente durante períodos de tiempo de entre 1 minuto y 1 hora y 59 minutos. Para ello, siga el procedimiento siguiente: Con todos los controles ajustados en las posiciones de “Despertador con radio”, presione el botón SLEEP (4) y pulse el botón MIN (7) para iniciar una cuenta atrás hasta la hora del apagado automático. Si quiere apagar la radio antes de que finalice el período de tiempo establecido para el apagado automático, sólo debe pulsar el botón SNOOZE (5).

REPETICIÓN DE ALARMA

El botón SNOOZE (5) programa la alarma para que vuelva a sonar a los 9 minutos.

ESPECIFICACIONES

Fuente de alimentación: 230V ~ 50Hz // Pilas: 9V (1 x 9V 6F22/6LR61 no incluida)

Frecuencia de radio : AM 530-1600kHz FM 88-108MHz // Consumo eléctrico : 3W

DECLARACIÓN DE CONFORMIDAD

Flamagas, S.A. declara que el producto DCR-26 cumple los requisitos y objetivos de protección básicos de:

La Directiva 2004/108/CE en materia de compatibilidad electromagnética y baja tensión.

Para obtener una copia completa de la declaración de conformidad de este modelo, visite www.electronicaflamagas.com



GARANTÍA

Este dispositivo tiene una garantía de 2 años a partir de la fecha de compra contra todo fallo de fabricación. Esta garantía no cubre las pilas. El incumplimiento de las instrucciones o precauciones de uso contenidas en este manual implican la pérdida automática de la garantía.Para que esta garantía tenga validez, es necesario presentar el ticket o factura de compra original. Importador exclusivo Flamagas S.A., www.flamagas.com

DAEWOO DCR-26 AM/FM ALARM CLOCK RADIO ENGLISH
INSTRUCTION MANUAL

Read this manual carefully to get the best performance form this unit.

LOCATION OF CONTROL

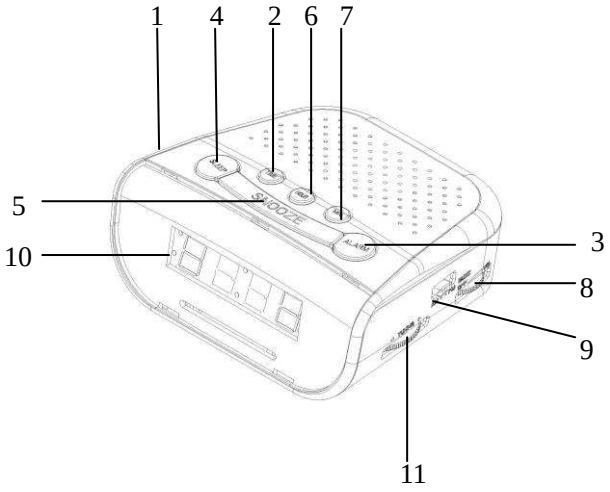

1. On/Off/Auto
2. Time Set
3. Alarm Set
4. Sleep
5. Snooze button
6. Hour
7. Minute
8. Volume Control / Buzzer
9. Band Switch
10. AUTO Indicator
11. Tuning Control



WARNING : TO REDUCE THE RISK OF FIRE OR ELECTRIC SHOCK, DO NOT EXPOSE THIS APPLIANCE TO RAIN OR MOISTURE. CAUTION : THE CLOCK RADIO MUST NOT BE USED IN ANY ENVIRONMENT WHERE IT MAY BE SUBJECT TO THE DRIPPING OR SPLASHING OR WATER OR OTHER LIQUIDS.

DO NOT CONNECT THE ANTENNA WIRE ON THE BACK OF THIS SET TO ANY OUTDOOR ANTENNA

Mains plug is used as the disconnect device. It shall remain readily operable and should not be obstructed during intended used.

BOTTOM OF SET: Battery compartment for 9 volt (6F22/6LR61) battery (not included) for temporary time storage when the set is disconnected from the main supply.

ELECTRONIC CLOCK OPERATION

1. Plug the AC line cord into 230V AC home outlet
2. The set is now working as an electronic clock and it will flash the clock figures to show you it is not set correctly.
3. To set the correct time, depress the Time Set Button (2) and Hour Button (6) simultaneously, release the buttons approximately before the correct time is reached. Now depress the Minute Button (7) and the Time Set Button (2) simultaneously, to set the readout to the correct time precisely.

RADIO OPERATION

1. Slide the ON/OFF/AUTO Switch (1) to “ON” position.
2. Slide Band Switch (9) to FM or AM position.
3. Turn the Volume Control (8) to desired volume.
4. Turn the Tuning Control (11) to select your favorite station.
5. Antenna: For FM reception, this set is specially equipped with an external wire as FM antenna. Be sure to untwist it to its fullest length for peak performance.

WAKE TO RADIO

Having selected your station and set the volume at the desired level, proceed as follows :

1. Slide the ON/OFF/AUTO Switch (1) to “AUTO” position.
2. Press the Alarm Set Button (3) and whilst this button is depressed, press the Hour Button (6) and then the Minute Button (7) until the time is reached at which you wish to wake. The wake up time is now entered into the timer memory. To check the wake up time, simply press the Alarm Set Button (3) and the clock will show the present time. The preset wake up time will continue to be registered in the time memory and the radio will switch on by itself at the same time the next day. To switch the radio off, simply press the Alarm Set Button (3).

WAKE TO BUZZER

Set the controls as for “Wake to Radio” but volume control (8) to BUZZER position. The buzzer can then be switched off by pressing the Alarm Set Button (3) or it can be converted to the radio by selecting switch (1) to “ON” position.

SLEEP TO RADIO

The radio can be set to play and to switch off automatically for a length of time from 1 minute to 1 hour 59 minutes by following this procedure – With all the controls preset in the “Wake to Radio” positions, depress the Sleep Button (4) and press the Minute Button (7) to count down to the desired sleep time. To switch off the radio before the end of the registered sleep time period, simply press the Snooze Button (5).

SNOOZE CONTROL

The Snooze Button (5) allows the user an extra sleep time of about 9 minutes after radio alarm is switched on at the preset wake up time.

SPECIFICATION

Power Source : 230V ~ 50Hz // DC battery : 9V (1 x 9V 6F22/6LR61 Not included)

Radio Frequency: AM 530-1600kHz FM 88-108MHz // Power Consumption : 3W

DECLARATION OF CONFORMITY

Flamagas, S.A. declares product DCR-26 complies with the essential protective requirements and objectives of:

EMC Directive 2004/108/EC Electromagnetic compatibility and low voltage.

To check the entirely declaration of conformity of this model, visit www.electronicaflamagas.com 

WARRANTY

This device has 2 years warranty from the buying date against all manufactured defective problems. Batteries are not related to this warranty.The non-fulfilment of the instructions or cautions use in this manual implies automatically a cancellation of the warranty. It is necessary to show the buying invoice to validate this warranty.

Exclusive importer Flamagas S.A., www.flamagas.com

DAEWOO DCR-26: RÁDIO DESPERTADOR AM/FM. PORTUGUÊS
MANUAL DE INSTRUÇÕES

LOCALIZAÇÃO DOS COMANDOS

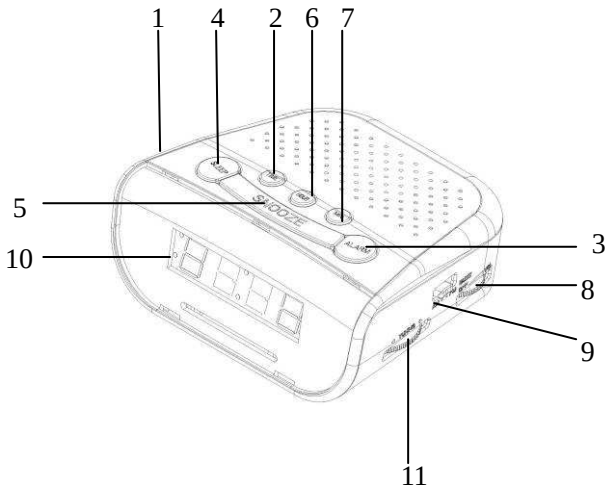

1. Ligar/Desligar/Auto
2. Configurar Hora
3. Configurar Alarme
4. Temporizador (*Sleep*)
5. Parar alarme (*Snozze*)
6. Horas
7. Minutos
8. Volume / Toque de alarme (*Buzzer*)
9. Selecção de Banda
10. Indicador AUTO
11. Sintonizador

O símbolo de raio com ponta de flecha no interior de um triângulo indica que o equipamento contém "voltagem perigosa" no interior.

ATENÇÃO:RISCO DE CHOQUE ELÉCTRICO, NÃO ABRIR. PARA REDUZIR OS RISCOS DE CHOQUE ELÉCTRICO, NÃO RETIRE A TAMPA (PARTE TRASEIRA). NÃO EXISTEM PEÇAS ÚTEIS PARA O UTILIZADOR NO INTERIOR. PARA QUALQUER PROBLEMA, RECORRA SEMPRE AOS SERVIÇOS DE TRABALHADORES QUALIFICADOS.

O ponto de exclamação no interior de um triângulo indica a existência de instruções de utilização importantes para a utilização do equipamento.

AVISO: PARA REDUZIR O RISCO DE INCÊNDIO OU CHOQUE ELÉCTRICO, NÃO EXPONHA O EQUIPAMENTO À CHUVA OU HUMIDADE. ATENÇÃO: ESTE RÁDIO DESPERTADOR NÃO DEVE SER UTILIZADO NUM LOCAL SUJEITO A GOTEJAMENTO OU SALPICADURAS DE ÁGUA OU OUTROS LÍQUIDOS. NÃO LIGUE O CABO DA ANTENA QUE SE ENCONTRA NA PARTE TRASEIRA DO EQUIPAMENTO A UMA ANTENA EXTERIOR. O cabo de alimentação é utilizado para desligar o equipamento. Deverá estar facilmente acessível e não deve ser obstruído durante a utilização. Para desligar completamente o equipamento da alimentação eléctrica, o cabo de alimentação deve ser retirado da tomada.

PARTE INFERIOR DO EQUIPAMENTO: Compartimento para pilha de 9 volts (6F22/6LR61) para preservação temporária da hora quando o aparelho está desligado da alimentação eléctrica (pilha não incluída).

ALIMENTAÇÃO ELÉCTRICA

1. Ligue o cabo de alimentação à tomada eléctrica de 230V.
2. O equipamento funciona agora como um relógio electrónico; os números começarão a piscar, indicando que não estão correctamente ajustados.
3. Para acertar a hora, prima e mantenha premidos o botão de Configurar Hora (2) e o botão de Horas (6) simultaneamente; solte ambos os botões um pouco antes de chegar à hora desejada. Depois, prime e mantenha premidos o botão de Minutos (7) e o botão de Configurar Hora (2) simultaneamente, até chegar à hora desejada.

FUNCIONAMENTO DO RÁDIO

1. Coloque o interruptor Ligar/Desligar/AUTO (1) na posição de Ligar (*ON*).
2. Coloque o interruptor de Banda (9) na posição FM ou AM.
3. Coloque o Controlo de Volume (8) no nível desejado.
4. Utilize o Sintonizador (11) para seleccionar a sua emissora favorita.
5. Antena: Para recepção FM, este equipamento possui um cabo externo que funciona como uma antena FM. Estique o cabo ao máximo para um desempenho óptimo.

DESPERTAR COM RÁDIO Depois de seleccionar a emissora e colocar o volume no nível desejado, siga:

1. Coloque o interruptor Ligar/Desligar/AUTO (1) na posição AUTO.
2. Prima o botão de Configurar Alarme (3); enquanto prime este botão, prima o botão de Horas (6) e depois o de Minutos (7) até atingir a hora à qual deseja ser despertado. A hora do despertador fica armazenada na memória do equipamento. Para consultar a hora do despertador, prima o botão de Configurar Alarme (3) e verá a hora marcada. A hora predefinida para o alarme continuará registada na memória e o rádio ligar-se-á à mesma hora do dia seguinte. Para desligar o rádio, prima o botão de Configurar Alarme (3).

DESPERTAR COM TOQUE DE ALARME (*BUZZER*)

Proceda da mesma forma que se indica no parágrafo “Despertar com Rádio”, mas coloque o Controlo de Volume (8) na posição de Toque de Alarme (*BUZZER*). O alarme pode desligar-se premindo o botão de Configurar Alarme (3) ou pode colocar o aparelho no modo de rádio deslocando o interruptor 1 para a posição de Ligado (*ON*).

ADORMECER COM RÁDIO

Pode configurar o rádio para ouvir uma emissora durante um determinado período de tempo (entre 1 minuto e 1 hora e 59 minutos) através do seguinte procedimento. Com os controlos definidos para “Despertar com Rádio”, mantenha premido o botão Temporizador/*Sleep* (4) e prima o botão de Minutos (7) para escolher o período de tempo desejado. Para desligar o rádio antes de decorrido o tempo indicado, basta premir o botão de Parar Alarme/*Snooze* (5).

PARAR ALARME (*SNOOZE*)

O botão de Parar Alarme/*Snooze* (5) permite parar o toque de alarme durante aproximadamente nove minutos. Passado este tempo, o alarme volta a tocar.

ESPECIFICAÇÕES

Alimentação: 230V ~ 50Hz // Pilha: 9V (1 x 9V 6F22/6LR61). Não incluída.

Frequência de Rádio: AM 530-1600kHz, FM 88-108MHz // Consumo de energia : 3W

DECLARAÇÃO DE CONFORMIDADE

A Flamagas S.A. declara que o produto DCR-26 cumpre os requisitos e objectivos de protecção essenciais da:

Directiva 2004/108/CE de compatibilidade electromagnética e de baixa tensão.

Para ler a declaração de conformidade completa deste equipamento, consulte a página www.electronicaflamagas.com



GARANTIA

Este equipamento tem uma garantia de dois anos contra qualquer defeito de fabrico, a contar a partir da data de compra. Esta garantia não tem qualquer relação com as pilhas. O incumprimento das instruções e avisos deste manual de instruções implica o cancelamento automático da garantia. É necessário apresentar a factura de compra para validar esta garantia. Importador exclusivo: Flamagas S.A., www.flamagas.com

DAEWOO DCR-26: RADIO RÉVEIL AM/FM FRANÇAISE
MANUEL D'UTILISATION

LOCALISATION DES COMPOSANTS

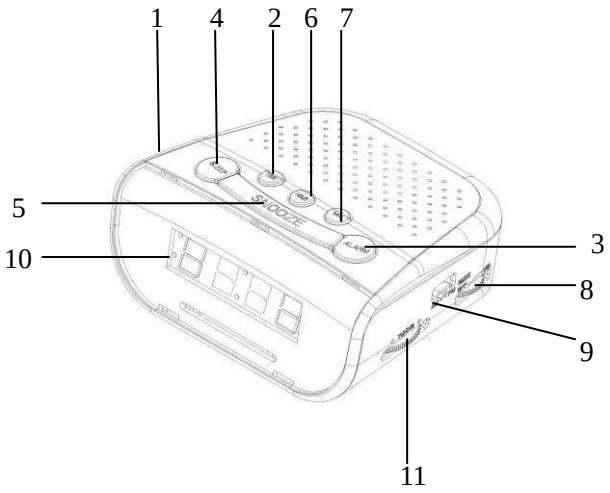

1. Allumé/Eteint/Automatique
2. Réglage de l'heure
3. Réglage du réveil
4. Arrêt automatique
5. Répétition alarme
6. Heure
7. Minutes
8. Contrôle du volume/Alarme
9. Interrupteur de fréquence
10. Indicateur AUTO
11. Contrôle de syntonisation

Un éclair dans un triangle correspond à un signe d'avertissement qui alerte sur l'existence de "voltage dangereux" sur le produit.

PRÉCAUTION : RISQUE DE DÉCHARGE ÉLECTRIQUE. NE PAS OUVRIR. POUR RÉDUIRE LE RISQUE DE DÉCHARGE ÉLECTRIQUE, NE PAS RETIRER LE COUVERCLE (PARTIE POSTÉRIEURE). NE CONTIENT AUCUNE PIÈCE SUSCEPTIBLE D'ÊTRE MANIPULÉE PAR L'UTILISATEUR. CONTACTEZ LE PERSONNEL TECHNIQUE QUALIFIÉ.

Le point d'exclamation dans un triangle correspond à un signe d'avertissement qui alerte sur des instructions importantes relatives au produit.

AVERTISSEMENT: POUR RÉDUIRE LE RISQUE D'INCENDIE OU DÉCHARGE ÉLECTRIQUE, NE PAS EXPOSER L'APPAREIL À LA PLUIE OU À L'HUMIDITÉ PRÉCAUTION: CE RADIO RÉVEIL NE PEUT PAS ÊTRE UTILISÉ DANS DES MILIEUX HUMIDES, EXPOSÉ À DES FUITES, ÉCLABOUSSEMENTS D'EAU OU D'AUTRES LIQUIDES. NE PAS BRANCHER LE CÂBLE DE L'ANTENNE SITUÉE À LA PARTIE POSTÉRIEURE DE L'APPAREIL À AUCUNE ANTENNE EXTÉRIEURE. Le câble d'alimentation sert pour déconnecter l'unité. Ce câble doit rester connecté à tout moment et doit être libre d'obstruction pour le bon fonctionnement de l'appareil. Pour déconnecter complètement l'appareil du courant électrique, il faut débrancher le câble d'alimentation de la prise de courant électrique du mur.

PARTIE INFÉRIEURE DE L'APPAREIL: Compartiment pour une pile de 9 volts (6F22/6LR61) (non incluse) pour maintenir temporairement l'heure lorsque déconnecté du courant électrique.

FONCTIONNEMENT DE L'HORLOGE ÉLECTRIQUE

1. Connecter le câble de CA à une prise de courant de 230V CA.
2. Maintenant l'appareil fonctionne comme une horloge électronique et quand vous allumerez l'appareil, les numéros de l'horloge commenceront à clignoter pour indiquer qu'il faut fixer l'heure.
3. Pour fixer l'heure, appuyez les touches TIME (2) et HOUR (6) simultanément et lâchez approximativement avant d'atteindre l'heure exacte. À continuation, appuyez simultanément les touches MIN (7) et TIME (2) pour ajuster l'heure précise.

FONCTIONNEMENT DE LA RADIO

1. Glissez l'interrupteur ON/OFF/AUTO (1) jusqu'à la position "ON".
2. Glissez l'interrupteur de fréquence (9) jusqu'à la position FM ou AM.
3. Tournez le contrôle du volume (8) jusqu'au niveau souhaité.
4. Tournez les contrôles de syntonisation (11) pour sélectionner la station souhaitée.
5. Antenne: Pour syntoniser la fréquence FM, cet appareil dispose d'un câble externe qui agit comme antenne FM. Vérifiez que le câble est correctement déroulé pour obtenir un bon signal.

RÉVEIL AVEC RADIO : Une fois vous aurez sélectionné la station et ajusté le volume, procédez de la façon suivante:

1. Glissez l'interrupteur ON/OFF/AUTO (1) jusqu'à la position « AUTO ».
2. Appuyez la touche ALARM (3) et pendant que vous la maintenez enfoncée, appuyez la touche HOUR (6) et ensuite la touche MIN (7) jusqu'à atteindre l'heure à laquelle vous souhaitez vous réveiller. L'heure du réveil reste enregistrée dans la mémoire du temporisateur. Pour vérifier l'heure du réveil, vous appuyez tout simplement la touche ALARM (3) et s'affichera l'heure programmée. Cette heure demeurera enregistrée dans la mémoire du temporisateur et la radio se mettra en marche automatiquement à la même heure tous les jours. Pour éteindre la radio, appuyez simplement la touche ALARM (3).

RÉVEIL AVEC ALARME

Suivez les mêmes indications citées ci-dessus, « Réveil avec radio », mais placez le contrôle du volume (8) sur la position BUZZER. Vous pouvez déconnecter l'alarme en appuyant simplement sur la touche ALARM (3) ou vous pouvez utiliser la radio comme réveil en plaçant l'interrupteur de sélection (1) sur la position "ON".

ARRÊT AUTOMATIQUE DE LA RADIO

Il est possible de programmer la radio pour qu'elle s'allume et s'éteigne automatiquement pendant une période de temps entre 1 minute, 1 heure et 59 minutes. Pour programmer cette option: Avec tous les contrôles ajustés sur les positions de « Réveil avec radio », appuyez la touche SLEEP (4) et appuyez la touche MIN (7) pour activer un compte à rebours jusqu'à l'heure d'arrêt automatique. Si vous souhaitez éteindre la radio avant la période de temps fixée, il suffit d'appuyez sur la touche SNOOZE (5).

RÉPÉTITION DE L'ALARME

SNOOZE (5) mettre l'alarme sonne de nouveau à 9 minutes.

SPÉCIFICATIONS

Source d'alimentation: 230V ~ 50Hz // Piles: 9V (1 x 9V 6F22/6LR61 non incluses)

Fréquence de radio : AM 530-1600kHz, FM 88-108MHz // Consommation électrique: 3W

DÉCLARATION DE CONFORMITÉ

Flamagas, S.A. déclare que le produit DCR-26 accomplit les exigences et les objectifs de protection essentiels :

La Directive 2004/108/CE en matière de compatibilité électromagnétique et de basse tension. Pour obtenir une copie complète de la déclaration de conformité de ce modèle, visitez www.electronicaflamagas.com

GARANTIE

Ce dispositif a une garantie de 2 ans à partir de la date d'achat contre tout défaut de fabrication. Cette garantie ne couvre pas les piles. L'inaccomplissement des instructions et précautions d'utilisation indiquées sur ce manuel impliquent la perte automatique de la garantie. Pour que cette garantie soit valable, il est nécessaire de présenter le ticket ou la facture d'achat original. Importateur exclusif Flamagas S.A., www.flamagas.com