Moniteur LED Transparent 55 pouces

55WFB



MONITEUR LED TRANSPARENT
Dalle IPS

RESOLUTION FHD
1920x1080

TRANSMITTANCE
10%

CONTRASTE
1.000:1 (Normal)

ANGLE DE VISION
178°/178°
Mode Portrait & Paysage

BEZEL
35,75mm (H), 66,55mm (B)
98,8mm (D), 18,7mm (G)

PROFONDEUR
11,2mm

LVDS

GARANTIE 3 ANS

Moniteur LED Transparent 55 pouces

55WFB

PANEL	
Type de dalle	IPS – Panel M+
Transflectif	TBD
Taille	55" (139cm)
Ratio	16/9
Résolution	1920x1080
Transmittance	10%
Taux de contraste (original)	1000:1
Angles de vision (H/V)	178/178
Temps de réponse	9ms
Garantie fonctionnement	24Hr/7J
Affichage	Portrait et paysage

CONNECTIQUES	
LVDS	1

CONDITIONS DE FONCTIONNEMENT	
Température de fonctionnement	0 °C - 40 °C
Humidité de fonctionnement	10 % - 80 %

ALIMENTATION	
Consommation normale	5.52W (entrée 12V)

CARACTERISTIQUES PHYSIQUES	
Couleur	Noir
Bezel	35,75mm (H), 66,55mm (B), 98,8mm (G), 18,7mm (D)
VESA	-
Dimensions (moniteur seul) : L x H x P	1331,1mm x 786,7mm x 11,2mm
Poids (moniteur seul)	6,6kg
Dimensions du carton (moniteur seul)	1421mm x 877mm x 118mm
Poids du carton (moniteur seul)	10,8Kg

ACCESSOIRES (INCLUS)	
Manuel	Oui

ACCESSOIRES (EN OPTION)	
Pieds	-
Haut-parleurs externes	-
Boîtier de commande	TBD

GENCOD	
Code EAN	:
55WFB-N.AEU	8806087566789

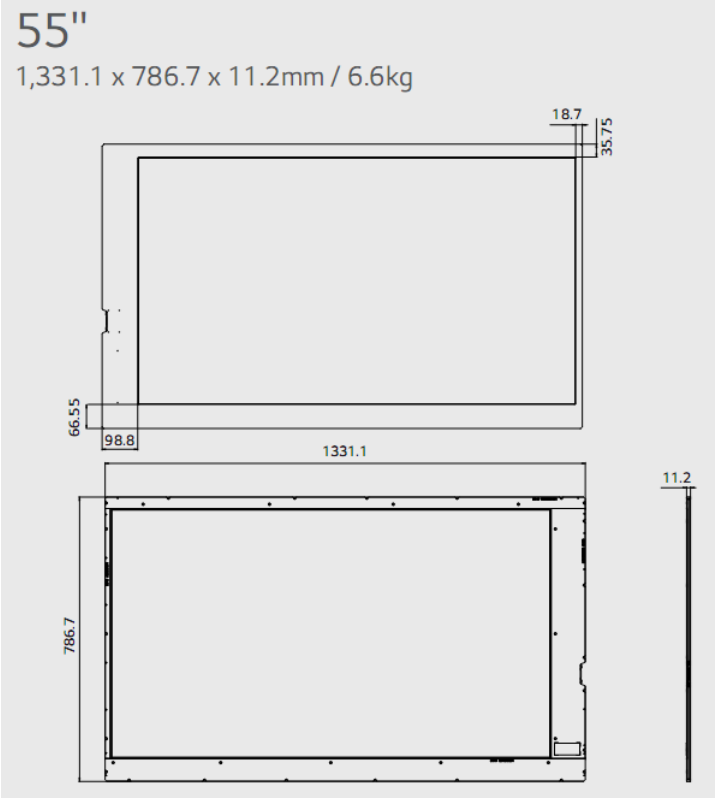

LG Electronics France
Paris Nord II - 117, avenue des Nations - BP 59372 Villepinte - 95942 ROISSY CDG CEDEX –
Tél. : 01 49 89 89 49 - Fax : 01 49 89 88 69

Service client : 3260 Dites «LG PRO» Service 0,15 € / min + prix appel

Pour plus d'informations sur les solutions professionnelles :
partner.lge.com/fr

Ces caractéristiques sont soumises à titre indicatif et peuvent, dans un souci d'amélioration, être modifiées sans préavis.
Pièces détachées indispensables à l'utilisation du produit disponibles 2 ans à compter de la date d'achat du client final.