PHILIPS

4404.018.39931
Last update: 08/07/14

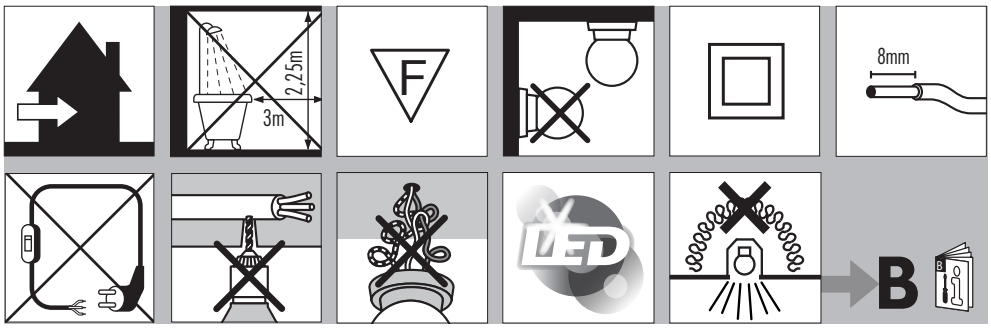

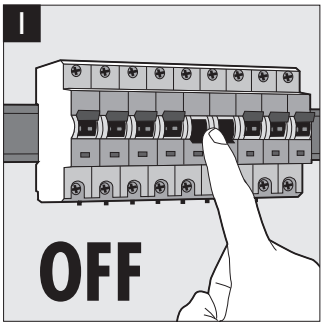

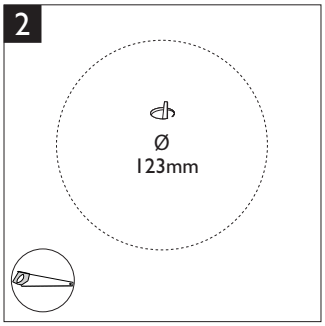

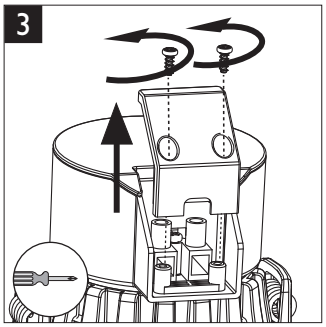

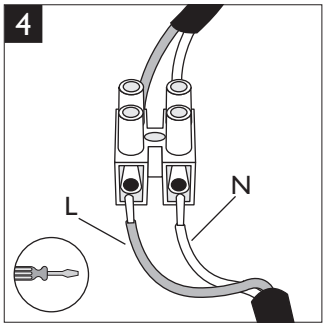

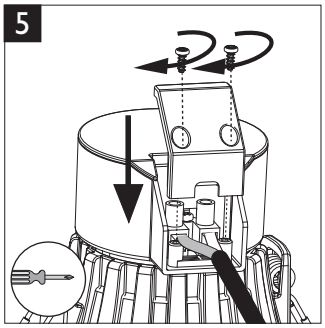

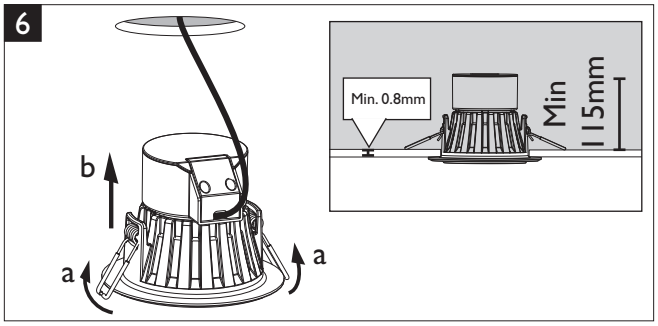

© Copyright

440401839931_v02.indd 1 7/8/2014 2:08:11 PM

PHILIPS

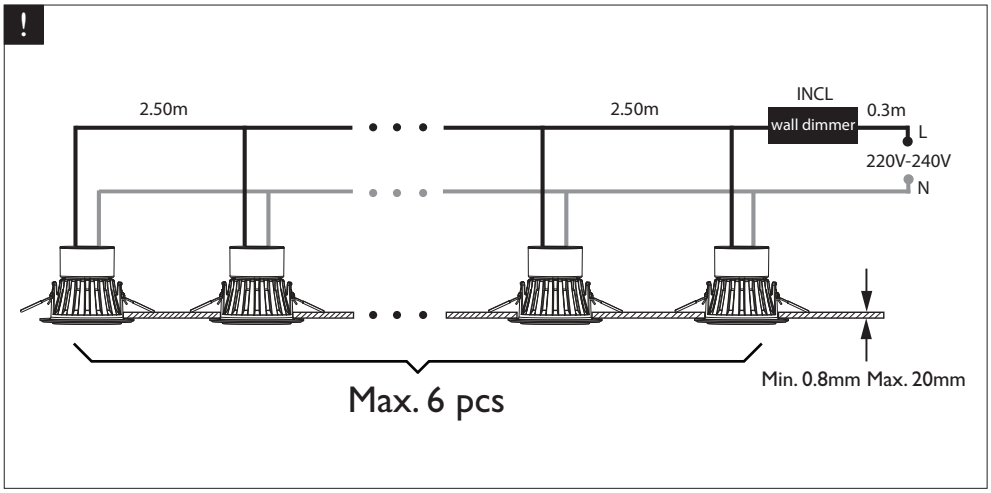

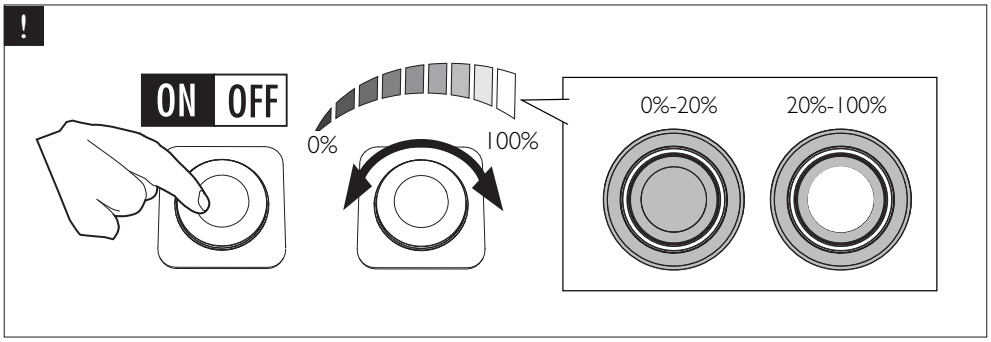

PHILIPS (CHINA) INVESTMENT CO., LTD.
1602-1605, No. 218 Tian Mu Xi Road, Shanghai, PRC 200070.
飞利浦(中国)投资有限公司
上海市天目西路218号1602-1605（邮编：200070）

440401839931_v02.indd 2 7/8/2014 2:08:12 PM