PHILIPS

4404.016.98031
Last update: 04/09/14

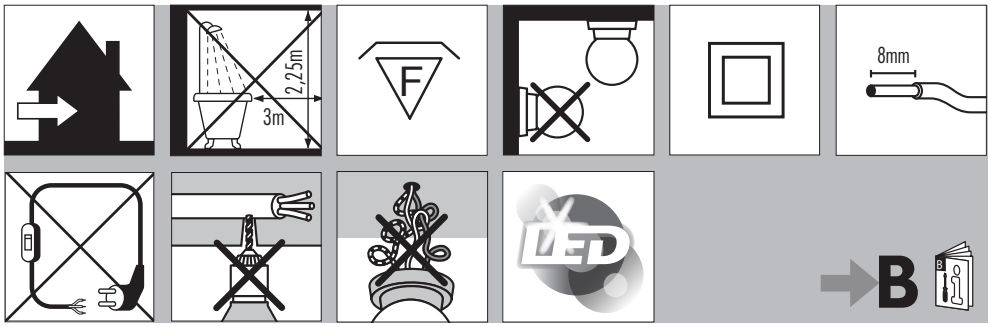

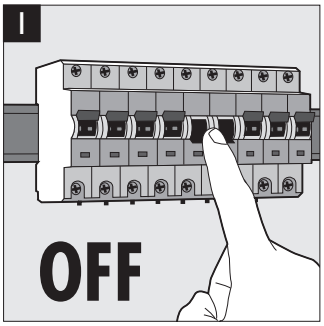

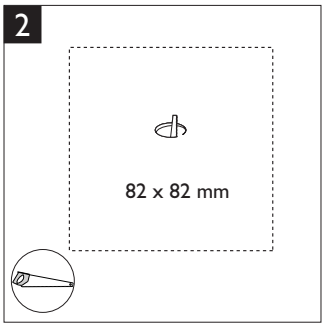

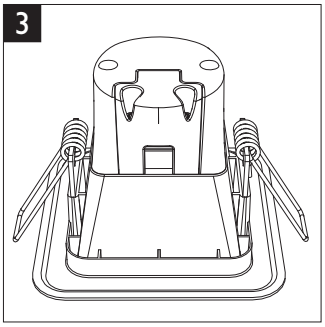

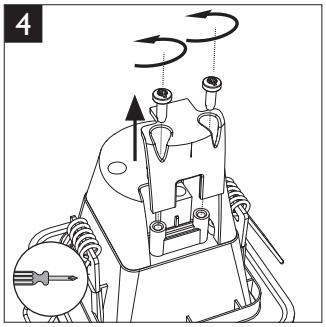

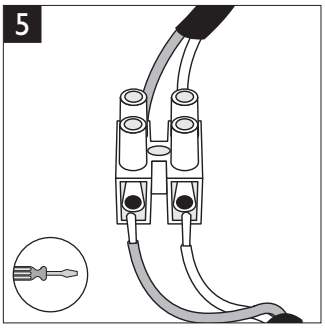

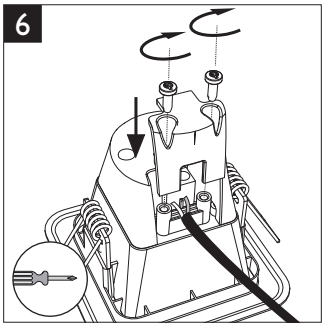

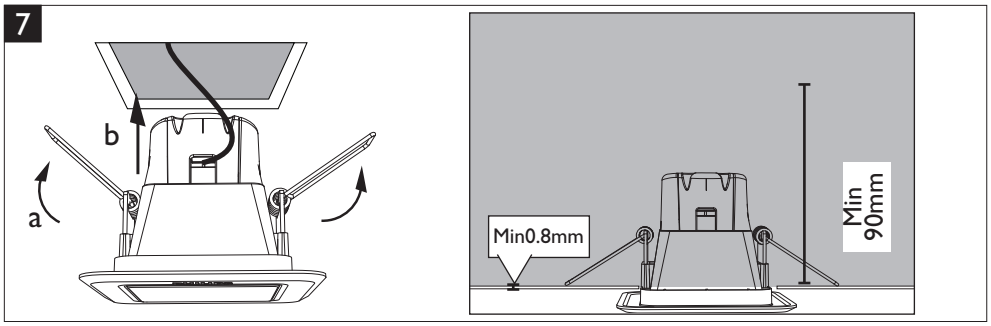

© Copyright

440401698031 _v02.indd 1 9/4/2014 4:21:48 PM

PHILIPS

PHILIPS (CHINA) INVESTMENT CO., LTD.
1602-1605, No. 218 Tian Mu Xi Road, Shanghai, PRC 200070.
飞利浦(中国)投资有限公司
上海市天目西路218号1602-1605（邮编：200070）

440401698031 _v02.indd 2 9/4/2014 4:21:49 PM