PHILIPS

4404.016.97111
Last update: 27/01/14

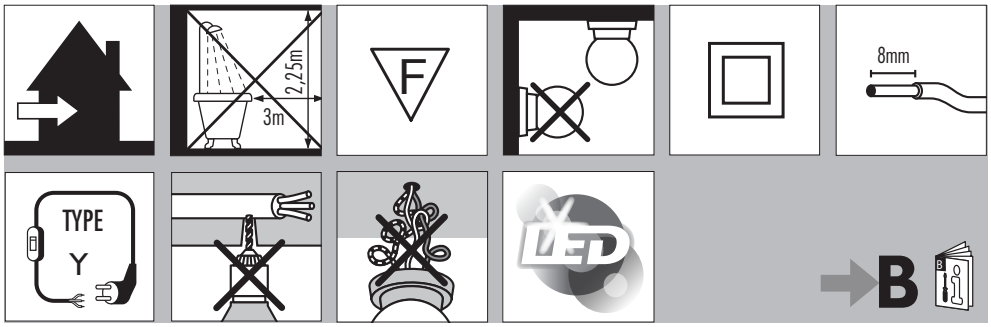

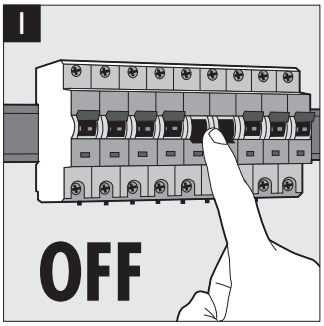

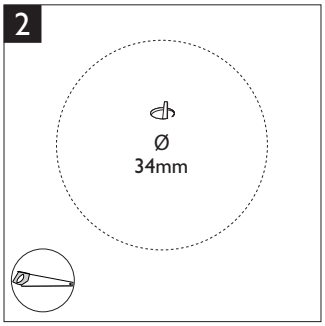

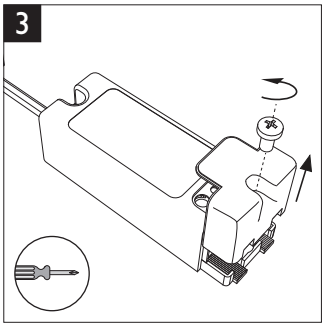

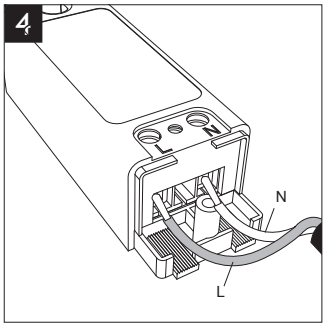

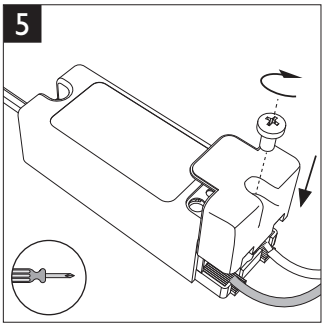

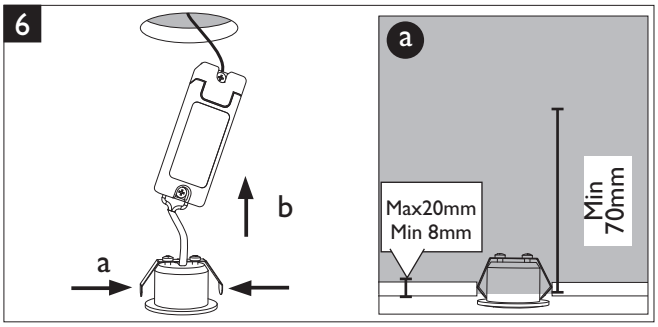

© Copyright

77080 I

440401697111.indd 1 2/27/2014 5:41:35 PM

PHILIPS

PHILIPS (CHINA) INVESTMENT CO., LTD.
1602-1605, No. 218 Tian Mu Xi Road, Shanghai, PRC 200070.
飞利浦(中国)投资有限公司
上海市天目西路218号1602-1605（邮编：200070）

440401697111.indd 2 2/27/2014 5:41:35 PM