# PHILIPS

4404.016.97571
Last update: 03/03/14

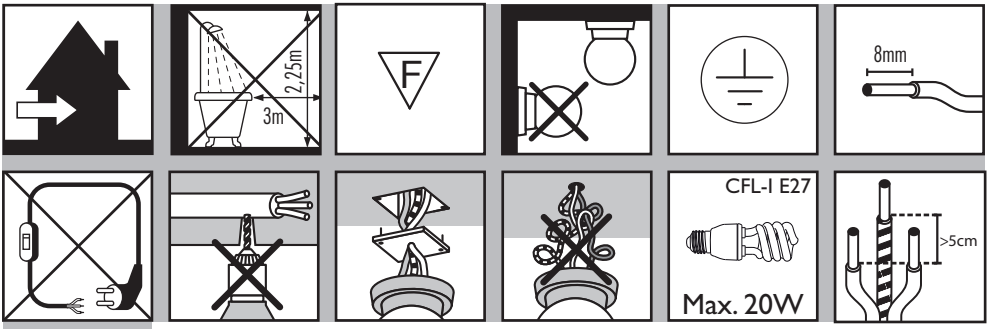


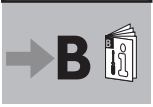


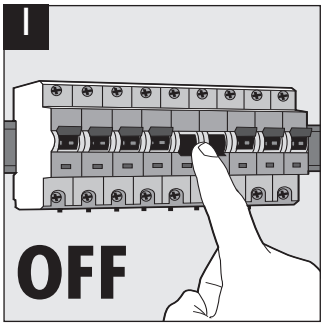


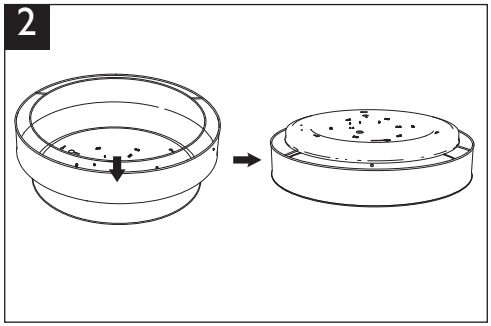


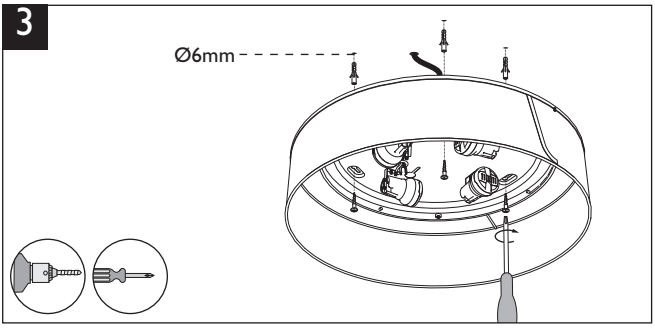


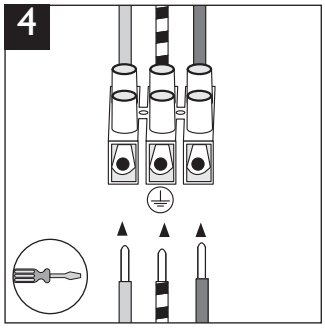


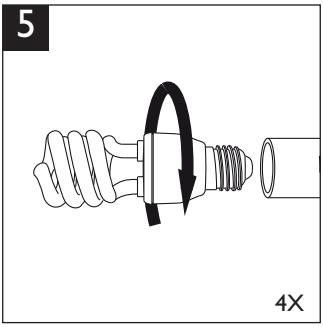


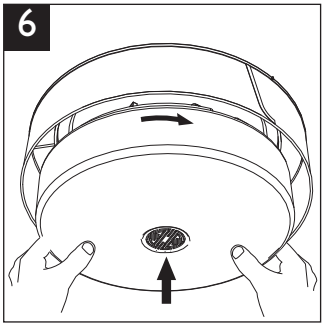


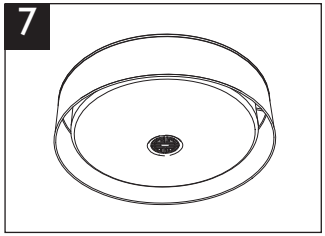


PHILIPS (CHINA) INVESTMENT CO., LTD.
1602-1605, No. 218 Tian Mu Xi Road, Shanghai, PRC 200070.
飞利浦(中国)投资有限公司
上海市天目西路218号1602-1605（邮编：200070）

© Copyright