BG Инструкции за инсталиране
BS Instrukcije za montaža
CZ Pokyny k instalaci
DA Installationsvejledning
DE Montageanweisung
EL Οδηγίες εγκατάστασης
EN Installation Instruction
ES Instrucciones de instalación
ET Paigaldusjuhend
FI Asennusohjeet
FR Instructions d'installation
HR Upute za montažu
HU Üzembe helyezési útmutató
ID Petunjuk Pemasangan
IT Istruzioni di installazione
JA 取り付け指示
KK Орнату нұсқаулығы
LT Įrengimo instrukcija
LV Uzstādīšanas norādījumi
MK Упатство за монтажа
NL Instructies voor montage
NO Monteringsanvisning
PL Wskazówki dotyczące instalacji
PT Instruções de instalação
RO Instrucțiuni de instalare
RU Инструкции по установке
SK Pokyny na inštaláciu
SL Navodila za namestitev
SQ Udhëzime instalimi
SR Упутство за инсталацију
SV Installationsanvisningar
TH คำแนะนำในการติดตั้ง
TR Montaj Talimatı
UK Інструкція з установки
VN Hướng Dẫn Lắp Đặt
ZH 安装说明

AR إرشادات التركيب
HE הוראות התקנה

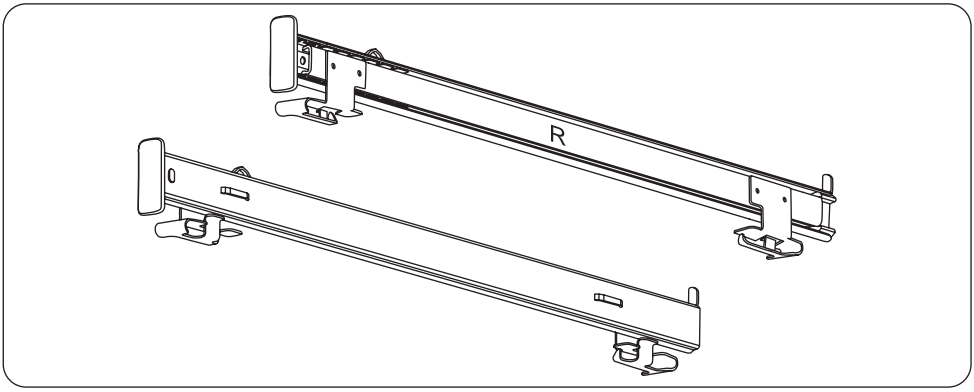

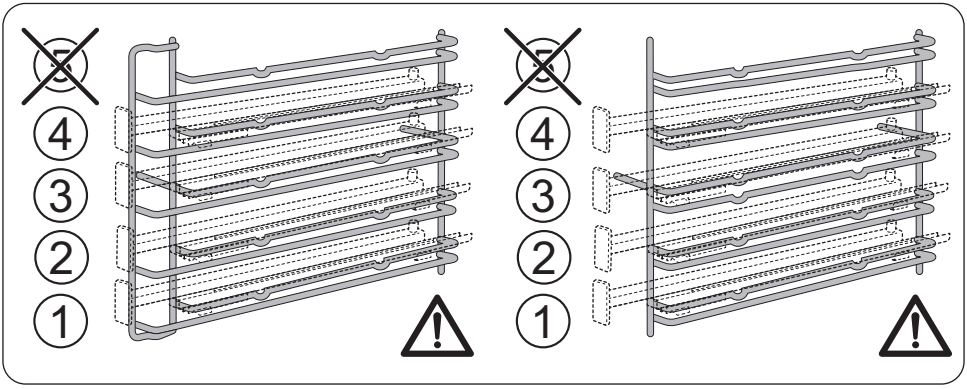

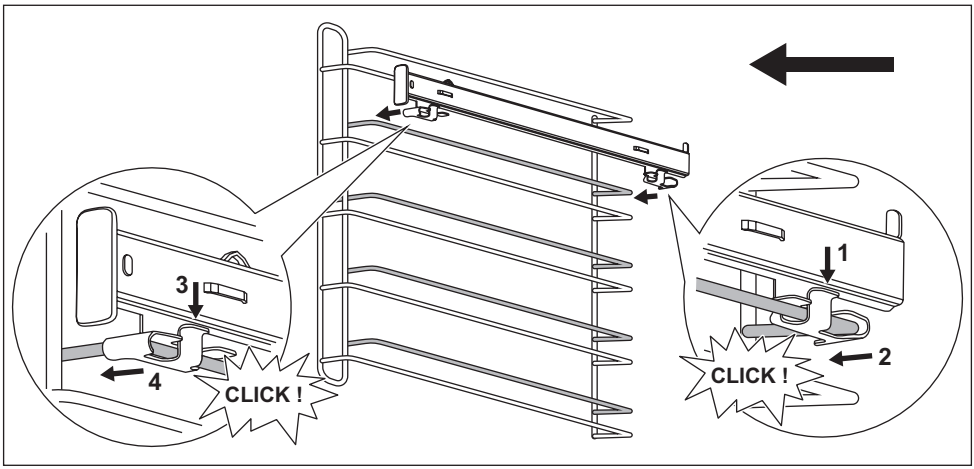

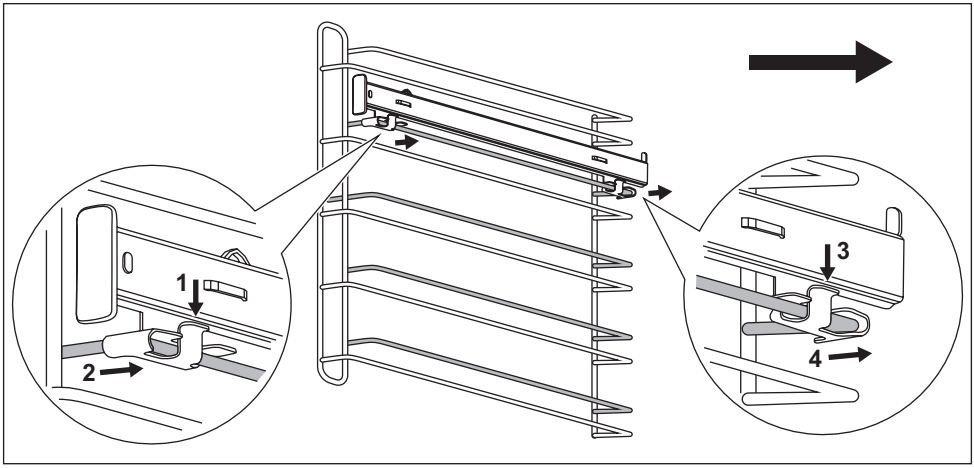

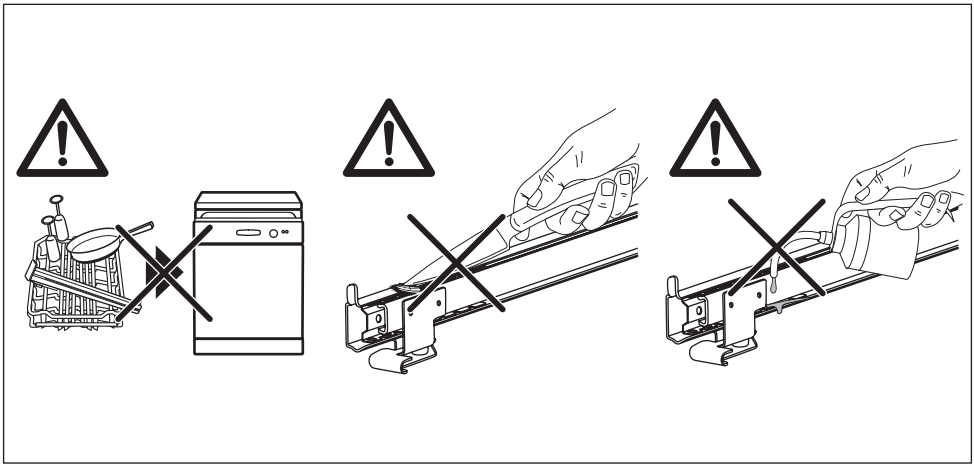

892950006-A-222012