01796/**/16

Gebruiksaanwijzing
Notice d'emploi
Benutzerhandbuch
User manual
Manual de usuario



PHILIPS

Incl.

**A**

**B**

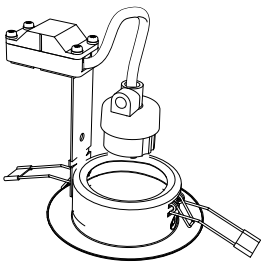

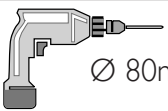


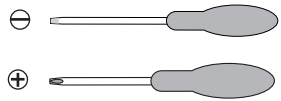



































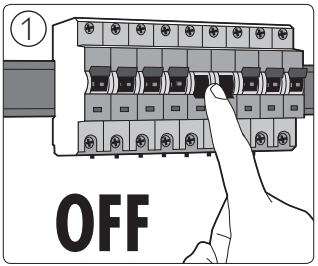
①
OFF

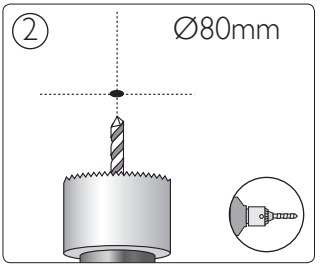
②
Ø80mm

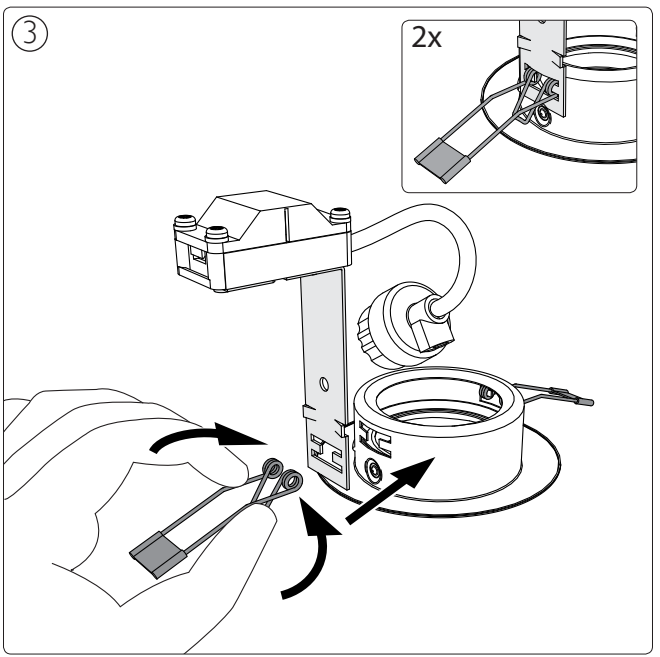
③
2x

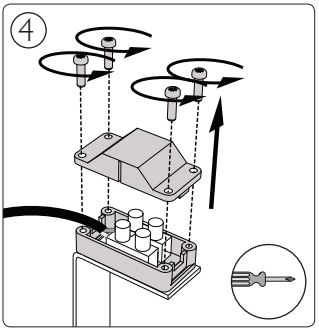
4

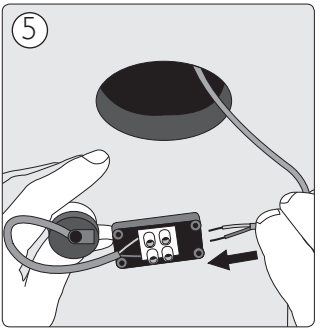
5

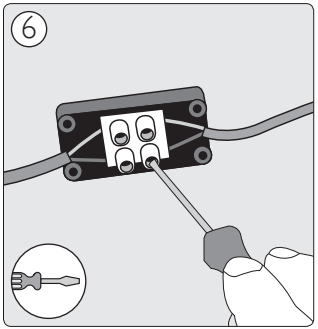
6

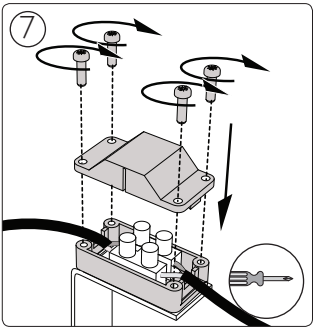
7

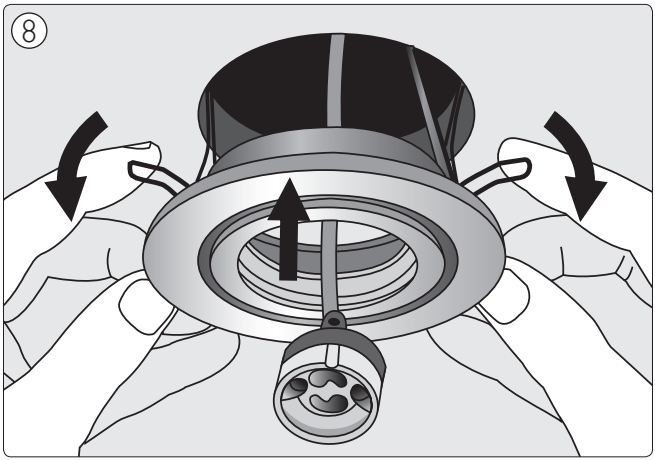
8

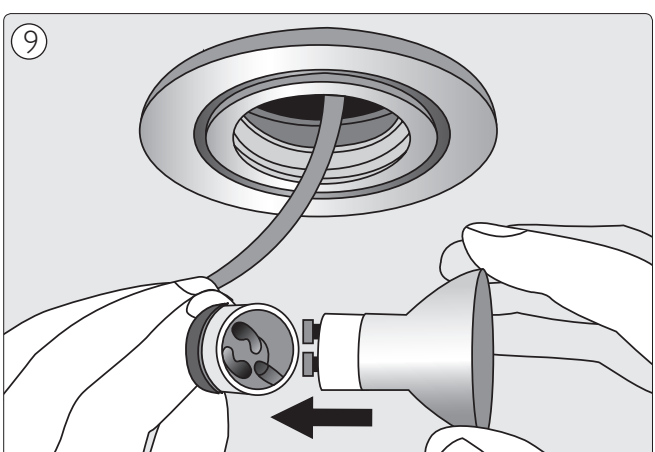
9

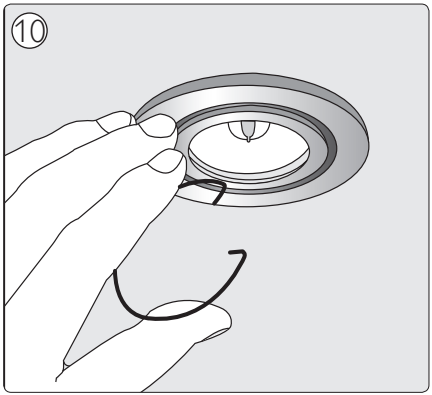
10

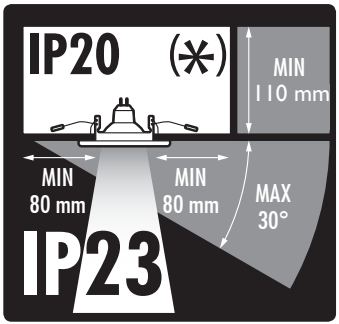
IP20
(*)
MIN
110 mm
MIN
80 mm
MIN
80 mm
MAX
30°
IP23




Philips Lighting Contact Centre
Int. Business Reply Service
I.B.R.S. / C.C.R.I. Numéro 10461
5600 VB Eindhoven
Pays-Bas / The Netherlands

www.philips.com/homelighting
☎+800 7445 4775

4404.016.95141
Last update: 28/08/13