71751/**/26

Gebruiksaanwijzing
Notice d'emploi
Benutzerhandbuch
User manual
Manual de usuario

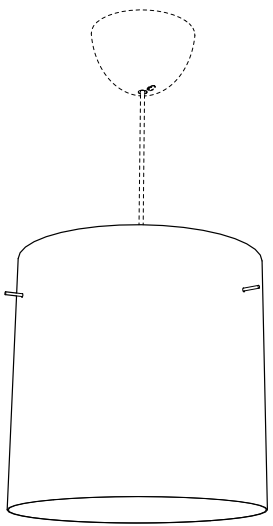

PHILIPS

Incl.

A

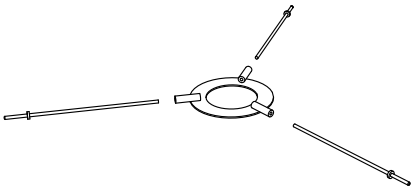

B

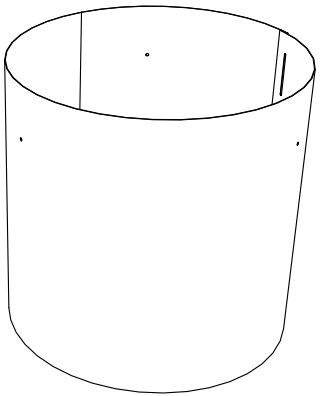















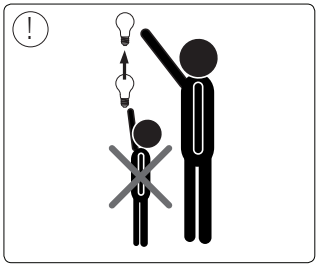
!

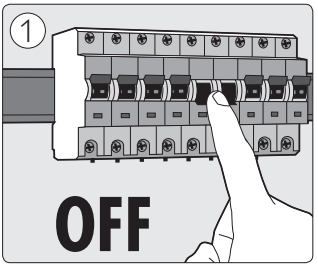
1
OFF

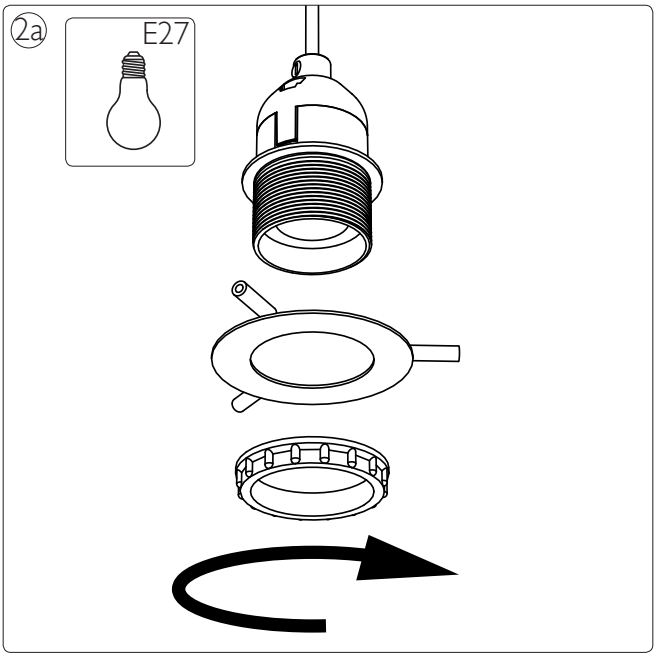
2a
E27

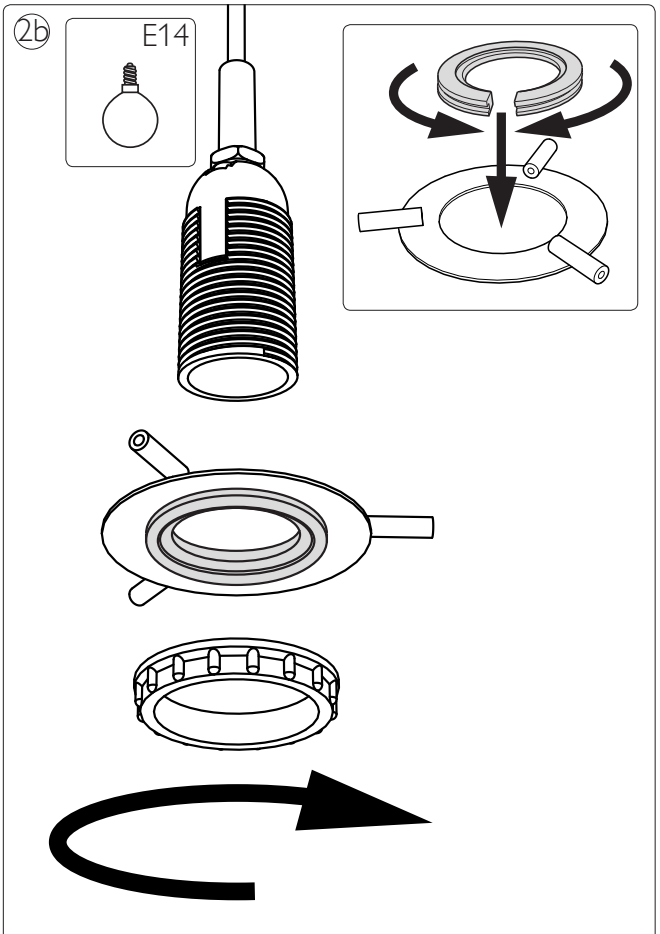
2b
E14

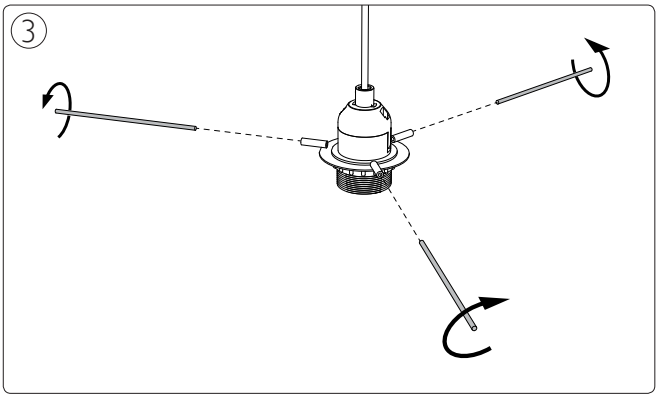
3

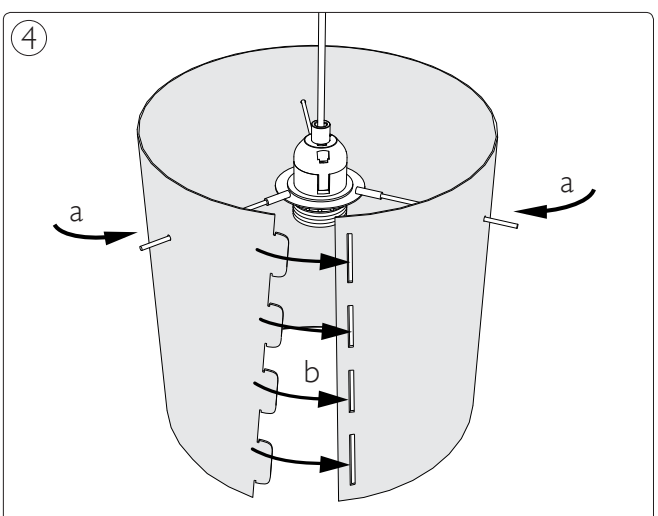
4
a
a
b

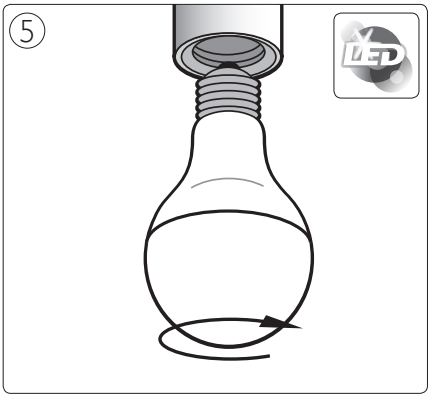
5
LED

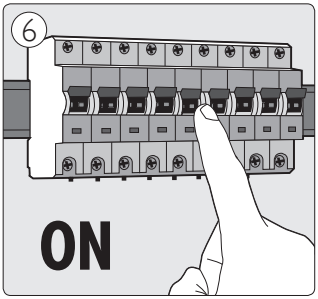
6
ON



Philips Lighting Contact Centre
Int. Business Reply Service
I.B.R.S. / C.C.R.I. Numéro 10461
5600 VB Eindhoven
Pays-Bas / The Netherlands

www.philips.com/homelighting
☎+800 7445 4775

4404.016.97171
Last update: 13/02/14