PHILIPS

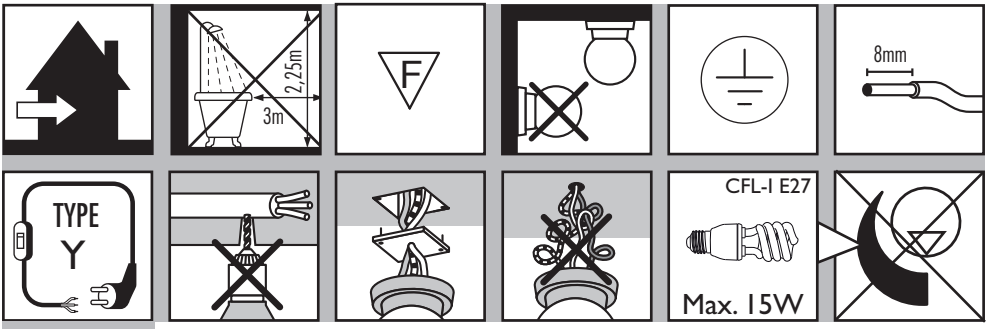

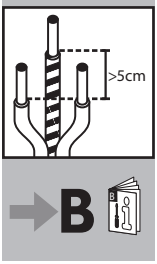

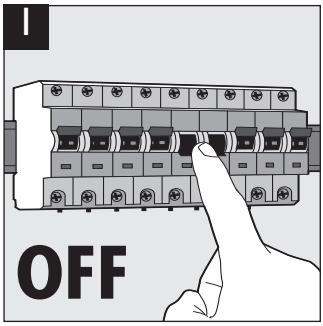

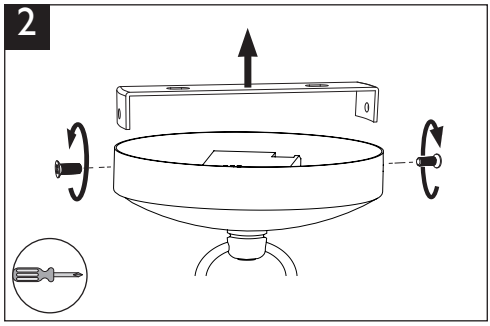

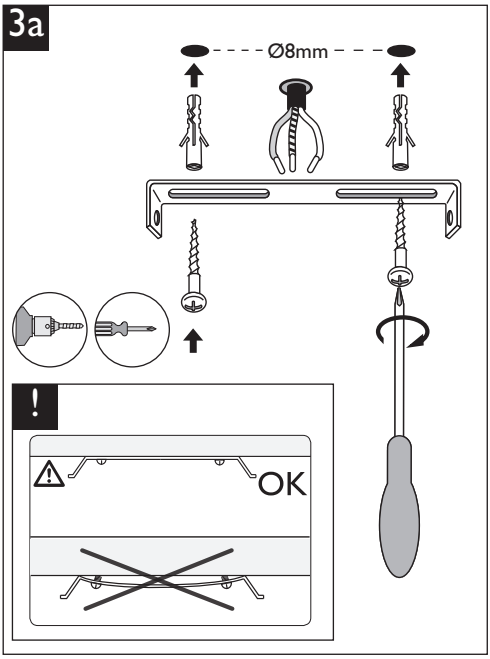

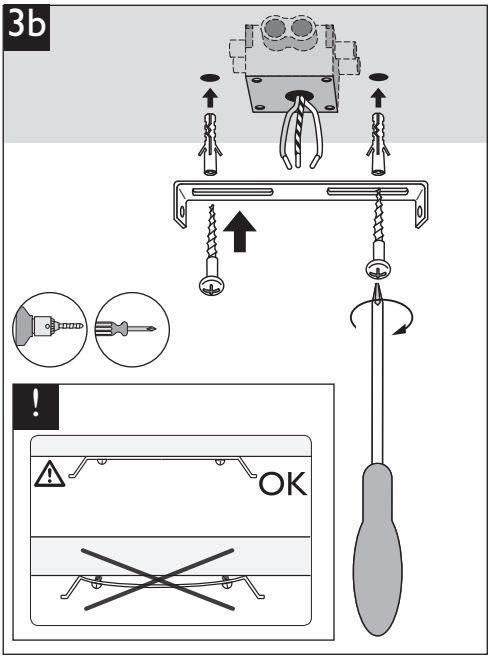

© Copyright

PHILIPS

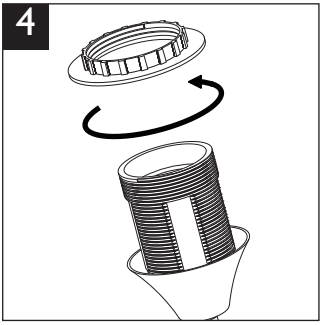

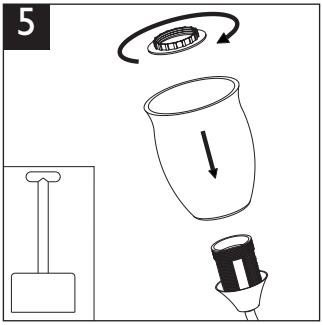

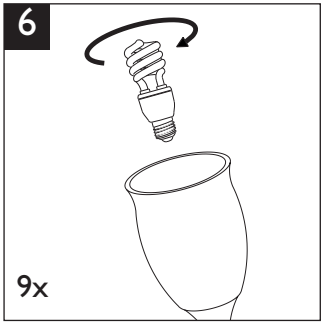

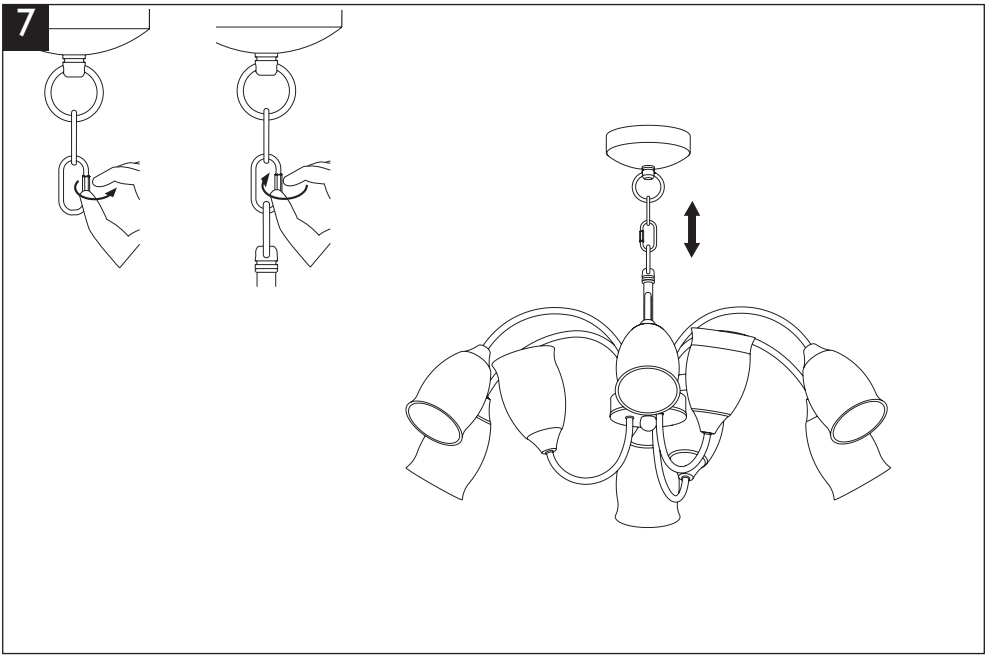

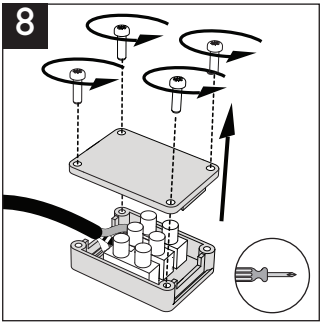

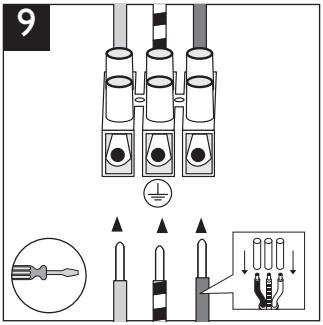

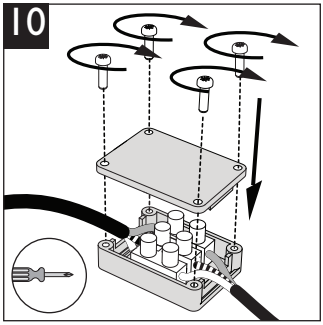

PHILIPS

II

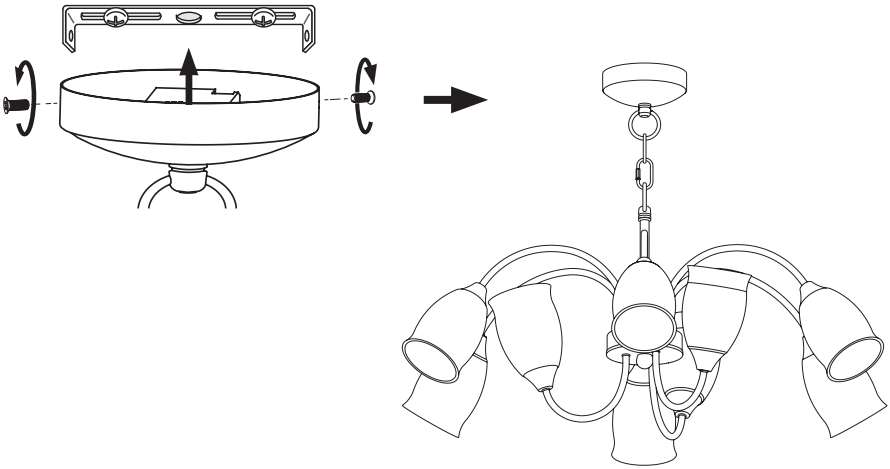

PHILIPS

!

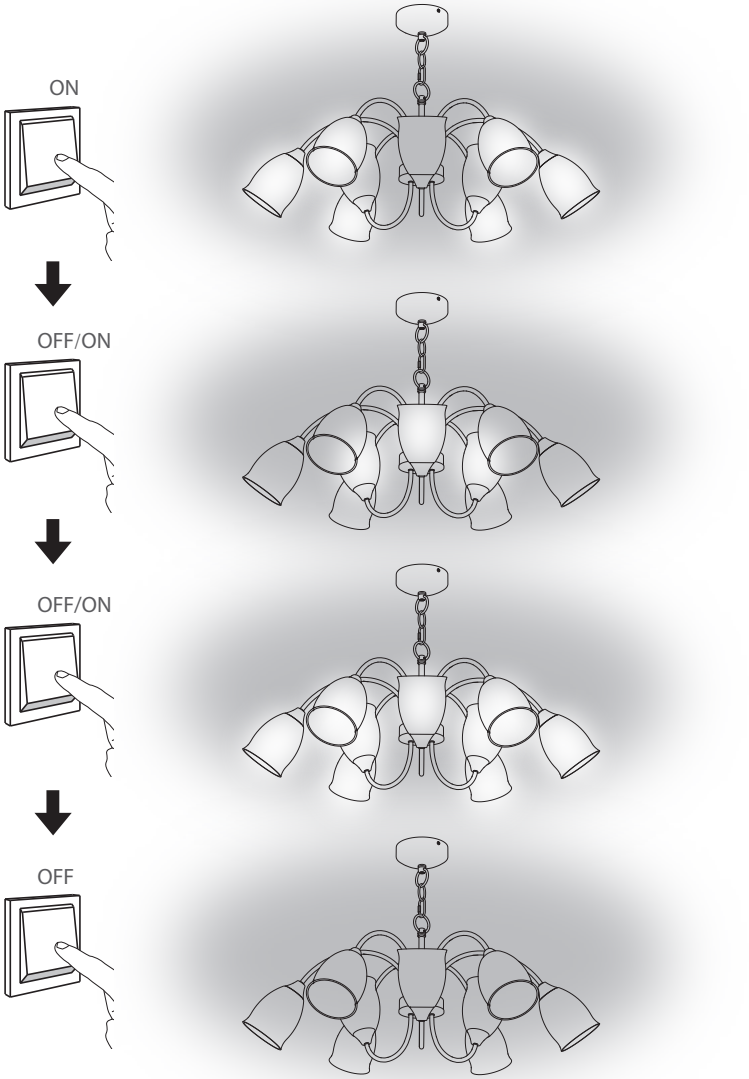

PHILIPS (CHINA) INVESTMENT CO., LTD.
1602-1605, No. 218 Tian Mu Xi Road, Shanghai, PRC 200070.
飞利浦（中国）投资有限公司
上海市天目西路218号1602-1605（邮编：200070）