71758

User manual
使用手册
使用手冊
사용자 설명서
Panduan pengguna

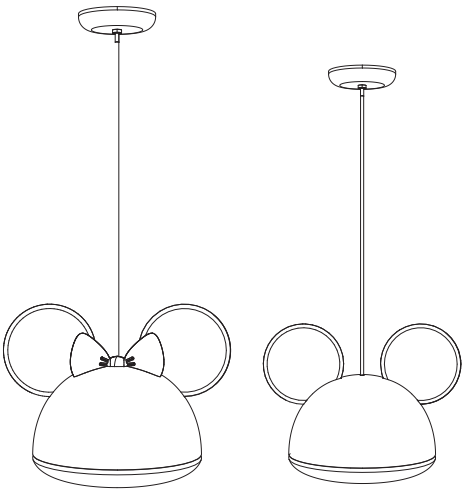

PHILIPS

Incl.

71758/31/**

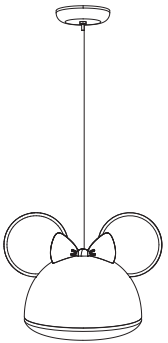

71758/30/**

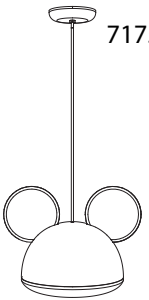

A

B

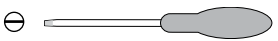

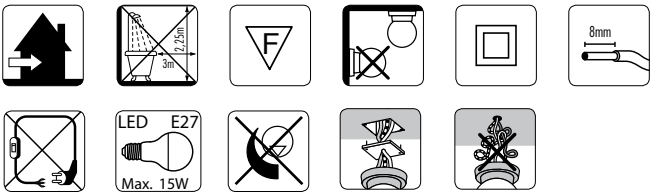



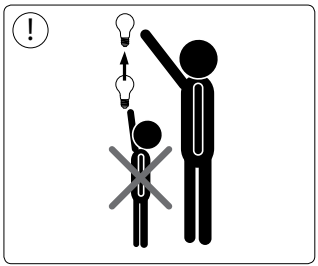
!

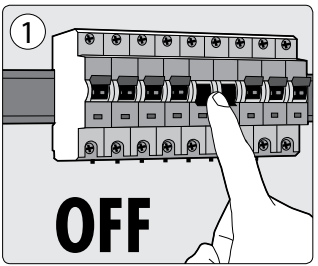
1
OFF

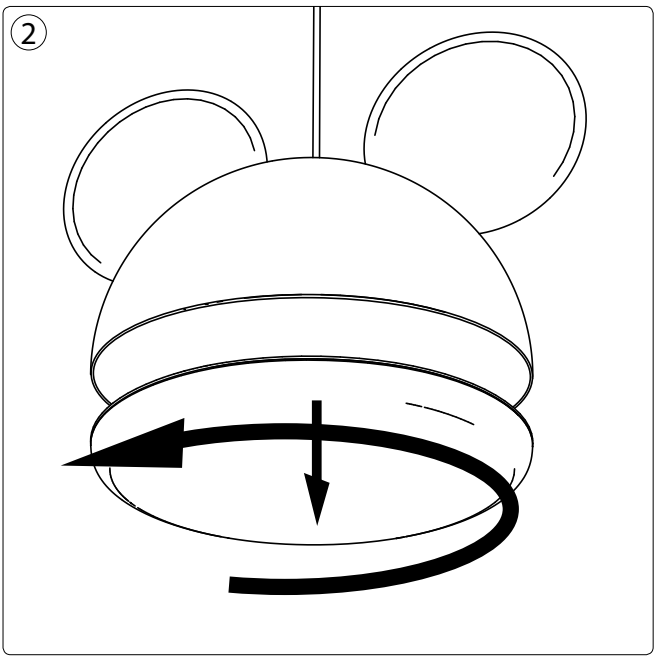
2

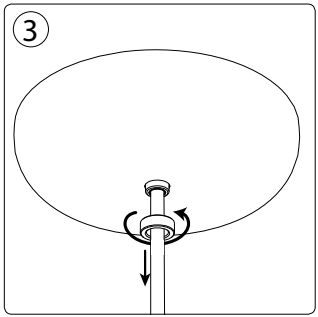
3

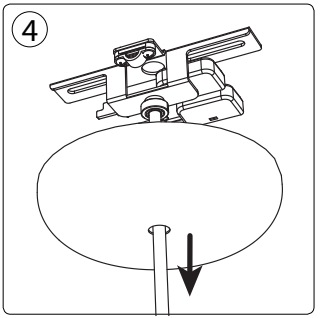
4

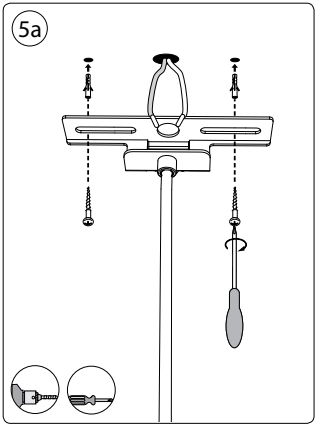
5a

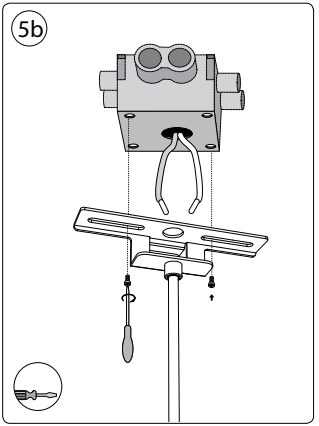
5b

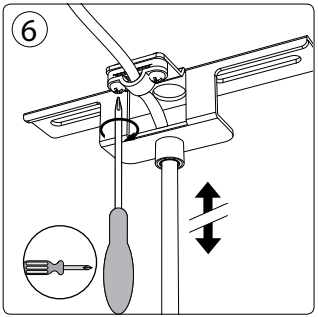
6

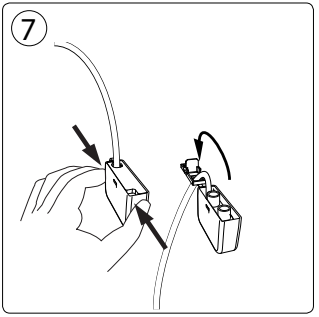
7

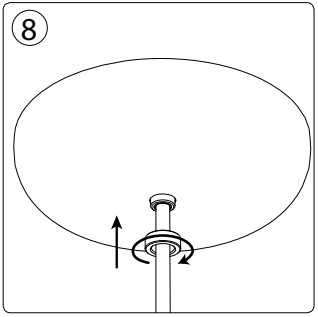
8

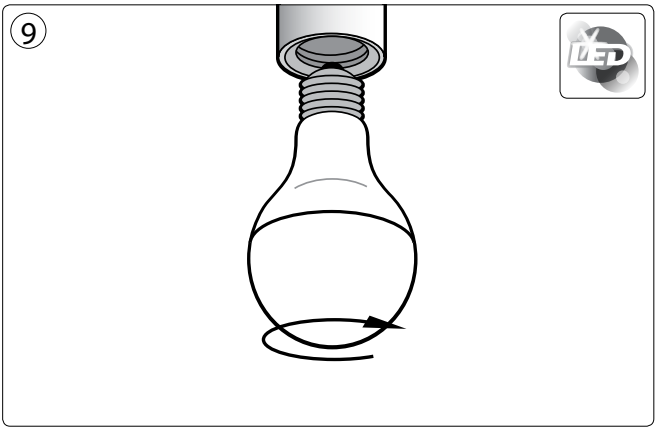
9

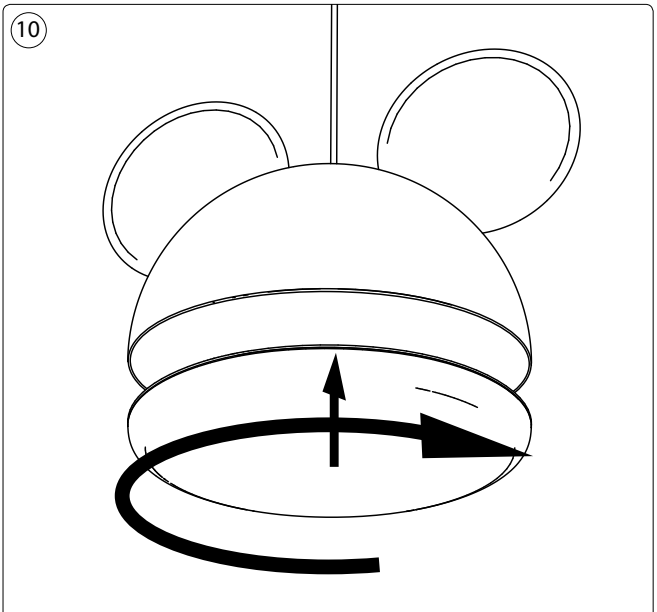
10

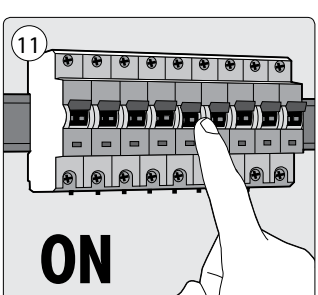
11
ON



PHILIPS (CHINA) INVESTMENT CO., LTD.
1602-1605, No. 218 Tian Mu Xi Road, Shanghai, PRC 200070.
飞利浦（中国）投资有限公司
上海市天目西路218号1602-1605（邮编：200070）

4404016978 11
Last update: 08/04/14