PHILIPS

4404.016.97601
Last update: 03/03/14

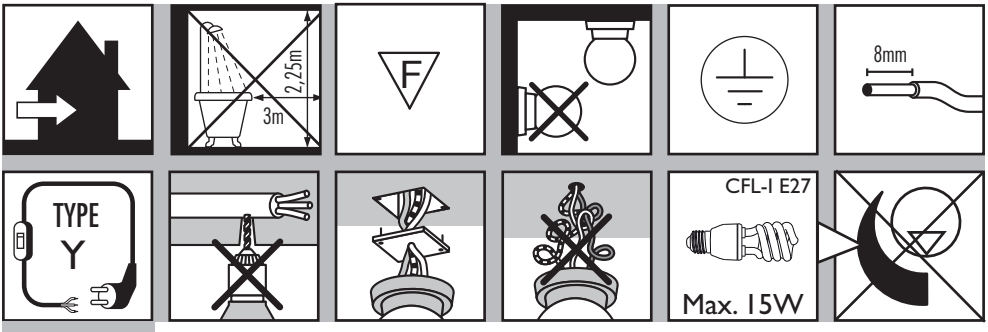

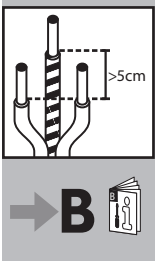

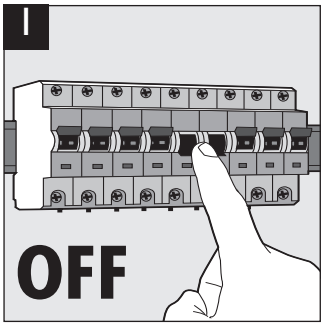

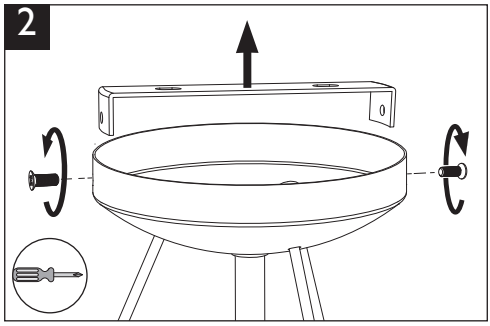

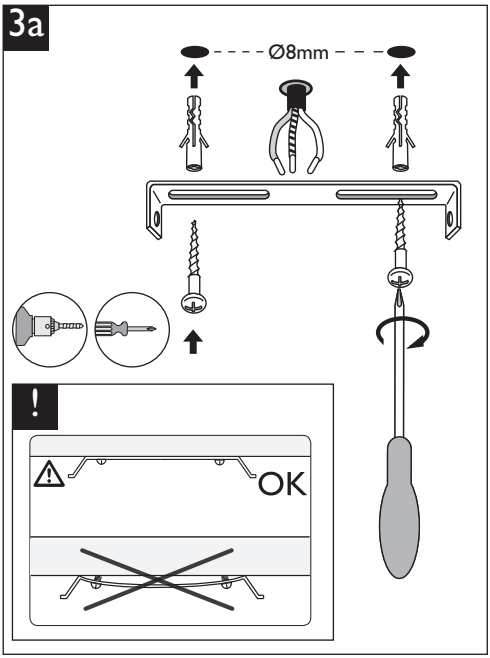

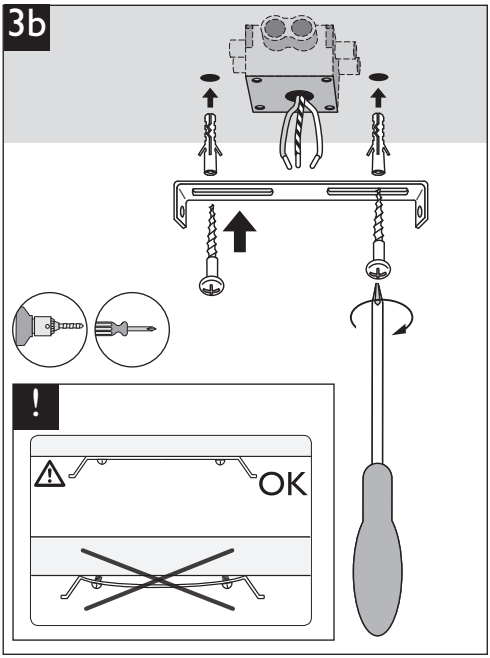

© Copyright

PHILIPS

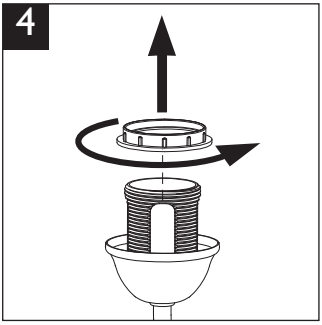

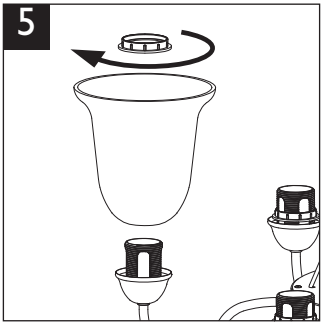

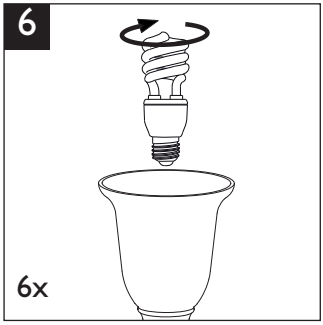

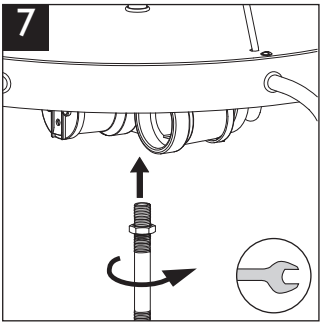

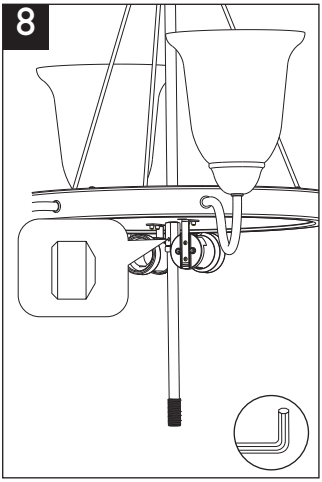

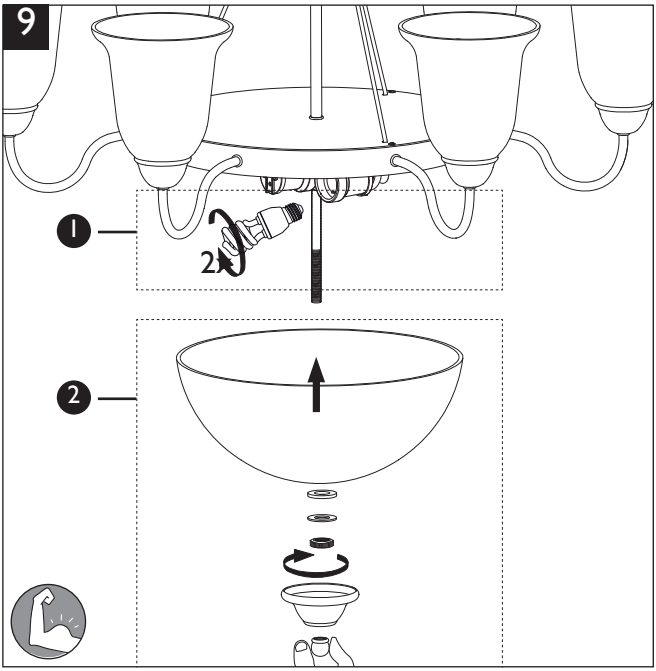

PHILIPS

10

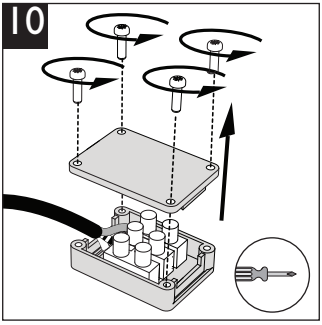

11

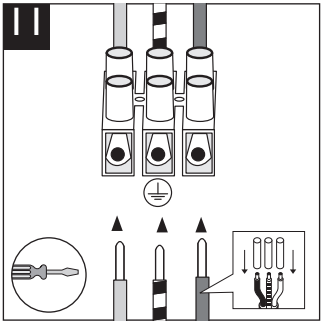

12

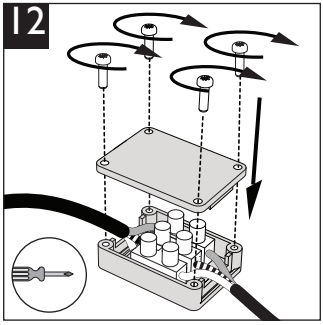

13

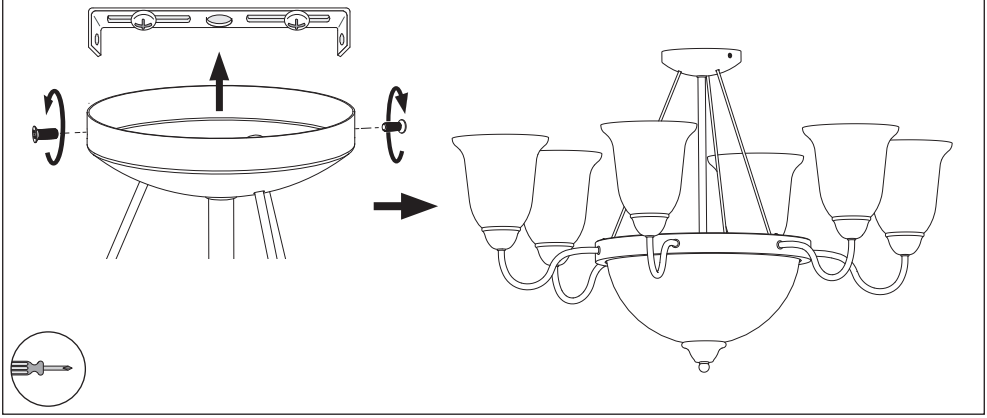

!

Type 1

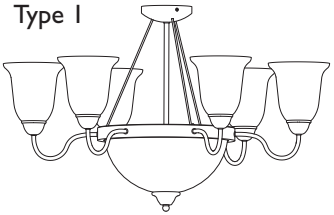

Type 2

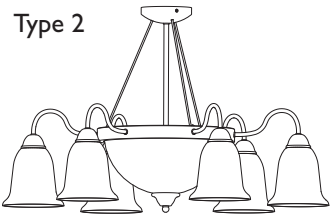

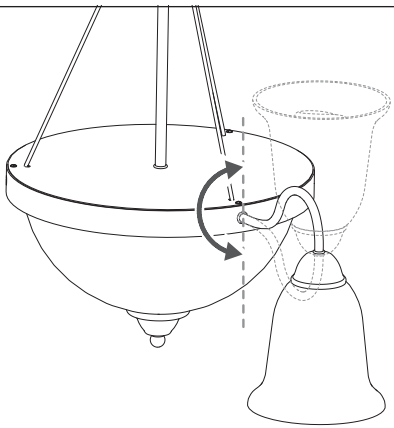

PHILIPS

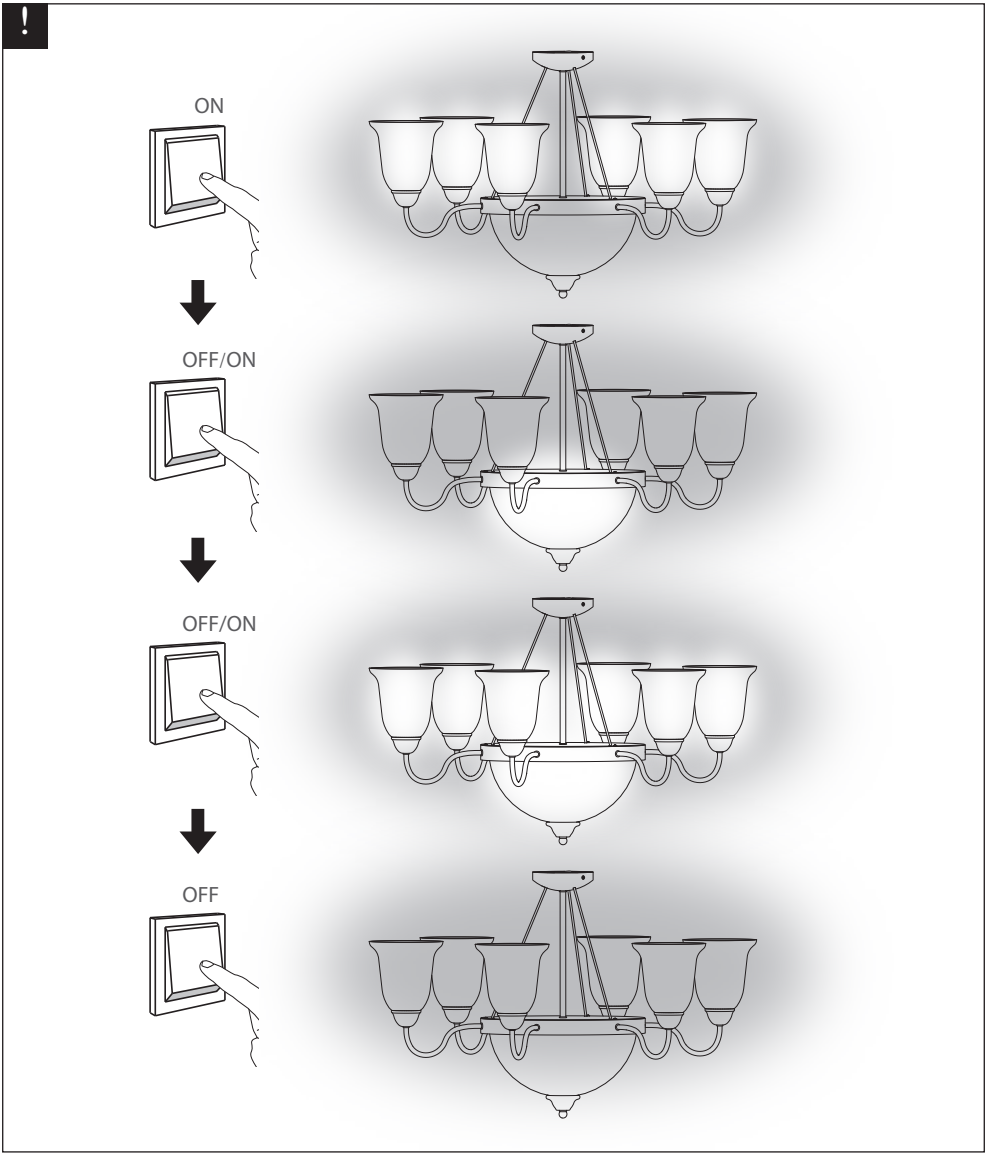

PHILIPS (CHINA) INVESTMENT CO., LTD.
1602-1605, No. 218 Tian Mu Xi Road, Shanghai, PRC 200070.
飞利浦（中国）投资有限公司
上海市天目西路218号1602-1605（邮编：200070）