SWS74500G0


**EN** User manual 2
**FR** Manuel d'utilisation 14
**DE** Benutzerhandbuch 28
**IT** Manuale d'istruzioni 42


# Wine Cellar
# Cave à vin
# Weinkühlschrank
# Cantina



AEG

perfekt in form und funktion

# CONTENTS


**1.** SAFETY INFORMATION ..... 3
**2.** SAFETY INSTRUCTIONS ..... 4
**3.** ENVIRONMENTAL CONCERNS ..... 5
**4.** PRODUCT DESCRIPTION ..... 5
**5.** CONTROL PANEL ..... 5
**6.** DAILY USE ..... 6
**7.** INSTALLATION ..... 9
**8.** CARE AND MAINTENANCE ..... 12
**9.** TROUBLE SHOOTING GUIDE ..... 13


# FOR PERFECT RESULTS

Thank you for choosing this AEG product. We have created it to give you impeccable performance for many years, with innovative technologies that help make life simpler – features you might not find on ordinary applia nces. Please spend a few minutes reading to get the very best from it.

**Visit our website for:**



Get usage advice, brochures, trouble shooter, service information:
**www.aeg.com**



Register your product for better service:
**www.registeraeg.com**



Buy Accessories, Consumables and Original spare parts for your appliance:
**www.aeg.com/shop**

# CUSTOMER CARE AND SERVICE

We recommend the use of original spare parts.
When contacting Service, ensure that you have the following data available.
The information can be found on the rating plate. Model, PNC, Serial Number

⚠ Warning / Caution-Safety information.
i General information and tips
Environmental information.

Subject to change without notice.

# 1. ⚠ SAFETY INFORMATION

Before the installation and use of the appliance, carefully read the supplied instructions. The manufacturer is not responsible if an incorrect installation and use causes injuries and damages. Always keep the instructions with the appliance for future reference.

## 1.1 Children and vulnerable people safety

- This appliance can be used by children aged from 8 years and above and persons with reduced physical, sensory or mental capabilities or lack of experience and knowledge if they have been given supervision or instruction concerning use of the appliance in a safe way and understand the hazards involved.
- Do not let children play with the appliance.
- Keep all packaging away from children.
- Cleaning and user maintenance shall not be made by children without supervision.

## 1.2 General Safety

- This appliance is intended to be used in household and similar applications such as:
  - Farm houses; staff kitchen areas in shops, offices and other working environments
  - By clients in hotels, motels, bed and breakfast and other residential type environments
- Use this appliance for storage of wine only.
- Keep ventilation openings, in the appliance enclosure or in the built-in structure, clear of obstruction.
- Do not use mechanical devices or other means to accelerate the defrosting process, other than those recommended by the manufacturer.
- Do not damage the refrigerant circuit.
- Do not use electrical appliances inside the food storage compartments of the appliance, unless they are of the type recommended by the manufacturer.
- Do not use water spray and steam to clean the appliance.
- Clean the appliance with a moist soft cloth. Only use neutral detergents. Do not use abrasive products, abrasive cleaning pads, solvents or metal objects.
- Do not store explosive substances such as aerosol cans with a flammable propellant in this appliance.

- If the supply cord is damaged, it must be replaced by the manufacturer, its service agent or similarly qualified persons in order to avoid a hazard.

# 2. SAFETY INSTRUCTIONS

## 2.1 Installation

**Warning!** Only a qualified person must install this appliance.

- Remove all the packaging.
- Do not install or use a damaged appliance.
- Obey the installation instruction supplied with the appliance.
- Always be careful when you move the appliance because it is heavy. Always wear safety gloves.
- Make sure the air can circulate around the appliance.
- Wait at least 4 hours before connec ting the appliance to the power supply. This is to allow the oil to flow back in the compressor.
- Do not install the appliance close to radiators or cookers, oven or hobs. The rear of the appliance must stand against the wall.
- Do not install the appliance where there is direct sunlight.
- Do not install this appliance in areas that are too humid or too colds, such as the construction appendices, garages or wine cellars.
- When you move the appliance, lift it by the front edge to avoid scratching the floor.

## 2.2 Electrical connection

**Warning!** Risk of fire and electrical shock.

- The appliance must be earthed.
- All electrical connections should be made by a qualified electrician.
- Make sure that the electrical information on the rating plate agrees with the power supply. If not contact an electrician.
- Always use a correctly installed shockproof socket.
- Do not use multi-plug adapters and extension cables.
- Make sure not to cause damage to the electrical components (e.g. mains plug, mains cable, compressor). Contact the Service or an elect rician to change the electrical components.
- The mains cable must stay below the level of the mains plug.
- Connect the mains plug to the mains socket only at the end of the installation. Make sure that there is access to the mains plug after the installation.
- Do not pull the mains cable to disconnect the appliance. Always pull the mains plug.

## 2.3 Use

**Warning!** Risk of fire and electrical shock or fire.

- Do not change the specification of this appliance.
- Do not put electrical appliances (e.g. ice cream makers) in the appliance unless they are stated applicable by the manufacturer.
- Be careful not to cause damage to the refrigerant circuit. It contains isobutane (R600a), a natural gas with a high level of environmental compatibility. This gas is flammable.
- If damage occurs to the refrigerant circuit, make sure that there are no flames and sources of ignition in the room. Ventilate the room.
- Do not let hot items to touch the plastic parts of the appliance.
- Do not store flammable gas and liquid in the appliance.
- Do not put flammable products or items that are wet with flammable products in, near or on the appliance.
- Do not touch the compressor or the condenser. They are hot.

## 2.4 Care and cleaning

**Warning!** RRisk of injury or damage to the appliance.

- Before maintenance, deactivate the appliance and disconnect the mains plug from the mains socket.
- This appliance contains hydrocarbons in the cooling unit. Only a qualified person must do the maintenance and the recharging of the unit.
- Regularly examine the drain of the appliance and if necessary, clean it. If the drain is blocked, defrosted water collects in the bottom of the appliance.

### 2.5 Disposal

**Warning!** Risk of injury or suffocation.

- Disconnect the appliance from the mains supply.
- Cut off the mains cable and discard it.
- Remove the door to prevent children and pets to be closed inside of the appliance.
- The refrigerant circuit and the insula tion materials of this appliance are ozone-friendly.
- The insulation foam contains flamm able gas. Contact your municipal authority for information on how to discard the appliance correctly.
- Do not cause damage to the part of the cooling unit that is near the heat exchanger.

## 3. ENVIRONMENTAL CONCERNS

Recycle the materials with the symbol ♺ Put the packaging in applicable containe to recycle it. Help protect the environment and human health and to recycle waste of electrical and electronic appliances. Do not dispose appliances marked with the symbol ⍰ with the household waste. Return the product to your local recycling facility or contact your municipal office.

## 4. PRODUCT DESCRIPTION

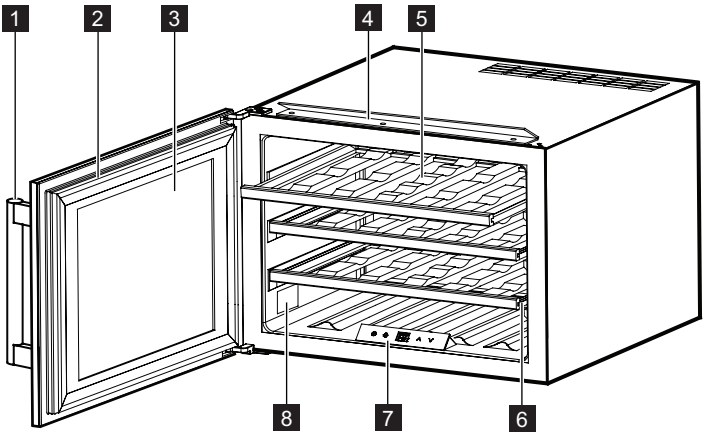


1 Handle
2 Gasket
3 Door
4 Fastening bar
5 Shelves
6 Telescopic runners
7 Control panel
8 Rating plate

## 5. CONTROL PANEL

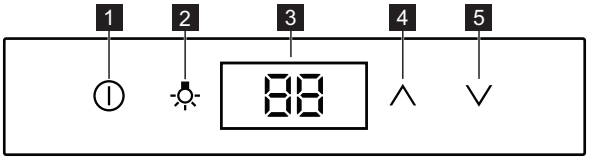


1 ON/OFF button
2 Light button
3 Display
4 Temperature warmer button
5 Temperature colder buton

## 5.1 Switching on

To switch on the appliance follow these steps:
1. Connect the mains plug to the power socket.
2. Press the ON/OFF button if the display is off.
3. The display shows the set default temperature (5°C).

To select a different set temperature refer to “Temperature regulation”.

## 5.2 Switching off

To switch off the appliance follow these steps:
1. Press the ON/OFF button for 3 seconds.
2. The display switches off.
3. To disconnect the appliance from the power disconnect the mains plug from the power socket.

## 5.3 Temperature regulation

The set temperature of the wine cellar may be adjusted by pressing the temperature regulators.

Each press once the ∧ or ∨ button, the temperature setting will increase or lower 1°C. When the temperature setting reach the upper limit 20°C and lower limit 5°C, the temperature setting will not increase or lower.

## 5.4 Light Button

When the door is opened,the LED light is on,when closed is off.If you want to keep the light on with the door closed, open the door, press the light button to turn off the light, then press the light button again to turn onthe light.

If you want to restore the standard conditions, press the light button to turn off the light.

⚠ LED Light is equipped with a smooth shut off system lasting 3 sec onds.

## 5.5 Door open alarm

An acoustic alarm will sound if the door is not completely close d after 5 minutes.

When the door is closed the alarm will stop.

## 5.6 Temperature Alarm

- If the inner temperature is higher than 23°C,“HI” is shown in display panel, and the buzzer rings for one hour continuously.
- If the inner temperature is lower than 0°C, “LO” is shown in display panel and blinks. The buzzer rings at the same time.

## 5.7 Temperature Recollection Function

In the event of a power interruption, the wine cellar can remember the previous temperature settings, and when power is recovered, the temperature will go back to the original.

# 6. DAILY USE

## 6.1 Cleaning

Before using the appliance for the firsttime, wash the interior and all internal accessories with lukewarm water andsome neutral soap in order to remove thetypical smell of a brand-new product,then dry thoroughly.

⚠ Do not use detergents or abrasive powders, as these will damage the finish.

## 6.2 Wine Storage

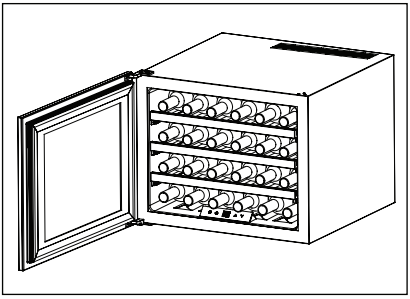

(for 750 ml Bordeaux bottles)

Total: 24 bottles

The temperature can be adjusted between +5 and + 20°C. That is ideal for wines.

The storage time for wine depends onageing, the type of grapes, alcoholiccontent and level of fructose and tannin contained in it. At the time of purchase,check if the wine is already aged or if it will improve over time.

Preservation temperature suggested:

- Champagne/Prosecco and Sparkling wines +6 to +8°C
- White Wines +10 to +12°C
- Rosé wines +12 to +16°C
- Red Wines +14 to +18°C

## 6.3 Wine Shelves

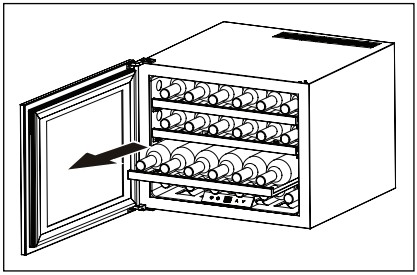

- For easy access to the contents, pull the shelves approximately 1/2 out of the rail compartment.This unit is designed with the telescopic runners for easy sliding the shelves.

⚠ To prevent damaging the door gasket, make sure that the door is fully opened when pulling shelves out.

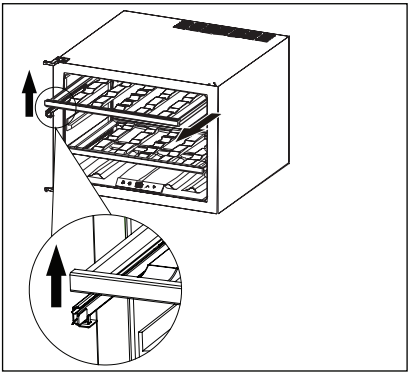

- To remove or fit the wooden shelves lift the shelf upward as per the diagram and simply pull out or push in the shelf till it sits on the telescopic runner securely.

## 6.4 Possible configurations

- Standard

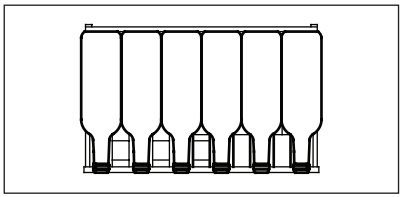

To store up to 24 bordeaux bottles (0.75cl) placing 6 bottles each level.

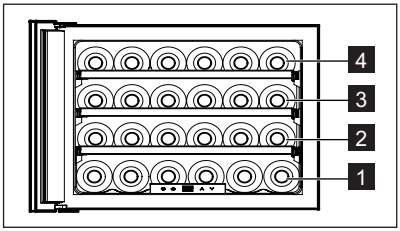


The first level has been designed to accomodate larger and longer bottles.

By removing shelves 2/3/4 is possible to increase the capacity as shown in the pictures below.

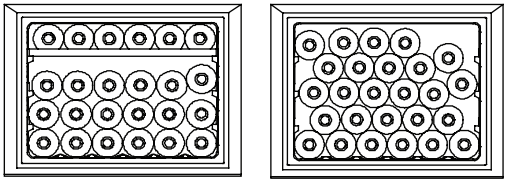

**Warning!** Please ensure in this case that the bottles do not come in contact with the backwall of the cavity.

- Horizontal

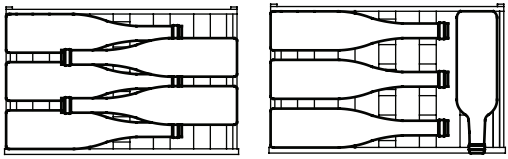

Suitable for large bottles like Prosecco and Champagne taller than 310mm.

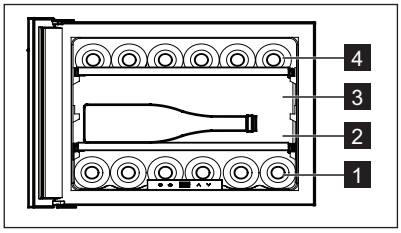


To store tall/large bottles, remove shelves 3 or 4 and place bottles on lower level.

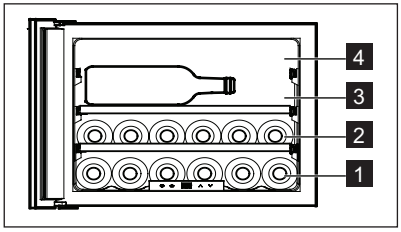

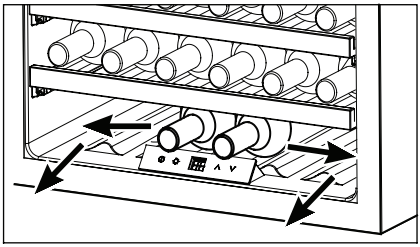

The space behind control panel can store 2 bottles of wine, but please pay attention that put bottles in/out have to move around the control panel.

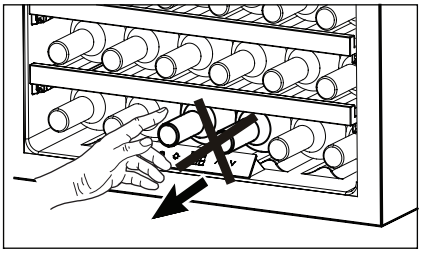

Do not pull out the bottles directly behind the control panel as it may damage it.

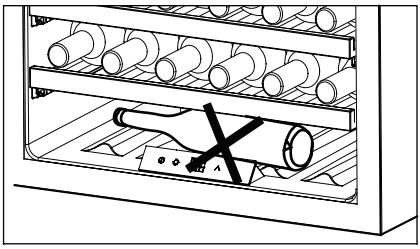

Do not store bottles crossways on level 1! As bottles may fall out when the appliance door is opened.

# 7. INSTALLATION

## 7.1 Positioning

Adequate air circulation should be around the appliance, to prevent overheating. To achieve sufficient ventilation follow the instructions relevant to installation.

Install this appliance at a location where the ambient temperature corresponds to the climate class indicated on the rating plate of the appliance:

| Climate class | Ambient temperature |
|---|---|
| SN | +10 °C to +32 °C |
| N | +16 °C to +32 °C |
| ST | +16 °C to +38 °C |
| T | +16 °C to +43 °C |

## 7.2 Electrical Connection

**Caution!** Any electrical work required to install this appliance should be carried out by a qualified electrician or competent person.

**Warning!** This appliance must be earthed. The manufacturer declines any liability should these safety measures not be observed.

Consult a qualified electrician or service technician if the grounding instructions are not completely understood, or if doubt exists as to whether the appliance is properly grounded.

**Warning!** We recommend that you wait 4 hours before connecting and installing the appliance to allow the refrigerant to flow back into the compressor.

Before plugging in, ensure that the voltage and frequency shown on the rating plate correspond to your domestic power supply.
The appliance must be grounded.
The power supply cable plug is provided with acontact for this purpose.
If the domestic power supply socket is not grounded, connect the appliance to a separate ground in compliance with current regulation.
Consult a qualified electrician.

## 7.3 Installation dimensions (mm) and ventilation requirements

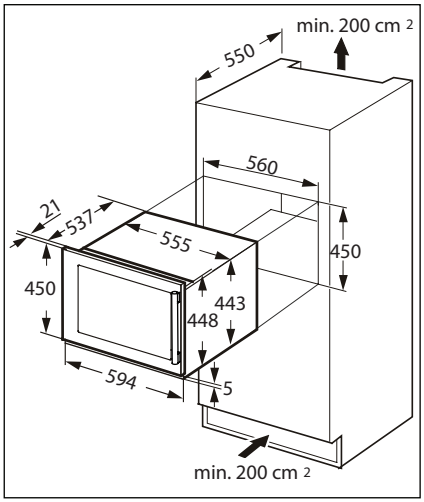


The airflow behind the appliance must be sufficient.

Make sure that the mains cable can move freely.

## 7.4 Adjust door for alignment

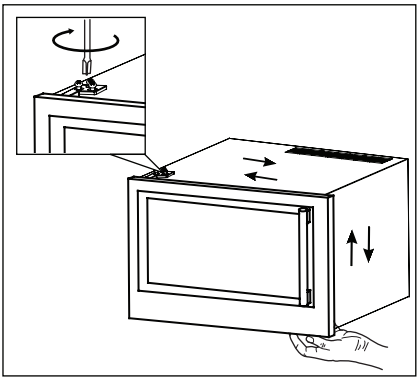

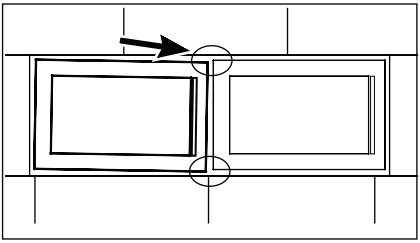

Please follow the below procedure for door adjustment.

- Hold the door whilst loosening the top and bottom screws
- Align the door
- Tighten the screws.

## 7.5 Installing in a kitchen unit

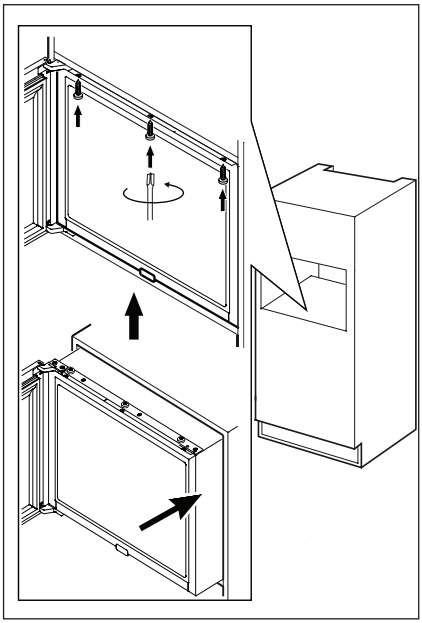

Follow the below procedure:

- Place the appliance in the niche with door closed and align depth to the front of the kitchen cabinet.
- Open the door and fix the fastening bar with the 3 screws provided.

# 8. CARE AND MAINTENANCE

**Caution!** Unplug the appliance before carrying out any maintenance operation.

This appliance contains hydrocarbons in its cooling unit; maintenance and recharging must therefore only be carried out by authorized technicians.

## 8.1 Periodic cleaning

The equipment has to be cleaned regularly:

Do not pull, move or damageany pipes and/or cables insidethe cabinet.
Never use detergents, abrasive-powders, highly perfumed cleaning products or wax polishes toclean the interior as this will damage the surface and leave astrong odour.

- Wash the inside surfaces with a warm water and baking soda solution. The solution should be about 2 tablespoons of baking soda to a quart of water.
- Wash the shelves with a mild detergent solution.
- Wring excess water out of the sponge or cloth when cleaning area of the controls, or any electrical parts.
- Wash the outside cooler with warm water and mild liquid detergent.
- Clean the condenser (black grill) and the compressor at the back of the appliance with a brush. This operation will improve the performance of the appliance and save electricity consumption.
- Clean the inside and accessories with lukewarm water and some neutral-soap.
- Regularly check the door seals and wipe clean to ensure they are clean and free from debris.
- Rinse and dry thoroughly.

Take care of not to damage the cooling system.

After cleaning, reconnect the equipment to the mains supply.

## 8.2 Periods of non-operation

When the appliance is not in use for long periods, take the following precautions:

- disconnect the appliance from electricity supply
- remove all items.
- clean the appliance and all accessories.
- leave the door open to prevent unpleasant smells.

## 8.3 Power Failure

Most power failures are corrected within a few hours and should not affect the temperature of your appliance if you minimize the number of times the door is opened. If the power is going to be off for a longer period of time, you need to take the proper steps to protect your contents.

The Wine cellar should be located in the coolest area of the room, away from heat producing appliances, and out of the direct sunlight.

# 9. TROUBLE SHOOTING GUIDE

You can solve many common Wine cellar problems easily, saving you the cost of a possible service call. Try the suggestions below to see if you can solve the problem before calling the servicer.

| Problem | Possible cause | Solution |
|---|---|---|
| Wine cellar does not operate. | Not plugged in. | Please connnect the appliance. |
| | The appliance is turned off. | Please turn ON the appliance. |
| | The circuit breaker tripped or a blown fuse. | Turn on the circuit breaker or change the fuse. |
| Interior lighting does not work. | Check the temperature control setting. | Verify the set temperature. |
| | The door is not completely closed. | Review the door adjustment procedure. (par. 7.4) |
| The compressor operates continually. | The door gasket does not seal properly. | Clean the door gasket with a humid sponge using neutral detergent and water. |
| | The room temperature is hotter than normal. | Verify the room temperature. |
| | The door is opened too often. | Do not keep the door open longer than necessary. |
| | The door is not completely closed. | Verify that the door is completely closed. |
| | The door gasket does not seal properly. | Verify the gasket condition and in case clean it with a humid sponge using neutral detergent and water. |
| The light does not work. | Not plugged in. | Please connnect the appliance. |
| | The circuit breaker tripped or a blown fuse. | Turn on the circuit breaker or change the fuse |
| | The LED has burned out. | Contact the service. |
| | The light button is not operating. | Contact the service. |
| Too much vibration. | Check that the wine cellar is level. | Level the appliance. |
| Too much noise. | The rattling noise may come from the flow of the refrigerant, which is normal. | |
| | Contraction and expansion of the inside walls may cause popping and crackling noises. | If the noises become louder contact the service. |
| | The wine cellar is not level. | Level the appliance. |
| The door does not close properly. | The wine cellar is not level. | Level the appliance. |
| | The door was fixed not properly. | Review the door adjustment procedure (par. 7.4) |
| | The gasket is dirty. | Clean the door gasket with a humid sponge using neutral detergent and water. |

# SOMMAIRE


**1.** CONSIGNES DE SÉCURITÉ ..... 15
**2.** INSTRUCTIONS DE SÉCURITÉ ..... 16
**3.** PROTECTION DE L'ENVIRONNEMENT ..... 18
**4.** DESCRIPTION DE L'APPAREIL ..... 18
**5.** BANDEAU DE COMMANDE ..... 18
**6.** UTILISATION QUOTIDIENNE ..... 19
**7.** INSTALLATION ..... 22
**8.** ENTRETIEN ET MAINTENANCE ..... 25
**9.** GUIDE DE DÉPANNAGE ..... 26


# POUR DES RÉSULTATS PARFAITS

Merci d'avoir choisi ce produit AEG. Nous l'avons conçu pour qu'il vous offre des performances irréprochables pour longtemps, en intégrant des technologies innovantes qui vous simplifient la vie grâce à des caractéristiques que vous ne trouverez pas forcément sur des appareils ordinaires. Veuillez prendre quelques instants pour lire cette notice afin d'utiliser au mieux votre appareil.

**Visitez notre site Internet pour :**



Obtenir des conseils d'utilisation, des brochures, de l'aide, des informations :
**www.aeg.com**



Enregistrer votre produit pour obtenir un meilleur service :
**www.registeraeg.com**



Acheter des accessoires, consommables et pièces de rechange d'origine pour votre appareil :
**www.aeg.com/shop**

# SERVICE APRÈS-VENTE

N'utilisez que des pièces de rechange d'origine.
Avant de contacter le service, assurez-vous de disposer des informations suivantes :
Vous trouverez ces informations sur la plaque signalétique. Modèle, PNC, numéro de série

⚠ Avertissement/Attention : consignes de sécurité.
i Informations générales et conseils.
Informations en matière de protection de l'environnement.

Sous réserve de modifications.

# 1. ⚠ CONSIGNES DE SÉCURITÉ

Avant d'installer et d'utiliser cet appareil, lisez soigneusement les instructions fournies. Le fabricant ne peut être tenu pour responsable des dommages et blessures liés à une mauvaise installation ou utilisation. Conservez toujours cette notice avec votre appareil pour vous y référer ultérieurement.

## 1.1 Sécurité des enfants et des personnes vulnérables

- Cet appareil peut être utilisé par des enfants de plus de 8 ans, ainsi que des personnes dont les capacités physiques, sensorielles et mentales sont réduites ou dont les connaissances et l'expérience sont insuffisantes, à condition d'être surveillés ou d'avoir reçu des instructions concernant l'utilisation sécurisée de l'appareil et de comprendre les risques encourus.
- Ne laissez pas les enfants jouer avec l'appareil.
- Ne laissez pas les emballages à la portée des enfants.
- Les enfants ne doivent pas nettoyer ou entreprendre une opération de maintenance sur l'appareil sans surveillance.

## 1.2 Sécurité générale

- Cet appareil est conçu uniquement pour un usage domestique et des utilisations telles que :
  - dans les bâtiments agricoles, dans des cuisines réservées aux employés dans des magasins, bureaux et autres lieux de travail ;
  - Pour une utilisation privée, par les clients, dans des hôtels et autres lieux de séjour
- Cet appareil est destiné exclusivement au stockage du vin
- Veillez à ce que les orifices de ventilation, situés dans l'enceinte de l'appareil ou dans la structure intégrée, ne soient pas obstrués.

- N'utilisez aucun dispositif mécanique ou autre appareil pour accélérer le processus de dégivrage que ceux recommandés par le fabricant.
- N'endommagez pas le circuit frigorifique.
- N'utilisez pas d'appareils électriques à l'intérieur des compartiments de conservation des aliments de l'appareil, sauf s'ils sont du type recommandé par le fabricant.
- Ne pulvérisez pas d'eau ni de vapeur pour nettoyer l'appareil.
- Nettoyez l'appareil avec un chiffon doux humide. Utilisez uniquement des produits de nettoyage neutres. N'utilisez pas de produits abrasifs, de tampons à récurer, de solvants ni d'objets métalliques.
- Ne conservez aucune substance explosive dans cet appareil, comme des aérosols contenant un produit inflammable.
- Si le câble d'alimentation est endommagé, il doit être remplacé par le fabricant, son service après-vente ou des personnes de qualification similaire afin d'éviter un danger.

# 2. INSTRUCTIONS DE SÉCURITÉ

## 2.1 Installation

**Avertissement !** L'appareil doit être installé uniquement par un professionnel qualifié.

- Retirez l'intégralité de l'emballage.
- N'installez pas et ne branchez pas un appareil endommagé.
- Suivez scrupuleusement les instructions d'installation fournies avec l'appareil.
- L'appareil est lourd, soyez toujours prudent lorsque vous le déplacez. Portez toujours des gants de sécurité.
- Assurez-vous que l'air circule autour de l'appareil.
- Attendez au moins 4 heures avant de brancher l'appareil sur le secteur. Cela permet à l'huile de refouler dans le compresseur.
- N'installez pas l'appareil à proximité d'un radiateur, d'une cuisinière, d'un four ou d'une table de cuisson. La surface arrière de l'appareil doit être positionnée contre un mur.
- N'installez pas l'appareil dans un endroit exposé à la lumière directe du soleil.
- N'installez pas l'appareil dans un endroit trop humide ou trop froid, comme une dépendance extérieure, un garage ou une cave.
- Lorsque vous déplacez l'appareil, veillez à le soulever par l'avant pour éviter de rayer le sol.

## 2.2 Branchement électrique

**Avertissement !** Risque d'incendie ou d'électrocution.

- L'appareil doit être relié à la terre.
- L'ensemble des branchements électriques doit être effectué par un technicien qualifié.
- Vérifiez que les données électriques figurant sur la plaque signalétique correspondent à celles de votre réseau. Si ce n'est pas le cas, contactez un électricien.
- Utilisez toujours une prise antichoc correctement installée.
- N'utilisez pas d'adaptateurs multiprises ni de rallonges.
- Veillez à ne pas endommager les composants électriques tels que la fiche secteur, le câble d'alimentation ou le compresseur. Contactez le service après-vente ou un électricien pour changer les composants électriques.
- Le câble d'alimentation doit rester en dessous du niveau de la fiche secteur.
- Ne branchez la fiche d'alimentation à la prise de courant qu'à la fin de l'installation. Assurez-vous que la prise de courant est accessible une fois l'appareil installé.
- Ne tirez jamais sur le câble d'alimentation pour débrancher l'appareil. Tirez toujours sur la fiche.

## 2.3 Usage

**Avertissement !** Risque d'incendie et d'électrocution ou d'incendie.

- Ne modifiez pas les caractéristiques de cet appareil.
- Ne placez aucun appareil électrique (sorbetière, etc.) dans l'appareil, en l'absence d'indications du fabricant.
- Veillez à ne pas endommager le circuit frigorifique. Il contient de l'isobutane (R600a), un gaz naturel ayant un niveau élevé de compatibilité environnementale. Ce gaz est inflammable.
- Si le circuit frigorifique est endommagé, assurez-vous de l'absence de flammes et de sources d'ignition dans la pièce. Aérez la pièce.
- Évitez tout contact d'éléments chauds avec les parties en plastique de l'appareil.
- Ne stockez jamais de gaz ou de liquide inflammable dans l'appareil.
- Ne placez pas de produits inflammables ou d'éléments imbibés de produits inflammables à l'intérieur ou à proximité de l'appareil, ni sur celui-ci.
- Ne touchez pas le compresseur ni le condenseur. Ils sont chauds.

## 2.4 Entretien et Nettoyage

**Avertissement !** Risque de blessure corporelle ou de dommages matériels.

- Avant toute opération d'entretien, éteignez l'appareil et débranchez la fiche de la prise secteur.
- Cet appareil contient des hydrocarbures dans son circuit de réfrigération. L'entretien et la recharge du circuit de réfrigération doivent être effectués par un professionnel qualifié.
- Vérifiez régulièrement l'orifice d'écoulement d'eau de dégivrage de l'appareil et si nécessaire, nettoyez-le. Si l'orifice est bouché, l'eau provenant du dégivrage s'écoulera en bas de l'appareil.

## 2.5 Mise au rebut

**Avertissement !** Risque de blessure ou d'asphyxie.

- Débranchez l'appareil de l'alimentation électrique.
- Coupez le câble d'alimentation et mettez-le au rebut.
- Retirez la porte pour empêcher les enfants et les animaux de s'enfermer dans l'appareil.
- Le circuit frigorifique et les matériaux d'isolation de cet appareil préservent la couche d'ozone.
- La mousse isolante contient un gaz inflammable. Contactez votre service municipal pour obtenir des informations sur la marche à suivre pour mettre l'appareil au rebut.
- N'endommagez pas la partie du circuit de réfrigération située à proximité du condenseur thermique.

# 3. PROTECTION DE L'ENVIRONNEMENT

Recyclez les matériaux avec le symbole ♺ Mettez les emballages dans le bac adapté pour les recycler. Merci d'aider à protéger l'environnement et la santé de tous en recyclant les déchets issus d'appareils électriques et électroniques. Ne jetez pas les appareils portant le symbole avec les ordures ménagères. Apportez le produit à un recycleur local ou contactez le service municipal.

# 4. DESCRIPTION DE L'APPAREIL

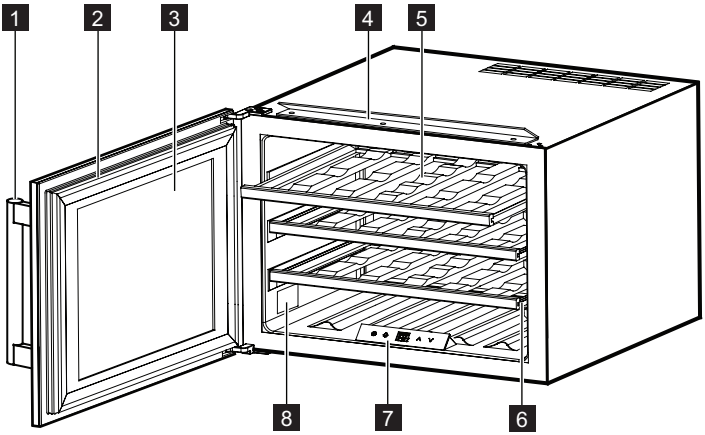


1 Poignée
2 Joint
3 Porte
4 Barre de fixation
5 Grilles
6 Rails télescopiques
7 Bandeau de commande
8 Plaque signalétique

# 5. BANDEAU DE COMMANDE

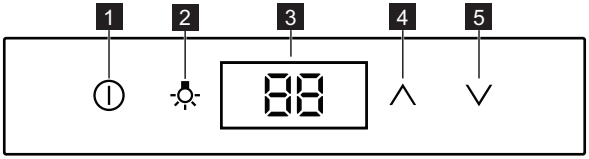


1 Touche MARCHE/ARRÊT
2 Touche d'éclairage
3 Affichage
4 Touche d'augmentation de la température
5 Touche de diminution de la température

## 5.1 Mise en marche

Pour mettre l'appareil en marche, procédez comme suit :
1. Branchez la fiche électrique de l'appareil à la prise de courant.
2. Appuyez sur la touche Marche/Arrêt si l'affichage est éteint.
3. La température par défaut sélectionnée s'affiche (5 °C).

Pour sélectionner une température différente, reportez-vous au paragraphe « Réglage de la température ».

## 5.2 Désactivation

Pour éteindre l'appareil, procédez comme suit :
1. Appuyez sur la touche Marche/Arrêt pendant 3 secondes.
2. L'affichage s'éteint.
3. Pour mettre l'appareil hors tension, débranchez la fiche d'alimentation de la prise électrique.

## 5.3 Réglage de la température

La température programmée de la cave à vin peut être réglée en appuyant sur les sélecteurs de température.

À chaque fois que vous appuyez une fois sur la touche ∧ ou ∨, le réglage de la température augmentera ou baissera de 1 °C. Lorsque le réglage de la température atteint la limite maximale de 20 °C et la limite minimale de 5 °C, le réglage de la température ne peut augmenter ou baisser.

## 5.4 Touche Light (éclairage)

Lorsque la porte est ouverte, le voyant lumineux est allumé ; lorsque la porte est fermée, il est éteint. Si vous souhaitez garder la lumière allumée lorsque la porte est fermée, ouvrez la porte, appuyez sur la touche Light pour éteindre la lumière, puis appuyez de nouveau sur la touche Light pour rallumer la lumière.

Si vous souhaitez revenir aux conditions standard, appuyez sur la touche Light pour éteindre le voyant.

⚠ Le voyant lumineux est équipé d'un système d'arrêt facile de 3 secondes.

## 5.5 Alarme de porte ouverte

Après 5 minutes, une alarme sonore se déclenche si la porte n'est pas complètement fermée.

Lorsque la porte est fermée, l'alarme s'arrête.

## 5.6 Alarme de température

- Si la température interne est supérieure à 23 °C, « HI » s'affiche sur le panneau d'affichage et l'alarme retentit sans s'arrêter pendant une heure.
- Si la température interne est inférieure à 0 °C, « LO » s'affiche sur le panneau d'affichage et clignote. L'alarme retentit en même temps.

## 5.7 Fonction de récupération de la température

En cas de panne d'électricité, la cave à vin peut se souvenir des précédents réglages de température et lorsque l'alimentation est rétablie, la température initiale est restaurée.

# 6. UTILISATION QUOTIDIENNE

## 6.1 Nettoyage

Avant d'utiliser l'appareil pour la première fois, nettoyez l'intérieur et tous les accessoires internes avec de l'eau tiède savonneuse pour supprimer l'odeur caractéristique d'un appareil neuf, puis séchez soigneusement.

⚠ N'utilisez jamais de produits abrasifs ou caustiques, car ils pourraient endommager le revêtement.

## 6.2 Cave à vin

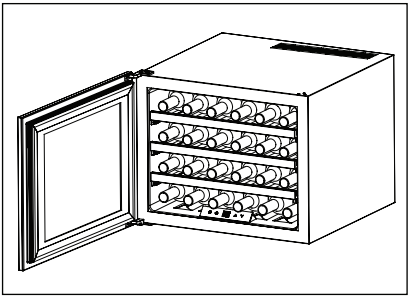

(Pour des bouteilles de Bordeaux de 750 ml)
Total : 24 bouteilles

La température peut être réglée entre +5 °C et +20 °C. C'est une température idéale pour le vin.

La durée de conservation d'un vin dépend de son vieillissement, du type de raisin, de sa teneur en alcool et de son taux de fructose et de tanin. Au moment de l'achat, vérifiez si le vin est déjà vieilli ou s'il se bonifiera avec le temps.

Température de conservation suggérée :

- Champagne/prosecco et vins mousseux de +6 °C à +8 °C.
- Vins blancs de +10 °C à +12 °C
- Vins rosés de +12 °C à +16 °C
- Vins rouges de +14 °C à +18 °C

## 6.3 Étagères à vin

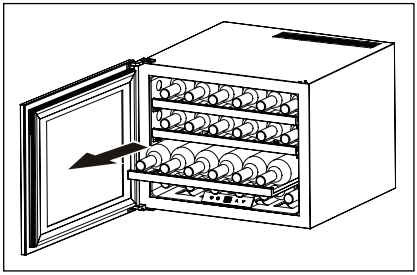

- Pour accéder facilement au contenu, tirez les étagères environ de moitié hors du compartiment. Cette unité est conçue avec des glissières télescopiques pour que les étagères puissent glisser facilement.

⚠ Pour éviter d'endommager le joint de la porte, assurez-vous que la porte est entièrement ouverte lorsque vous tirez les étagères.

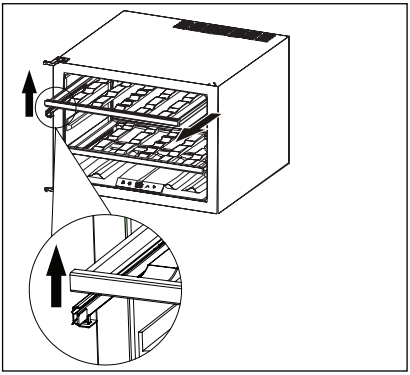

- Pour retirer ou installer les étagères en bois, soulevez l'étagère vers le haut comme sur le schéma et tirez ou poussez simplement l'étagère jusqu'à ce que celle-ci soit bien installée sur la glissière télescopique.

## 6.4 Configurations possibles

- Standard

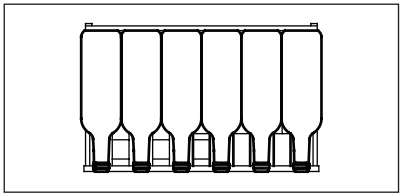

Pour stocker jusqu'à 24 bouteilles de bordeaux (0,75 cl) en plaçant 6 bouteilles sur chaque niveau.

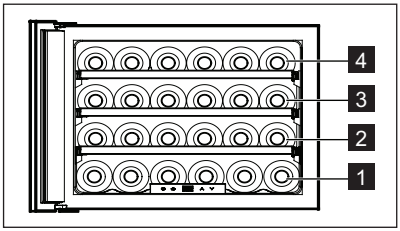


Le premier niveau a été conçu pour accueillir les bouteilles les plus grandes et les plus larges.

En retirant les étagères 2/3/4, il est possible d'augmenter la capacité de l'appareil, comme le montrent les photos ci-dessous.

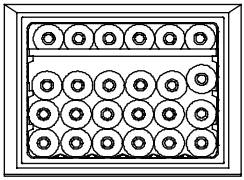

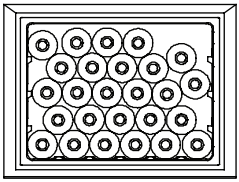

**Avertissement !** Dans ce cas, veuillez vous assurer que les bouteilles n'entrent pas en contact avec la paroi arrière de la cavité.

- Horizontale

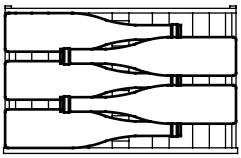

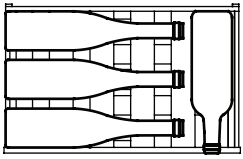

Convient aux grandes bouteilles comme les bouteilles de prosecco et de champagne mesurant plus de 310 mm.

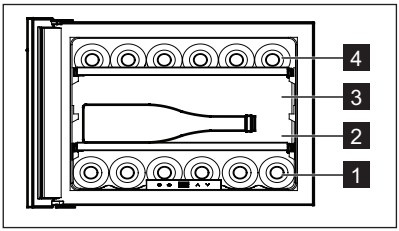


Pour stocker de grandes bouteilles ou des bouteilles larges, retirez les étagères 3 ou 4 et placez les bouteilles sur l'étagère du bas.

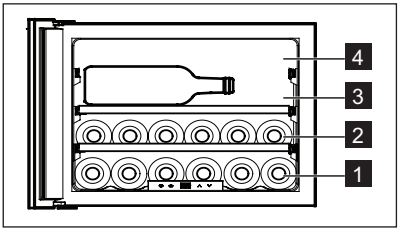

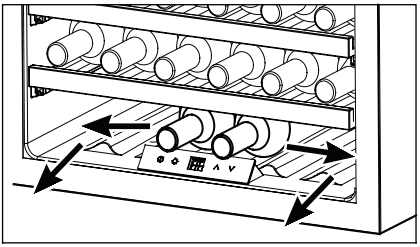

2 bouteilles de vin peuvent tenir dans l'espace derrière le panneau de commande, mais gardez à l'esprit que pour placer et retirer des bouteilles, il faut écarter le panneau de commande.

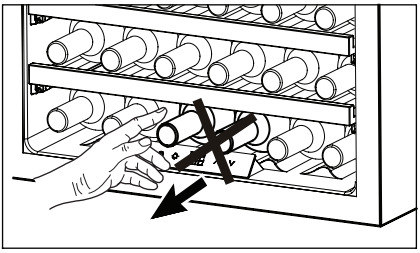

Ne retirez pas les bouteilles directement derrière le panneau de commande, car cela pourrait l'endommager.

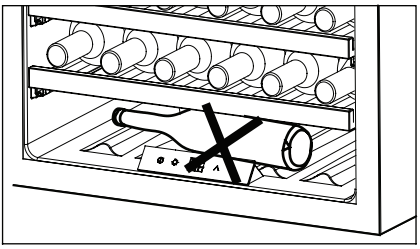

Ne placez pas de bouteilles transversalement sur l'étagère 1 ! En effet, ces bouteilles pourraient tomber lors de l'ouverture de la porte.

# 7. INSTALLATION

## 7.1 Mise en place

Veillez à ce que l'air circule librement autour de l'appareil afin d'éviter toute surchauffe. Pour assurer une ventilation suffisante, respectez les instructions d'installation.

Installez cet appareil à un endroit où la température ambiante correspond à la classe climatique indiquée sur la plaque signalétique de l'appareil :

| Classe climatique | Température ambiante |
|---|---|
| SN | +10 °C à +32 °C |
| N | +16 °C à +32 °C |
| ST | +16 °C à +38 °C |
| T | +16 °C à +43 °C |

## 7.2 Raccordement électrique

**Attention !** Si l'installation de votre habitation nécessite une modification pour le branchement de votre appareil, faites appel à un électricien qualifié.

**Avertissement !** Cet appareil doit être relié à la terre. Le fabricant décline toute responsabilité en cas de non-respect des consignes de sécurité énoncées dans cette notice.

Consultez un électricien qualifié ou un technicien de service si vous ne comprenez pas complètement les consignes de mise à la terre ou si vous n'êtes pas sûr que l'appareil soit correctement mis à la terre.

**Avertissement !** Nous vous conseillons d'attendre au moins 4 heures avant de brancher l'appareil pour s'assurer que le liquide réfrigérant coule à nouveau dans le compresseur.

Avant de brancher l'appareil, assurez-vous que la tension et la fréquence indiquées sur la plaque signalétique correspondent à celles de votre réseau électrique domestique.
L'appareil doit être mis à la terre.
La fiche du cordon d'alimentation est fournie avec un contact à cette fin.
Si la prise de courant n'est pas mise à la terre, branchez l'appareil à une mise à la terre séparée conformément aux règlementations en vigueur (consultez un technicien spécialisé).
Consultez un électricien qualifié.

## 7.3 Dimensions d'installation (en mm) et exigences quant à la ventilation

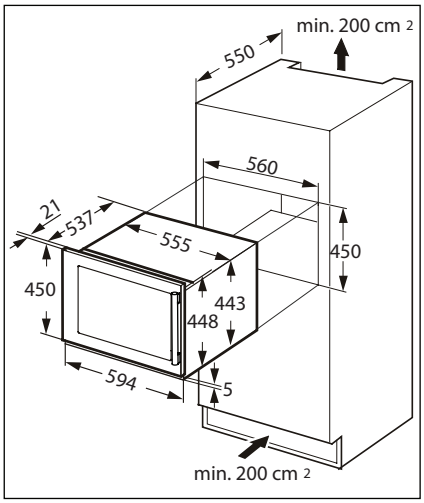


Veillez à garantir une circulation d'air suffisante à l'arrière de l'appareil.

Assurez-vous que le câble d'alimentation n'est pas coincé.

## 7.4 Réglage de l'alignement de la porte

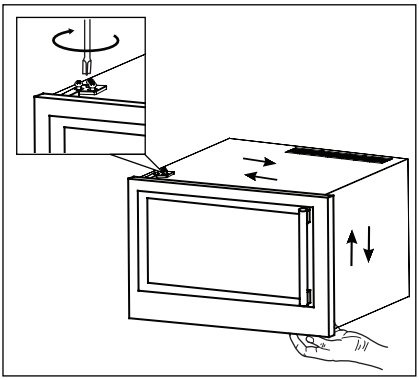

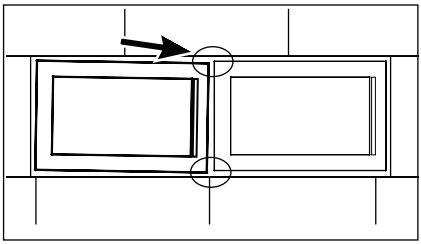

Pour le réglage de la porte, veuillez suivre la procédure ci-dessous.

- Tenez la porte en desserrant les vis du haut et du bas
- Alignez la porte
- Serrez les vis.

## 7.5 Installation en cuisine

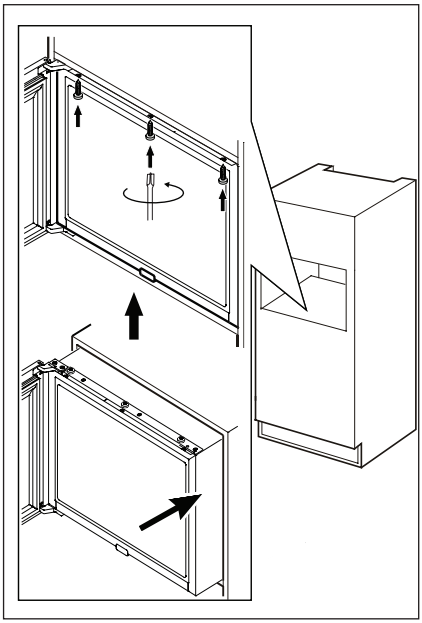

Procédez comme suit :

- La porte fermée, placez l'appareil dans la niche et alignez la profondeur sur l'avant de l'armoire de cuisine.
- Ouvrez la porte et fixez l'appareil au meuble à l'aide des 3 vis fournies.

# 8. ENTRETIEN ET MAINTENANCE

**Attention !** Débranchez l'appareil avant toute opération d'entretien et de nettoyage.

Cet appareil contient des hydrocarbures dans son circuit de réfrigération ; l'entretien et la recharge ne doivent donc être effectués que par un personnel qualifié.

## 8.1 Nettoyage périodique

L'appareil doit être nettoyé régulièrement :

Ne tirez pas, ne déplacez pas, n'endommagez pas les tuyaux et/ou câbles qui se trouvent à l'intérieur de l'appareil.
N'utilisez jamais de détergents, de poudres abrasives, de produits de nettoyage très parfumés ou de produits caustiques pour nettoyer l'intérieur de l'appareil car cela risque d'endommager la surface et de laisser une forte odeur.

- Lavez les surfaces internes à l'eau chaude, avec une solution de bicarbonate de soude. La solution doit être constituée d'environ 2 cuillères à soupe de bicarbonate de soude diluées dans un litre d'eau.
- Nettoyez les étagères à l'aide d'un détergent doux.
- Essorez bien l'eau de l'éponge ou du chiffon avant de nettoyer les panneaux de commande ou les composants électriques.
- Nettoyez le refroidisseur externe à l'aide d'eau chaude et de détergent liquide doux.
- Nettoyez le condenseur (grille noire) et le compresseur situés à l'arrière de l'appareil avec une brosse. Cette opération améliore les performances de l'appareil et permet des économies d'électricité.
- Nettoyez l'intérieur et les accessoires avec de l'eau tiède et additionnée d'un savon neutre.
- Lavez le joint de porte en caoutchouc sans omettre de nettoyer également sous le joint.
- Rincez et séchez soigneusement.

Assurez-vous de ne pas endommager le système de réfrigération.

Après le nettoyage, rebranchez l'appareil à l'alimentation électrique.

## 8.2 En cas de non-utilisation prolongée

Si l'appareil n'est pas utilisé pendant de longues périodes, prenez les précautions suivantes :

- débranchez l'appareil de l'alimentation électrique ;
- enlevez toutes les bouteilles ;
- nettoyez l'appareil et tous les accessoires.
- laissez la porte entrouverte pour prévenir la formation d'odeurs désagréables.

## 8.3 Coupure de courant

La plupart les pannes de courant sont réparées en quelques heures et ne devraient pas affecter la température de votre appareil si vous minimisez le nombre d'ouvertures de la porte. Si le courant est coupé pour une durée plus longue, vous devrez prendre les mesures appropriées pour protéger le contenu de l'appareil.

La cave à vin doit être placée dans la zone la plus fraîche de la pièce, loin des radiateurs et sans exposition directe à la lumière du soleil.

# 9. GUIDE DE DÉPANNAGE

Vous pourrez résoudre facilement de nombreux problèmes de votre cave à vin, ce qui vous permettra d'économiser les frais d'un technicien. Avant d'appeler un réparateur, essayez de mettre en œuvre les solutions suggérées ci-dessous.

| Symptôme | Cause probable | Solution |
|---|---|---|
| La cave à vin ne fonctionne pas. | Non branché. | Veuillez brancher l'appareil. |
| | L'appareil est à l'arrêt. | Veuillez mettre l'appareil sur MARCHE. |
| | Le disjoncteur saute ou un fusible est grillé. | Rallumez le disjoncteur ou changez de fusible. |
| L'éclairage intérieur ne fonctionne pas. | Vérifiez les paramètres de température. | Vérifiez la température réglée. |
| | La porte n'est pas fermée complètement. | Revoir la procédure d'ajustement de la porte. (section 7.4) |
| Le compresseur fonctionne en permanence. | Le joint de la porte ne permet pas une fermeture hermétique. | Nettoyez le joint de la porte à l'aide d'une éponge humide avec un détergent neutre et de l'eau. |
| | La température de la pièce est plus élevée que la normale. | Vérifiez la température ambiante. |
| | La porte est trop souvent ouverte. | Ne laissez pas la porte ouverte plus longtemps que nécessaire. |
| | La porte n'est pas complètement fermée. | Vérifiez que la porte est fermée complètement. |
| | Le joint de la porte ne permet pas une fermeture hermétique. | Vérifiez l'état du joint et, le cas échéant, nettoyez-le avec une éponge humide, de l'eau et un détergent neutre. |
| L'éclairage est hors service | Non branché. | Veuillez brancher l'appareil. |
| | Le disjoncteur saute ou un fusible est grillé. | Rallumez le disjoncteur ou changez de fusible |
| | Le voyant lumineux a grillé. | Contactez le service de maintenance. |
| | La touche Light ne fonctionne pas. | Contactez le service de maintenance. |
| Trop de vibrations. | Vérifiez que la cave à vin est bien à plat | Assurez-vous que l'appareil est bien à niveau. |
| Trop de bruit. | L'écoulement du réfrigérant peut produire un cliquetis, ce qui est normal. | |
| | La contraction et l'expansion des parois intérieures peuvent provoquer un bruit sec et des grésillements. | Si le bruit empire, contactez le service de maintenance. |
| | La cave à vin n'est pas à plat. | Assurez-vous que l'appareil est bien à niveau. |

| Symptôme | Cause probable | Solution |
|---|---|---|
| La porte ne se ferme pas correctement. | La cave à vin n'est pas à plat. | Assurez-vous que l'appareil est bien à niveau. |
| | La porte n'est pas fixée correctement. | Revoir la procédure d'ajustement de la porte (section 7.4) |
| | Le joint est sale. | Nettoyez le joint de la porte avec une éponge humide, de l'eau et un détergent neutre. |

# INHALT


**1.** SICHERHEITSHINWEISE ..... 29
**2.** SICHERHEITSANWEISUNGEN ..... 29
**3.** UMWELTTIPPS ..... 31
**4.** GERÄTEBESCHREIBUNG ..... 31
**5.** BEDIENFELD ..... 31
**6.** TÄGLICHER GEBRAUCH ..... 32
**7.** MONTAGE ..... 35
**8.** PFLEGE UND WARTUNG ..... 38
**9.** ANLEITUNG ZUR FEHLERSUCHE ..... 39


# FÜR PERFEKTE ERGEBNISSE

Danke, dass Sie sich für dieses AEG-Produkt entschieden haben. Wir haben es geschaffen, damit Sie viele Jahre von seiner ausgezeichneten Leistung und den innovativen Technologien, die Ihnen das Leben erleichtern, profitieren können. Es ist mit Funktionen ausgestattet, die in gewöhnlichen Geräten nicht vorhanden sind. Nehmen Sie sich ein paar Minuten Zeit zum Lesen, um seine Vorzüge kennen zu lernen.

**Besuchen Sie unsere Website, um:**



Anwendungshinweise, Prospekte, Fehlerbehebungs- und Service-Informationen zu erhalten:
**www.aeg.com**



Ihr Produkt für einen besseren Service zu registrieren:
**www.registeraeg.com**



Zubehör, Verbrauchsmaterial und Original-Ersatzteile für Ihr Gerät zu kaufen:
**www.aeg.com/shop**

# REPARATUR- UND KUNDENDIENST

Bitte verwenden Sie ausschließlich Original-Ersatzteile für Ihre Produkte.
Halten Sie folgende Angaben bereit, wenn Sie sich an den Kundendienst wenden (diese Informationen finden Sie auf dem Typenschild): Modell, Produktnummer (PNC), Seriennummer

⚠ Warn-/Sicherheitshinweise.
ⓘ Allgemeine Informationen und Empfehlungen
Informationen zum Umweltschutz.

Änderungen vorbehalten.

# 1. ⚠ SICHERHEITSHINWEISE

Lesen Sie vor der Montage und dem ersten Gebrauch des Geräts die mitgelieferte Anleitung sorgfältig durch. Der Hersteller übernimmt keine Verantwortung für Verletzungen und Beschädigungen durch unsachgemäße Montage. Bewahren Sie die Anleitung zusammen mit dem Gerät für den zukünftigen Gebrauch auf.

## 1.1 Sicherheit von Kindern und hilfsbedürftigen Personen

- Das Gerät kann von Kindern ab 8 Jahren und Personen mit eingeschränkten physischen, sensorischen oder geistigen Fähigkeiten oder mit mangelnder Erfahrung und/oder mangelndem Wissen nur dann verwendet werden, wenn sie durch eine für ihre Sicherheit zuständige Person beaufsichtigt werden oder in die sichere Verwendung des Geräts eingewiesen wurden und die mit dem Gerät verbundenen Gefahren verstanden haben.
- Kinder dürfen nicht mit dem Gerät spielen.
- Alle Verpackungsmaterialien von Kindern fernhalten.
- Die Wartung oder Reinigung des Geräts darf nicht von Kindern ohne Aufsicht durchgeführt werden.

## 1.2 Allgemeine Sicherheit

- Dieses Gerät ist für die Verwendung im Haushalt und ähnliche Zwecke vorgesehen, wie z. B.:
  - Bauernhöfe, Personalküchenbereiche in Geschäften, Büros und andere Arbeitsumfelder
  - Für Gäste in Hotels, Motels, Pensionen und anderen wohnungsähnlichen Räumlichkeiten.
- Verwenden Sie dieses Gerät ausschließlich zur Lagerung von Wein.
- Achten Sie darauf, dass die Belüftungsöffnungen im Gehäuse oder in der Einbaunische nicht blockiert sind.

- Versuchen Sie nicht, den Abtauvorgang durch andere als vom Hersteller empfohlene mechanische oder sonstige Hilfsmittel zu beschleunigen.
- Achten Sie darauf, den Kältekreislauf nicht zu beschädigen.
- Betreiben Sie in den Lebensmittelfächern des Geräts keine anderen als die vom Hersteller empfohlenen Elektrogeräte.
- Reinigen Sie das Gerät nicht mit einem Wasser- oder Dampfstrahl.
- Reinigen Sie das Geräts mit einem weichen, feuchten Tuch. Verwenden Sie ausschließlich Neutralreiniger. Benutzen Sie keine Scheuermittel, scheuernde Reinigungsschwämme, Lösungsmittel oder Metallgegenstände.
- Bewahren Sie in dem Gerät keine explosiven Substanzen, wie Spraydosen mit entzündlichen Treibgasen auf.
- Wenn das Netzkabel beschädigt ist, muss es vom Hersteller, einem autorisierten Kundendienst oder einer gleichermaßen qualifizierten Person ersetzt werden, um Gefahrenquellen zu vermeiden.

# 2. SICHERHEITSANWEISUNGEN

## 2.1 Montage

**Warnung!** Nur eine qualifizierte Fachkraft darf den elektrischen Anschluss des Geräts vornehmen.

- Entfernen Sie das Verpackungsmaterial.
- Stellen Sie ein beschädigtes Gerät nicht auf und benutzen Sie es nicht.
- Halten Sie sich an die mitgelieferte Montageanleitung.
- Seien Sie beim Umsetzen des Geräts vorsichtig, denn es ist schwer. Tragen Sie stets Sicherheitshandschuhe.
- Stellen Sie sicher, dass die Luft um das Gerät zirkulieren kann.
- Warten Sie mindestens 4 Stunden, bevor Sie das Gerät an das Stromnetz anschließen. Dies ist erforderlich, damit das Öl in den Kompressor zurückfließen kann.
- Stellen Sie das Gerät nicht in der Nähe von Heizkörpern, Herden, Backöfen oder Kochfeldern auf. Die Geräterückseite muss gegen die Wand gestellt werden.
- Stellen Sie das Gerät nicht dort auf, wo es direktem Sonnenlicht ausgesetzt sein könnte.
- Stellen Sie das Gerät nicht an zu feuchten oder kalten Orten, wie Nebengebäuden, Garagen oder Weinkellern, auf.
- Wenn Sie das Gerät verschieben, heben Sie es bitte an der Vorderkante an, um den Fußboden nicht zu verkratzen.

## 2.2 Elektrischer Anschluss

**Warnung!** Brand- und Stromschlaggefahr.

- Das Gerät muss geerdet sein.
- Alle elektrischen Anschlüsse sind von einem geprüften Elektriker vorzunehmen.
- Stellen Sie sicher, dass die elektrischen Daten auf dem Typenschild den Daten Ihrer Stromversorgung entsprechen. Wenden Sie sich andernfalls an einen Elektriker.
- Schließen Sie das Gerät unbedingt an eine ordnungsgemäß installierte Schutzkontaktsteckdose an.
- Verwenden Sie keine Mehrfachsteckdosen oder Verlängerungskabel.
- Achten Sie darauf, elektrische Bauteile (wie Netzstecker, Netzkabel und Kompressor) nicht zu beschädigen. Wenden Sie sich an den technischen Kundendienst oder an einen Elektriker, um die elektrischen Bauteile auszutauschen.
- Das Netzkabel muss unterhalb des Netzsteckers verlegt werden.
- Stecken Sie den Netzstecker erst nach Abschluss der Montage in die Steckdose. Stellen Sie sicher, dass der Netzstecker nach der Montage noch zugänglich ist.
- Ziehen Sie nicht am Netzkabel, wenn Sie das Gerät von der Stromversorgung trennen möchten. Ziehen Sie stets am Netzstecker.

## 2.3 Bedienungshinweise

**Warnung!** Es besteht Brand- und Stromschlaggefahr.

- Nehmen Sie keine technischen Änderungen am Gerät vor.
- Stellen Sie keine elektrischen Geräte (z. B. Eisbereiter) in das Gerät, wenn solche Geräte nicht ausdrücklich vom Hersteller für diesen Zweck zugelassen sind.
- Achten Sie darauf, den Kältekreislauf nicht zu beschädigen. Er enthält Isobutan (R600a), ein Erdgas mit einem hohen Grad an Umweltverträglichkeit. Dieses Gas ist brennbar.
- Wird der Kältekreislauf beschädigt, stellen Sie bitte sicher, dass es keine Flammen und Zündquellen im Raum gibt. Den Raum belüften.
- Stellen Sie keine heißen Gegenstände auf die Kunststoffteile des Geräts.
- Bewahren Sie keine entzündbaren Gase und Flüssigkeiten im Gerät auf.
- Platzieren Sie keine entflammbaren Produkte oder Gegenstände, die mit entflammbaren Produkten benetzt sind, im Gerät, auf dem Gerät oder in der Nähe des Geräts.
- Berühren Sie nicht den Kompressor oder den Kondensator. Sie sind heiß.

## 2.4 Reinigung und Pflege

**Warnung!** Es besteht Verletzungsgefahr und das Gerät könnte beschädigt werden.

- Schalten Sie das Gerät immer aus und ziehen Sie den Netzstecker aus der Steckdose, bevor Reinigungsarbeiten durchgeführt werden.
- Der Kältekreis des Geräts enthält Kohlenwasserstoffe. Das Gerät muss von einer qualifizierten Fachkraft gewartet und nachgefüllt werden.
- Prüfen Sie regelmäßig den Wasserabfluss des Geräts und reinigen Sie ihn gegebenenfalls. Bei verstopftem Wasserabfluss sammelt sich das Abtauwasser am Boden des Geräts an.

## 2.5 Entsorgung

**Warnung!** Verletzungs- und Erstickungsgefahr.

- Trennen Sie das Gerät von der Stromversorgung.
- Schneiden Sie das Netzkabel ab und entsorgen Sie es.
- Entfernen Sie die Tür, um zu verhindern, dass sich Kinder oder Haustiere in dem Gerät einschließen.
- Der Kältekreislauf und die Isolierungsmaterialien dieses Gerätes sind ozonfreundlich.
- Der Isolierschaum enthält entzündliche Gase. Für Informationen zur korrekten Entsorgung des Geräts wenden Sie sich an Ihre kommunale Behörde.
- Achten Sie darauf, dass die Kühleinheit in der Nähe des Wärmetauschers nicht beschädigt wird.

# 3. UMWELTTIPPS

Recycling der Materialien mit dem Symbol ♺ Entsorgen Sie die Verpackung in den entsprechenden Recyclingbehältern. Recyceln Sie zum Umwelt- und Gesundheitsschutz elektrische und elektronische Geräte.

Entsorgen Sie Geräte mit diesem Symbol nicht mit dem Hausmüll. Bringen Sie das Gerät zu Ihrer örtlichen Sammelstelle oder wenden Sie sich an Ihr Gemeindeamt.

# 4. GERÄTEBESCHREIBUNG

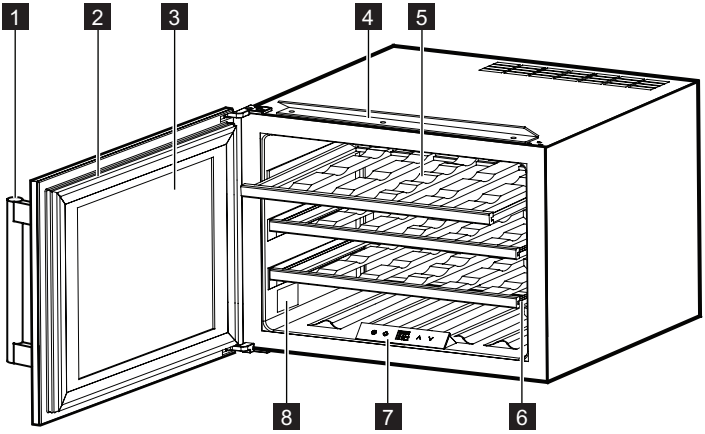


1 Griff
2 Dichtung
3 Tür
4 Befestigungsleiste
5 Ablagen
6 Teleskopauszüge
7 Bedienfeld
8 Typenschild

# 5. BEDIENFELD

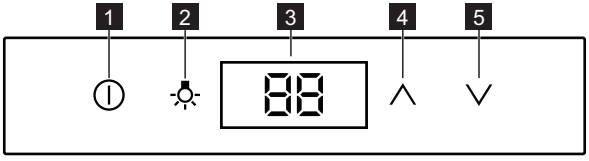


1 Taste EIN/AUS
2 Lichtschalter
3 Anzeige
4 Taste zum Erhöhen der Temperatur
5 Taste zum Senken der Temperatur

## 5.1 Einschalten des Geräts

Gehen Sie wie folgt vor, um das Gerät einzuschalten:
1. Stecken Sie den Netzstecker in die Netzsteckdose.
2. Drücken Sie die Taste EIN/AUS, wenn das Display ausgeschaltet ist.
3. Das Display zeigt die standardmäßig eingestellte Temperatur an (5 °C).

Informationen zum Einstellen einer anderen Temperatur finden Sie unter „Temperaturregelung".

## 5.2 Ausschalten des Geräts

Befolgen Sie diese Schritte, um das Gerät einzuschalten:
1. Drücken Sie 3 Sekunden lang die EIN/AUS-Taste.
2. Das Display wird ausgeschaltet.
3. Ziehen Sie den Gerätestecker aus der Steckdose, um das Gerät vom Netz zu trennen.

## 5.3 Temperaturregelung

Die Temperatur des Weinkühlschranks wird mit den Temperaturtasten eingestellt.

Bei jeder Betätigung der Tasten ∧ oder ∨ wird die Temperatur um 1 °C erhöht bzw. gesenkt. Wenn die Temperatureinstellung die obere Grenze von 20 °C und die unter Grenze von 5 °C erreicht, lässt sich die Temperatur nicht weiter erhöhen oder senken.

## 5.4 Lichttaste

Wenn die Tür geöffnet wird, leuchtet die LED auf, ist sie geschlossen, geht sie aus. Wenn das Licht bei geschlossener Tür an bleiben soll, öffnen Sie die Tür, drücken Sie den Lichtschalter, um die Leuchte auszuschalten, und drücken Sie dann den Schalter erneut, um das Licht einzuschalten.

Wenn Sie die Einstellung auf die Standardbedingungen zurücksetzen möchten, drücken Sie den Lichtschalter, um das Licht wieder auszuschalten.

⚠ Das LED-Licht wird automatisch nach 3 Sekunden ausgeschaltet.

## 5.5 Alarm „Tür offen"

Es ertönt ein Signalton, wenn die Tür länger als 5 Minuten offen gelassen wird.

Der Türalarm wird ausgeschaltet, sobald die Tür geschlossen wird.

## 5.6 Temperaturwarnung

- Wenn die Innentemperatur 23 °C übersteigt, wird im Display „HI" angezeigt und der Summer ertönt ununterbrochen eine Stunde lang.
- Wenn die Innentemperatur unter 0 °C sinkt, wird im blinkenden Display „LO" angezeigt. Gleichzeitig ertönt der Summer.

## 5.7 Temperaturerinnerungsfunktion

Im Falle einer Unterbrechung der Stromversorgung, ist der Weinkühlschrank in der Lage, sich an die vorherige Temperatureinstellung zu erinnern. Ist die Stromversorgung wiederhergestellt, erfolgt die Kühlung bis zum ursprünglichen Temperaturwert.

# 6. TÄGLICHER GEBRAUCH

## 6.1 Reinigen

Bevor Sie das Gerät zum ersten Mal in Betrieb nehmen, beseitigen Sie den typischen „Neugeruch" am besten durch Reinigen der Innenteile mit lauwarmem Wasser und einer neutralen Seife. Sorgfältig nachtrocknen.

⚠ Verwenden Sie keine Reinigungsmittel oder Scheuerpulver, da hierdurch die Oberfläche beschädigt wird.

## 6.2 Weinlagerung

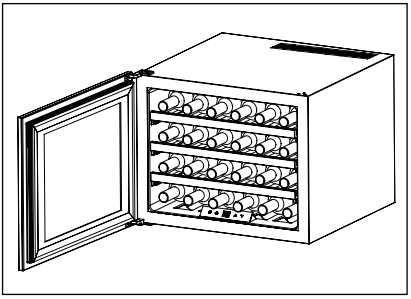

(für 750 ml Bordeauxflaschen)

Gesamtfassungsvermögen: 24 Flaschen

Die Temperatur ist in einem Bereich von +5 und +20 °C einstellbar. Dieser Temperaturbereich eignet sich bestens für Wein.

Die Lagerzeit des Weins hängt von der Reife, der Rebsorte, dem Alkohol-, Fruchtzucker- und Tanningehalt ab. Achten Sie beim Kauf darauf, ob der Wein bereits abgelagert ist oder noch im Laufe der Zeit reifen kann.

Temperaturvorschläge für die Lagerung:

- Sekt/Prosecco und Schaumweine +6 bis +8 °C
- Weißwein +10 bis +12 °C
- Roséwein +12 bis +16 °C
- Rotwein +14 bis +18 °C

## 6.3 Weinschrank-Abstellflächen

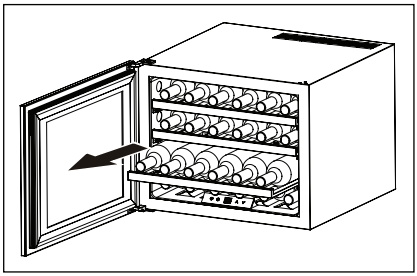

- Für den einfachen Zugriff auf den Inhalt ziehen Sie die Ablagen ungefähr zur Hälfte heraus. Das Gerät ist mit Teleskopschienen ausgestattet, damit die Ablagen leicht gleiten.

Um die Türdichtung nicht zu beschädigen, achten Sie darauf, die Tür vollständig zu öffnen, wenn die Ablagen heraus gezogen werden.

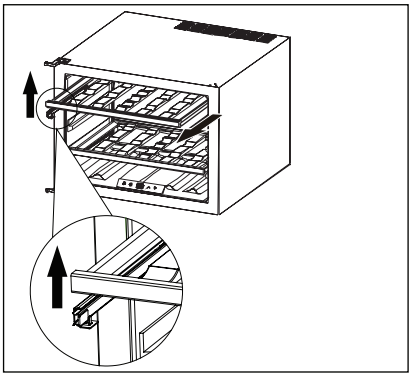

- Heben Sie die Holzablagen zum Aus- und Einbau an, wie in der Abbildung gezeigt. Ziehen Sie sie einfach heraus oder schieben Sie sie hinein, bis sie fest auf der ausziehbaren Schiene sitzen.

## 6.4 Mögliche Aufteilungen im Schrank

- Standard

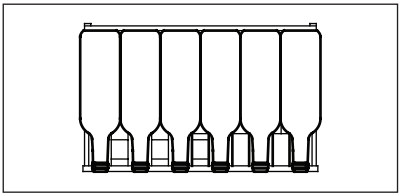

Für die Lagerung von bis zu 24 Bordeauxflaschen (750 ml): 6 Flaschen je Ebene.

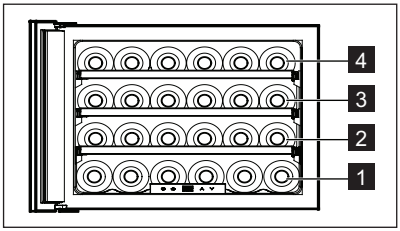


Die erste Ebene wurde speziell entwickelt, um größeren und längeren Flaschen Platz zu geben.

Wenn Sie die Regale 2/3/4 entfernen, können Sie das Fassungsvermögen erhöhen, wie in den Bildern unten dargestellt.

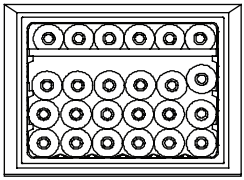

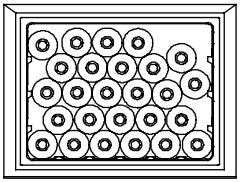

**Warnung!** Bitte achten Sie darauf, dass die Flaschen keinen Kontakt mit der Rückwand des Innenraums haben.

- Horizontal

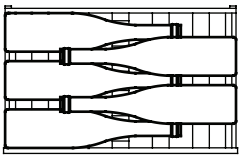

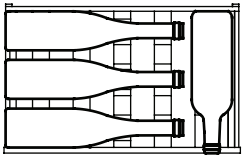

Geeignet für große Flaschen wie Prosecco und Champagner, höher als 310 mm.

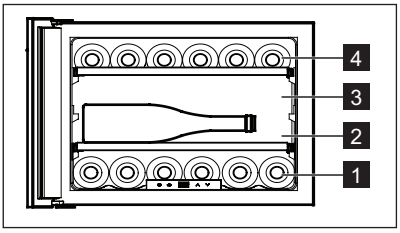


Für die Lagerung hoher/großer Flaschen, entfernen Sie die Ablagen 3 oder 4 und legen sie die Flaschen auf die untere Ablage.

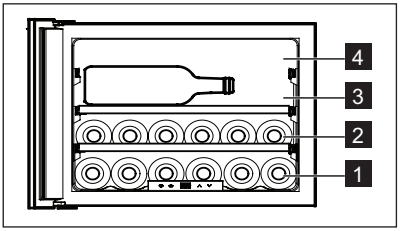

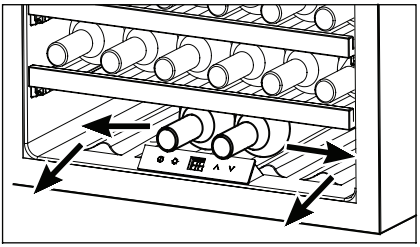

Der Platz hinter dem Bedienfeld reicht für 2 Weinflaschen, achten Sie jedoch darauf, dass die Flaschen um das Bedienfeld herum eingelegt und herausgenommen werden.

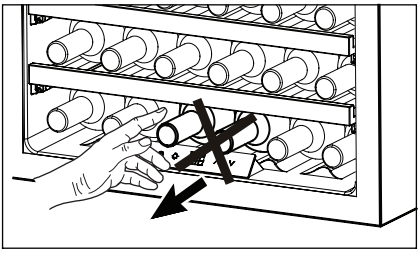

Ziehen Sie die Flaschen nicht direkt hinter dem Bedienfeld heraus, andernfalls könnte es beschädigt werden.

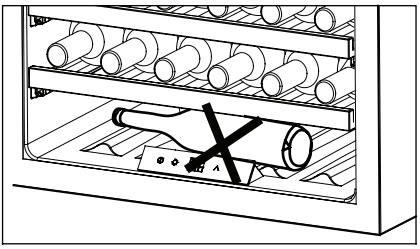

Lagern Sie Flaschen nicht quer in Ebene 1! Andernfalls können die Flaschen beim Öffnen der Tür herausfallen.

# 7. MONTAGE

## 7.1 Aufstellung

Lassen Sie ausreichend Freiraum zur Luftzirkulation rund um das Gerät, anderenfalls besteht Überhitzungsgefahr. Halten Sie sich für die Belüftung an die Montageanweisungen.

Installieren Sie dieses Gerät an einem Ort, an dem die Umgebungstemperatur mit der Klimaklasse übereinstimmt, die auf dem Typenschild des Geräts angegeben ist:

| Klimaklasse | Umgebungstemperatur |
|---|---|
| SN | +10 °C bis +32 °C |
| N | +16 °C bis +32 °C |
| ST | +16 °C bis +38 °C |
| T | +16 °C bis +43 °C |

## 7.2 Elektrischer Anschluss

**Vorsicht!** Der elektrische Anschluss des Geräts darf nur von einem qualifizierten Elektriker oder einer Fachkraft ausgeführt werden.

**Warnung!** Die Erdung des Geräts ist gesetzlich vorgeschrieben. Der Hersteller übernimmt keine Haftung bei Missachtung der vorliegenden Sicherheitsvorschriften.

Wenden Sie sich an einen qualifizierten Elektriker oder Servicetechniker, wenn Sie die Anweisungen für die Erdung nicht vollständig nachvollziehen können oder Sie Zweifel haben, ob das Gerät ordnungsgemäß geerdet ist.

**Warnung!** Wir empfehlen, mindestens 4 Stunden nach Aufbau des Geräts zu warten, bevor Sie es anschließen, damit das Kältemittel in den Kompressor zurückfließen kann.

Kontrollieren Sie vor der ersten Benutzung des Geräts, ob die Netzspannung und -frequenz Ihres Hausanschlusses mit den auf dem Typenschild angegebenen Anschlusswerten übereinstimmen.
Das Gerät muss geerdet sein.
Zu diesem Zweck ist der Netzkabelstecker mit einem Schutzkontakt ausgestattet.
Falls die Steckdose Ihres Hausanschlusses nicht geerdet sein sollte, lassen Sie das Gerät gemäß den geltenden Vorschriften erden, und zwar von einem qualifizierten Elektriker.
Kontaktieren Sie gegebenenfalls einen qualifizierten Elektriker.

## 7.3 Einbaumaße (mm) und Belüftungsanforderungen

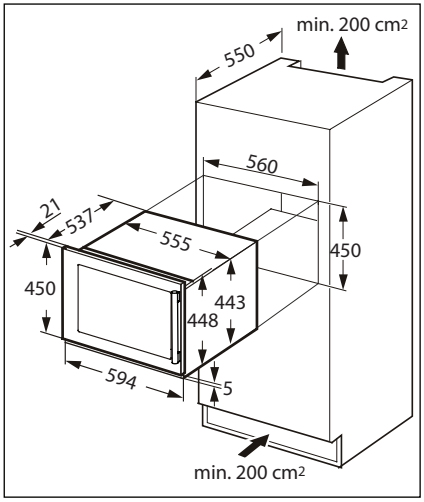


Hinter dem Gerät muss genug Platz für eine ausreichende Luftzirkulation sein.

Vergewissern Sie sich, dass sich das Netzkabel des Geräts frei bewegen kann.

## 7.4 Ausrichten der Tür

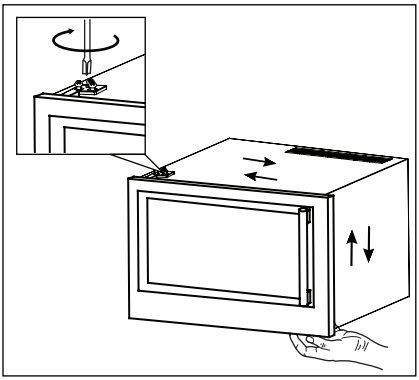

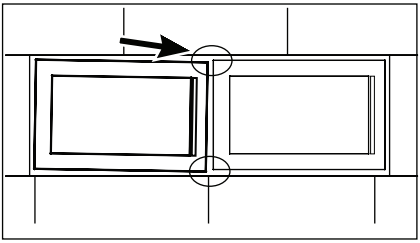

Folgen Sie bitte den untenstehenden Anweisungen zum Ausrichten der Tür.

- Halten Sie die Tür beim Lösen der oberen und unteren Schrauben fest.
- Richten Sie die Tür aus.
- Ziehen Sie die Schrauben fest.

## 7.5 Einbau in einer Küchenzeile

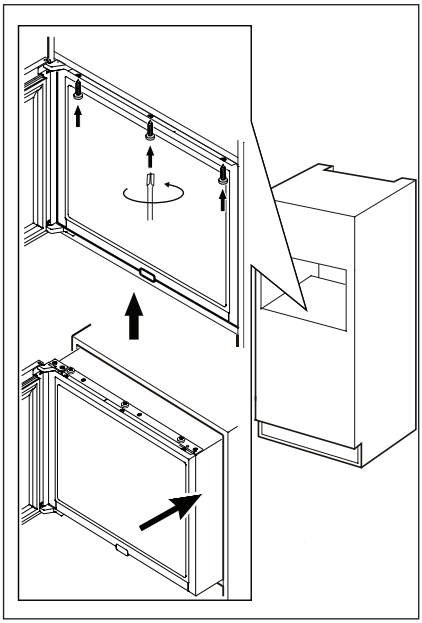

Folgen Sie bitte den untenstehenden Anweisungen:

- Setzen Sie das Gerät mit geschlossener Tür in die Nische ein und richten Sie die Tiefe an der Vorderseite des Küchenschrank aus.
- Öffnen Sie die Tür und befestigen Sie Befestigungsleiste mit den 3 mitgelieferten Schrauben.

# 8. PFLEGE UND WARTUNG

**Vorsicht!** Ziehen Sie bitte vor jeder Wartungsmaßnahme immer den Netzstecker aus der Steckdose.

Dieses Gerät enthält Kohlenwasserstoffe in seinem Kältekreislauf. Aus diesem Grund dürfen die Wartung und das Nachfüllen ausschließlich durch autorisiertes Fachpersonal erfolgen.

## 8.1 Regelmäßige Reinigung

Das gesamte Gerät muss regelmäßig gereinigt werden:

Ziehen Sie nicht an Leitungen und/oder Kabeln im Innern des Geräts und achten Sie darauf, diese nicht zu verschieben oder zu beschädigen.
Benutzen Sie zur Reinigung des Innenraums keinesfalls Putzmittel, Scheuerpulver, stark parfümierte Reinigungsmittel oder Wachspolituren, da diese die Oberfläche des Innenraums beschädigen und einen starken Eigengeruch hinterlassen können.

- Reinigen Sie die Innenflächen mit einer Lösung aus warmem Wasser und Natron. Die Lösung sollte aus etwa 2 Esslöffeln Natron und einem Viertel Wasser bestehen.
- Reinigen Sie die Ablagen mit lauwarmem Wasser und einem milden Reinigungsmittel.
- Achten Sie darauf, den Schwamm oder das Tuch gründlich auszuwringen, bevor Sie die Bereiche um die Bedienelemente oder alle anderen elektrischen Teile reinigen.
- Reinigen Sie die Außenflächen mit warmem Wasser und einem milden flüssigen Reinigungsmittel.
- Reinigen Sie den Kondensator (schwarzes Gitter) und den Kompressor auf der Geräterückseite mit einer Bürste. Dadurch verbessert sich die Leistung des Geräts und es verbraucht weniger Strom.
- Reinigen Sie die Innenseiten und die Zubehörteile mit lauwarmem Wasser und etwas Neutralseife.
- Prüfen und säubern Sie die Türdichtungen in regelmäßigen Abständen, um zu gewährleisten, dass diese sauber und frei von Fremdkörpern sind.
- Spülen und trocknen Sie sie sorgfältig ab.

Bitte achten Sie darauf, das Kühlsystem nicht zu beschädigen.

Schließen Sie das Gerät nach der Reinigung wieder an die Netzversorgung an.

## 8.2 Stillstandzeiten

Bei längerem Stillstand des Geräts müssen Sie folgende Vorkehrungen treffen:

- Trennen Sie das Gerät von der Netzversorgung.
- Entnehmen Sie alle Lebensmittel.
- Reinigen Sie das Gerät und alle Zubehörteile.
- Lassen Sie die Tür offen, um das Entstehen unangenehmer Gerüche zu vermeiden.

## 8.3 Stromausfall

Die meisten Stromausfälle werden innerhalb von wenigen Stunden behoben und sollten keine Auswirkungen auf die Temperatur des Geräts haben, wenn Sie die Tür nicht zu häufig öffnen. Wenn der Strom über einen längeren Zeitraum ausfällt, müssen Sie die richtigen Schritte zum Schutz des Inhalts ergreifen.

Der Weinkühlschrank sollte sich im kühlsten Bereich des Raums befinden und nicht in der Nähe von Wärmequellen aufgestellt werden, zusätzlich muss er vor der direkter Sonneneinstrahlung geschützt werden.

# 9. ANLEITUNG ZUR FEHLERSUCHE

Viele allgemeine Probleme mit dem Weinkühlschrank können Sie selbst beheben, so sparen Sie die Kosten für einen Anruf beim Kundendienst. Versuchen Sie, die unten angegebenen Vorschläge zu befolgen, um festzustellen, ob Sie das Problem selbst lösen können, bevor Sie den Kundendienst kontaktieren.

| Problem | Mögliche Ursache | Abhilfe |
|---|---|---|
| Der Weinkühlschrank funktioniert nicht. | Der Netzstecker ist nicht eingesteckt. | Schließen Sie das Gerät an. |
| | Das Gerät ist abgeschaltet. | Schalten Sie das Gerät ein. |
| | Der Schutzschalter oder eine Sicherung haben ausgelöst. | Schalten Sie den Schutzschalter ein oder tauschen Sie die Sicherung aus. |
| Die Innenbeleuchtung funktioniert nicht. | Überprüfen Sie die Temperatur-Kontrolleinstellung. | Ändern Sie die eingestellte Temperatur. |
| | Die Tür ist nicht richtig geschlossen. | Überprüfen Sie die Ausrichtung der Tür. (Abschnitt 7.4) |
| Der Kompressor arbeitet ständig. | Die Türdichtung dichtet nicht korrekt ab. | Reinigen Sie die Türdichtung mit einem feuchten Schwamm und neutralem Reinigungsmittel und Wasser. |
| | Die Raumtemperatur ist wärmer als normal. | Überprüfen Sie die Raumtemperatur. |
| | Die Tür wird zu oft geöffnet. | Lassen Sie die Tür nicht länger als erforderlich offen. |
| | Die Tür ist nicht richtig geschlossen. | Überprüfen Sie, ob die Tür vollständig geschlossen ist. |
| | Die Türdichtung dichtet nicht korrekt ab. | Überprüfen Sie den Zustand der Dichtung und reinigen Sie sie mit einem feuchten Schwamm mit neutralem Reinigungsmittel und Wasser. |
| Die Beleuchtung ist außer Betrieb. | Der Netzstecker ist nicht eingesteckt. | Schließen Sie das Gerät an. |
| | Der Schutzschalter oder eine Sicherung haben ausgelöst. | Schalten Sie den Schutzschalter ein oder tauschen Sie die Sicherung aus. |
| | Die LED ist durchgebrannt. | Wenden Sie sich an den Kundendienst. |
| | Der Lichtschalter funktioniert nicht. | Wenden Sie sich an den Kundendienst. |
| Das Gerät vibriert zu stark. | Prüfen Sie, ob der Weinkühlschrank waagerecht steht. | Richten Sie den Schrank aus. |

| Problem | Mögliche Ursache | Abhilfe |
|---|---|---|
| Das Gerät ist zu laut. | Die scheppernden Geräusche können vom Kältemittelfluss verursacht werden, das ist normal. | |
| | Die Kältekontraktion und Ausdehnung der Innenwände kann zu knackenden Geräusche führen. | Werden die Geräusche lauter, wenden Sie sich an den Kundendienst. |
| | Der Weinkühler steht nicht waagrecht. | Richten Sie den Schrank aus. |
| Die Tür schließt nicht ordnungsgemäß. | Der Weinkühler steht nicht waagrecht. | Richten Sie den Schrank aus. |
| | Die Tür wurde nicht ordnungsgemäß befestigt. | Überprüfen Sie die Ausrichtung der Tür (Abschnitt 7.4) |
| | Die Türdichtung ist verschmutzt. | Reinigen Sie die Türdichtung mit einem feuchten Schwamm und neutralem Reinigungsmittel und Wasser. |

# SOMMARIO


**1.** INFORMAZIONI PER LA SICUREZZA ..... 43
**2.** ISTRUZIONI PER LA SICUREZZA ..... 44
**3.** ASPETTI AMBIENTALI ..... 46
**4.** DESCRIZIONE DEL PRODOTTO ..... 46
**5.** PANNELLO COMANDI ..... 46
**6.** UTILIZZO QUOTIDIANO ..... 47
**7.** INSTALLAZIONE ..... 50
**8.** CURA E MANUTENZIONE ..... 53
**9.** GUIDA ALLA RISOLUZIONE DEI GUASTI ..... 54


# PER RISULTATI PERFETTI

Grazie per aver scelto di acquistare questo prodotto AEG. Lo abbiamo creato per fornirvi prestazioni impeccabili per molti anni, grazie a tecnologie innovative che vi semplificheranno la vita - funzioni che non troverete sulle normali apparecchiature. Vi invitiamo a dedicare qualche minuto alla lettura per sapere come trarre il massimo vantaggio dal vostro elettrodomestico.

**Visitate il nostro sito web:**



Per ricevere consigli, scaricare i nostri opuscoli, eliminare eventuali anomalie, ottenere informazioni sull'assistenza:
**www.aeg.com**



Per registrare il vostro prodotto e ricevere un servizio migliore:
**www.registeraeg.com**



Acquistare accessori, materiali di consumo e ricambi originali per la vostra apparecchiatura:
**www.aeg.com/shop**

# SERVIZIO CLIENTI E ASSISTENZA

Consigliamo sempre l'impiego di ricambi originali.
Quando si contatta l'Assistenza, accertarsi di disporre dei seguenti dati.
Le informazioni si trovano sulla targhetta di identificazione. Modello, PNC, numero di serie

⚠ Avvertenza / Attenzione - Importanti Informazioni di Sicurezza.
i Informazioni e consigli generali
Informazioni ambientali.

Con riserva di modifiche senza obbligo di preavviso.

# 1. ⚠ INFORMAZIONI PER LA SICUREZZA

Leggere attentamente le istruzioni fornite prima di installare e utilizzare l'apparecchiatura. Il produttore non è responsabile se un'installazione ed un uso non corretto dell'apparecchiatura provocano lesioni e danni. Tenere sempre le istruzioni a portata di mano come riferimento futuro.

## 1.1 Sicurezza dei bambini e delle persone vulnerabili

- Questa apparecchiatura può essere usata da bambini a partire dagli 8 anni e da adulti con limitate capacità fisiche, sensoriali o mentali o con scarsa esperienza o conoscenza sull'uso dell'apparecchiatura, solo se sorvegliati o se istruiti relativamente all'uso dell'apparecchiatura e se hanno capito i rischi coinvolti.
- Non consentire ai bambini di giocare con l'apparecchiatura.
- Tenere i materiali di imballaggio fuori dalla portata dei bambini.
- La pulizia e gli interventi di manutenzione non devono essere eseguiti dai bambini senza supervisione.

## 1.2 Avvertenze di sicurezza generali

- L'apparecchiatura è destinata all'uso domestico e usi simili, ad esempio:
  - in case di campagna; cucine di negozi, uffici e altri ambienti di lavoro
  - da clienti di hotel, motel, bed and breakfast e altri ambienti residenziali
- Utilizzare l'apparecchiatura esclusivamente per conservare vino.
- Verificare che le aperture di ventilazione, sia sull'apparecchiatura che nella struttura da incasso, non siano ostruite.
- Non usare dispositivi meccanici o altri mezzi artificiali non raccomandati dal produttore allo scopo di accelerare il processo di sbrinamento.

- Non danneggiare il circuito refrigerante.
- Non utilizzare apparecchiature elettriche all'interno dei comparti di conservazione degli alimenti, ad eccezione di quelli consigliati dal costruttore.
- Non nebulizzare acqua né utilizzare vapore per pulire l'apparecchiatura.
- Pulire l'apparecchiatura con un panno inumidito e morbido. Utilizzare solo detergenti neutri. Non usare prodotti abrasivi, spugnette abrasive, solventi od oggetti metallici.
- Non conservare in questa apparecchiatura sostanze esplosive come bombolette spray contenenti un propellente infiammabile.
- Se il cavo di alimentazione è danneggiato, deve essere sostituito dal produttore, da un tecnico autorizzato o da una persona qualificata per evitare situazioni di pericolo.

# 2. ISTRUZIONI PER LA SICUREZZA

## 2.1 Installazione

**Avvertenza:** l'installazione dell'apparecchiatura deve essere eseguita da personale qualificato.

- Rimuovere tutti i materiali di imballaggio.
- Non installare e utilizzare l'apparecchiatura se danneggiata.
- Attenersi alle istruzioni fornite insieme all'apparecchiatura.
- Considerato il peso dell'apparecchiatura, prestare sempre attenzione in fase di spostamento della stessa. Indossare sempre guanti di sicurezza.
- Assicurarsi che l'aria possa circolare liberamente attorno all'apparecchiatura.
- Attendere almeno 4 ore prima di collegare l'apparecchiatura all'alimentazione. Questo serve a consentire all'olio di fluire nuovamente nel compressore.
- Non installare l'apparecchiatura in prossimità di radiatori, fornelli, forni o piani cottura. La superficie posteriore dell'apparecchiatura deve essere appoggiata alla parete.
- Non installare l'apparecchiatura dove sia esposta alla luce solare diretta.
- Non installare questa apparecchiatura in luoghi troppo umidi o freddi, come aggiunte strutturali, garage o cantine.
- Per spostare l'apparecchiatura, sollevarla per il bordo anteriore, così da non graffiare il pavimento.

## 2.2 Collegamento elettrico

**Avvertenza:** rischio di incendio e scossa elettrica.

- L'apparecchiatura deve essere soggetta a una messa a terra.
- Tutti i collegamenti elettrici devono essere realizzati da un elettricista qualificato.

- Verificare che i dati elettrici riportati sulla targhetta dei dati corrispondano a quelli dell'impianto. In caso contrario, contattare un elettricista.
- Utilizzare sempre una presa elettrica con contatto di protezione correttamente installata.
- Non utilizzare prese multiple e prolunghe.
- Accertarsi di non danneggiare i componenti elettrici (ad es. la spina di alimentazione, il cavo di alimentazione, il compressore). Contattare il Centro di assistenza o un elettricista per sostituire i componenti elettrici.
- Il cavo di alimentazione deve rimanere sotto il livello della spina di alimentazione.
- Inserire la spina di alimentazione nella presa solo al termine dell'installazione. Verificare che la spina di alimentazione rimanga accessibile dopo l'installazione.
- Non tirare il cavo di alimentazione per scollegare l'apparecchiatura. Tirare sempre dalla spina.

## 2.3 Uso dell'apparecchiatura

**Avvertenza:** rischio di incendio e scossa elettrica.

- Non apportare modifiche alle specifiche di questa apparecchiatura.
- Non introdurre apparecchiature elettriche (ad es. gelatiere) nell'apparecchiatura se non specificamente consentito dal produttore.
- Fare attenzione a non danneggiare il circuito refrigerante. Esso contiene isobutano (R600a), un gas naturale con un alto livello di compatibilità ambientale, tuttavia il gas è infiammabile.
- Nel caso di danno al circuito refrigerante, assicurarsi che non si sviluppino fiamme libere e scintille nel locale. Aerare bene l'ambiente.
- Non appoggiare oggetti incandescenti sulle parti in plastica dell'apparecchiatura.
- Non conservare gas e liquidi infiammabili nell'apparecchiatura.
- Non appoggiare o tenere liquidi o materiali infiammabili, né oggetti facilmente incendiabili sull'apparecchiatura, al suo interno o nelle immediate vicinanze.
- Non toccare il compressore o il condensatore. Sono incandescenti.

## 2.4 Pulizia e cura

**Avvertenza:** rischio di ferimento o danno all'apparecchiatura.

- Prima di eseguire qualunque intervento di manutenzione, spegnere l'apparecchiatura ed estrarre la spina dalla presa.
- L'unità refrigerante dell'apparecchiatura contiene idrocarburi. L'unità deve essere ricaricata ed ispezionata esclusivamente da personale qualificato.
- Controllare regolarmente lo scarico dell'apparecchiatura e se necessario pulirlo. L'ostruzione dello scarico può causare un deposito di acqua di sbrinamento sul fondo dell'apparecchiatura.

## 2.5 Smaltimento

**Avvertenza:** rischio di lesioni o soffocamento.

- Staccare la spina dall'alimentazione elettrica.
- Tagliare il cavo di rete e smaltirlo.
- Rimuovere la porta per evitare che bambini e animali domestici rimangano chiusi all'interno dell'apparecchiatura.
- Il circuito refrigerante e i materiali di isolamento di questa apparecchiatura rispettano l'ozono.
- La schiuma isolante contiene gas infiammabili. Contattare le autorità locali per ricevere informazioni su come smaltire correttamente l'apparecchiatura.
- Non danneggiare i componenti dell'unità refrigerante che si trovano vicino allo scambiatore di calore.

# 3. ASPETTI AMBIENTALI

Riciclare i materiali che riportano il simbolo ♺ Gettare l'imballaggio nell'apposito contenitore per riciclarlo. Contribuire a proteggere l'ambiente e la salute umana e a riciclare rifiuti derivanti da apparecchiature elettriche ed elettroniche. Non smaltire le apparecchiature che riportano il simbolo ⍁ con i normali rifiuti domestici. Portare il prodotto al punto di riciclaggio più vicino o contattare il comune di residenza.

# 4. DESCRIZIONE DEL PRODOTTO

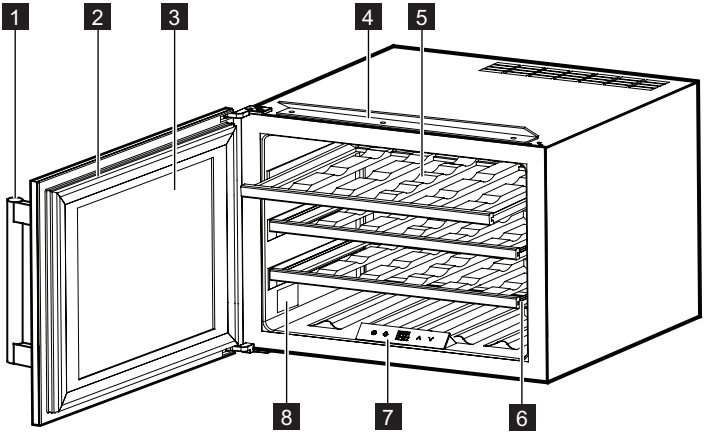


1 Maniglia
2 Guarnizione
3 Porta
4 Barra di fissaggio
5 Ripiani
6 Guide telescopiche
7 Pannello comandi
8 Targhetta dei dati

# 5. PANNELLO COMANDI

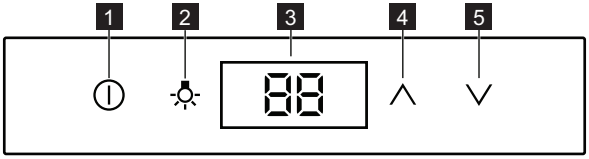


1 Tasto ON/OFF
2 Tasto Luce
3 Display
4 Tasto aumento temperatura
5 Tasto diminuzione temperatura

## 5.1 Accensione

Per accendere l'apparecchiatura procedere come segue:
1. Inserire la spina nella presa di alimentazione.
2. Premere il tasto ON/OFF se il display è spento.
3. Sul display è visualizzata la temperatura predefinita (5 °C).

Per selezionare una temperatura diversa, consultare la sezione "Regolazione della temperatura".

## 5.2 Spegnimento

Per spegnere l'apparecchiatura, procedere come segue:
1. Premere il tasto ON/OFF per 3 secondi.
2. Il display si spegne.
3. Per scollegare l'apparecchiatura dalla corrente elettrica, staccare la spina dalla presa di alimentazione.

## 5.3 Regolazione della temperatura

È possibile regolare la temperatura impostata del vano cantina, premendo i tasti temperatura.

Premendo i pulsanti ∧ o ∨ si aumenterà o diminuirà la temperatura di 1 °C; continuare a premere i pulsanti fino al raggiungimento della temperatura desiderata che non potrà superare i 20 °C o essere inferiore ai 5 °C.

## 5.4 Tasto Luce

Quando la porta è aperta, il LED si accende; quando la porta è chiusa, il LED si spegne. Se si desidera mantenere la luce accesa anche a porta chiusa, aprire la porta, premere il tasto luce per spegnere la luce e premerlo di nuovo per accenderla.

Per ripristinare le condizioni predefinite, premere il tasto luce per spegnere la luce.

La luce LED è dotata di un sistema di spegnimento uniforme della durata di 3 secondi.

## 5.5 Allarme porta aperta

Se la porta viene lasciata aperta per 5 minuti, viene emesso un segnale acustico.

Il segnale acustico terminerà alla chiusura della porta.

## 5.6 Allarme Temperatura

- Se la temperatura interna supera i 23 °C, il display visualizzerà "HI" e l'allarme acustico suonerà per un'ora senza interruzioni.
- Se la temperatura interna è inferiore a 0 °C, il display lampeggerà e visualizzerà "LO". Allo stesso tempo, suonerà il segnale acustico.

## 5.7 Funzione Ripristino Temperatura

Nel caso di un'interruzione di corrente, la cantina tiene in memoria le precedenti impostazioni della temperatura e al ripristino della corrente, la temperatura verrà impostata secondo i valori memorizzati.

# 6. UTILIZZO QUOTIDIANO

## 6.1 Pulizia

Prima di utilizzare l'apparecchio per la prima volta, lavare l'interno e gli accessori con acqua tiepida e sapone neutro per eliminare il tipico odore dei prodotti nuovi, quindi asciugare accuratamente.

Non usare detergenti o polveri abrasive che possano danneggiare la finitura.

## 6.2 Conservazione vino

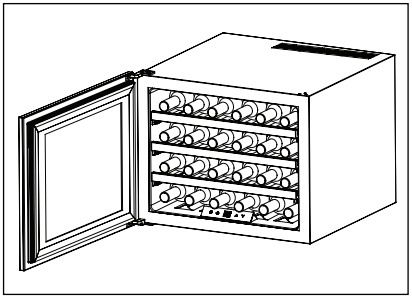

(per bottiglie di Bordeaux da 750 ml)
Totale: 24 bottiglie

La temperatura è regolabile tra i +5 e + 20 °C, una temperatura ideale per i vini.

Il tempo di conservazione del vino dipende dall'invecchiamento, dal tipo d'uva, dal contenuto alcolico e dal livello di fruttosio e tannino in esso contenuti. Al momento dell'acquisto, controllare se il vino è già invecchiato o se migliorerà col passare del tempo.

Temperatura di conservazione suggerita:

- Champagne/prosecco e vini frizzanti da +6 a +8 °C
- Vini bianchi da +10 a +12 °C
- Vini rosati da +12 a +16 °C
- Vini rossi da +14 a +18 °C

## 6.3 Ripiani vino

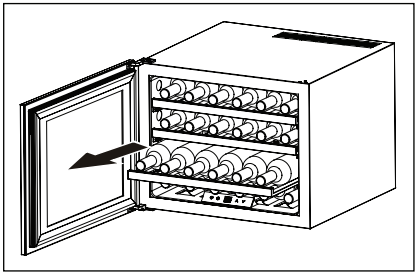

- Per un facile accesso al contenuto, estrarre i ripiani al di fuori dei binari per metà. Questa struttura è progettata con guide telescopiche per un agevole scorrimento dei ripiani.

⚠ Per evitare di danneggiare la guarnizione della porta, assicurarsi che sia completamente aperta quando si estraggono i ripiani.

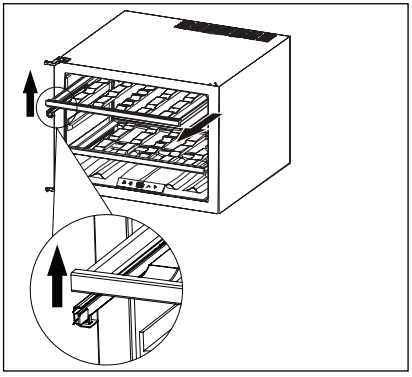

- Per rimuovere o montare i ripiani in legno, sollevare il ripiano verso l'alto come indicato nello schema ed estrarlo o spingerlo fino a che non è saldamente posizionato nella guida telescopica.

## 6.4 Impostazioni possibili

- Standard

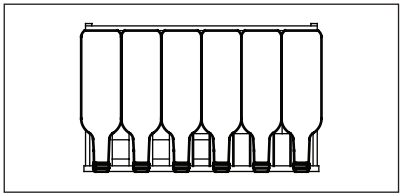

Per conservare fino a 24 bottiglie (0,75 cl), posizionare 6 bottiglie per livello.

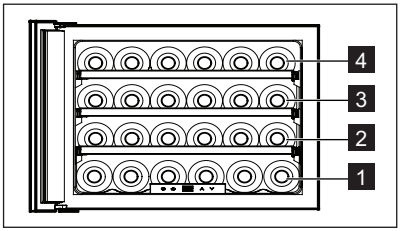


Il primo livello è stato progettato per contenere bottiglie più larghe e più lunghe.

Rimuovendo gli scaffali 2/3/4 è possibile aumentare la capacità come mostra la foto di seguito.

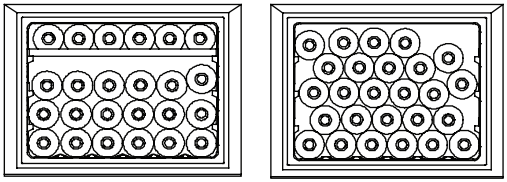

**Avvertenza:** in questo caso, assicurarsi che le bottiglie non entrino in contatto con la parete posteriore del vano.

- Orizzontale

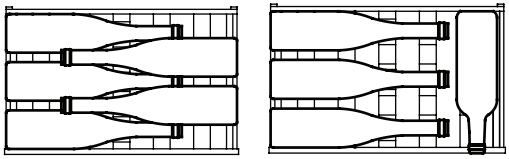

Ideale per bottiglie grandi come quelle di Prosecco e Champagne, con un altezza superiore a 310mm.

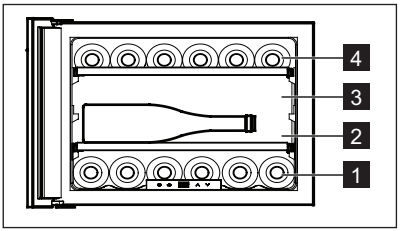


Per conservare bottiglie grandi/alte, rimuovere gli scaffali 3 o 4 e posizionare le bottiglie nel livello più basso.

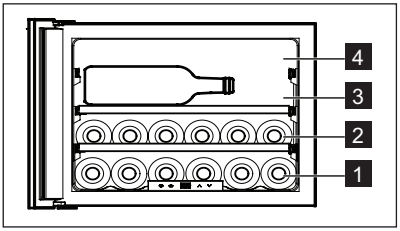

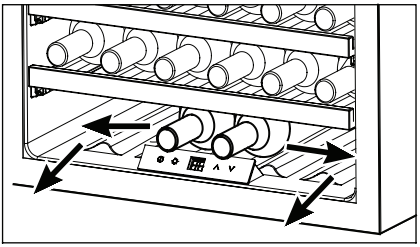

Lo spazio sotto al pannello comandi può conservare 2 bottiglie di vino, ma è necessario fare attenzione durante l'inserimento/estrazione delle bottiglie e spostarle passando attorno al pannello stesso.

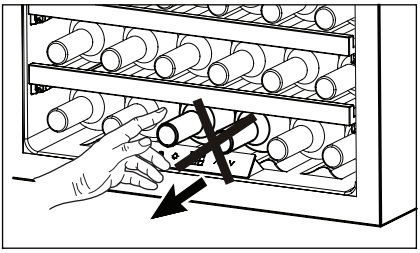

Non estrarre le bottiglie direttamente da sotto il pannello comandi per evitare di danneggiarlo.

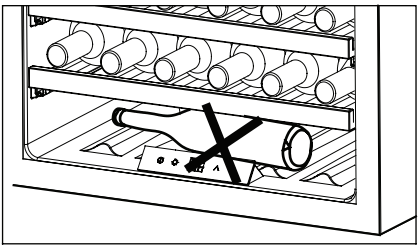

Non conservare le bottiglie trasversalmente nel livello 1! Le bottiglie potrebbero cadere quando la porta dell'apparecchiatura è aperta.

# 7. INSTALLAZIONE

## 7.1 Collocazione della cantina

È importante garantire un'adeguata circolazione d'aria intorno all'apparecchiatura, per evitare un possibile surriscaldamento. Per ottenere un'aerazione sufficiente, seguire le relative istruzioni di installazione.

Installare l'apparecchiatura in un luogo la cui temperatura ambiente corrisponda alla classe climatica indicata sulla targhetta dell'apparecchiatura:

| Classe climatica | Temperatura ambiente |
|---|---|
| SN | da +10 a +32 °C |
| N | da +16 a +32 °C |
| ST | da +16 a +38 °C |
| T | da +16 a +43 °C |

## 7.2 Collegamento elettrico

**Attenzione:** se si rendesse necessaria una modifica all'impianto elettrico per l'installazione dell'apparecchiatura, l'intervento dovrà essere effettuato da personale qualificato e competente.

**Avvertenza:** questa apparecchiatura deve essere soggetta a messa a terra. Il costruttore declina ogni responsabilità qualora non siano rispettate le norme di sicurezza.

Consultare un elettricista qualificato o un tecnico dell'assistenza se le istruzioni per la messa a terra non sono state comprese appieno o in caso di dubbi sull'adeguata messa a terra dell'apparecchiatura.

**Avvertenza:** attendere 4 ore prima di installare e collegare l'apparecchiatura per consentire il reflusso di tutto l'olio nel compressore.

Prima di inserire la spina, verificare che la tensione e la frequenza riportate sulla targhetta dei dati corrispondano a quelle dell'impianto domestico.
L'apparecchiatura deve essere soggetta a messa a terra.
La spina del cavo di alimentazione è dotata di un apposito contatto.
Se la presa di corrente non è messa a terra, collegare l'apparecchiatura ad un dispositivo di terra separato conformemente alle normative vigenti.
Rivolgersi a un elettricista qualificato.

## 7.3 Dimensioni dell'installazione (mm) e requisiti di ventilazione

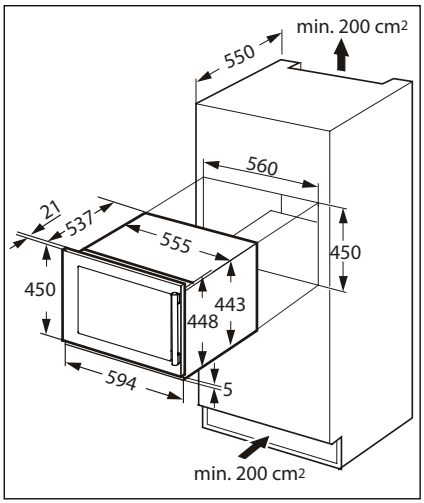


Il flusso d'aria dietro l'apparecchiatura deve essere sufficiente.

Accertarsi che il cavo di rete sia libero da ostacoli.

## 7.4 Allineamento della porta

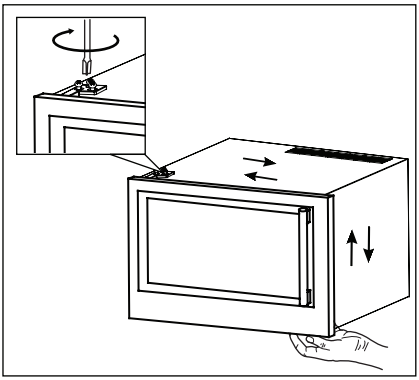

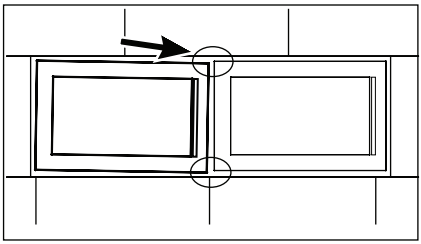

Per regolare la porta, seguire le procedure indicate di seguito:

- Sorreggere la porta mentre si allentano le viti superiori e inferiori
- Allineare la porta
- Serrare le viti.

## 7.5 Installazione a incasso

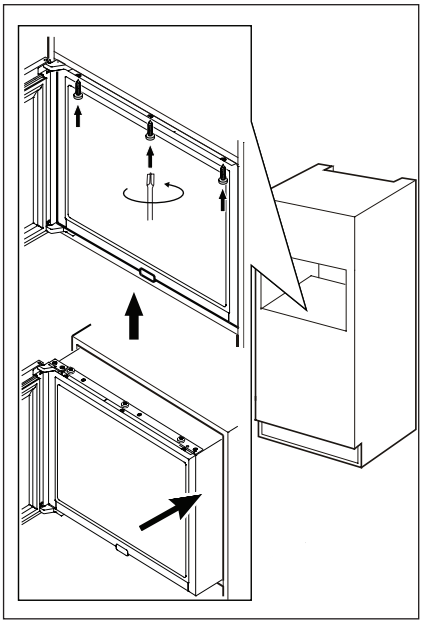

Seguire la procedura indicata di seguito:

- Posizionare l'apparecchiatura nella nicchia con la porta chiusa e allinearla con la parte frontale del mobile da cucina.
- Aprire la porta e fissare la barra al mobile mediante le 3 viti fornite.

# 8. CURA E MANUTENZIONE

**Attenzione:** prima di qualsiasi intervento di manutenzione, estrarre la spina dalla presa.

Questa apparecchiatura contiene idrocarburi nell'unità di refrigerazione: pertanto le operazioni di manutenzione e ricarica devono essere eseguite esclusivamente da personale autorizzato.

## 8.1 Pulizia periodica

L'apparecchiatura deve essere pulita regolarmente:

Evitare di tirare, spostare o danneggiare tubi e/o cavi all'interno dell'apparecchiatura.
Per la pulizia delle parti interne, non usare detergenti, polveri abrasive, prodotti con forti profumazioni o cere lucidanti perché potrebbero danneggiare la superficie e lasciare un odore intenso.

- Lavare le superfici interne con una soluzione di acqua tiepida e bicarbonato. Usare 2 cucchiai di bicarbonato per un litro di acqua.
- Lavare gli scaffali con un detergente neutro.
- Strizzare l'eccesso di acqua dalla spugna o dallo straccio prima di pulire nelle vicinanze dei comandi o di qualsiasi componente elettrico.
- Lavare il refrigeratore esterno con acqua tiepida miscelata a un detergente neutro.
- Pulire il condensatore (griglia nera) e il compressore sul retro dell'apparecchio con una spazzola. Questa operazione migliorerà le prestazioni dell'apparecchiatura riducendone i consumi di energia.
- Lavare l'interno e gli accessori con acqua tiepida e sapone neutro.
- Ispezionare regolarmente le guarnizioni della porta ed eliminare con un panno umido tracce di sporco e residui.
- Risciacquare e asciugare accuratamente.

Prestare attenzione a non danneggiare il sistema refrigerante.

Dopo la pulizia, ricollegare l'apparecchiatura alla rete elettrica.

## 8.2 Periodi di inutilizzo

Se l'apparecchiatura non viene utilizzata per un lungo periodo, adottare le seguenti precauzioni:

- scollegare l'apparecchiatura dalla rete elettrica;
- togliere tutti gli accessori;
- pulire l'apparecchiatura e tutti gli accessori;
- lasciare la porta aperta per evitare la formazione di odori sgradevoli.

## 8.3 Interruzione di corrente

La maggior parte delle interruzioni di corrente sono ripristinate in poche ore e, riducendo le aperture della porta della cantina, non influenzano la temperatura dell'apparecchiatura. Se la corrente non viene ripristinata per un periodo più lungo, è necessario adottare le misure necessarie per proteggere il contenuto.

Posizionare la cantina nella zona più fresca della stanza, lontano da fonti di calore e dai raggi solari diretti.

# 9. GUIDA ALLA RISOLUZIONE DEI GUASTI

È possibile risolvere molti problemi comuni della cantina in modo semplice, risparmiando il costo dell'assistenza esterna. Provare a utilizzare i suggerimenti che seguono per risolvere il problema prima di chiamare l'assistenza.

| Problema | Possibile causa | Soluzione |
|---|---|---|
| La cantina non funziona. | La spina non è collegata. | Collegare l'apparecchiatura all'alimentazione. |
| | L'apparecchiatura è spenta. | Accendere l'apparecchiatura. |
| | L'interruttore di sicurezza è scattato o un fusibile si è bruciato. | Ripristinare l'interruttore di sicurezza o sostituire il fusibile. |
| L'illuminazione interna non funziona. | Controllare l'impostazione della temperatura. | Verificare la temperatura impostata. |
| | La porta non è chiusa correttamente. | Rivedere la procedura di regolazione della porta (par. 7.4). |
| Il compressore rimane sempre in funzione. | La guarnizione della porta non sigilla correttamente. | Pulire la guarnizione con una spugna umida, utilizzando acqua e un detergente neutro. |
| | La temperatura ambiente è più calda del normale. | Controllare la temperatura ambiente. |
| | La porta viene aperta troppo frequentemente. | Limitare il più possibile il tempo di apertura della porta. |
| | La porta non è chiusa correttamente. | Verificare che la porta sia chiusa correttamente. |
| | La guarnizione della porta non sigilla correttamente. | Verificare le condizioni della guarnizione e se necessario pulirla con una spugna umida, utilizzando acqua e un detergente neutro. |
| La luce non funziona. | La spina non è collegata. | Collegare l'apparecchiatura all'alimentazione. |
| | L'interruttore di sicurezza è scattato o un fusibile si è bruciato. | Ripristinare l'interruttore di sicurezza o sostituire il fusibile. |
| | Il LED si è bruciato. | Contattare il Centro di assistenza. |
| | La spia del tasto non funziona. | Contattare il Centro di assistenza. |
| Vibrazione eccessiva. | Verificare che la cantina sia livellata. | Livellare l'apparecchiatura. |
| Rumore eccessivo. | Il rumore potrebbe venire dal normale flusso del refrigerante. | |
| | La contrazione o espansione delle pareti interne potrebbe causare scoppiettii e crepitii. | In caso il rumore aumenti, contattare il Centro di assistenza. |
| | La cantina non è livellata. | Livellare l'apparecchiatura. |
| La porta non si chiude correttamente. | La cantina non è livellata. | Livellare l'apparecchiatura. |
| | La porta non è stata fissata correttamente. | Rivedere la procedura di fissaggio della porta (par. 7.4). |
| | La guarnizione è sporca. | Pulire la guarnizione con una spugna umida, utilizzando acqua e un detergente neutro. |

www.aeg.com/shop



111222333-A-362013

CE

AEG

perfekt in form und funktion