Thinking of you
Electrolux

EHF3920BOK

EN	HOB	USER MANUAL 2
IT	PIANO COTTURA	ISTRUZIONI PER L'USO 13
PL	PŁYTA GRZEJNA	INSTRUKCJA OBSŁUGI 24
PT	PLACA	MANUAL DE INSTRUÇÕES 34
SK	VARNÝ PANEL	NÁVOD NA POUŽÍVANIE 45

CONTENTS

1. SAFETY INFORMATION 3
2. SAFETY INSTRUCTIONS 4
3. PRODUCT DESCRIPTION 6
4. DAILY USE 6
5. HELPFUL HINTS AND TIPS 6
6. CARE AND CLEANING 7
7. TROUBLESHOOTING 8
8. INSTALLATION 9
9. TECHNICAL INFORMATION 11

WE'RE THINKING OF YOU

Thank you for purchasing an Electrolux appliance. You've chosen a product that brings with it decades of professional experience and innovation. Ingenious and stylish, it has been designed with you in mind. So whenever you use it, you can be safe in the knowledge that you'll get great results every time.

Welcome to Electrolux.

Visit our website for:



Get usage advice, brochures, trouble shooter, service information:
www.electrolux.com



Register your product for better service:
www.electrolux.com/productregistration



Buy Accessories, Consumables and Original spare parts for your appliance:
www.electrolux.com/shop

CUSTOMER CARE AND SERVICE

We recommend the use of original spare parts.
When contacting Service, ensure that you have the following data available.
The information can be found on the rating plate. Model, PNC, Serial Number.

Warning / Caution-Safety information

General information and tips

Environmental information

Subject to change without notice.

1. SAFETY INFORMATION

Before the installation and use of the appliance, carefully read the supplied instructions. The manufacturer is not responsible if an incorrect installation and use causes injuries and damages. Always keep the instructions with the appliance for future reference.

1.1 Children and vulnerable people safety

⚠ **WARNING!**
Risk of suffocation, injury or permanent disability.

- This appliance can be used by children aged from 8 years and above and persons with reduced physical, sensory or mental capabilities or lack of experience and knowledge if they are supervised by an adult or a person who is responsible for their safety.
- Do not let children play with the appliance.
- Keep all packaging away from children.
- Keep children and pets away from the appliance when it operates or when it cools down. Accessible parts are hot.
- If the appliance has a child safety device, we recommend that you activate it.
- Cleaning and user maintenance shall not be made by children without supervision.

1.2 General Safety

- The appliance and its accessible parts become hot during use. Do not touch the heating elements.
- Do not operate the appliance by means of an external timer or separate remote-control system.
- Unattended cooking on a hob with fat or oil can be dangerous and may result in fire.

- Never try to extinguish a fire with water, but switch off the appliance and then cover flame e.g. with a lid or a fire blanket.
- Do not store items on the cooking surfaces.
- Do not use a steam cleaner to clean the appliance.
- Metallic objects such as knives, forks, spoons and lids should not be placed on the hob surface since they can get hot.
- If the glass ceramic surface is cracked, switch off the appliance to avoid the possibility of electric shock.

2. ⚠ SAFETY INSTRUCTIONS

2.1 Installation

⚠ **WARNING!**
Only a qualified person must install this appliance.

- Remove all the packaging.
- Do not install or use a damaged appliance.
- Obey the installation instruction supplied with the appliance.
- Keep the minimum distance from the other appliances and units.
- Always be careful when you move the appliance because it is heavy. Always wear safety gloves.
- Seal the cut surfaces with a sealant to prevent moisture to cause swelling.
- Protect the bottom of the appliance from steam and moisture.
- Do not install the appliance adjacent to a door or under a window. This prevents hot cookware to fall from the appliance when the door or the window is opened.
- If the appliance is installed above drawers make sure that the space, between the bottom of the appliance and the upper drawer, is sufficient for air circulation.
- The bottom of the appliance can get hot. We recommend to install a non-combustile separation panel under the appliance to prevent access to the bottom.

Electrical connection

⚠ **WARNING!**
Risk of fire and electrical shock.

- All electrical connections must be made by a qualified electrician.
- The appliance must be earthed.
- Before carrying out any operation make sure that the appliance is disconnected from the power supply.
- Use the correct electricity mains cable.
- Do not let the electricity mains cable tangle.
- Make sure the mains cable or plug (if applicable) does not touch the hot appliance or hot cookware, when you connect the appliance to the near sockets
- Make sure the appliance is installed correctly. Loose and incorrect electricity mains cable or plug (if applicable) can make the terminal become too hot.
- Make sure that a shock protection is installed.
- Use the strain relief clamp on cable.
- Make sure not to cause damage to the mains plug (if applicable) or to the mains cable. Contact the Service or an

electrician to change a damaged mains cable.

- The electrical installation must have an isolation device which lets you disconnect the appliance from the mains at all poles. The isolation device must have a contact opening width of minimum 3 mm.
- Use only correct isolation devices: line protecting cut-outs, fuses (screw type fuses removed from the holder), earth leakage trips and contactors.

2.2 Use

WARNING!
Risk of injury, burns or electric shock.

- Use this appliance in a household environment.
- Do not change the specification of this appliance.
- Do not let the appliance stay unattended during operation.
- Do not operate the appliance with wet hands or when it has contact with water.
- Do not put cutlery or saucepan lids on the cooking zones. They become hot.
- Set the cooking zone to “off” after use.

WARNING!
Risk of fire or explosion.

- Fats and oil when heated can release flammable vapours. Keep flames or heated objects away from fats and oils when you cook with them.
- The vapours that very hot oil releases can cause spontaneous combustion
- Used oil, that can contain food remnants, can cause fire at a lower temperature than oil used for the first time.
- Do not put flammable products or items that are wet with flammable products in, near or on the appliance.

WARNING!
Risk of damage to the appliance.

- Do not keep hot cookware on the control panel.
- Do not let cookware to boil dry.
- Do not activate the cooking zones with empty cookware or without cookware.
- Be careful not to let objects or cookware fall on the appliance. The surface can be damaged.
- Do not put aluminium foil on the appliance.
- Do not let acid liquids, for example vinegar, lemon juice or limescale remover touch the hob. This can cause matt patches.

2.3 Care and Cleaning

WARNING!
Risk of damage to the appliance.

- Clean regularly the appliance to prevent the deterioration of the surface material.
- Do not use water spray and steam to clean the appliance.
- Clean the appliance with a moist soft cloth. Only use neutral detergents. Do not use abrasive products, abrasive cleaning pads, solvents or metal objects.

2.4 Disposal

WARNING!
Risk of injury or suffocation.

- Contact your municipal authority for information on how to discard the appliance correctly.
- Disconnect the appliance from the mains supply.
- Cut off the mains cable and discard it.

3. PRODUCT DESCRIPTION

3.1 Cooking surface layout

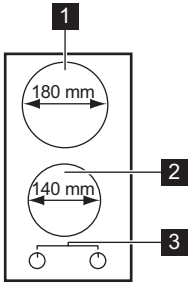

1 Rear cooking zone 1700 W
2 Front cooking zone 1200 W
3 Control knobs

3.2 Electric cooking zones control knobs

Symbol	Function
0	off position

Symbol	Function
1	minimum heat
6	maximum heat

4. DAILY USE

WARNING!
Refer to the Safety chapters.

To switch on and increase the heat setting turn the knob counterclockwise. To decrease the heat setting turn the knob clockwise. To switch off turn the knob to the 0.

4.1 Before first use

Put on all cooking zones a pan filled with some water. Set the maximum position and operate the appliance for approximately 10 minutes until water inside the pans boils. After that, operate the appliance at minimum position for 20 minutes. During this period, an odour and smoke can occur. This is normal. Make sure that the airflow is sufficient.
After this operation, clean the appliance with a soft cloth soaked in warm water.

5. HELPFUL HINTS AND TIPS

WARNING!
Refer to the Safety chapters.

5.1 Cookware

- The bottom of the cookware must be as thick and flat as possible.
- Cookware made of enamelled steel and with aluminium or copper bottoms can cause discoloration on glass ceramic surface.

Use pots and pans with bottom applicable to the dimension of cooking zone.

Cooking area	Diameters of cookware
Front	max. 145 mm
Rear	max. 180 mm

WARNING!
Make sure that pots do not cover the control zone.

5.2 Energy saving

- If possible, always put the lids on the cookware.
- Put cookware on a cooking zone before you start it.
- Stop the cooking zones before the end of the cooking time to use residual heat.
- The bottom of pans and cooking zones must have the same dimension.

5.3 Examples of cooking applications

Heat setting:	Use to:
1	Keeping warm
2	Gentle simmering
3	Simmering
4	Frying / browning
5	Bringing to the boil
6	Bringing to the boil / quick frying / deep-frying

6. CARE AND CLEANING

WARNING!
Refer to the Safety chapters.

Clean the appliance after each use.
Always use cookware with clean bottom.

WARNING!
Before any maintenance or cleaning can be carried out, you must disconnect the hob from the electricity supply.

The hob is best cleaned while it is still warm, as spillage can be removed more easily than if it is left to cool.

WARNING!
Sharp objects and abrasive cleaning agents will damage the appliance.
For your safety, do **not** clean the appliance with steam blasters or high-pressure cleaners.

Scratches or dark stains on the glass ceramic have no effect on how the appliance operates.

To remove the dirt:

1. – **Remove immediately:**melted plastic, plastic foil, and food with sugar. If not, the dirt can cause damage to the appliance. Use a special scraper for the glass . Put the scraper on the glass surface at an acute angle and move the blade on the surface .
   – **Remove after the appliance is sufficiently cool:**limescale rings , water rings, fat stains, shiny metallic discolorations. Use a special cleaning agent for glass ceramic or stainless steel.
2. Clean the appliance with a moist cloth and some detergent.

3. At the end **rub the appliance dry with a clean cloth.**

7. TROUBLESHOOTING

Problem	Possible cause and remedy
The appliance does not operate.	• Examine the fuse in the electrical system of the house in the fuse box. If the fuses blow time after time, speak to an authorised electrician.
The cooking zone does not heat up.	• Make sure that the appliance is plugged in and the electrical supply is switched on. • Make sure that you turn the correct control knob. • Examine the fuse in the electrical system of the house in the fuse box. If the fuses blow time after time, speak to an authorised electrician.
The effectiveness of the hob is not satisfactory.	• Make sure that the hob is clean and dry. • Make sure that the cookware is the correct size for the cooking zone. • Make sure that the cookware has a flat bottom. • Make sure that the heat setting is correct for this type of cooking.

If there is a fault, first try to find a solution to the problem yourself. If you cannot find a solution to the problem yourself, speak your dealer or the local Service Force Centre.

If you operated the appliance incorrectly, or the installation was not carried out by a registered engineer, the visit from the customer service technician or dealer may not take place free of charge, even during the warranty period.

These data are necessary to help you quickly and correctly. These data are available on the supplied rating plate.

- Model description .....
- Product number (PNC) .....
- Serial Number (S.N.) .....

Use the original spare parts only. They are available at Service Force Centre and approved spare parts shops.

7.1 Labels supplied with the accessories bag

Stick the adhesive labels as indicated below:

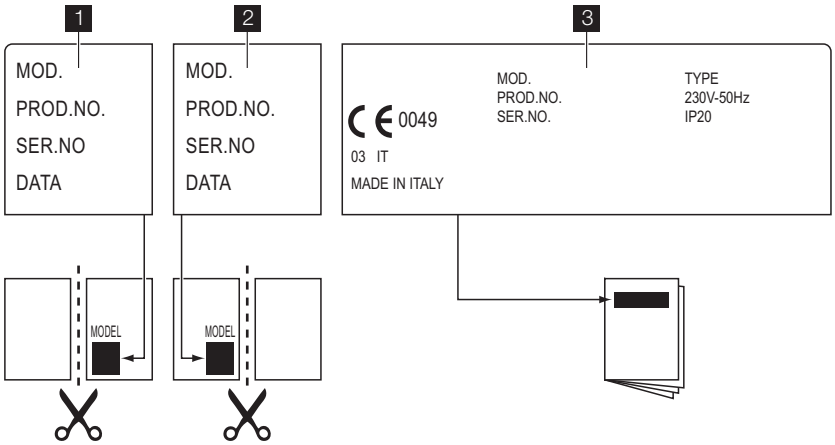

1 Stick it on Guarantee Card and send this part

2 Stick it on Guarantee Card and keep this part

3 Stick it on instruction booklet

8. INSTALLATION

WARNING!
Refer to the Safety chapters.

8.1 Installation

WARNING!
Read and follow the instructions carefully. There is a risk of injury or damage to the appliance.

- Make sure that there is no damage to the appliance from the transportation. Do not connect a damaged appliance. Speak to the supplier if necessary.
- Install built-in appliances only after you assemble the appliance into correct built-in units and work surfaces. Make sure that built-in units and surfaces obey the standards.
- Obey all orders and standards in force in the country where you use the appliance (safety standards, recycling standards, electrical safety standards etc.)

WARNING!
Risk of injury from electrical current.

- The electrical mains terminal is live.
- Make electrical mains terminal free of voltage.
- If the fixing bracket is near to the terminal block, do not let the connection cable come in contact with the edge of the bracket.

8.2 Electrical connection

- Do not pull the mains cable to disconnect the appliance. Always pull the mains plug (if applicable).
- The appliance must not be connected with an extension cable, an adapter or a multiple socket. There is a risk of fire.
- Do not let the power cable to heat up to a temperature of more than 90° C. The cable should be guided by means of clamps fixed to the side of the cabinet, in order to avoid any contact with the equipment beneath the cooktop.
- Make sure that there is access to the mains plug after the installation.

Electrical Requirements

Permanent electrical installation must agree with the latest I.E.E. Regulations and local Electricity Board regulations. For your own safety the installation must be done by a qualified electrician (e.g. your local Electricity Board, or a contractor who is on the roll of the National Inspection Council for Electrical Installation Contracting [NICEIC]).

The manufacturer refuses to be held responsible, if these safety measures are not abided by.

Supply connections:
This hob has to be connected to 230 — 240 V (50 Hz) electricity supply.
Before carrying out the connection, make sure:

1. The limiter valve and the electrical system can take the appliance load (see the rating plate)
2. The supply system is equipped with an efficient earth connection in compliance with the current standards and regulations
3. The outlet or omnipolar switch used for connection is easily accessible with the appliance installed.

The appliance is supplied with a 3 core flexible power cable requiring a 13 amp plug fitted with a 13 amp or 3 amp fuse dependent on the load. You must purchase and install the plug.
The wires in the cord are coloured as follows:

Green and yellow	- Earth
Blue	- Neutral
Brown	- Live

Replacement of the connection cable

1. Connect the green and yellow (earth) wire to the terminal which is marked with the letter 'E', or the earth symbol ⏚ , or coloured green and yellow.
2. Connect the blue (neutral) wire to the terminal which is marked with the letter 'N' or coloured blue.
3. Connect the brown (live) wire to the terminal which is marked with the letter 'L' and is always connected to the network phase.

There must be no cut or stray strands of wire present. The cord clamp must be correctly attached to the outer sheath.

To replace the connection cable use only H05V2V2-F T90 or equivalent type. Make sure that the cable section is applicable to the voltage load and the working temperature. The yellow/green earth wire (B) must be approximately 2 cm longer than the live and neutral wire (A).

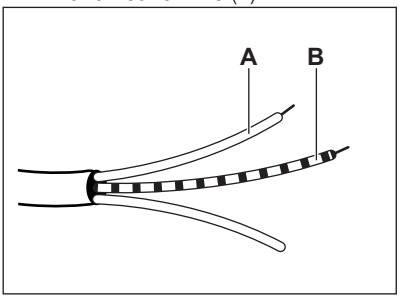

WARNING!
A cut off plug inserted into a 13 amp socket is a serious safety (shock) hazard. Ensure that the cut off plug is disposed of safely.

The replacement of electric cable must be carried out exclusively by the service force centre or by personnel with similar competencies, in accordance with the current regulations.

8.3 Building in

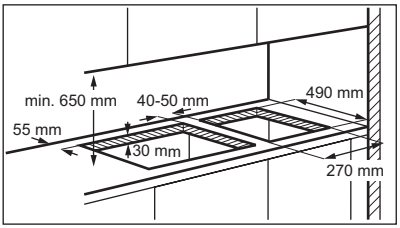

If several 30 cm hobs are to be installed side by side into the same cut out, an assembly kit including a support side bracket and supplementary seals is available at our Service Centres. The relevant installation instructions are supplied within the kit package.

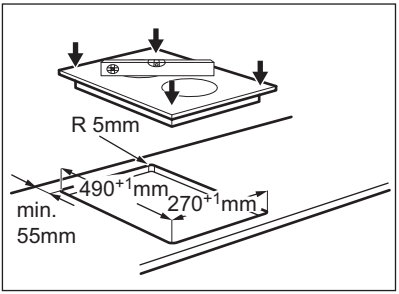

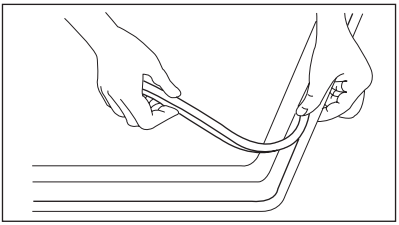

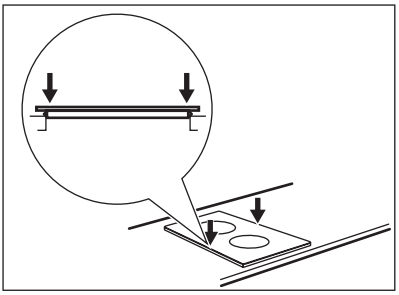

CAUTION!
Install the appliance only on a worktop with flat surface.

8.4 Possibilities for insertion

Kitchen unit with door

The panel installed below the hob must be easy to remove and let an easy access in case a technical assistance intervention is necessary.

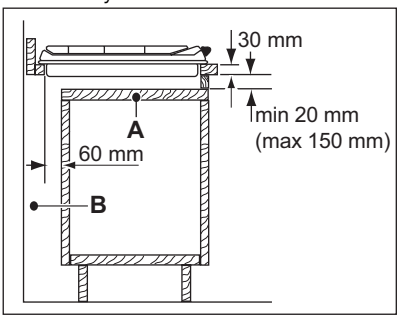

A) Removable panel
B) Space for connections

Kitchen unit with oven

The hob recess dimensions must obey the indication and the kitchen unit must be equipped with vents to let a continuous supply of air. The electrical connection of the hob and the oven must be installed separately for safety reasons and to let easy remove oven from the unit.

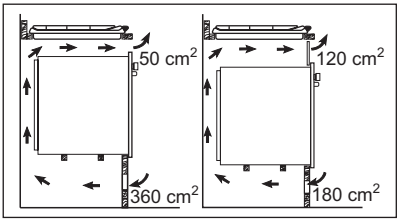

9. TECHNICAL INFORMATION

Hob dimensions

Width:	290 mm
Length:	520 mm

Hob recess dimensions

Width:	270 (0/+1) mm
Length:	490 (0/+1) mm

Hot plate rating

Rear cooking zone 180 mm	1.7 kW
Front cooking zone 145 mm	1.2 kW

Total rating	2.9 kW
Electric supply	230 V ~ 50 Hz

10. ENVIRONMENT CONCERNS

Recycle the materials with the symbol . Put the packaging in applicable containers to recycle it.
Help protect the environment and human health and to recycle waste of electrical and electronic appliances. Do not dispose appliances marked with the symbol with the household waste. Return the product to your local recycling facility or contact your municipal office.

INDICE

1. INFORMAZIONI PER LA SICUREZZA 14
2. ISTRUZIONI DI SICUREZZA 15
3. DESCRIZIONE DEL PRODOTTO 17
4. UTILIZZO QUOTIDIANO 17
5. CONSIGLI E SUGGERIMENTI UTILI 18
6. PULIZIA E CURA 18
7. RISOLUZIONE DEI PROBLEMI 19
8. INSTALLAZIONE 20
9. DATI TECNICI 22

PENSATI PER VOI

Grazie per aver acquistato un'apparecchiatura Electrolux. Avete scelto un prodotto che ha alle spalle decenni di esperienza professionale e innovazione. Ingegnoso ed elegante, è stato progettato pensando a voi. Quindi, in qualsiasi momento desiderate utilizzarlo, potete esser certi di ottenere sempre i migliori risultati.

Benvenuti in Electrolux.

Visitate il nostro sito web per:



ricevere consigli, scaricare i nostri opuscoli, eliminare eventuali anomalie, ottenere informazioni sull'assistenza.
www.electrolux.com



registrare il vostro prodotto e ricevere un servizio migliore:
www.electrolux.com/productregistration



acquistare accessori, materiali di consumo e ricambi originali per la vostra apparecchiatura:
www.electrolux.com/shop

SERVIZIO CLIENTI E MANUTENZIONE

Consigliamo sempre l'impiego di ricambi originali.
Quando si contatta l'Assistenza, accertarsi di disporre dei seguenti dati.
Le informazioni si trovano sulla targhetta di identificazione. Modello, numero dell'apparecchio (PNC), numero di serie.

 Avvertenza / Attenzione - Importanti Informazioni di Sicurezza

 Informazioni e consigli generali

 Informazioni in materia di sicurezza ambientale

Con riserva di modifiche.

1. INFORMAZIONI PER LA SICUREZZA

Leggere attentamente le istruzioni fornite prima di installare e utilizzare l'apparecchiatura. Il produttore non è responsabile se un'installazione ed un uso non corretto dell'apparecchiatura provocano lesioni e danni. Tenere sempre le istruzioni a portata di mano in caso di necessità durante l'utilizzo.

1.1 Sicurezza dei bambini e delle persone vulnerabili

⚠ **AVVERTENZA!**
Rischio di soffocamento, lesioni o invalidità permanente.

- Questa apparecchiatura può essere usata da bambini a partire dagli 8 anni e da adulti con limitate capacità fisiche, sensoriali o mentali o con scarsa esperienza o conoscenza sull'uso dell'apparecchiatura, se sorvegliati o se sono stati istruiti relativamente all'uso dell'apparecchiatura e hanno capito i rischi coinvolti.
- Non consentire ai bambini di giocare con l'apparecchiatura.
- Tenere i materiali di imballaggio al di fuori della portata dei bambini.
- Tenere i bambini e gli animali domestici lontano dall'apparecchiatura durante il funzionamento o raffreddamento. Le parti accessibili sono incandescenti.
- Se l'apparecchiatura dispone di un dispositivo di sicurezza per i bambini, consigliamo di attivarlo.
- La pulizia e gli interventi di manutenzione non devono essere eseguiti dai bambini senza supervisione.

1.2 Avvertenze di sicurezza generali

- L'apparecchiatura e le parti accessibili si riscaldano molto durante l'uso Non toccare le resistenze.

- Non utilizzare un timer esterno o un sistema di controllo remoto distinto per mettere in funzione l'apparecchiatura.
- Non lasciare mai il piano di cottura incustodito durante la preparazione di cibi in quanto olio e grassi potrebbero provocare un incendio.
- Non tentare mai di spegnere un incendio con dell'acqua; spegnere l'apparecchiatura e coprire le fiamme ad es. con un coperchio o una coperta di protezione dal fuoco.
- Non conservare nulla sulle superfici di cottura.
- Non usare dispositivi per la pulizia a vapore per pulire l'apparecchiatura.
- Oggetti metallici quali coltelli, forchette, cucchiai e coperchi non dovrebbero essere posti sulla superficie del piano di cottura in quanto possono diventare caldi.
- Se la superficie di vetroceramica presenta delle crepe, spegnere l'apparecchiatura per evitare il rischio di scossa elettrica.

2. ⚠ ISTRUZIONI DI SICUREZZA

2.1 Installazione

⚠ **AVVERTENZA!**
L'installazione dell'apparecchiatura deve essere eseguita da personale qualificato.

- Rimuovere tutti i materiali di imballaggio.
- Non installare o utilizzare l'apparecchiatura se è danneggiata.
- Attenersi alle istruzioni fornite insieme all'apparecchiatura.
- È necessario rispettare la distanza minima dalle altre apparecchiature.
- Fare sempre attenzione quando si sposta l'apparecchiatura, perché è pesante. Indossare sempre guanti di sicurezza.
- Proteggere le superfici di taglio con un materiale di tenuta per evitare che l'umidità causi dei rigonfiamenti.
- Proteggere la base dell'apparecchiatura da vapore e umidità.
- Non installare l'apparecchiatura accanto ad una porta o sotto una finestra, per evitare che pentole calde cadano dall'apparecchiatura quando la porta o la finestra sono aperte.
- Se l'apparecchiatura viene installata sopra dei cassetti, assicurarsi che lo spazio, tra la base dell'apparecchiatura e il cassetto superiore, sia sufficiente per il ricircolo d'aria.
- La base dell'apparecchiatura può surriscaldarsi. Si consiglia di prevedere un pannello divisorio in materiale non infiammabile al di sotto dell'apparecchiatura per rendere inaccessibile la base.

Collegamento elettrico

AVVERTENZA!
Rischio di incendio e scossa elettrica.

- Tutti i collegamenti elettrici devono essere eseguiti da un elettricista qualificato.
- L'apparecchiatura deve disporre di una messa a terra.
- Prima di qualsiasi intervento, è necessario verificare che l'apparecchiatura sia disinserita dalla rete elettrica.
- Utilizzare il cavo di alimentazione appropriato.
- Evitare che i collegamenti elettrici si aggroviglino.
- Assicurarsi che il cavo di alimentazione o la spina (ove prevista) non sfiori l'apparecchiatura calda o pentole calde quando si collega l'apparecchiatura alle prese vicine
- Verificare che l'apparecchiatura sia installata correttamente. Un collegamento elettrico o una spia lenti (ove previsti) potrebbe far diventare il terminale incandescente.
- Assicurarsi che la protezione da scosse elettriche sia installata.
- Utilizzare il morsetto fermacavo sul cavo.
- Accertarsi di non danneggiare la spina e il cavo (ove previsti). Contattare il Centro di Assistenza o un elettricista qualificato per sostituire un cavo danneggiato.
- L'impianto elettrico deve essere dotato di un dispositivo di isolamento che consenta di scollegare l'apparecchiatura dalla presa di corrente a tutti i poli. Il dispositivo di isolamento deve avere una larghezza dell'apertura di contatto non inferiore ai 3 mm.
- Servirsi unicamente di dispositivi di isolamento adeguati: interruttori automatici, fusibili (quelli a tappo devono essere rimossi dal portafusibile), sganciatori per correnti di guasto a terra e relè.

2.2 Utilizzo

AVVERTENZA!
Rischio di lesioni, scottature o scosse elettriche.

- Utilizzare l'apparecchiatura in un ambiente domestico.
- Non apportare modifiche alle specifiche di questa apparecchiatura.
- Non lasciare mai l'apparecchiatura incustodita durante il funzionamento.
- Non mettere in funzione l'apparecchiatura con le mani umide o quando c'è un contatto con l'acqua.
- Non appoggiare posate o coperchi sulle superfici di cottura. Possono diventare roventi.
- Spegnere la zona di cottura dopo ogni utilizzo.

AVVERTENZA!
Si può verificare un'esplosione o un incendio.

- Grassi e olio caldi possono rilasciare vapori infiammabili. Mantenere fiamme o oggetti caldi lontani da grassi e olio quando li si utilizza per cucinare.
- I vapori rilasciati da un olio molto caldo possono provocare una combustione spontanea.
- L'olio usato, che può contenere residui di cibo, può liberare delle fiamme ad una temperatura inferiore rispetto ad un olio utilizzato per la prima volta.
- Non appoggiare o tenere liquidi o materiali infiammabili, né oggetti facilmente incendiabili sull'apparecchiatura, al suo interno o nelle immediate vicinanze.

AVVERTENZA!
Vi è il rischio di danneggiare l'apparecchiatura.

- Non poggiare pentole calde sul pannello dei comandi.
- Non esporre al calore pentole vuote.
- Non mettere in funzione le zone di cottura in assenza di pentole o con pentole vuote.
- Fare attenzione a non lasciar cadere oggetti o pentole sull'apparecchiatura. La superficie si potrebbe danneggiare.
- Non appoggiare la pellicola di alluminio direttamente sull'apparecchiatura.
- Non lasciare che vengano a contatto con la piastra sostanze acide, come per esempio aceto, succo di limone od anticalcari. Si potrebbero formare della macchie opache.

2.3 Pulizia e manutenzione

AVVERTENZA!
Vi è il rischio di danneggiare l'apparecchiatura.

- Pulire regolarmente l'apparecchiatura per evitare il deterioramento del materiale della superficie.
- Non usare acqua spray né vapore per pulire l'apparecchiatura.
- Pulire l'apparecchiatura con un panno inumidito e morbido. Utilizzare solo detergenti neutri. Non usare prodotti abrasivi, spugnette abrasive, solventi o oggetti metallici.

2.4 Smaltimento

AVVERTENZA!
Rischio di lesioni o soffocamento.

- Contattare le autorità locali per ricevere informazioni su come smaltire correttamente l'apparecchiatura.
- Staccare la spina dall'alimentazione elettrica.
- Tagliare il cavo di rete e smaltirlo.

3. DESCRIZIONE DEL PRODOTTO

3.1 Disposizione della superficie di cottura

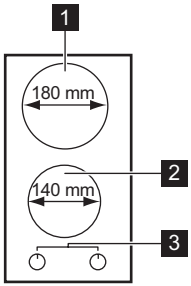

1 Zona di cottura posteriore 1700 W
2 Zona di cottura anteriore 1200 W
3 Manopole di regolazione

3.2 Manopole di regolazione delle zone di cottura elettriche

Simbolo	Funzione
0	Posizione Off
1	Calore minimo
6	Calore massimo

4. UTILIZZO QUOTIDIANO

AVVERTENZA!
Fare riferimento ai capitoli sulla sicurezza.

Ruotare la manopola di selezione in senso antiorario per accendere l'apparecchio e aumentare la temperatura. Ruotare la manopola di selezione in senso orario per ridurre la temperatura. Portare la manopola di selezione su 0 per spegnere l'apparecchio.

4.1 Preparazione al primo utilizzo

Sistemare delle pentole contenenti acqua su tutte le zone di cotture. Impostare la posizione massima e mettere in funzione l'apparecchiatura per circa 10 minuti fino all'ebollizione dell'acqua contenuta nelle pentole. Successivamente, far funzionare il piano di cottura sulla posizione minima

per 20 minuti. Durante questo periodo l'apparecchiatura può produrre un odore sgradevole e fumo. Non si tratta di un'anomalia. Accertarsi che il flusso d'aria sia sufficiente.

Dopo l'utilizzo, pulire l'apparecchiatura con un panno morbido inumidito con acqua calda.

5. CONSIGLI E SUGGERIMENTI UTILI

AVVERTENZA!
Fare riferimento ai capitoli sulla sicurezza.

5.1 Pentole

- Il fondo delle pentole deve essere il più possibile spesso e piano.
- Le stoviglie in acciaio smaltato e con i basamenti in alluminio o rame possono subire scolorazioni sulla superficie in vetroceramica.

AVVERTENZA!
Assicurarsi che le pentole non coprano la zona di comando.

Utilizzare pentole e recipienti con fondo appropriato alle dimensioni della zona di cottura.

Area di cottura	Diametro delle pentole
Anteriore	max. 145 mm
Posteriore	max. 180 mm

5.2 Per risparmiare energia

- Se possibile, coprire sempre le pentole con il coperchio.
- Appoggiare le pentole sempre prima di accendere la zona di cottura.
- Spegnere le zone di cottura prima della fine del tempo di cottura, in modo da sfruttare il calore residuo.
- Il fondo delle pentole e le zone di cottura devono avere le stesse dimensioni.

5.3 Esempi di impiego per la cottura

Impostazione calore:	Usare per:
1	Mantenimento in caldo
2	Cottura delicata a fuoco lento
3	Cottura a fuoco lento
4	Frittura/rosolatura
5	Portare a ebollizione
6	Portare a ebollizione/frittura veloce/frittura in olio abbondante

6. PULIZIA E CURA

AVVERTENZA!
Fare riferimento ai capitoli sulla sicurezza.

Pulire l'apparecchio dopo ogni utilizzo. Usare sempre pentole con il fondo pulito.

AVVERTENZA!
Prima di poter eseguire qualsiasi intervento di manutenzione o pulizia, è necessario scollegare il piano cottura dall'alimentazione elettrica.

Il piano cottura si pulisce meglio quando è ancora tiepido, poiché è più facile rimuovere i residui di cottura prima che si raffreddi completamente.

AVVERTENZA!
I prodotti di pulizia abrasivi e gli oggetti appuntiti danneggiano il piano di cottura.
Per motivi di sicurezza, **non** pulire l'apparecchiatura con idropulitrici a vapore o ad alta pressione.

I graffi o le macchie scure sulla vetroceramica non compromettono il funzionamento dell'apparecchio.

Per eliminare lo sporco:

1. – **rimuovere immediatamente:**plastica fusa, pellicola di plastica e alimenti contenenti zucchero. Se non vengono eliminati, potrebbero danneggiare l'apparecchiatura. Il vetro richiede l'uso di un raschietto speciale. Appoggiare il raschietto sulla superficie in vetro, formando un angolo acuto, e spostare la lama sulla superficie.
   – **Quando l'apparecchiatura è sufficientemente raffreddata, è possibile rimuovere:**i segni di calcare e d'acqua, le macchie di grasso e le macchie opalescenti. Usare un detergente specifico per vetroceramica o acciaio inossidabile.
2. Pulire l'apparecchiatura con un panno umido e una piccola quantità di detergente.
3. Al termine **asciugare l'apparecchiatura con un panno pulito.**

7. RISOLUZIONE DEI PROBLEMI

Problema	Possibili cause e rimedi
L'apparecchiatura non funziona.	• Esaminare il fusibile nella relativa scatola dell'impianto elettrico domestico. Se il fusibile si brucia abbastanza di frequente, rivolgersi ad un elettricista autorizzato.
La zona di cottura non scalda.	• Verificare che la spina dell'apparecchiatura sia inserita e che vi sia corrente elettrica. • Verificare di aver ruotato la manopola di regolazione corretta. • Esaminare il fusibile nella relativa scatola dell'impianto elettrico domestico. Se il fusibile si brucia abbastanza di frequente, rivolgersi ad un elettricista autorizzato.
Il piano di cottura non funziona in modo soddisfacente.	• Accertarsi che la piastra sia pulita ed asciutta. • Verificare che le pentole siano delle dimensioni corrette per la zona di cottura. • Verificare che il fondo delle pentole sia piatto. • Verificare che l'impostazione specificata sia corretta per il tipo di cottura.

In caso di malfunzionamento, cercare dapprima di risolvere il problema senza contattare l'assistenza tecnica. Qualora non sia possibile trovare una soluzione al problema, contattare il rivenditore o il Centro di Assistenza Locale.

In caso di utilizzo improprio dell'apparecchiatura o installazione non eseguita da personale qualificato, l'intervento del tecnico del servizio assistenza o del rivenditore potrà essere effettuato dietro richiesta di pagamento anche durante il periodo di garanzia

Per consentirci di effettuare un intervento corretto e tempestivo, tenere a portata di mano questi dati, che si trovano sulla targhetta identificativa in dotazione.

- Descrizione del modello.....
- Numero di prodotto (PNC).....
- Numero di serie (S.N.).....

Richiedere sempre l'impiego di ricambi originali. I ricambi originali si trovano solo presso i nostri Centri di assistenza tecnica e negozi di ricambi autorizzati.

7.1 Etichette fornite con la borsa accessori

Attaccare le etichette adesive come indicato di seguito:

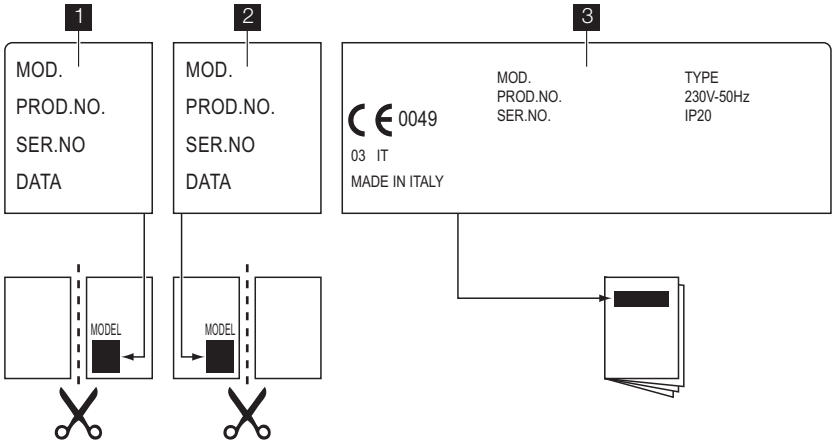

1 Attaccarla sul Foglietto di garanzia ed inviare questa parte

2 Attaccarla sul Foglietto di garanzia e conservare questa parte

3 Attaccarla sul libretto istruzioni

8. INSTALLAZIONE

AVVERTENZA!
Fare riferimento ai capitoli sulla sicurezza.

8.1 Installazione

AVVERTENZA!
Attenersi strettamente alle istruzioni. Sussiste il rischio di lesioni o danneggiamento all'apparecchiatura.

- Verificare che l'apparecchiatura non si sia danneggiata durante il trasporto. Se danneggiata, non collegare l'apparecchiatura. Contattare il fornitore se necessario.
- Installare apparecchiature a incasso solo dopo aver sistemato l'apparecchiatura in mobili da incasso e sotto superfici di lavoro. Assicurarsi che i mobili a incasso e le superfici rispettino gli standard.
- Rispettare rigorosamente le leggi, disposizioni, direttive e le norme vigenti

nel paese d'impiego dell'apparecchiatura (norme di sicurezza, relativamente a riciclaggio, sicurezza elettrica, ecc.)

AVVERTENZA!
Rischio di lesioni a causa della corrente elettrica.

- Il morsetto di rete è alimentato con tensione elettrica.
- Togliere tensione al terminale di rete.
- Se la staffa di fissaggio è vicina alla morsettiera, accertarsi sempre che il cavo di connessione non venga a contatto col bordo della staffa.

8.2 Collegamento elettrico

- Verificare che la tensione nominale e il tipo di corrente della rete di distribuzione corrispondano ai valori indicati sulla targhetta di identificazione dell'apparecchiatura.
- L'apparecchiatura è provvista di cavo di collegamento alla rete. Deve essere dotato di una spina in grado di supportare il carico indicato sulla targhetta dei dati. Assicurarsi di installare la spina in una presa idonea.
- Utilizzare sempre una presa elettrica con contatto di protezione correttamente installata.
- Verificare che la spina di alimentazione rimanga accessibile dopo l'installazione.
- Non tirare il cavo di alimentazione per scollegare l'apparecchiatura. Tirare solo la spina.
- Vi è il rischio di incendio quando l'apparecchiatura è collegata mediante prolunga, adattatore o mediante collegamento multiplo. Assicurarsi che la messa a terra sia conforme agli standard e alle normative.
- Non lasciar surriscaldare il cavo di alimentazione oltre i 90°C.

Per evitare il contatto tra il cavo e l'apparecchiatura al di sotto del piano di cottura, utilizzare dei morsetti sul lato dell'unità.

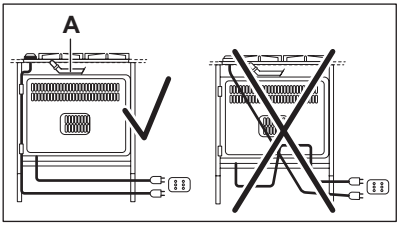

A) Condotto rigido in rame o tubo flessibile in acciaio inox

8.3 Sostituzione del cavo di collegamento

Per sostituire il cavo di collegamento usare solo H05V2V2-F T90 o un tipo equivalente. Accertarsi che il cavo sia di sezione idonea alla tensione e alla temperatura di esercizio. Il cavo di terra giallo/verde deve essere circa 2 cm più lungo del cavo di fase marrone (o nero).

8.4 Incasso

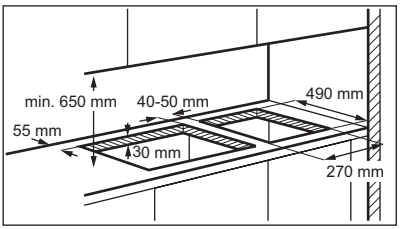

Se devono essere installati diversi piani di cottura di 30 cm fianco a fianco nello stesso incasso, presso i nostri centri di assistenza sono disponibili: un kit di assemblaggio che include una staffa di supporto laterale e chiusure a tenuta supplementari. Le relative istruzioni di installazione vengono fornite assieme al kit.

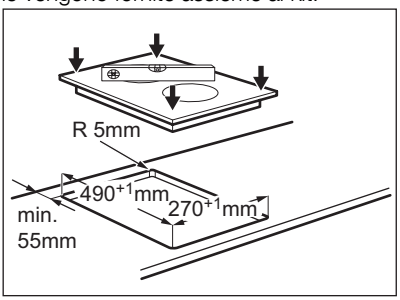

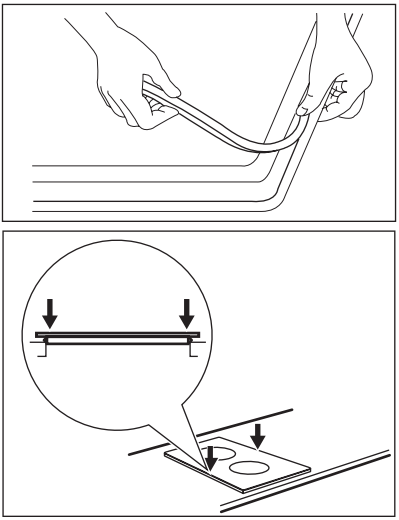

ATTENZIONE
Installare l'apparecchiatura esclusivamente su un piano di lavoro dalla superficie piatta.

Se si installa il piano di cottura sotto a una cappa da cucina, fare riferimento alle istruzioni per l'installazione della cappa per la distanza minima tra le apparecchiature.

8.5 Possibilità di inserimento

Mobile da incasso con porta

Il pannello installato sotto il piano di cottura deve essere facilmente rimovibile e altrettanto facilmente deve consentire l'accesso in caso di interventi dell'assistenza tecnica.

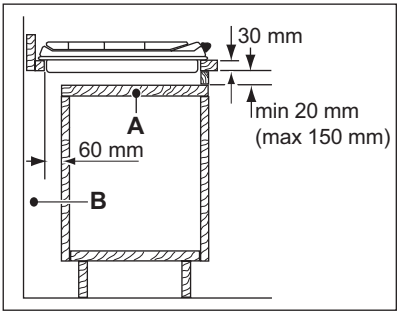

A) Pannello rimovibile
B) Spazio per gli allacciamenti

Mobile da incasso con forno

Le dimensioni del piano cottura devono essere conformi all'indicazione e la cucina deve essere dotata di una corretta ventilazione per consentire la circolazione continua dell'aria. Il collegamento elettrico del piano di cottura e del forno devono essere eseguiti separatamente per questioni di sicurezza oltre che per consentire una facile rimozione del forno dall'unità.

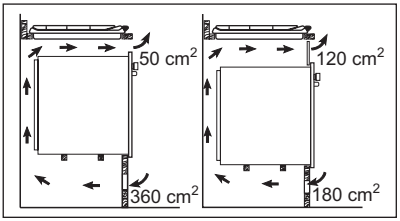

9. DATI TECNICI

Dimensioni del piano cottura

Larghezza:	290 mm
Lunghezza:	520 mm

Dimensioni dell'incasso

Larghezza:	270 (0/+1) mm
Lunghezza:	490 (0/+1) mm

Potenza della piastra di cottura

Zona di cottura posteriore 180 mm	1.7 kW
Zona di cottura anteriore 145 mm	1.2 kW
Potenza totale	2.9 kW

Alimentazione elettrica	230 V ~ 50 Hz

10. CONSIDERAZIONI AMBIENTALI

Riciclare i materiali con il simbolo .

Buttare l'imballaggio negli appositi contenitori per il riciclaggio.
Aiutare a proteggere l'ambiente e la salute umana e a riciclare rifiuti derivanti da apparecchiature elettriche ed elettroniche.

Non smaltire le apparecchiature che riportano il simbolo insieme ai normali rifiuti domestici. Portare il prodotto al punto di riciclaggio più vicino o contattare il comune di residenza.

SPIS TREŚCI

1. INFORMACJE DOTYCZĄCE BEZPIECZEŃSTWA 25
2. WSKAZÓWKI DOTYCZĄCE BEZPIECZEŃSTWA 26
3. OPIS URZĄDZENIA 28
4. CODZIENNA EKSPLOATACJA 28
5. PRZYDATNE RADY I WSKAZÓWKI 28
6. KONSERWACJA I CZYSZCZENIE 29
7. ROZWIĄZYWANIE PROBLEMÓW 30
8. INSTALACJA 31
9. DANE TECHNICZNE 33

Z MYŚLĄ O TOBIE

Dziękujemy za zakup urządzenia Electrolux. Jest ono owocem dziesięcioleci doświadczeń i innowacji. To pomysłowe i stylowe urządzenie zaprojektowano z myślą o Tobie. Użytkując je masz zawsze pewność uzyskania wspaniałych efektów.

Witamy w świecie marki Electrolux!

Odwiedź naszą witrynę internetową, aby uzyskać:

Wskazówki dotyczące użytkowania, broszury, pomoc w rozwiązywaniu problemów oraz informacje dotyczące serwisu:
www.electrolux.com

Zarejestruj swój produkt, aby uprościć jego obsługę serwisową:
www.electrolux.com/productregistration

Kupuj akcesoria, materiały eksploatacyjne i oryginalne części zamienne do swojego urządzenia:
www.electrolux.com/shop

OBSŁUGA KLIENTA

Zalecamy stosowanie oryginalnych części zamiennych.
Kontaktując się z serwisem, należy przygotować poniższe dane.
Informacje można znaleźć na tabliczce znamionowej. Model, numer produktu, numer seryjny.

Ostrzeżenie/przestroga – informacje dotyczące bezpieczeństwa.

Informacje i wskazówki ogólne

Informacje dot. ochrony środowiska

Producent zastrzega sobie możliwość wprowadzenia zmian bez wcześniejszego powiadomienia.

1. INFORMACJE DOTYCZĄCE BEZPIECZEŃSTWA

Przed instalacją i rozpoczęciem eksploatacji urządzenia należy dokładnie przeczytać dołączoną instrukcję obsługi. Producent nie odpowiada za uszkodzenia i obrażenia ciała spowodowane nieprawidłową instalacją i eksploatacją. Należy zachować instrukcję wraz z urządzeniem do wykorzystania w przyszłości.

1.1 Bezpieczeństwo dzieci i osób o ograniczonych zdolnościach ruchowych, sensorycznych lub umysłowych

OSTRZEŻENIE!
Występuje zagrożenie uduszeniem lub odniesieniem obrażeń mogących skutkować trwałym kalectwem.

- Urządzenie mogą obsługiwać dzieci po ukończeniu ósmego roku życia oraz osoby o ograniczonych zdolnościach fizycznych, sensorycznych lub umysłowych bądź nieposiadające odpowiedniej wiedzy i doświadczenia, jeśli będą one nadzorowane przez dorosłą osobę lub osobę odpowiedzialną za ich bezpieczeństwo.
- Nie należy pozwalać, aby dzieci bawiły się urządzeniem.
- Wszystkie opakowania należy przechowywać poza zasięgiem dzieci.
- Dzieci i zwierzęta nie powinny zbliżać się do pracującego lub stygnącego urządzenia. Łatwo dostępne elementy urządzenia mocno się nagrzewają.
- Jeśli urządzenie jest wyposażone w blokadę uruchomienia, zaleca się jej włączenie.
- Czyszczeniem i konserwacją nie mogą zajmować się dzieci bez nadzoru dorosłych.

1.2 Ogólne zasady bezpieczeństwa

- Urządzenie oraz jego nieosłonięte elementy nagrzewają się podczas pracy do wysokiej temperatury. Nie dotykać elementów grzejnych.
- Nie sterować urządzeniem za pomocą zewnętrznego zegara ani niezależnego układu zdalnego sterowania.

- Pozostawienie bez nadzoru potraw zawierających tłuszcz lub olej na włączonej płycie grzejnej może być przyczyną pożaru.
- Nie gasić pożaru wodą – należy wyłączyć urządzenie, a następnie przykryć płomień pokrywą lub kocem gaśniczym.
- Nie przechowywać żadnych przedmiotów na powierzchni gotowania.
- Nie czyścić urządzenia za pomocą myjek parowych.
- Na powierzchni płyty grzejnej nie wolno kłaść przedmiotów metalowych, takich jak sztućce lub pokrywki do garnków, ponieważ mogą one bardzo się rozgrzać.
- Jeśli na powierzchni szkła ceramicznego pojawią się pęknięcia, należy wyłączyć urządzenie, aby uniknąć ryzyka porażenia prądem elektrycznym.

2. ⚠ WSKAZÓWKI DOTYCZĄCE BEZPIECZEŃSTWA

2.1 Instalacja

⚠ **OSTRZEŻENIE!**
Urządzenie może zainstalować wyłącznie wykwalifikowana osoba.

- Usunąć wszystkie elementy opakowania.
- Nie instalować ani nie używać uszkodzonego urządzenia.
- Należy postępować zgodnie z instrukcją instalacji dostarczoną wraz z urządzeniem.
- Zachować minimalne odstępy od innych urządzeń i mebli.
- Zachować ostrożność podczas przenoszenia urządzenia, ponieważ jest ono ciężkie. Zawsze używać rękawic ochronnych.
- Po przycięciu zabezpieczyć krawędzie blatu przed wilgocią za pomocą odpowiedniego uszczelniacza.
- Zabezpieczyć spód urządzenia przed dostępem pary i wilgoci.
- Nie instalować urządzenia przy drzwiach ani pod oknem. Zapobiegnie to możliwości strącenia gorącego naczynia z urządzenia przy otwieraniu okna lub drzwi.
- Instalując urządzenie nad szufladami należy zapewnić wystarczająco dużo miejsca między dolną częścią urządzenia a górną szufladą, aby umożliwić prawidłowy obieg powietrza.
- Spód urządzenia może się mocno nagrzewać. Zaleca się zamontowanie pod urządzeniem niepalnej płyty uniemożliwiającej dostęp do urządzenia od spodu

Podłączenie do sieci elektrycznej

⚠ **OSTRZEŻENIE!**
Występuje zagrożenie pożarem i porażeniem prądem elektrycznym.

- Wszystkie połączenia elektryczne muszą być wykonane przez wykwalifikowanego elektryka.
- Urządzenie musi być uziemione.
- Przed wykonaniem jakiejkolwiek czynności upewnić się, że urządzenie jest odłączone od zasilania.
- Użyć odpowiedniego przewodu zasilającego.
- Nie dopuszczać do splątania przewodów elektrycznych.
- Podczas podłączania urządzenia do gniazda sieciowego upewnić się, że przewód zasilający lub jego wtyczka (jeśli dotyczy) nie będzie dotykać rozgrzanych elementów urządzenia lub naczyń.
- Upewnić się, że urządzenie jest prawidłowo zainstalowane. Luźny lub niewłaściwy prze-

wód zasilający bądź wtyczka (jeśli dotyczy) może być przyczyną przegrzania styków.
- Upewnić się, że zostało zainstalowane zabezpieczenie przed porażeniem prądem.
- Przewód zasilający należy przymocować obejmą w celu jego mechanicznego odciążenia.
- Należy uważać, aby nie uszkodzić wtyczki (jeśli dotyczy) ani przewodu zasilającego. Wymianę uszkodzonego przewodu zasilającego należy zlecić przedstawicielowi serwisu lub wykwalifikowanemu elektrykowi.
- W instalacji elektrycznej należy zastosować wyłącznik obwodu umożliwiający odłączenie urządzenia od zasilania na wszystkich biegunach. Wyłącznik obwodu musi mieć rozwarcie styków wynoszące minimum 3 mm.
- Konieczne jest zastosowanie odpowiednich wyłączników obwodu zasilania: wyłączniki automatyczne, bezpieczniki topikowe (typu wykręcanego — wyjmowane z oprawki), wyłączniki różnicowo-prądowe (RCD) oraz styczniki.

2.2 Przeznaczenie

OSTRZEŻENIE!
Niebezpieczeństwo odniesienia obrażeń ciała, oparzenia, porażenia prądem.

- Z urządzenia należy korzystać w warunkach domowych.
- Nie zmieniać parametrów technicznych urządzenia.
- Nie pozostawiać włączonego urządzenia bez nadzoru.
- Nie obsługiwać urządzenia mokrymi rękami lub jeśli ma ono kontakt z wodą.
- Nie kłaść sztućców ani pokrywek naczyń na polach grzejnych. Pola grzejne mocno się nagrzewają.
- Po każdym użyciu wyłączyć pole grzejne.

OSTRZEŻENIE!
Występuje zagrożenie pożarem lub wybuchem.

- Pod wpływem wysokiej temperatury tłuszcze i olej mogą uwalniać łatwopalne opary. Podczas podgrzewania tłuszczów i oleju nie wolno zbliżać do nich źródeł ognia ani rozgrzanych przedmiotów.
- Opary uwalniane przez gorący olej mogą ulec samoczynnemu zapłonowi.
- Zużyty olej zawierający pozostałości produktów spożywczych ma niższą temperaturę zapłonu niż świeży olej.
- Nie umieszczać w urządzeniu, na nim ani w jego pobliżu łatwopalnych substancji ani przedmiotów nasączonych łatwopalnymi substancjami.

OSTRZEŻENIE!
Występuje ryzyko uszkodzenia urządzenia.

- Nie stawiać gorących naczyń na panelu sterowania.
- Nie dopuszczać do wygotowania się potraw.
- Nie włączać pól grzejnych bez naczyń ani z pustymi naczyniami.
- Nie dopuszczać do upadku naczyń lub innych przedmiotów na powierzchnię urządzenia. Może to spowodować jej uszkodzenie.
- Nie kłaść na urządzeniu folii aluminiowej.
- Nie dopuszczać do kontaktu płyty grzejnej z płynami o odczynie kwaśnym, takimi jak ocet, sok cytrynowy czy środki do usuwania kamienia. Mogłoby to spowodować jej zmatowienie.

2.3 Konserwacja i czyszczenie

OSTRZEŻENIE!
Występuje zagrożenie uszkodzenia urządzenia.

- Aby zapobiec uszkodzeniu powierzchni urządzenia, należy regularnie ją czyścić.
- Do czyszczenia urządzenia nie wolno używać wody pod ciśnieniem ani pary wodnej.
- Czyścić urządzenie za pomocą wilgotnej szmatki. Stosować wyłącznie neutralne środki czyszczące. Nie używać produktów ściernych, myjek do szorowania, rozpuszczalników ani metalowych przedmiotów.

2.4 Utylizacja

OSTRZEŻENIE!
Występuje zagrożenie odniesienia obrażeń ciała lub uduszenia.

- Aby uzyskać informacje dotyczące prawidłowej utylizacji urządzenia, należy skontaktować się z lokalnymi władzami.
- Odłączyć urządzenie od źródła zasilania.
- Odciąć i wyrzucić przewód zasilający.

3. OPIS URZĄDZENIA

3.1 Układ powierzchni gotowania

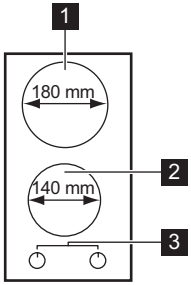

1 Tylne pole grzejne 1700 W
2 Przednie pole grzejne 1200 W
3 Pokrętła sterujące

3.2 Pokrętła sterujące elektrycznych pól grzejnych

Symbol	Funkcja
0	położenie wyłączenia

Symbol	Funkcja
1	minimalna moc
6	maksymalna moc

4. CODZIENNA EKSPLOATACJA

OSTRZEŻENIE!
Patrz rozdział dotyczący bezpieczeństwa.

Aby włączyć pole grzejne i zwiększyć moc grzania, należy obrócić pokrętło w kierunku przeciwnym do ruchu wskazówek zegara. Aby zmniejszyć moc grzania, należy obrócić pokrętło zgodnie z ruchem wskazówek zegara. Aby wyłączyć pole grzejne, należy obrócić pokrętło do położenia 0.

4.1 Przed pierwszym użyciem

Na wszystkich polach grzejnych postawić patelnie napełnione częściowo wodą. Ustawić maksymalną moc grzania i włączyć urządzenie na około 10 minut, aż do momentu gdy woda zacznie się gotować. Następnie wybrać minimalną moc grzania i włączyć urządzenie na 20 minut. W tym czasie może powstawać dym oraz intensywny zapach. Jest to normalne zjawisko. Należy zapewnić wystarczający dopływ świeżego powietrza.
Po wykonaniu tej czynności należy wyczyścić urządzenie miękką szmatką zwilżoną ciepłą wodą.

5. PRZYDATNE RADY I WSKAZÓWKI

OSTRZEŻENIE!
Patrz rozdział dotyczący bezpieczeństwa.

5.1 Naczynia kuchenne

- Dno naczynia powinno być jak najbardziej grube i płaskie.
- Naczynia wykonane ze stali emaliowanej lub z dnem aluminiowym lub miedzianym mogą pozostawiać przebarwienia na płycie ceramicznej;

OSTRZEŻENIE!
Upewnić się, że naczynia nie zakrywają panelu sterowania.

Należy używać garnków i patelni z dnem o średnicy pasującej do wielkości pola grzejnego.

Pole grzejne	Średnica naczyń
Przednie	maks. 145 mm
Tylne	maks. 180 mm

5.2 Oszczędność energii

- W miarę możliwości zawsze przykrywać naczynie pokrywką.
- Naczynie do gotowania postawić na polu grzejnym przed jego włączeniem.
- Wyłączyć pola grzejne na kilka minut przed zakończeniem gotowania, aby wykorzystać ciepło resztkowe.
- Rozmiar dna naczynia powinien być dobrany do wielkości pola grzejnego.

5.3 Przykłady zastosowania w gotowaniu

Ustawienie mocy:	Zastosowanie:
1	Utrzymywanie temperatury
2	Delikatne gotowanie na wolnym ogniu
3	Gotowanie na wolnym ogniu
4	Smażenie/zapiekanie
5	Gotowanie
6	Zagotowywanie/szybkie smażenie/smażenie w głębokim tłuszczu

6. KONSERWACJA I CZYSZCZENIE

OSTRZEŻENIE!
Patrz rozdział dotyczący bezpieczeństwa.

Urządzenie należy czyścić po każdym użyciu. Zawsze używać naczyń z czystym dnem.

OSTRZEŻENIE!
Przed przystąpieniem do konserwacji lub czyszczenia urządzenia należy odłączyć płytę od zasilania elektrycznego.

Powierzchnię płyty kuchennej najlepiej jest czyścić gdy wciąż jest ciepła. Rozlane resztki potraw łatwiej jest wtedy usuwać, niż gdy płyta ostygnie

OSTRZEŻENIE!
Ostre przedmioty i środki do szorowania mogą uszkodzić urządzenie.
Ze względów bezpieczeństwa **nie wolno** czyścić urządzenia parą ani myjkami wysokociśnieniowymi.

Zarysowania lub ciemne plamy na płycie ceramicznej nie mają wpływu na działanie urządzenia.

Usuwanie zabrudzeń:

1. – **Usunąć natychmiast:** stopiony plastik, folię oraz potrawy zawierające cukier. W przeciwnym razie zabrudzenia mogą spowodować uszkodzenie urządzenia. Użyć specjalnego skrobaka do szkła. Skrobak należy przyłożyć pod kątem ostrym do powierzchni szklanej i przesuwać po niej ostrzem.

– **Usunąć, gdy urządzenie wystarczająco ostygnie:** ślady osadu kamienia i wody, plamy tłuszczu, odbarwienia metaliczne. Używać specjalnego środka czyszczącego do płyt ceramicznych lub stali nierdzewnej.

2. Wytrzeć urządzenie wilgotną szmatką z dodatkiem detergentu.
3. Na koniec **wytrzeć urządzenie do sucha czystą ściereczką.**

7. ROZWIĄZYWANIE PROBLEMÓW

Problem	Możliwa przyczyna i rozwiązanie
Urządzenie nie działa.	• Sprawdzić bezpiecznik w domowej instalacji elektrycznej, w skrzynce bezpieczników. Jeśli bezpiecznik ponownie zadziała, należy skontaktować się z uprawnionym elektrykiem.
Pole grzejne nie nagrzewa się.	• Sprawdzić, czy urządzenie jest podłączone do zasilania i czy zasilanie jest włączone. • Należy sprawdzić, czy użyto właściwego pokrętła sterującego. • Sprawdzić bezpiecznik w domowej instalacji elektrycznej, w skrzynce bezpieczników. Jeśli bezpiecznik ponownie zadziała, należy skontaktować się z uprawnionym elektrykiem.
Wydajność płyty grzejnej jest niezadowalająca.	• Sprawdzić, czy płyta grzejna jest czysta i sucha. • Sprawdzić, czy naczynie ma odpowiednią wielkość do pola grzejnego. • Sprawdzić, czy naczynie ma płaskie dno. • Sprawdzić, czy ustawienie mocy grzania jest właściwe dla danego sposobu gotowania.

W razie pojawiania się problemów, w pierwszej kolejności należy spróbować samodzielnie znaleźć rozwiązanie. Jeżeli rozwiązanie problemu we własnym zakresie nie jest możliwe, należy skontaktować się ze sprzedawcą lub lokalnym autoryzowanym serwisem.

Jeżeli urządzenie było nieprawidłowo użytkowane lub też instalacja nie była prawidłowo wykonana przez osobę wykwalifikowaną, wizyta pracownika serwisu lub sprzedawcy może być płatna, nawet w okresie gwarancyjnym.

Poniższe dane są niezbędne dla serwisu w celu zapewnienia szybkiej i odpowiedniej pomocy. Dane te dane można znaleźć na dołączonej tabliczce znamionowej.

- Opis modelu .....
- Numer produktu (PNC) .....
- Numer seryjny (S.N.) .....

Używać wyłącznie oryginalnych części zamiennych. Są one dostępne w autoryzowanym serwisie i autoryzowanych sklepach z częściami zamiennymi.

7.1 Naklejki znajdujące się w torebce z akcesoriami

Naklejki należy przykleić w następujących miejscach:

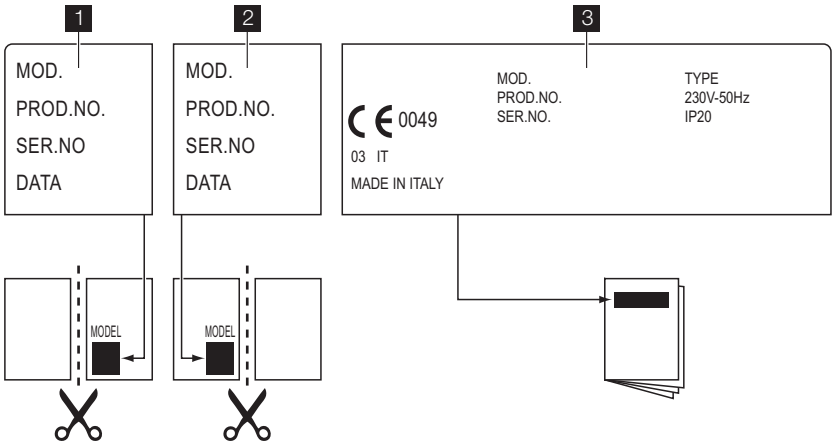

1 Na karcie gwarancyjnej i odesłać tę część
2 Na karcie gwarancyjnej i zachować tę część
3 Na instrukcji obsługi

8. INSTALACJA

OSTRZEŻENIE!
Patrz rozdział dotyczący bezpieczeństwa.

8.1 Instalacja

OSTRZEŻENIE!
Dokładnie przeczytać instrukcje i stosować się do nich. Niebezpieczeństwo odniesienia obrażeń lub uszkodzenia urządzenia.

- Upewnić się, że urządzenie nie uległo uszkodzeniu podczas transportu. Nie podłączać uszkodzonego urządzenia. W razie potrzeby skontaktować się z dostawcą.
- Urządzenia do zabudowy można instalować dopiero po ich zamontowaniu w odpowiednich szafkach lub blatach roboczych. Upewnić się, że szafki i blaty do zabudowy spełniają odpowiednie wymagania.
- Należy przestrzegać wszystkich zaleceń i norm obowiązujących w kraju użytkowania urządzenia (dotyczących bezpieczeństwa, recyklingu, bezpieczeństwa elektrycznego itp.).

OSTRZEŻENIE!
Zagrożenie odniesienia obrażeń ciała w wyniku porażenia prądem elektrycznym.

- Listwa zasilania elektrycznego urządzenia jest pod napięciem.
- Odłączyć napięcie od listwy zasilania elektrycznego.
- Jeśli wspornik mocujący znajduje się w pobliżu listwy zaciskowej, należy zadbać o to, aby przewód podłączeniowy nie stykał się z krawędzią wspornika.

8.2 Podłączenie do sieci elektrycznej

- Należy upewnić się, że napięcie znamionowe i moc podane na tabliczce znamionowej są zgodne z napięciem i obciążalnością miejscowej instalacji zasilającej.
- Urządzenie jest dostarczane z przewodem zasilającym. Musi on być wyposażony we wtyczkę odpowiednią do obciążenia wskazanego na tabliczce znamionowej. Wtyczkę należy podłączyć do odpowiedniego gniazda.
- Należy zawsze używać prawidłowo zamontowanych gniazd sieciowych z uziemieniem.
- Należy zadbać o to, aby po zakończeniu instalacji urządzenia wtyczka przewodu zasilającego była łatwo dostępna.
- Odłączając urządzenie nie należy ciągnąć za przewód zasilający. Należy zawsze ciągnąć za wtyczkę sieciową.

- Podłączenie urządzenia do zasilania za pomocą przedłużacza, adaptera lub rozgałęźnika stwarza zagrożenie pożarem. Upewnić się, że parametry uziemienia odpowiadają normom oraz przepisom.
- Nie dopuszczać do nagrzania przewodu zasilającego do temperatury wyższej niż 90°C.

Niebieski przewód neutralny połączyć z zaciskiem oznaczonym literą „N". Brązowy (lub czarny) przewód fazowy podłączyć do zacisku oznaczonego literą „L". Przewód fazowy powinien być stale podłączony.

8.3 Wymiana przewodu zasilającego

W razie wymiany należy użyć przewodu połączeniowego typu H05V2V2-F T90 lub odpowiednika. Należy sprawdzić, czy pole przekroju przewodu jest zgodne z napięciem i temperaturą roboczą urządzenia. Żółto-zielony przewód ochronny musi być o około 2 cm dłuższy od brązowego (lub czarnego) przewodu fazowego.

8.4 Zabudowa

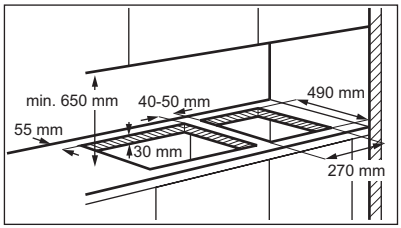

Jeżeli w tym samym wycięciu ma zostać zainstalowanych obok siebie kilka płyt (30-centymetrowych), dodatkowe uszczelki i zestaw montażowy zawierający boczny wspornik można nabyć w autoryzowanym serwisie. Odpowiednią instrukcję montażu dołączono do zestawu.

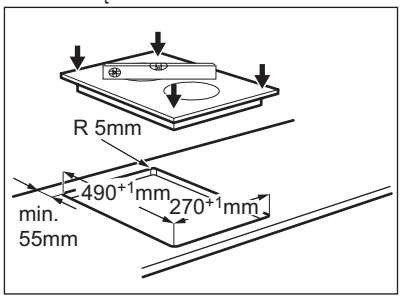

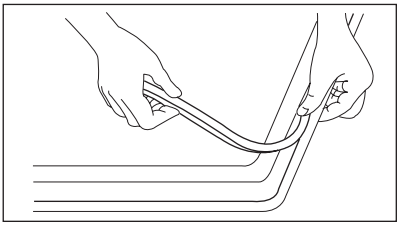

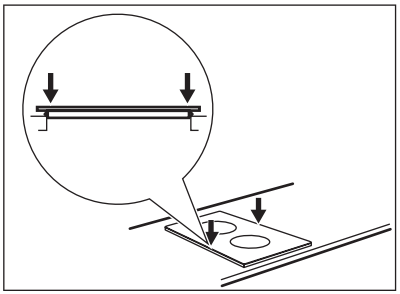

UWAGA!
Urządzenie można zainstalować wyłącznie na blacie roboczym o płaskiej powierzchni.

8.5 Możliwości zabudowy

Szafka kuchenna z drzwiami

Przegroda zamontowana pod płytą grzejną musi dać się łatwo wyjąć i umożliwić swobodny dostęp w razie wymaganej interwencji.

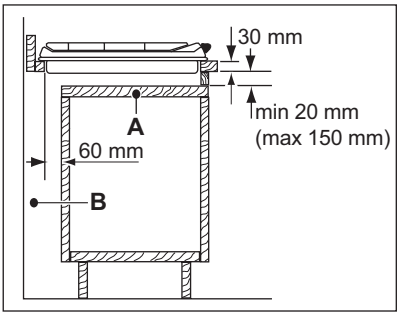

A) Wyjmowana przegroda
B) Przestrzeń dla podłączeń

Szafka kuchenna z piekarnikiem

Wymiary wycięcia w blacie kuchennym muszą być zgodne z podanymi wymiarami, a szafka kuchenna musi mieć otwory wentylacyjne zapewniające ciągły dostęp powietrza. Podłączenia elektryczne płyty kuchennej i piekarnika należy wykonać osobno ze względów bezpieczeństwa oraz w celu umożliwienia łatwego wyjęcia piekarnika z szafki.

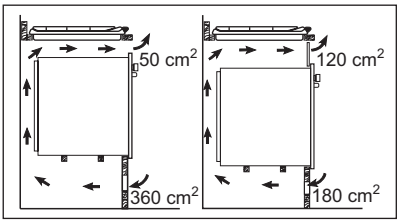

9. DANE TECHNICZNE

Wymiary płyty kuchennej

Szerokość:	290 mm
Długość:	520 mm

Wymiany wycięcia w blacie kuchennym

Szerokość:	270 (0/+1) mm
Długość:	490 (0/+1) mm

Moc płyty kuchennej

Tylne pole grzejne 180 mm	1.7 kW
Przednie pole grzejne 145 mm	1.2 kW
Łączna moc znamionowa	2.9 kW
Zasilanie elektryczne	230 V ~ 50 Hz

10. OCHRONA ŚRODOWISKA

Materiały oznaczone symbolem ♺ należy poddać utylizacji. Opakowanie urządzenia włożyć do odpowiedniego pojemnika w celu przeprowadzenia recyklingu.
Należy zadbać o ponowne przetwarzanie odpadów urządzeń elektrycznych i elektronicznych, aby chronić środowisko naturalne oraz ludzkie zdrowie. Nie wolno wyrzucać urządzeń oznaczonych symbolem ⌧ razem z odpadami domowymi. Należy zwrócić produkt do miejscowego punktu ponownego przetwarzania lub skontaktować się z odpowiednimi władzami miejskimi.

ÍNDICE

1. INFORMAÇÕES DE SEGURANÇA 35
2. INSTRUÇÕES DE SEGURANÇA 36
3. DESCRIÇÃO DO PRODUTO 38
4. UTILIZAÇÃO DIÁRIA 38
5. SUGESTÕES E CONSELHOS ÚTEIS 39
6. MANUTENÇÃO E LIMPEZA 39
7. RESOLUÇÃO DE PROBLEMAS 40
8. INSTALAÇÃO 41
9. INFORMAÇÃO TÉCNICA 43

ESTAMOS A PENSAR EM SI

Obrigado por ter adquirido um aparelho Electrolux. Escolheu um produto que traz consigo décadas de experiência profissional e inovação. Engenhoso e elegante, foi concebido a pensar em si. Assim, quando o utilizar, terá a tranquilidade de quem sabe que terá sempre óptimos resultados.

Bem-vindo(a) à Electrolux.

Visite o nosso website para:

Resolver problemas e obter conselhos de utilização, catálogos e informações sobre serviços:
www.electrolux.com

Registar o seu produto para beneficiar de um serviço melhor:
www.electrolux.com/productregistration

Adquirir acessórios, consumíveis e peças de substituição originais para o seu aparelho:
www.electrolux.com/shop

APOIO AO CLIENTE E ASSISTÊNCIA

Recomendamos a utilização de peças de substituição originais.
Quando contactar a Assistência, certifique-se de que tem os seguintes dados disponíveis.
A informação encontra-se na placa de características. Modelo, PNC, Número de Série.

Aviso / Cuidado - Informações de segurança.

Informações gerais e conselhos úteis

Informações ambientais

Sujeito a alterações sem aviso prévio.

1. INFORMAÇÕES DE SEGURANÇA

Leia atentamente as instruções fornecidas antes de instalar e utilizar o aparelho. O fabricante não é responsável por lesões ou danos resultantes da instalação e utilização incorrectas. Guarde sempre as instruções junto do aparelho para futura referência.

1.1 Segurança para crianças e pessoas vulneráveis

⚠ **ADVERTÊNCIA**
Risco de asfixia, ferimentos ou incapacidade permanente.

- Este aparelho pode ser utilizado por crianças com 8 anos ou mais e por pessoas com capacidades físicas, sensoriais ou mentais reduzidas ou com pouca experiência e conhecimento se forem supervisionadas por um adulto que seja responsável pela sua segurança.
- Não permita que as crianças brinquem com o aparelho.
- Mantenha todos os materiais de embalagem fora do alcance das crianças.
- Mantenha as crianças e os animais domésticos afastados do aparelho quando este estiver a funcionar ou a arrefecer. As partes acessíveis estão quentes.
- Se o aparelho tiver um dispositivo de segurança para crianças, recomendamos que o active.
- A limpeza e a manutenção básica não devem ser efectuadas por crianças sem supervisão.

1.2 Segurança geral

- O aparelho fica quente durante a utilização. Não toque nos aquecimentos.
- Não utilize o aparelho com um temporizador externo ou um sistema de controlo remoto separado.
- Deixar alimentos com gorduras ou óleos na placa, sem vigilância, pode ser perigoso e provocar um incêndio.

- Nunca tente extinguir um incêndio com água. Em vez disso, desligue o aparelho e cubra as chamas com uma tampa de tacho ou manta de incêndio.
- Não coloque objectos sobre as zonas de cozedura.
- Não use uma máquina de limpar a vapor para limpar o aparelho.
- Os objectos metálicos como facas, garfos, colheres e tampas não devem ser colocados na superfície da placa, uma vez que podem ficar quentes.
- Se a superfície da vitrocerâmica apresentar alguma fenda, desligue o aparelho para evitar a possibilidade de choque eléctrico.

2. ⚠ INSTRUÇÕES DE SEGURANÇA

2.1 Instalação

⚠ **ADVERTÊNCIA**
A instalação deste aparelho só deve ser efectuada por uma pessoa qualificada.

- Remova todos os elementos da embalagem.
- Não instale nem utilize o aparelho se este estiver danificado.
- Cumpra as instruções de instalação fornecidas com o aparelho.
- Respeite as distâncias mínimas relativamente a outros aparelhos e unidades.
- Tenha sempre cuidado quando deslocar o aparelho porque é pesado. Use sempre luvas de protecção.
- Vede as superfícies cortadas com um vedante para impedir que a humidade cause dilatações.
- Proteja a parte inferior do aparelho contra vapor e humidade.
- Não instale o aparelho ao lado de uma porta ou debaixo de uma janela. Isso evita que a abertura de portas ou janelas faça cair algum tacho quente do aparelho.
- Se o aparelho for instalado por cima de gavetas, certifique-se de que o espaço entre o fundo do aparelho e a gaveta superior é suficiente para permitir a circulação de ar.
- A parte inferior do aparelho pode ficar quente. Recomendamos a instalação de um painel de separação não combustível debaixo do aparelho para evitar o acesso à parte inferior.

Ligação eléctrica

⚠ **ADVERTÊNCIA**
Risco de incêndio e choque eléctrico.

- Todas as ligações eléctricas têm de ser efectuadas por um electricista qualificado.
- O aparelho tem de ficar ligado à terra.
- Antes de efectuar qualquer operação de manutenção, certifique-se de que o aparelho está desligado da corrente eléctrica.
- Utilize um cabo de alimentação eléctrica adequado.
- Não permita que o cabo de alimentação fique enredado.
- Certifique-se de que o cabo e a ficha de alimentação (se aplicável) não en-

tram em contacto com o aparelho ou com algum tacho quente quando ligar o aparelho a uma tomada.
- Certifique-se de que o aparelho é instalado correctamente. Ligações de cabo de alimentação e ficha (se aplicável) soltas ou incorrectas podem provocar o sobreaquecimento dos terminais.
- Certifique-se de que a protecção contra choque é instalada.
- Utilize a braçadeira de fixação para libertar tensão do cabo.
- Certifique-se de que não causa danos na ficha (se aplicável) e no cabo de alimentação. Contacte a Assistência Técnica ou um electricista para substituir o cabo de alimentação se estiver danificado.
- A instalação eléctrica deve possuir um dispositivo de isolamento que lhe permita desligar o aparelho da corrente eléctrica em todos os pólos. O dispositivo de isolamento deve ter uma abertura de contacto com uma largura mínima de 3 mm.
- Utilize apenas dispositivos de isolamento correctos: disjuntores de protecção, fusíveis (os fusíveis de rosca devem ser retirados do suporte), diferenciais e contactores.

2.2 Utilização

ADVERTÊNCIA
Risco de ferimentos, queimaduras ou choque eléctrico.

- Utilize este aparelho apenas em ambiente doméstico.
- Não altere as especificações deste aparelho.
- Não deixe o aparelho a funcionar sem vigilância.
- Não utilize o aparelho com as mãos húmidas ou se ele estiver em contacto com água.
- Não coloque talheres ou tampas de panelas sobre as zonas de cozedura. Ficam quentes.
- Desligue (off) a zona de cozedura após cada utilização.

ADVERTÊNCIA
Risco de incêndio ou explosão.

- As gorduras e os óleos podem libertar vapores inflamáveis quando aquecidos. Mantenha as chamas e os objectos quentes afastados das gorduras e dos óleos quando cozinhar com este tipo de produtos.
- Os vapores que o óleo muito quente liberta podem causar combustão espontânea.
- O óleo usado, que pode conter restos de alimentos, pode inflamar a uma temperatura inferior à de um óleo usado pela primeira vez.
- Não coloque produtos inflamáveis, ou objectos molhados com produtos inflamáveis, no interior, perto ou em cima do aparelho.

ADVERTÊNCIA
Risco de danos no aparelho.

- Não coloque nenhum tacho quente sobre o painel de comandos.
- Não deixe que nenhum tacho ferva até ficar sem água.
- Não active zonas de cozedura com um tacho vazio ou sem tacho.
- Tenha cuidado e não permita que algum objecto ou tacho caia sobre o aparelho. A superfície pode ficar danificada.
- Não coloque folha de alumínio no aparelho.
- Não permita que líquidos ácidos, como vinagre, sumo de limão ou agente anticalcário, entrem em contacto com a placa. Isso provoca manchas baças.

2.3 Manutenção e limpeza

ADVERTÊNCIA
Risco de danos no aparelho.

- Limpe o aparelho com regularidade para evitar que o material da superfície se deteriore.
- Não utilize jactos de água ou vapor para limpar o aparelho.
- Limpe o aparelho com um pano macio e húmido. Utilize apenas detergentes neutros. Não utilize produtos abrasivos, esfregões, solventes ou objectos metálicos.

2.4 Eliminação

ADVERTÊNCIA
Risco de ferimentos e asfixia.

- Contacte a sua autoridade municipal para saber como eliminar o aparelho correctamente.
- Desligue o aparelho da alimentação eléctrica.
- Corte o cabo de alimentação eléctrica e elimine-o.

3. DESCRIÇÃO DO PRODUTO

3.1 Disposição da mesa de trabalho

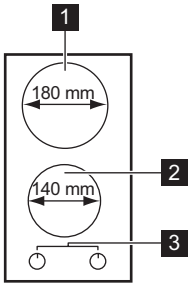

1 Zona de cozedura posterior de 1700 W
2 Zona de cozedura frente de 1200 W
3 Botões de comando

3.2 Botões de controlo das zonas de cozedura eléctricas

Símbolo	Função
0	posição off (desligado)
1	aquecimento mínimo
6	aquecimento máximo

4. UTILIZAÇÃO DIÁRIA

ADVERTÊNCIA
Consulte os capítulos relativos à segurança.

Para ligar e aumentar o grau de cozedura, rode o botão para a esquerda. Para diminuir o grau de cozedura, rode o botão para a direita. Para desligar, rode o botão para 0.

4.1 Antes da primeira utilização

Coloque um tacho com alguma água em todas as zonas de cozedura. Seleccione a regulação máxima e deixe o aparelho em funcionamento durante 10 minutos ou até que a água ferva em todos os tachos. Em seguida, deixe o aparelho em funcionamento na regulação mínima durante 20 minutos. Durante este período, é possível que se liberte um odor e fumo. Isso é normal. Certifique-se de que a circulação de ar é suficiente.
Após esta operação, limpe o aparelho com um pano macio embebido em água quente e detergente.

5. SUGESTÕES E CONSELHOS ÚTEIS

ADVERTÊNCIA
Consulte os capítulos relativos à segurança.

5.1 Tachos e afins

- O fundo do tacho deve ser o mais espesso e nivelado possível.
- Os tachos com base em aço, alumínio ou cobre poderão deixar descolorações na superfície de vitrocerâmica.

ADVERTÊNCIA
Certifique-se de que os tachos não cobrem a zona de comando.

Utilize tachos e panelas com a parte inferior adequada à dimensão da zona de cozedura.

Área de cozedura	Diâmetros de tacho
Frente	máx. de 145 mm
Posterior	máx. de 180 mm

5.2 Economizar energia

- Coloque sempre que possível as tampas nos tachos.
- Coloque o tacho na zona de cozedura antes de ligar a mesma.
- Desligue as zonas de cozedura antes do fim do tempo de cozedura para utilizar o calor residual.
- Os fundos dos tachos e as zonas de cozedura deverão ter dimensões idênticas.

5.3 Exemplos de aplicações de cozinha

Regulação do aquecimento:	Utilize para:
1	Manter quente
2	Lume muito brando
3	Lume brando
4	Fritar/dourar
5	Levar à fervura
6	Levar à fervura/fritura rápida/fritura prolongada

6. MANUTENÇÃO E LIMPEZA

ADVERTÊNCIA
Consulte os capítulos relativos à segurança.

Limpe o aparelho após cada utilização.
Utilize sempre tachos com a base limpa.

ADVERTÊNCIA
Antes de proceder a qualquer trabalho de manutenção ou limpeza, é necessário desligar a placa da alimentação eléctrica.

É mais fácil limpar a placa quando ainda está morna, uma vez que é possível eliminar os salpicos mais facilmente do que após o seu arrefecimento.

ADVERTÊNCIA
Os objectos aguçados e os produtos de limpeza abrasivos danificam o aparelho.
Para sua segurança, **não** limpe o aparelho com máquinas de limpeza a vapor ou a alta pressão.

Riscos ou manchas escuras na placa de vitrocerâmica não comprometem o bom funcionamento do aparelho.

Para remover sujidades:

1. – **Remova imediatamente:**plástico derretido, película de plásticos e alimentos com açúcar. Caso contrário, a sujidade pode provocar danos no aparelho. Utilize um raspador especial para vidro. Coloque o raspador sobre a superfície de vidro em ângulo agudo e desloque a lâmina sobre a superfície.
   – **Remova após o aparelho estar suficientemente frio:**manchas de calcário, manchas de água, manchas de gordura e descolorações metálicas brilhantes. Utilize um agente de limpeza especial para vitrocerâmica ou aço inoxidável.
2. Limpe o aparelho com um pano húmido e um pouco de detergente.
3. No final, **seque o aparelho com um pano limpo.**

7. RESOLUÇÃO DE PROBLEMAS

Problema	Possível causa e solução
O aparelho não funciona.	• Verifique o disjuntor no quadro eléctrico da sua casa. Se o disjuntor disparar repetidamente, contacte um electricista qualificado.
A zona de cozedura não aquece.	• Certifique-se de que o aparelho está ligado à alimentação eléctrica e que esta tem corrente. • Certifique-se de que rodou o botão de comando correcto. • Verifique o disjuntor no quadro eléctrico da sua casa. Se o disjuntor disparar repetidamente, contacte um electricista qualificado.
A eficácia da placa não é satisfatória.	• Certifique-se de que a placa está limpa e seca. • Certifique-se de que utiliza um tacho com a dimensão correcta para a zona de cozedura. • Certifique-se de que o tacho tem a base plana. • Certifique-se de que a regulação de calor é a correcta para o tipo de cozedura.

Se existir uma falha, tente primeiro encontrar uma solução para o problema. Se não conseguir encontrar uma solução para o problema, contacte o seu fornecedor ou o centro de assistência local.

Se tiver utilizado o aparelho de forma incorrecta ou se a instalação não tiver sido executada por um engenheiro qualificado, a visita do técnico do serviço de assistência ou do fornecedor pode não ser gratuita, mesmo durante o período de garantia.

Estes dados são necessários para o ajudar rapidamente e correctamente. Estes dados estão disponíveis na placa de características fornecida.

- Descrição do modelo .....
- Número do produto (PNC) .....
- Número de série (S.N.) .....

Utilize apenas peças sobresselentes originais. Estas peças sobresselentes estão disponíveis junto do centro de assistência e lojas autorizadas para a venda das mesmas.

7.1 Etiquetas fornecidas juntamente com o saco de acessórios

Coloque os autocolantes tal como indicado abaixo:

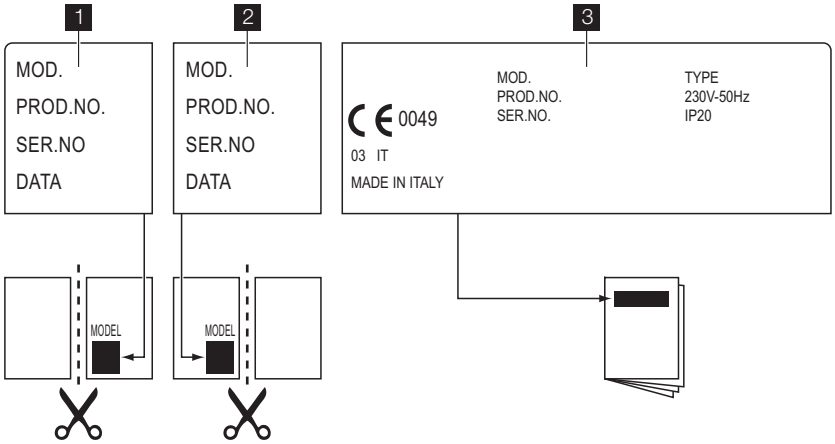

1 Cole-o no Cartão de Garantia e envie esta parte

2 Cole-o no Cartão de Garantia e guarde esta parte

3 Cole-o no manual de instruções

8. INSTALAÇÃO

ADVERTÊNCIA
Consulte os capítulos relativos à segurança.

8.1 Instalação

ADVERTÊNCIA
Leia atentamente e siga as instruções. Existe o risco de ferimentos ou danos no aparelho.

- Certifique-se de que o aparelho não foi danificado durante o transporte. Não ligue o aparelho se estiver danificado. Contacte o fornecedor se for necessário.
- Instale os aparelhos de encastrar apenas após a montagem do aparelho em móveis de encastre adequados e superfícies de trabalho adequadas. Certifique-se de que os móveis de encastre e as superfícies cumprem as normas.
- Respeite todos os regulamentos e todas as normas vigentes no país onde vai utilizar o aparelho (normas de segurança, normas de reciclagem, normas de segurança eléctrica, etc.)

ADVERTÊNCIA
Risco de ferimentos devido à corrente eléctrica.

- Os terminais da rede eléctrica estão sob tensão.
- Retire a tensão dos terminais da rede eléctrica.
- Se o suporte de fixação estiver próximo do bloco de terminais, não permita que o cabo de ligação entre em contacto com a extremidade do suporte.

8.2 Ligação eléctrica

- Certifique-se de que a voltagem nominal e o tipo de alimentação apresentados na placa de características estão em conformidade com a voltagem e a potência da corrente eléctrica local.
- Este aparelho é fornecido com um cabo de alimentação. Este tem de ser fornecido com uma ficha adequada e capaz de suportar a carga assinalada na placa de características. Certifique-se de que instala a ficha numa tomada correcta.
- Utilize sempre uma tomada devidamente instalada e à prova de choques eléctricos.
- Certifique-se de que a ficha fica acessível após a instalação.
- Não puxe o cabo de alimentação para desligar o aparelho. Puxe sempre a ficha.
- Existe o risco de incêndio quando o aparelho é ligado com uma extensão eléctrica, um adaptador ou uma tomada múltipla. Certifique-se de que a ligação à terra cumpre as normas e os regulamentos aplicáveis.
- Não permita que alguma parte do cabo de alimentação atinja uma temperatura superior a 90 °C.

Certifique-se de que liga o cabo azul do neutro no terminal identificado com a letra “N”. Ligue o cabo de fase castanho (ou preto) no terminal identificado com a letra “L”. Mantenha o cabo de fase sempre ligado.

8.3 Substituição do cabo de ligação

Para substituir o cabo de ligação, utilize apenas um do tipo H05V2V2-F T90 ou equivalente. Certifique-se de que a secção do cabo é adequada à voltagem e à temperatura de funcionamento. O cabo de terra amarelo/verde tem de ser aproximadamente 2 cm mais comprido do que o cabo de fase castanho (ou preto).

8.4 Encastre

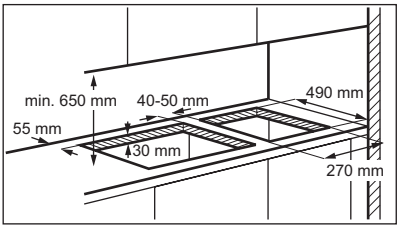

Se pretender instalar várias placas de 30 cm lado a lado no mesmo corte, pode adquirir um kit de montagem com um suporte e vedantes suplementares nos nossos Centros de Assistência Técnica. A embalagem do kit inclui as respectivas instruções de instalação.

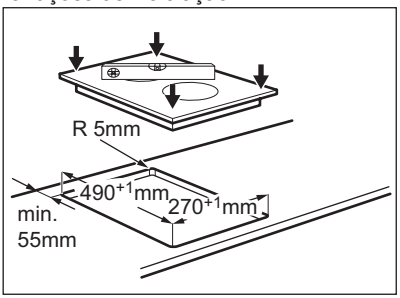

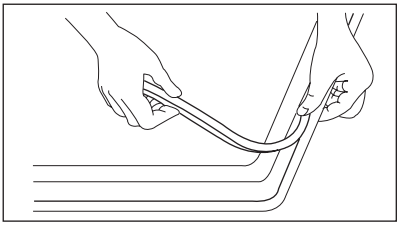

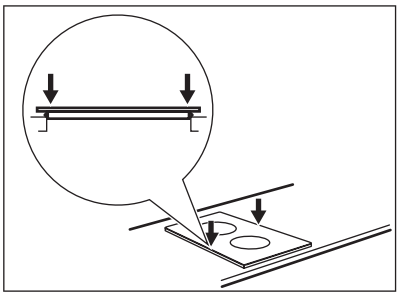

CUIDADO
Instale o aparelho apenas numa bancada que tenha a superfície plana.

8.5 Possibilidade de encastrar

Móvel de cozinha com porta

O painel instalado por baixo da placa tem de ser de fácil remoção e permitir um acesso fácil no caso de ser necessária a intervenção da assistência técnica.

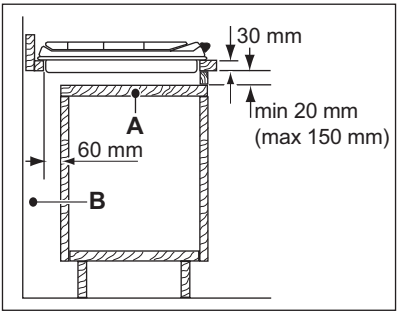

A) Painel amovível

B) Espaço para ligações

Móvel de cozinha com forno

As dimensões da cavidade destinada à placa devem respeitar as indicações e o móvel de cozinha deve estar equipado com aberturas de ventilação para permitir um fornecimento de ar contínuo. As ligações eléctricas da placa e do forno devem ser efectuadas separadamente por razões de segurança e para permitir a fácil remoção do forno do móvel.

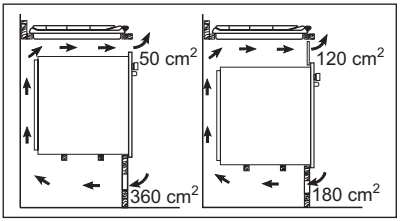

9. INFORMAÇÃO TÉCNICA

Dimensões da placa

Largura:	290 mm
Comprimento:	520 mm

Dimensões da cavidade da placa

Largura:	270 (0/+1) mm
Comprimento:	490 (0/+1) mm

Potência nominal do disco eléctrico

Zona de cozedura posterior 180 mm	1.7 kW
Zona de cozedura dianteira 145 mm	1.2 kW
Potência nominal total	2.9 kW
Alimentação eléctrica	230 V ~ 50 Hz

10. PREOCUPAÇÕES AMBIENTAIS

Recicle os materiais que apresentem o símbolo ♺. Coloque a embalagem nos contentores indicados para reciclagem.

Ajude a proteger o ambiente e a saúde pública através da reciclagem de aparelhos eléctricos e electrónicos. Não elimine os aparelhos que tenham o

símbolo  juntamente com os resíduos domésticos. Coloque o produto num ponto de recolha para reciclagem local ou contacte as suas autoridades municipais.

OBSAH

1. BEZPEČNOSTNÉ INFORMÁCIE 46
2. BEZPEČNOSTNÉ POKYNY 47
3. POPIS VÝROBKU 49
4. KAŽDODENNÉ POUŽÍVANIE 49
5. UŽITOČNÉ RADY A TIPY 49
6. OŠETROVANIE A ČISTENIE 50
7. RIEŠENIE PROBLÉMOV 51
8. INŠTALÁCIA 52
9. TECHNICKÉ INFORMÁCIE 54

WE'RE THINKING OF YOU

Ďakujeme vám, že ste si kúpili spotrebič Electrolux. Vybrali ste si výrobok, ktorý v sebe skrýva desaťročia odborných skúseností a inovácií. Pri vývoji tohto dômyselného a štýlového spotrebiča sme mysleli na vás. Preto si pri každom použití môžete byť istí, že dosiahnete vynikajúce výsledky.

Vitajte vo svete Electrolux.

Navštívte našu stránku, kde nájdete:

Tipy na používanie, brožúry, riešenie problémov a informácie o údržbe:
www.electrolux.com

Zaregistrujte si produkt a využite tak ešte lepší servis:
www.electrolux.com/productregistration

Do spotrebiča si môžete zakúpiť príslušenstvo, spotrebný materiál a originálne náhradné diely:
www.electrolux.com/shop

STAROSTLIVOSŤ A SLUŽBY ZÁKAZNÍKOM

Odporúčame, aby ste používali originálne náhradné diely.
Keď budete kontaktovať servis, nezabudnite si pripraviť nasledujúce údaje.
Tieto informácie nájdete na výrobnom štítku. Model, číslo výrobku, sériové číslo.

Varovanie/upozornenie – Bezpečnostné pokyny.

Všeobecné informácie a tipy

Environmentálne informácia

Vyhradzujeme si právo na zmeny bez predchádzajúceho upozornenia.

1. BEZPEČNOSTNÉ INFORMÁCIE

Pred inštaláciou a používaním spotrebiča si pozorne prečítajte priložený návod na používanie. Výrobca nie je zodpovedný za škody a zranenia spôsobené nesprávnou inštaláciou a používaním. Návod na používanie uchovávajte vždy v blízkosti spotrebiča, aby ste doň mohli v budúcnosti nahliadnuť.

1.1 Bezpečnosť detí a zraniteľných osôb

⚠ **VAROVANIE**
Nebezpečenstvo udusenia, poranenia alebo trvalého postihnutia.

- Deti staršie ako 8 rokov a osoby so zníženými fyzickými, zmyslovými alebo psychickými schopnosťami alebo nedostatkom skúseností a znalostí môžu tento spotrebič používať len vtedy, ak sú pod dozorom dospelej osoby alebo osoby, ktorá je zodpovedná za ich bezpečnosť.
- Nedovoľte, aby sa deti hrali so spotrebičom.
- Obaly uschovajte mimo dosahu detí.
- Nedovoľte deťom ani domácim zvieratám priblížiť sa k spotrebiču počas prevádzky alebo keď je horúci. Prístupné časti sú horúce.
- Ak má spotrebič detskú poistku, odporúčame ju zapnúť.
- Čistenie a údržbu nesmú vykonávať deti bez dozoru.

1.2 Všeobecné bezpečnostné pokyny

- Spotrebič a jeho prístupné časti sa počas používania môžu veľmi zohrievať. Nedotýkajte sa výhrevných telies.
- Spotrebič nepoužívajte prostredníctvom externého časovača ani samostatného diaľkového ovládania.
- Varenie na varnom paneli s tukom alebo olejom bez dohľadu môže byť nebezpečné a môže spôsobiť požiar.
- Nikdy sa nepokúšajte zahasiť oheň vodou, ale vypnite spotrebič a potom zakryte plameň, napr. pokrievkou alebo nehorľavou pokrývkou.

- Na varnom povrchu nenechávajte žiadne predmety.
- Na čistenie spotrebiča nepoužívajte parné čističe.
- Kovové predmety, napríklad nože, vidličky, lyžice a pokrievky by sa nemali klásť na povrch varného panela, pretože sa môžu rozpáliť.
- Ak je sklokeramický povrch prasknutý, vypnite spotrebič, aby ste vylúčili možnosť úrazu elektrickým prúdom.

2. ⚠ BEZPEČNOSTNÉ POKYNY

2.1 Inštalácia

⚠ **VAROVANIE**
Tento spotrebič smie nainštalovať iba kvalifikovaná osoba.

- Odstráňte všetok obalový materiál.
- Poškodený spotrebič neinštalujte ani nepoužívajte.
- Dodržiavajte pokyny pre inštaláciu dodané so spotrebičom.
- Dodržiavajte minimálnu vzdialenosť od iných spotrebičov a nábytku.
- Pri premiestňovaní spotrebiča buďte vždy opatrní, pretože je ťažký. Vždy používajte bezpečnostné rukavice.
- Plochy výrezu utesnite tesniacim materiálom, aby ste predišli vydutiu spôsobenému vlhkosťou.
- Spodnú časť spotrebiča chráňte pred parou a vlhkosťou.
- Spotrebič neinštalujte vedľa dverí ani pod okno. Predídete tak pádu kuchynského riadu zo spotrebiča pri otvorení dverí alebo okna.
- Ak je spotrebič nainštalovaný nad zásuvkami, uistite sa, že je miesto medzi spodnou časťou spotrebiča a hornou zásuvkou postačujúce na cirkuláciu vzduchu.
- Spodná časť spotrebiča sa môže zohriať. Pod spotrebič odporúčame nainštalovať nehorľavú deliacu priečku, ktorá zabráni prístupu k jeho spodnej časti.

Zapojenie do elektrickej siete

⚠ **VAROVANIE**
Nebezpečenstvo požiaru a zásahu elektrickým prúdom.

- Všetky práce súvisiace s elektrickým zapojením musí vykonať kvalifikovaný elektrikár.
- Spotrebič musí byť uzemnený.
- Pred akýmkoľvek zásahom sa presvedčte, že je spotrebič odpojený od elektrickej siete.
- Použite vhodný elektrický sieťový kábel.
- Elektrické sieťové káble sa nesmú zamotať.
- Presvedčte sa, že sa sieťový kábel alebo zástrčka (ak je k dispozícii) pri zapájaní spotrebiča do blízkej zásuvky nedotýka horúceho spotrebiča alebo horúcej varnej nádoby
- Skontrolujte, či je spotrebič správne nainštalovaný. Uvoľnený a nesprávny elektrický sieťový kábel alebo zástrčka (ak sa používa) môže spôsobiť nadmerné zohriatie zásuvky.
- Skontrolujte, či je nainštalovaná ochrana proti zásahu elektrickým prúdom.
- Použite káblovú svorku na odľahčenie ťahu.
- Uistite sa, že zástrčka (ak sa používa) alebo prívodný elektrický kábel nie je poškodený. Ak chcete vymeniť prívodný elektrický kábel, kontaktujte servis alebo elektrikára.
- Elektrická sieť v domácnosti musí mať odpájacie zariadenie, ktoré umožní odpojenie spotrebiča od elektrickej siete na všetkých póloch. Vzdialenosť kontaktov odpájacieho zariadenia musí byť minimálne 3 mm.
- Použite iba správne izolačné zariadenia: ochranné ističe alebo poistky (skrutkovacie poistky treba vybrať z držiaka).

2.2 Používanie

VAROVANIE
Nebezpečenstvo zranenia, popálenín alebo zásahu elektrickým prúdom.

- Tento spotrebič používajte v domácom prostredí.
- Nemeňte technické charakteristiky tohto spotrebiča.
- Počas činnosti nenechávajte spotrebič bez dozoru.
- Spotrebič nepoužívajte, keď máte mokré ruky, ani keď je v kontakte s vodou.
- Na varné zóny neklaďte príbor ani pokrievky. Môžu sa zohriať.
- Po použití varnú zónu vypnite.

VAROVANIE
Hrozí nebezpečenstvo požiaru alebo výbuchu.

- Tuky a oleje môžu pri zohriatí uvoľňovať horľavé výpary. Pri príprave jedla musia byť plamene alebo horúce predmety v dostatočnej vzdialenosti od tukov a olejov.
- Výpary uvoľňované veľmi horúcim olejom môžu spôsobiť spontánne vznietenie.
- Použitý olej, ktorý môže obsahovať zvyšky pokrmov, môže spôsobiť požiar pri nižšej teplote ako nový olej.
- Horľavé látky ani predmety, ktoré sú nasiaknuté horľavými látkami, neklaďte do spotrebiča, do jeho blízkosti ani naň.

VAROVANIE
Hrozí nebezpečenstvo poškodenia spotrebiča.

- Horúci kuchynský riad nenechávajte na ovládacom paneli.
- Obsah kuchynského riadu nenechajte vyvrieť.
- Varné zóny nikdy nepoužívajte s prázdnym kuchynským riadom ani bez riadu.
- Dávajte pozor, aby na spotrebič nespadli predmety alebo kuchynský riad. Mohlo by dôjsť k poškodeniu povrchu spotrebiča.
- Na spotrebič nedávajte alobal.
- Dbajte na to, aby sa do kontaktu s varným panelom nedostali kyseliny, napríklad ocot, citrónová šťava alebo prípravky na čistenie vodného kameňa. Môže to spôsobiť vznik matných miest.

2.3 Ošetrovanie a čistenie

VAROVANIE
Hrozí nebezpečenstvo poškodenia spotrebiča.

- Spotrebič pravidelne čistite, aby ste predišli znehodnoteniu povrchového materiálu.
- Na čistenie spotrebiča nepoužívajte prúd vody ani paru.
- Spotrebič vyčistite vlhkou mäkkou handričkou. Používajte iba neutrálne saponáty. Nepoužívajte abrazívne prostriedky, drôtenky, rozpúšťadlá ani kovové predmety.

2.4 Likvidácia

VAROVANIE
Nebezpečenstvo poranenia alebo udusenia.

- Informácie o správnej likvidácii spotrebiča vám poskytne váš miestny úrad.
- Spotrebič odpojte od elektrickej siete.
- Odrežte elektrický kábel a zlikvidujte ho.

3. POPIS VÝROBKU

3.1 Rozloženie varného povrchu

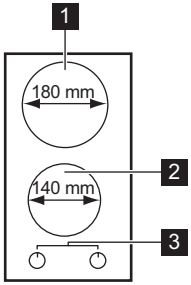

1 Zadná varná zóna 1700 W
2 Predná varná zóna 1200 W
3 Otočné ovládače

3.2 Ovládacie gombíky elektrických varných zón

Symbol	Funkcia
0	poloha Vypnuté

Symbol	Funkcia
1	minimálny ohrev
6	maximálny ohrev

4. KAŽDODENNÉ POUŽÍVANIE

VAROVANIE
Pozrite si kapitoly týkajúce sa bezpečnosti.

Zapnutie a zvyšovanie varného stupňa sa dosiahne otáčaním ovládača smerom vľavo. Aby ste varný stupeň znížili, otáčajte ovládač smerom vpravo. Varnú zónu vypnete otočením ovládača do polohy 0.

4.1 Pred prvým použitím

Na všetky varné zóny položte varné nádoby s určitým množstvom vody. Nastavte maximálnu polohu a spotrebič nechajte zapnutý približne 10 minút, kým voda v nádobách nezovrie. Potom nechajte spotrebič zapnutý 20 minút v minimálnej polohe. Počas tejto doby môže z rúry unikať zápach a dym. Je to normálne. Zabezpečte dostatočné vetranie.
Po tomto úkone vyčistite spotrebič mäkkou handričkou namočenou v teplej vode.

5. UŽITOČNÉ RADY A TIPY

VAROVANIE
Pozrite si kapitoly týkajúce sa bezpečnosti.

5.1 Kuchynský riad

- Dno riadu musí byť podľa možnosti čo najhrubšie a najrovnejšie.
- Kuchynský riad zo smaltovanej ocele s hliníkovým alebo medeným dnom môže zanechávať na sklokeramickom povrchu dosky farebné škvrny.

VAROVANIE
Dbajte na to, aby varné nádoby nezakrývali ovládaciu zónu.

Používajte varné nádoby s dnom primeraným veľkosti varnej zóny.

Varná zóna	Priemery kuchynského riadu
Vpredu	max. 145 mm
Vzadu	max. 180 mm

5.2 Úspora energie

- Podľa možnosti riad vždy prikryte pokrievkou.
- Riad položte na varnú zónu predtým, ako ju zapnete.
- Varné zóny vypínajte pred skončením času varenia, aby ste využili zvyškové teplo.
- Dná hrncov a varné zóny musia mať rovnakú veľkosť.

5.3 Príklady použitia na varenie

Nastavenie teploty:	Použitie:
1	Prihrievanie
2	Veľmi pomalé varenie
3	Pomalé varenie
4	Vyprážanie/zapekanie dohneda
5	Uvedenie do varu
6	Uvedenie do varu/rýchle vyprážanie/hlboké vyprážanie

6. OŠETROVANIE A ČISTENIE

VAROVANIE
Pozrite si kapitoly týkajúce sa bezpečnosti.

Spotrebič po každom použití vyčistite.
Vždy používajte riad s čistým dnom.

VAROVANIE
Pred akoukoľvek údržbou alebo čistením musíte varný panel odpojiť od napájacieho napätia.

Najlepšie je čistiť varnú dosku, kým je ešte teplá, pretože rozliate tekutiny sa odstránia ľahšie, ak ich nenecháte vychladnúť.

VAROVANIE
Ostré a drsné predmety alebo abrazívne čistiace prostriedky poškodzujú spotrebič.
Z bezpečnostných dôvodov **nečistite** spotrebič prúdom pary ani vysokotlakovým čistiacim zariadením.

Škrabance a tmavé škvrny na sklokeramike neovplyvňujú funkčnosť spotrebiča.

Odstraňovanie nečistôt:

1. – **Okamžite odstráňte:** roztopený plast, plastovú fóliu a potraviny s obsahom cukru. Použite špeciálnu škrabku na sklokeramiku. Škrabku priložte na sklokeramický povrch, aby bola naklonená vo vhodnom uhle, a posúvajte čepeľ po povrchu.
   – Pred čistením **spotrebič vypnite a nechajte ho vychladnúť:** vápenaté a vodné usadeniny, mastné škvrny, lesklé farebné škvrny na kove. Použite špeciálny čistič na sklokeramiku alebo nehrdzavejúcu oceľ.
2. Spotrebič vyčistite vlhkou handrou a niektorým čistiacim prostriedkom.
3. Nakoniec **čistou handrou vyutierajte spotrebič dosucha.**

7. RIEŠENIE PROBLÉMOV

Problém	Možná príčina a spôsob odstránenia
Spotrebič nepracuje.	• Skontrolujte poistku v poistkovej skrini domácej elektrickej siete. Ak sa poistka vyhadzuje často, požiadajte o pomoc autorizovaného elektrikára.
Varná zóna nehreje.	• Skontrolujte, či je spotrebič zapojený a či je zapnuté elektrické napájanie. • Uistite sa, že ste otočili správny otočný ovládač. • Skontrolujte poistku v poistkovej skrini domácej elektrickej siete. Ak sa poistka vyhadzuje často, požiadajte o pomoc autorizovaného elektrikára.
Účinnosť varného panela nie je uspokojivá.	• Dbajte, aby varná doska bola čistá a suchá. • Skontrolujte, či má riad vhodnú veľkosť pre použitú varnú zónu. • Skontrolujte, či má hrniec ploché dno. • Skontrolujte, či je nastavený správny výkon pre daný typ tepelnej úpravy pokrmu.

Pri výskyte problému sa najprv pokúste vyriešiť ho sami. Ak problém nedokážete odstrániť sami, zavolajte predajcu alebo servisné stredisko.

Ak ste spotrebič nepoužívali správne alebo inštaláciu nevykonal autorizovaný technik, môže sa stať, že za návštevu pracovníka servisného strediska alebo predajcu budete musieť zaplatiť, aj keď k poruche dôjde počas záručnej doby.

Tieto údaje sú potrebné na rýchle a správne poskytnutie pomoci. Tieto údaje nájdete na dodanom typovom štítku.

- Popis modelu .....
- Výrobné číslo (PNC) .....
- Sériové číslo (S.N.) .....

Používajte iba originálne náhradné diely. Získate ich v autorizovanom servisnom stredisku alebo v autorizovaných predajňach s náhradnými dielmi.

7.1 Štítky dodané vo vrecku s príslušenstvom

Samolepiace štítky nalepte podľa nižšie uvedených pokynov:

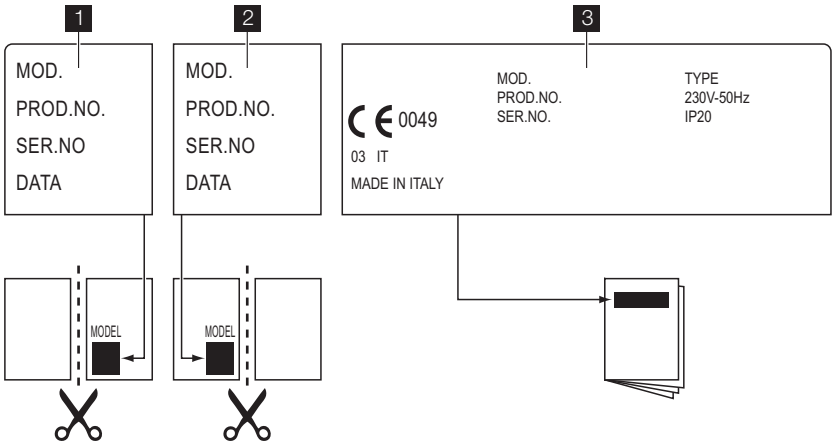

1 Nalepte ho na záručný list a túto časť pošlite.

2 Nalepte ho na záručný list a túto časť si odložte.

3 Nalepte ho na návod na používanie.

8. INŠTALÁCIA

VAROVANIE
Pozrite si kapitoly týkajúce sa bezpečnosti.

8.1 Inštalácia

VAROVANIE
Dôkladne si prečítajte pokyny a dodržiavajte ich. Hrozí nebezpečenstvo poranenia alebo poškodenia spotrebiča.

- Presvedčte sa, či sa spotrebič pri preprave nepoškodil. Poškodený spotrebič nezapájajte. V prípade potreby sa obráťte na dodávateľa.
- Zabudovateľné spotrebiče inštalujte až po namontovaní do správnych priestorov a pracovných plôch určených na zabudovanie. Presvedčte sa, či sú priestory na zabudovanie a pracovné plochy v súlade s príslušnými normami.
- Dodržiavajte všetky nariadenia a normy platné v krajine použitia spotrebiča (bezpečnostné normy, predpisy týkajúce sa recyklácie, pravidlá elektrickej bezpečnosti a pod.).

VAROVANIE
Hrozí nebezpečenstvo úrazu elektrickým prúdom.

- Svorkovnica prívodu elektrickej energie je pod napätím.
- Odpojte svorkovnicu prívodu elektrickej energie od napätia.
- Ak je upevňovacia konzola v blízkosti svorkovnice, nedovoľte, aby sa napájací kábel dotýkal okraja konzoly.

8.2 Zapojenie do elektrickej siete

- Skontrolujte, či nominálne napätie, typ prúdu a príkon uvedené na štítku spotrebiča zodpovedajú parametrom elektrickej siete.
- Spotrebič sa dodáva s prívodným elektrickým káblom. Ku káblu treba pripojiť vhodnú zástrčku, ktorá zodpovedá zaťaženiu uvedenému na typovom štítku. Uistite sa, že ste zástrčku zapojili do správnej zásuvky.
- Vždy používajte správne inštalovanú uzemnenú zásuvku.
- Uistite sa, že je napájací elektrický kábel po inštalácii prístupný.
- Pri odpájaní spotrebiča od elektrickej siete neťahajte za prívodný kábel. Vždy ťahajte za zástrčku.

- Keď je spotrebič zapojený pomocou predlžovacieho kábla, adaptéra alebo rozvodky, hrozí nebezpečenstvo požiaru. Uistite sa, že uzemnenie vyhovuje štandardom a nariadeniam.
- Nenechajte napájací kábel nahriať sa na teplotu vyššiu ako 90 °C.

Uistite sa, že ste modrý nulový vodič zapojili do svorky označenej písmenom „N". Fázový vodič hnedej (alebo čiernej) farby pripojte do svorky označenej písmenom „L". Fázový vodič musí byť vždy pripojený.

8.3 Výmena napájacieho kábla

Ak chcete napájací kábel vymeniť, použite iba H05V2V2-F T90 alebo ekvivalentný typ. Skontrolujte, či zvolený kábel vyhovuje danému napätiu a pracovnej teplote. Žlto/zelený uzemňovací vodič musí byť o približne 2 cm dlhší ako hnedý (alebo čierny) fázový vodič.

8.4 Zabudovanie

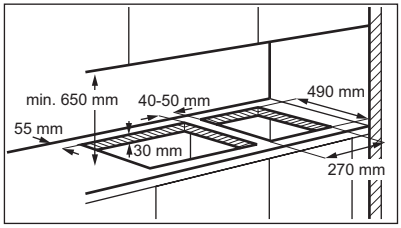

Ak sa do toho istého výrezu má nainštalovať viac varných panelov so šírkou 30 cm vedľa seba, objednajte si montážnu súpravu obsahujúcu podpornú konzolu a prídavné tesnenia v jednom z našich servisných stredísk. Príslušné pokyny na inštaláciu sa dodávajú so súpravou.

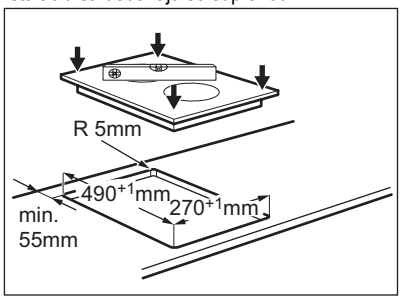

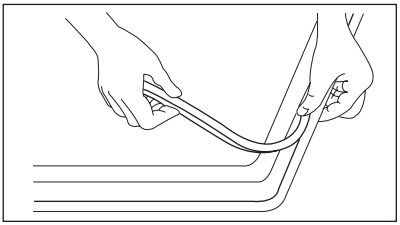

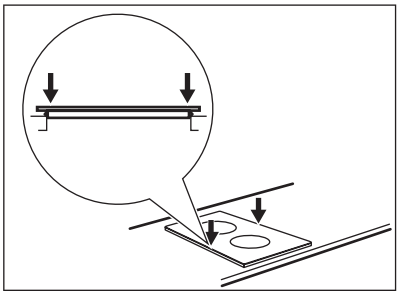

POZOR
Spotrebič inštalujte iba do pracovnej dosky s rovným povrchom.

8.5 Možnosti zabudovania

Kuchynský dielec s dvierkami

Ochranná priečka nainštalovaná pod varným panelom sa musí jednoducho vyberať a v prípade potreby zásahu servisného pracovníka musí byť spotrebič jednoducho prístupný.

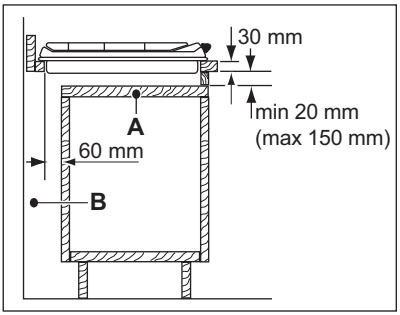

A) Vyberateľný panel
B) Priestor pre prípojky

Kuchynský dielec s rúrou

Rozmery priestoru pre varný panel musia zodpovedať príslušným údajom a kuchynská jednotka musí mať otvory na nepretržitý prívod vzduchu. Elektrická prípojka varného panela a rúry sa musí z bezpečnostných dôvodov inštalovať samostatne aj preto, aby sa dala rúra z jednotky jednoducho vybrať.

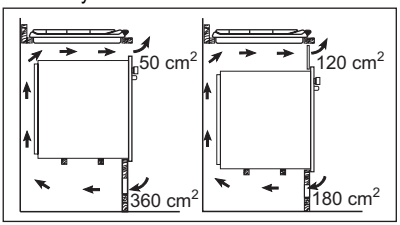

9. TECHNICKÉ INFORMÁCIE

Rozmery varného panela

Šírka:	290 mm
Dĺžka:	520 mm

Rozmery priestoru pre varný panel

Šírka:	270 (0/+1) mm
Dĺžka:	490 (0/+1) mm

Príkon varnej platne

Zadná varná zóna 180 mm	1.7 kW
Predná varná zóna 145 mm	1.2 kW
Celkový príkon	2.9 kW
Elektrické napájanie	230 V ~ 50 Hz

10. OCHRANA ŽIVOTNÉHO PROSTREDIA

Materiály označené symbolom ♺ odovzdajte na recykláciu. Obal hoďte do príslušných kontajnerov na recykláciu.
Chráňte životné prostredie a zdravie ľudí a recyklujte odpad z elektrických a elektronických spotrebičov. Nelikvidujte spotrebiče označené symbolom spolu s odpadom z domácnosti.
Výrobok odovzdajte v miestnom recyklačnom zariadení alebo sa obráťte na obecný alebo mestský úrad.

www.electrolux.com/shop



397263702-D-022013

CE