17813/47/16

Gebruiksaanwijzing
Notice d'emploi
Benutzerhandbuch
User manual
Manual de usuario

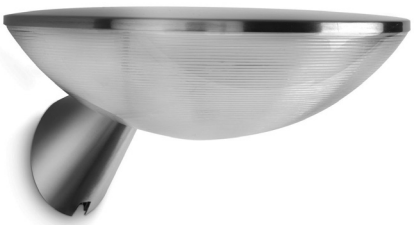

PHILIPS

Incl.

A

B

C

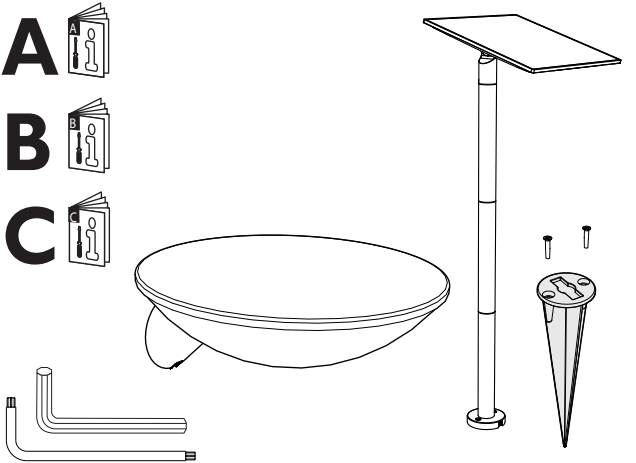

Excl.

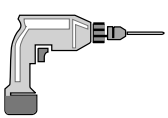

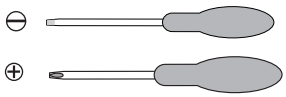

IPX4

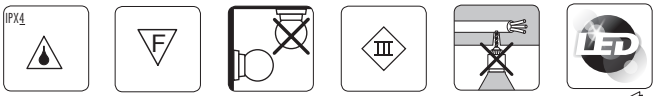

INOX



B

C

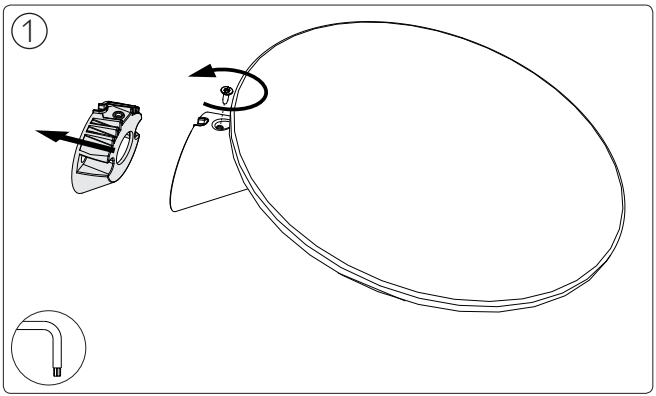
①

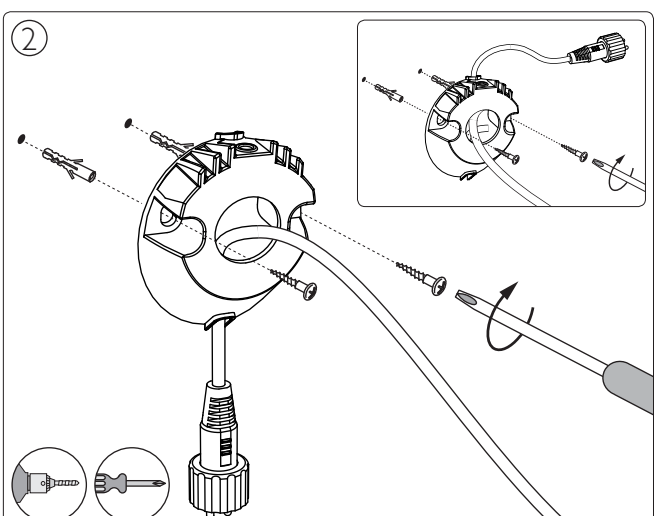
②

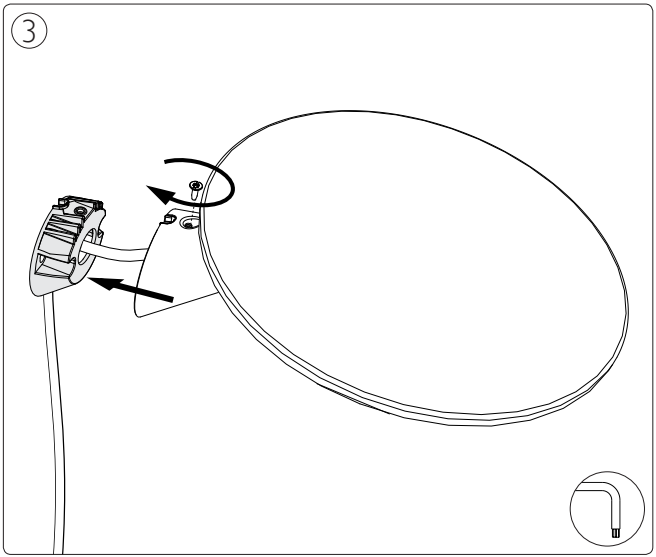
3

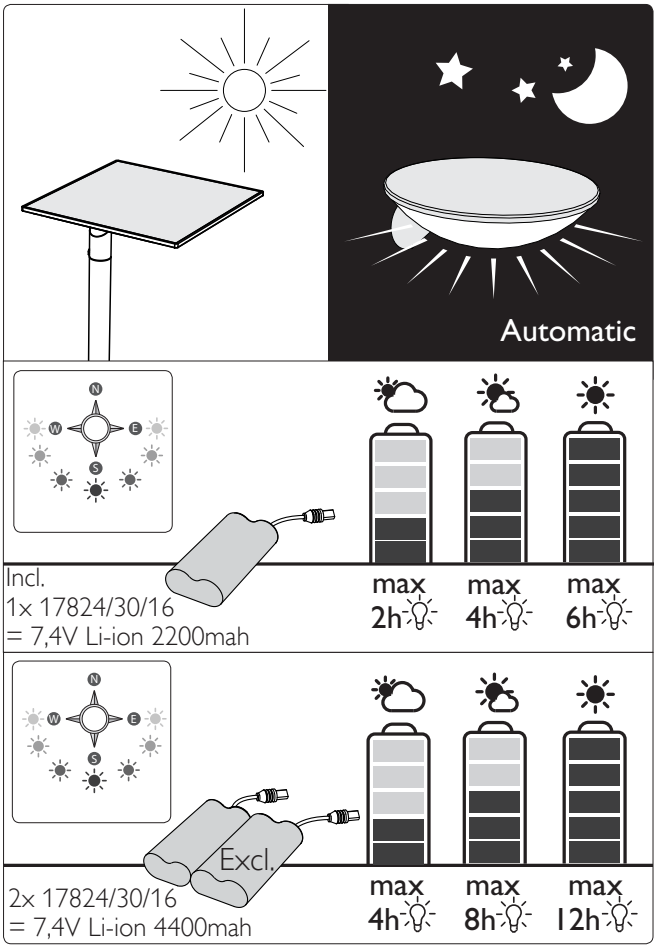
Automatic
N
W
E
S
Incl.
1x 17824/30/16
= 7,4V Li-ion 2200mah
max
2h
max
4h
max
6h
N
W
E
S
Excl.
2x 17824/30/16
= 7,4V Li-ion 4400mah
max
4h
max
8h
max
12h

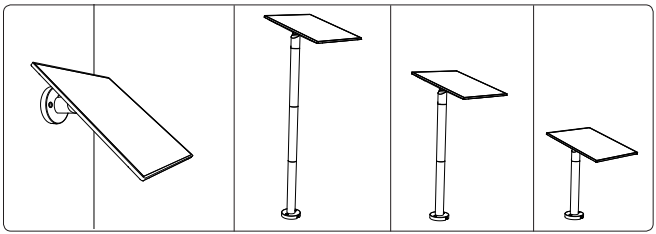

Type 1

p.7

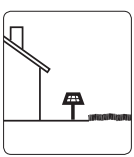

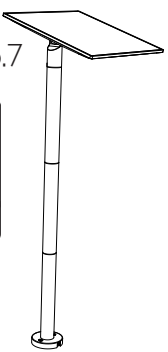

Type 2

p.9

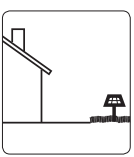



Type 3

p.11



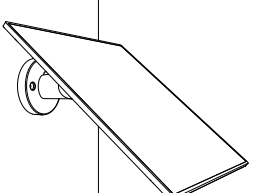

Type 1

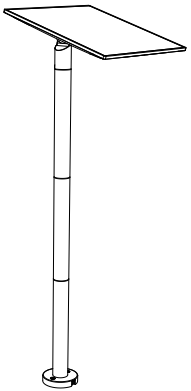

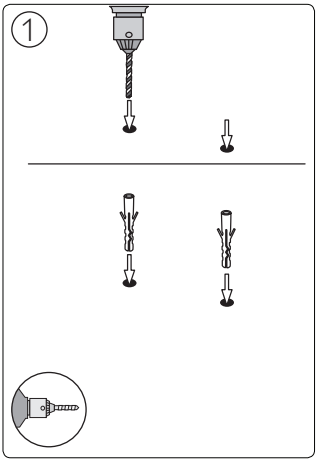

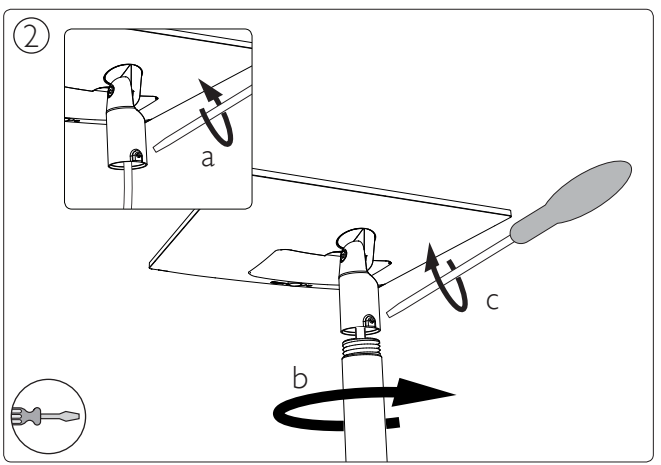

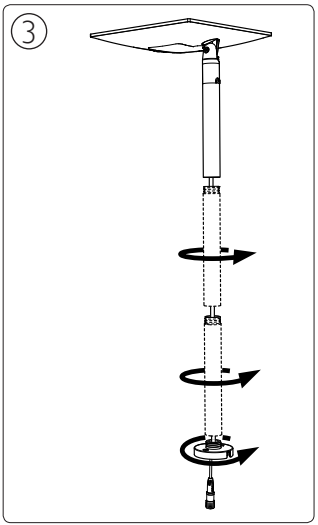

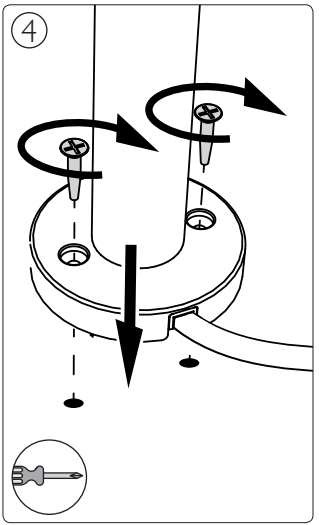

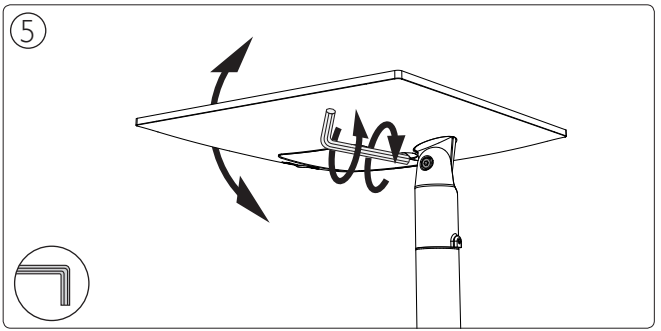

p.13

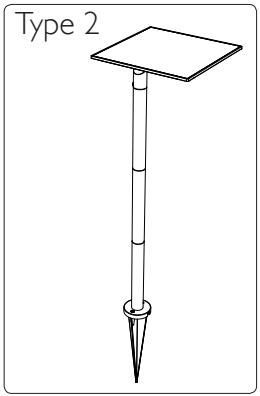
Type 2

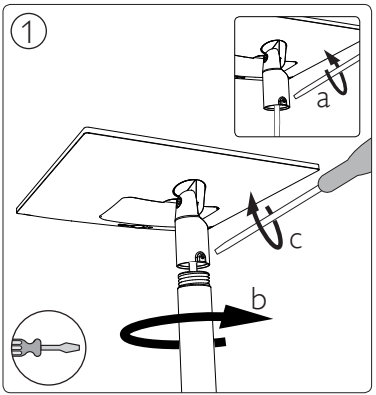
1
a
c
b

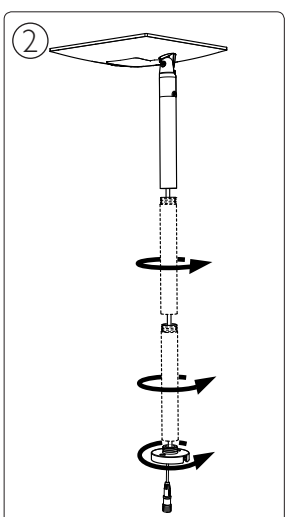
2

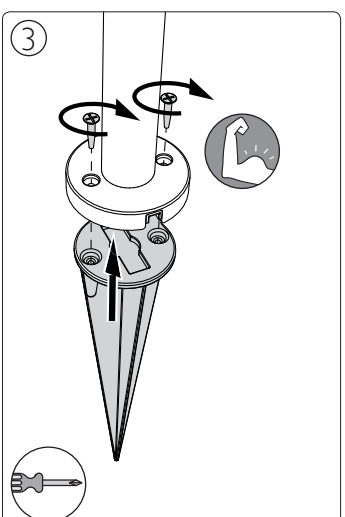
3

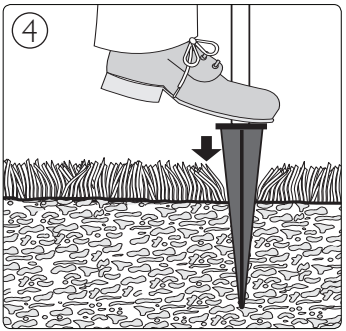

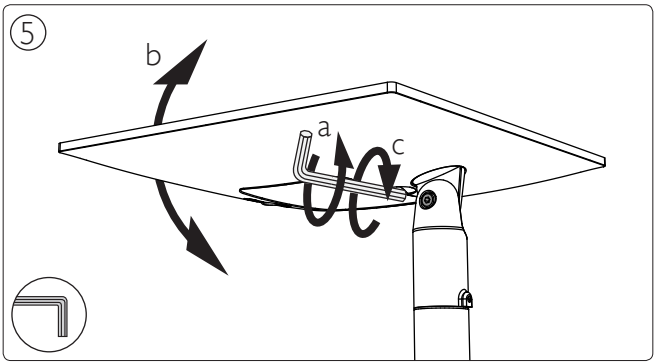

p.13

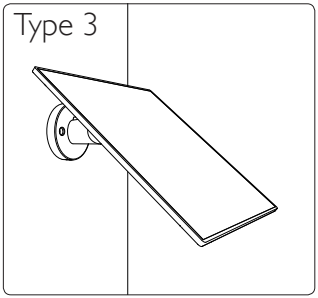
Type 3

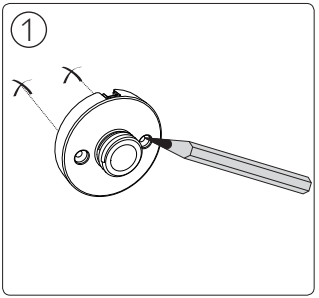
1

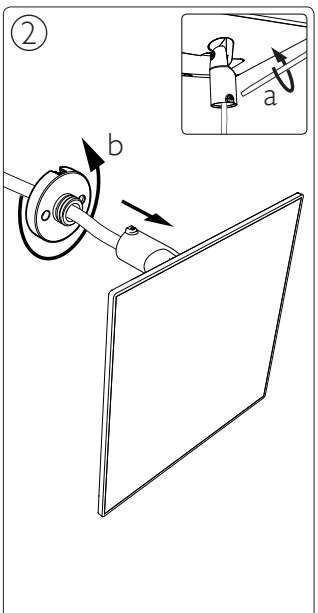
2
a
b

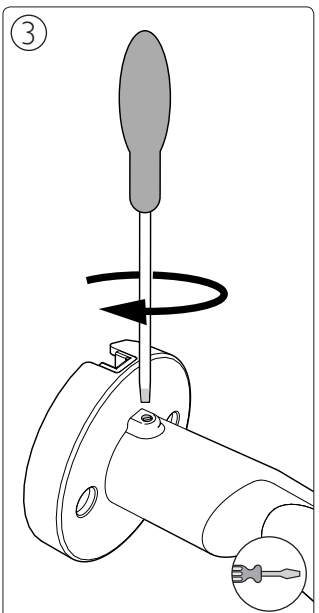
3

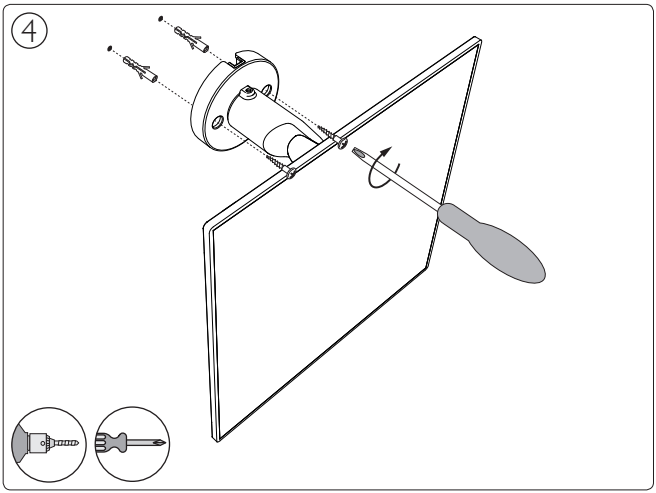

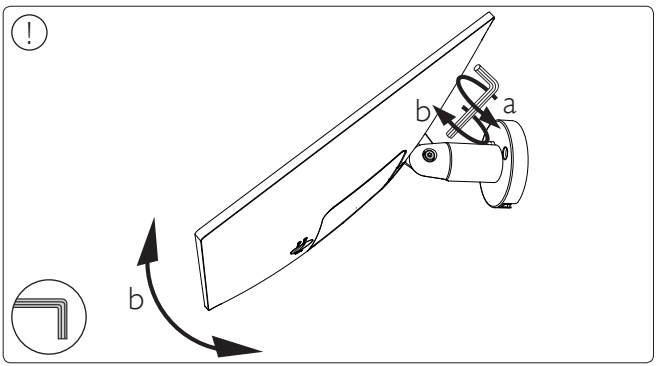

p.13

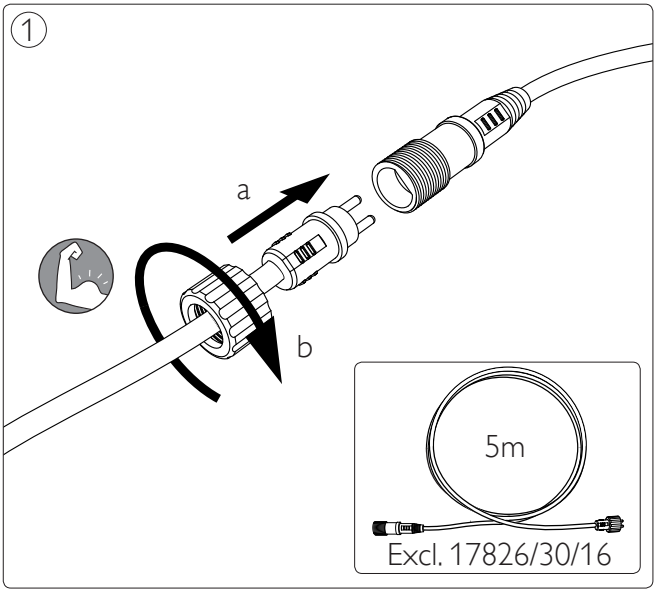
1
a
b
5m
Excl. 17826/30/16

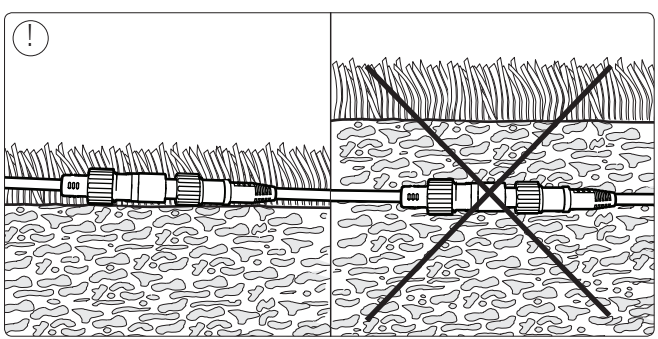
!

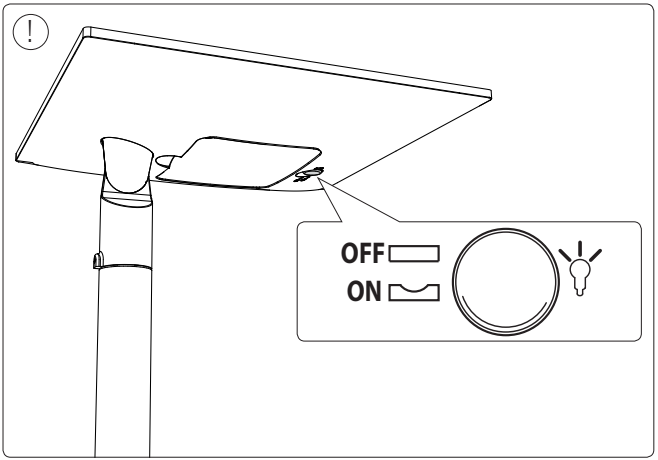
OFF
ON

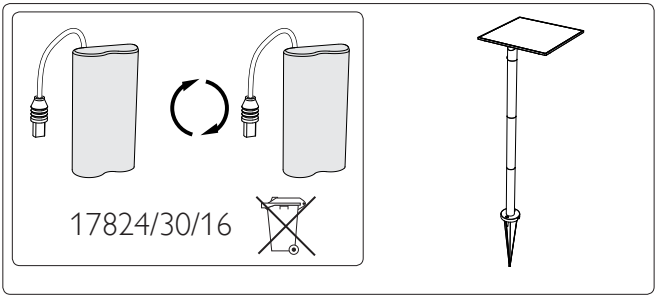
17824/30/16

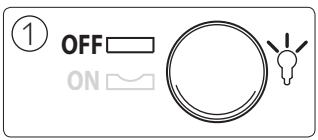
1
OFF
ON

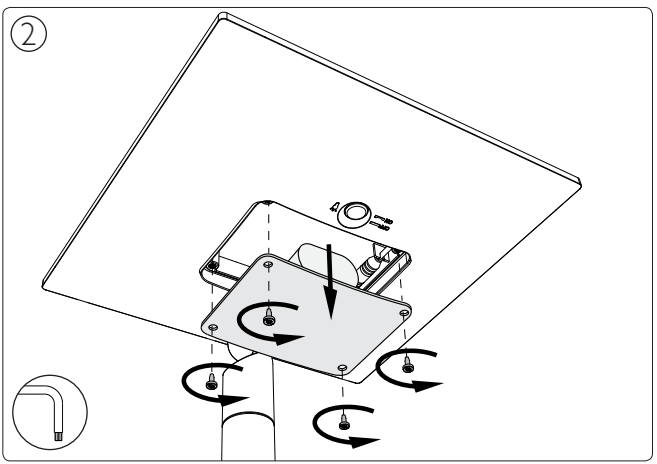
2

③

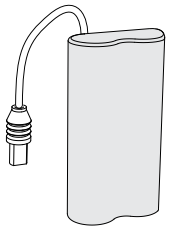



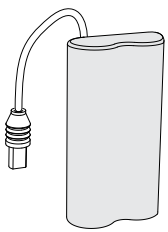

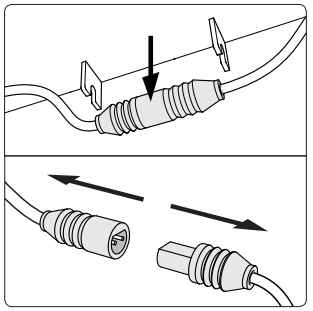

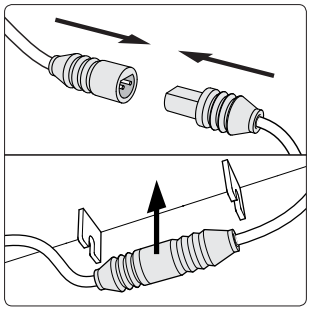

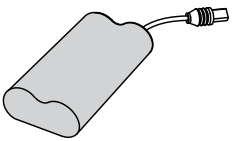

Incl.
1x 17824/30/16
= 7,4V Li-ion 2200mah

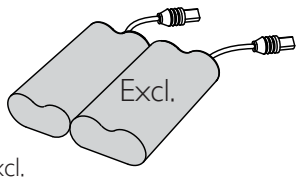

Excl.
2x 17824/30/16
= 7,4V Li-ion 4400mah

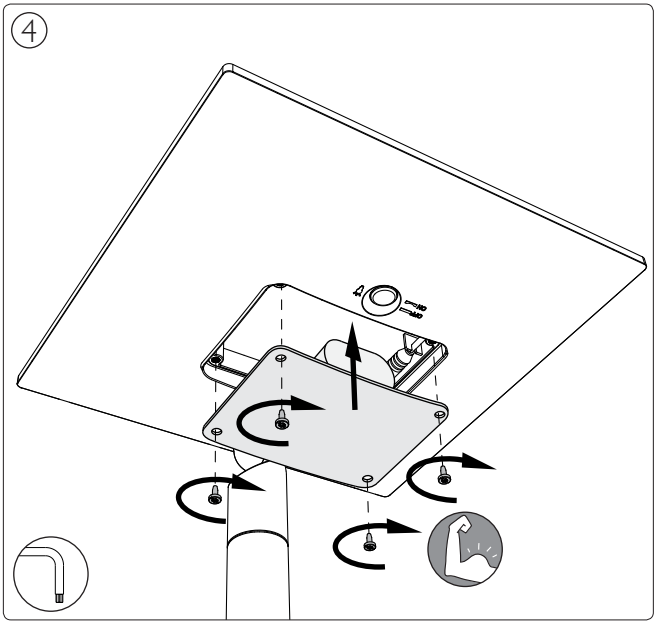
④
4

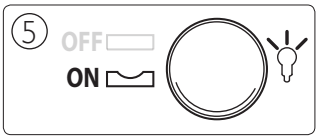
⑤
OFF
ON



Philips Lighting Contact Centre
Int. Business Reply Service
I.B.R.S. / C.C.R.I. Numéro 10461
5600 VB Eindhoven
Pays-Bas / The Netherlands

www.philips.com/homelighting
☎+800 7445 4775

4404.016.95731
Last update: 17/10/13