ENN2853COW

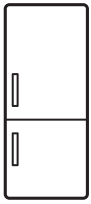


| | | | |
|---|---|---|---|
| **NL** | Koel-vriescombinatie | Gebruiksaanwijzing | 2 |
| **PT** | Combinado | Manual de instruções | 21 |
| **ES** | Frigorífico-congelador | Manual de instrucciones | 40 |


Electrolux

# INHOUDSOPGAVE

**1.** VEILIGHEIDSINFORMATIE....3
**2.** VEILIGHEIDSVOORSCHRIFTEN....4
**3.** BEDIENING....6
**4.** DAGELIJKS GEBRUIK....9
**5.** AANWIJZINGEN EN TIPS....12
**6.** ONDERHOUD EN REINIGING....13
**7.** PROBLEEMOPLOSSING....14
**8.** MONTAGE....17
**9.** GELUIDEN....18
**10.** TECHNISCHE INFORMATIE....19

# WE DENKEN AAN U

Bedankt voor het kopen van een Electrolux-apparaat. U koos voor een product dat jaren professionele ervaring en innovatie bevat. Ingenieus en stijlvol, het werd ontworpen met u in het achterhoofd. Wanneer u het gebruikt, kunt u er op vertrouwen dat u keer op keer fantastische resultaten zult krijgen.
Welkom bij Electrolux.
**Ga naar onze website voor:**



Advies over gebruik, brochures, het oplossen van problemen en onderhoudsinformatie:
**www.electrolux.com/webselfservice**



Registreer uw product voor een betere service:
**www.registerelectrolux.com**



Koop accessoires, verbruiksartikelen en originele reserveonderdelen voor uw apparaat:
**www.electrolux.com/shop**

# KLANTENSERVICE

Gebruik altijd originele onderdelen.
Als u contact opneemt met de klantenservice zorg dat u de volgende gegevens bij de hand hebt: model, productnummer, serienummer.
Deze informatie wordt vermeld op het typeplaatje.

Waarschuwing / Belangrijke veiligheidsinformatie

Algemene informatie en tips

Milieu-informatie

Wijzigingen voorbehouden.

# 1. ⚠VEILIGHEIDSINFORMATIE

Lees zorgvuldig de meegeleverde instructies voor installatie en gebruik van het apparaat. De fabrikant is niet verantwoordelijk voor letsel of schade veroorzaakt door een verkeerde installatie of verkeerd gebruik. Bewaar de instructies altijd op een veilige en toegankelijke plaats voor toekomstig gebruik.

## 1.1 Veiligheid van kinderen en kwetsbare mensen

- Dit apparaat kan worden gebruikt door kinderen vanaf 8 jaar en ouder en door personen met beperkingen, mits ze zijn voorgelicht over het veilige gebruik van het apparaat en de potentiële gevaren en/of ze onder toezicht staan.
- Laat kinderen niet met het apparaat spelen.
- Kinderen mogen zonder toezicht geen reinigings- en onderhoudswerkzaamheden aan het apparaat uitvoeren.
- Houd alle verpakking uit de buurt van kinderen en gooi het op passende wijze weg.

## 1.2 Algemene veiligheid

- Dit apparaat is bedoeld voor huishoudelijk gebruik of gelijksoortige toepassingen zoals:
  - Boerderijen, personeelskeukens in winkels, kantoren of andere werkomgevingen
  - Door gasten in hotels, motels, bed&breakfasts en andere woonomgevingen
- Houd de ventilatieopeningen altijd vrij van obstructies; dit geldt zowel voor losstaande als ingebouwde modellen.
- Gebruik geen mechanische of andere middelen om het ontdooiproces te versnellen, behalve die middelen die door de fabrikant zijn aanbevolen.
- Let op dat u het koelcircuit niet beschadigt.

- Gebruik geen elektrische apparaten in de koelkast, tenzij deze door de fabrikant worden aanbevolen.
- Gebruik geen waterstralen of stoom om het apparaat te reinigen.
- Maak het apparaat schoon met een vochtige, zachte doek. Gebruik alleen neutrale schoonmaakmiddelen. Gebruik geen schuurmiddelen, schuursponsjes, oplosmiddelen of metalen voorwerpen.
- Bewaar geen explosieve substanties zoals spuitbussen met drijfgas in dit apparaat.
- Als de voedingskabel beschadigd is, moet de fabrikant, een erkende serviceverlener of een gekwalificeerd persoon deze vervangen teneinde gevaarlijke situaties te voorkomen.

# **2.** VEILIGHEIDSVOORSCHRIFTEN

## **2.1** Montage

**WAARSCHUWING!**
Alleen een erkende installatietechnicus mag het apparaat installeren.

- Verwijder de verpakking en de transportbouten.
- Installeer en gebruik geen beschadigd apparaat.
- Volg de installatie-instructies op die zijn meegeleverd met het apparaat.
- Pas altijd op bij verplaatsing van het apparaat, want het is zwaar. Gebruik altijd veiligheidshandschoenen en gesloten schoeisel.
- Zorg ervoor dat rond het apparaat lucht kan circuleren.
- Wacht ten minste 4 uur alvorens het apparaat aan de netstroom aan te sluiten. Hierdoor kan de olie terug in de compressor stromen.
- Installeer het apparaat niet in de nabijheid van radiators, fornuizen, ovens of kookplaten.
- De achterzijde van het apparaat moet tegen de muur worden geplaatst.
- Installeer het apparaat niet op een plaats met direct zonlicht.
- Gebruik dit apparaat niet in gebieden die te vochtig of te koud zijn, zoals bijgebouwen, garages of kelders.
- Til de voorkant van het apparaat op als u hem wilt verplaatsen, om krassen op de vloer te voorkomen.

## **2.2** Aansluiting op het elektriciteitsnet

**WAARSCHUWING!**
Gevaar voor brand en elektrische schokken.

- Dit apparaat moet worden aangesloten op een geaard stopcontact.
- Controleer of de elektrische informatie op het typeplaatje overeenkomt met de stroomvoorziening. Zo niet, neem dan contact op met een elektromonteur.
- Gebruik altijd een correct geïnstalleerd, schokbestendig stopcontact.
- Gebruik geen meerwegstekkers en verlengsnoeren.
- Zorg dat u de elektrische onderdelen (hoofdstekker, kabel, compressor) niet beschadigt. Neem contact met de erkende servicedienst of een

elektricien om de elektrische onderdelen te wijzigen.
- De stroomkabel moet lager blijven dan het niveau van de stopcontact.
- Steek de stekker pas in het stopcontact als de installatie is voltooid. Zorg ervoor dat het netsnoer na installatie bereikbaar is.
- Trek niet aan het netsnoer om het apparaat los te koppelen. Trek altijd aan de stekker.

## **2.3** Gebruik



**WAARSCHUWING!**
Gevaar op letsel, brandwonden of elektrische schokken.

- De specificatie van het apparaat mag niet worden veranderd.
- Plaats geen elektrische apparaten (bijv. ijsmachines) in het apparaat tenzij uitdrukkelijk geschikt verklaard door de fabrikant.
- Zorg ervoor dat u het koelcircuit niet beschadigt. Het bevat isobutaan (R600a), aardgas met een hoge ecologische compatibiliteit. Dit gas is ontvlambaar.
- Als er schade aan het koelcircuit optreedt, zorg er dan voor dat er zich geen vlammen en andere ontstekingsbronnen in de kamer bevinden. Ventileer de kamer goed.
- Zet geen hete items op de kunststofonderdelen van het apparaat.
- Plaats geen koolzuurhoudende dranken in het vriesvak. Dit zal extra druk in de drankfles veroorzaken.
- Bewaar geen ontvlambare gassen en vloeistoffen in het apparaat.
- Plaats geen ontvlambare producten of items die vochtig zijn door ontvlambare producten in, bij of op het apparaat.
- Raak de compressor of condensator niet aan. Ze zijn heet.
- Zorg ervoor dat u nooit met natte of vochtige handen items uit het vriesvak verwijderd of aanraakt.
- Vries ontdooide voedingswaren nooit opnieuw in.
- Bewaar de voedingswaren volgens de instructies op de verpakking.

## **2.4** Onderhoud en reiniging



**WAARSCHUWING!**
Gevaar voor letsel of schade aan het apparaat.

- Schakel het apparaat uit en trek de stekker uit het stopcontact voordat u onderhoudshandelingen verricht.
- Het koelcircuit van dit apparaat bevat koolwaterstoffen. Enkel bevoegde personen mogen de eenheid onderhouden en herladen.
- Controleer regelmatig de afvoer van het apparaat en reinig het indien nodig. Indien de afvoer verstopt is, zal er water op de bodem van het apparaat liggen.

## **2.5** Verwijdering



**WAARSCHUWING!**
Gevaar voor letsel of verstikking.

- Haal de stekker uit het stopcontact.
- Snij het netsnoer van het apparaat af en gooi dit weg.
- Verwijder de deur om te voorkomen dat kinderen en huisdieren opgesloten raken in het apparaat.
- Het koelcircuit en de isolatiematerialen van dit apparaat zijn ozonvriendelijk.
- Het isolatieschuim bevat ontvlambare gassen. Neem contact met uw plaatselijke overheid voor informatie m.b.t. correcte afvalverwerking van het apparaat.
- Veroorzaak geen schade aan het deel van de koeleenheid dat zich naast de warmtewisselaar bevindt.

# 3. BEDIENING

## 3.1 Bedieningspaneel

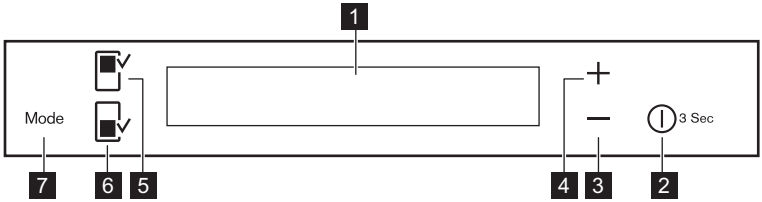


1. Weergave
2. DrinksChill / ON/OFF
3. Toets om de temperatuur lager te zetten
4. Toets om de temperatuur hoger te zetten
5. Knop koelkast
6. Knop vriesvak
7. Mode

Het is mogelijk om het voorafgestelde geluid van toetsen te wijzigen naar een luid geluid door de Mode-knop en de knop temperatuur lager een paar seconden ingedrukt te houden. U kunt deze wijziging ongedaan maken.

## 3.2 Weergave

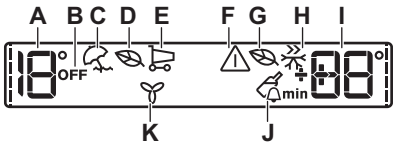


- **A.** Temperatuurlampje koelkast
- **B.** Koelkast OFF-lampje
- **C.** Holiday -modus
- **D.** Koelkast Eco-modus
- **E.** Shopping-modus
- **F.** Alarmlampje
- **G.** Vriezer Eco-modus
- **H.** FastFreeze-modus
- **I.** Temperatuurlampje van de vriezer De Timer
- **J.** DrinksChill-modus
- **K.** FreeStore-modus

Na selectie van het koel- of vriesvak start de animatie ----

Na selectie van de temperatuur knippert de animatie een paar minuten.

## 3.3 Inschakelen

1. Steek de stekker in het stopcontact.
2. Druk op de ON/OFF-toets van het apparaat als het display uit is. Het temperatuurlampje toont de ingestelde standaardtemperatuur.

Het alarm kan na een paar seconden afgaan.
Zie 'Alarm hoge temperatuur' voor informatie over het resetten van het alarm.

Zie 'Temperatuurregeling' om een andere temperatuur in te stellen.

Zie als "DEMO" op het display verschijnt het hoofdstuk 'Problemen oplossen'.

## 3.4 Uitschakelen

Druk op ON/OFF gedurende 3 seconden.
Het display wordt uitgeschakeld.

Trek de stekker uit het stopcontact om de stroomtoevoer naar het apparaat af te sluiten.

## 3.5 De koelkast inschakelen

Druk om de koelkast aan te zetten de toets voor het koelvak in.
Het OFF-indicatielampje van de koelkast gaat uit.

Zie 'Temperatuurregeling' om een andere temperatuur in te stellen.

## 3.6 De koelkast uitschakelen

Houd om de koelkast uit te zetten de toets voor het koelvak een paar seconden ingedrukt.
Het koelkast OFF-lampje wordt getoond.

## 3.7 Temperatuurregelaar

Stel de temperatuur van het apparaat in door op de temperatuurregelaren te drukken.
Standaard ingestelde temperatuur:

- +4°C voor de koelkast
- -18°C voor de vriezer

De temperatuurweergave toont de ingestelde temperatuur.

De ingestelde temperatuur zal binnen 24 uur worden bereikt.
Na een stroomonderbreking blijft de ingestelde temperatuur opgeslagen.

## 3.8 Holiday-modus

Met deze functie kunt u de koelkast tijdens een lange vakantieperiode gesloten en leeg houden zonder dat er onaangename geuren ontstaan.

Als de Holiday-modus actief is, moet het koelvak leeg zijn.

1. Druk om de functie aan te zetten op Mode tot het bijbehorende pictogram verschijnt.

Het lampje Holiday gaat branden.
Het temperatuurlampje van de koelkast toont de ingestelde temperatuur.

2. Om deze functie uit te schakelen drukt u op Mode om zo een andere functie te selecteren of drukt u op Mode totdat u geen pictogrammen meer ziet.

Het Holiday -lampje gaat uit.

De functie gaat uit door een andere ingestelde koelkasttemperatuur te selecteren.

## 3.9 Shopping-modus

Als u een grote hoeveelheid warm voedsel, bijvoorbeeld na het doen van de boodschappen, in de koelkast wilt plaatsen, adviseren wij u de Shopping-functie in te schakelen om deze producten sneller te koelen en om te voorkomen dat voedsel dat al in de koelkast ligt warm wordt.

De Shopping-functie wordt automatisch na ongeveer 6 uur uitgeschakeld.

1. Druk om de functie aan te zetten op Mode tot het bijbehorende pictogram verschijnt.

Het lampje Shopping gaat branden.

2. Om deze functie uit te schakelen drukt u op Mode om zo een andere functie te selecteren of drukt u op Mode totdat u geen pictogrammen meer ziet.

Het Shopping-lampje gaat uit.

De functie gaat uit door een andere ingestelde koelkasttemperatuur te selecteren.

## 3.10 Eco-modus

Kies voor het optimaal bewaren van voedsel de Eco-modus.

1. Selecteer het koel- of vriesvak
2. Druk om de functie aan te zetten op Mode tot het bijbehorende pictogram verschijnt.

Het temperatuurlampje toont de ingestelde temperatuur voor de:

- koelkast: +4°C
- vriezer: -18°C

3. Om de functie uit te schakelen voor de automatische uitschakeling, herhaalt u de procedure totdat het bijbehorende pictogram Eco is uitgeschakeld.

De functie wordt uitgeschakeld door een andere ingestelde temperatuur te selecteren.

## 3.11 DrinksChill-modus

DeDrinksChill-modus wordt gebruikt om een akoestisch alarm in te stellen op een gekozen tijd. Dit is bijvoorbeeld nuttig wanneer een recept gedurende een bepaalde tijd moet afkoelen of wanneer u niet wilt vergeten dat u flessen in de vriezer hebt geplaatst om ze snel te laten afkoelen.

1. Druk op ON/OFF om de functie aan te zetten.

Het DrinksChill-lampje verschijnt.
De ingestelde waarde wordt op de timer weergegeven (30 min).

2. Druk op de knop Temperatuur kouder of de knop Temperatuur warmer om de waarde van de timer te wijzigen van 1 tot 90 (min).

Het Timerindicatielampje wordt weergegeven (min).
Op het einde van de aftelling knippert het DrinksChill-lampje en klinkt een alarm

3. Verwijder alle drankjes uit het vriesvak.
4. Druk op de ON/OFF -toets om het geluid uit te schakelen en de functie te beëindigen.

De functie kan op elk moment worden uitgeschakeld tijdens het aftellen door op ON/OFF te drukken. Het DrinksChill-lampje gaat uit.

U kunt de tijd tijdens het aftellen en na afloop altijd wijzigen door de drukken op de toets om de temperatuur kouder te zetten en de toets om de temperatuur warmer te zetten.

## 3.12 FastFreeze-modus

Deze functie stopt automatisch na 52 uur.

Om de functie aan te zetten:

1. Selecteer het vriesvak.
2. Druk op Mode tot het bijbehorende pictogram verschijnt.

Het FastFreeze-lampje wordt getoond.

3. Om de functie uit te schakelen voor de automatische uitschakeling, herhaalt u de procedure

De functie gaat uit door een andere ingestelde vriezertemperatuur te selecteren.

## 3.13 FreeStoremodus

1. Druk op Modetot het bijbehorende pictogram verschijnt.

Het FreeStore-lampje knippert.

2. Druk op Mode voor een andere functie of niets.

Het activeren van de FreeStore-functie verhoogt het energieverbruik.
Als de functie automatisch wordt geactiveerd, wordt het FreeStore-indicatielampje niet weergegeven (zie "Dagelijks gebruik").

### 3.14 Alarm bij hoge temperatuur

Een stijging van de temperatuur in de vriezer (bijvoorbeeld doordat de stroom is uitgevallen of door openen van de deur) wordt aangegeven door:
- knipperende indicatielampjes van het alarm en de vriezertemperatuur,
- het geluid van de zoemer.

Druk om het alarm te resetten op een knop.
De zoemer gaat uit.
Het temperatuurlampje van de vriezer toont de hoogste temperatuur gedurende een aantal seconden. En toont dan weer de ingestelde temperatuur.
Het alarmindicatielampje blijft knipperen totdat de normale omstandigheden zijn hersteld.

Als het alarm is teruggekeerd, gaat het indicatielampje alarm uit.

### 3.15 Alarm bij open deur

Als de deur enkele minuten heeft opengestaan, klinkt er een geluidsalarm. Het alarm voor een geopende deur bestaat uit:
- Een knipperend alarmlampje
- een zoemer

Als de normale omstandigheden zijn hersteld (deur gesloten), wordt het geluidsalarm uitgeschakeld.

Tijdens het alarm kan de zoemer worden uitgeschakeld door op de alarmknop te drukken.

## 4. DAGELIJKS GEBRUIK

**WAARSCHUWING!**
Raadpleeg de hoofdstukken Veiligheid.

### 4.1 De binnenkant schoonmaken

Voordat u het apparaat voor de eerste keer gebruikt, wast u de binnenkant en de interne accessoires met lauwwarm water en een beetje neutrale zeep om de typische geur van een nieuw product weg te nemen. Droog daarna grondig af.

**LET OP!**
Gebruik geen oplosmiddelen of schuurmiddelen. Deze beschadigen de lak.

### 4.2 Het plaatsen van de deurplateaus

Om het bewaren van voedselverpakkingen van verschillende afmetingen mogelijk te maken, kunnen de schappen op verschillende hoogtes worden geplaatst.

1. Trek het plateau geleidelijk in de richting van de pijlen totdat het los komt.
2. Opnieuw plaatsen zoals gewenst.

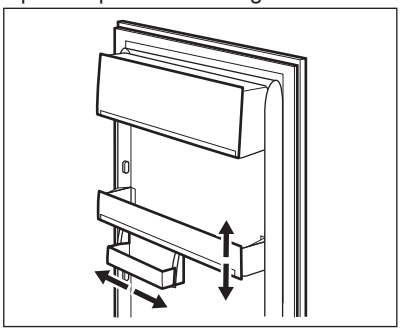

Het model is voorzien van een variabel bewaarvak dat naar de zijkant kan worden geschoven.

### 4.3 Verplaatsbare schappen

De wanden van de koelkast zijn voorzien van een aantal glijschoenen zodat de schappen op de gewenste plaats gezet kunnen worden.

Voor een beter gebruik van de ruimte kunnen de voorste halve schappen (A) onder de achterste worden geplaatst. (B)

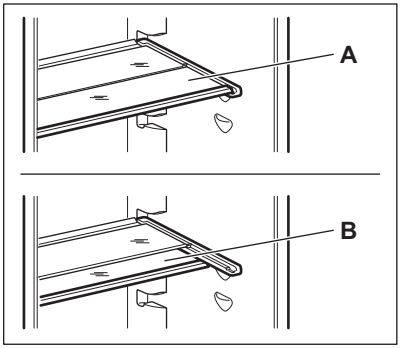


Verwijder de glasplaat boven de groentelade niet om een goede luchtcirculatie te garanderen.

## 4.4 FreeStore

Het koelvak is voorzien van een apparaat dat snelle koeling van voedsel mogelijk maakt en een gelijkmatigere temperatuur in het vak.

Het apparaat activeert zichzelf indien nodig, bijvoorbeeld voor een snel temperatuurherstel nadat de deur is geopend of als de omgevingstemperatuur hoog is.

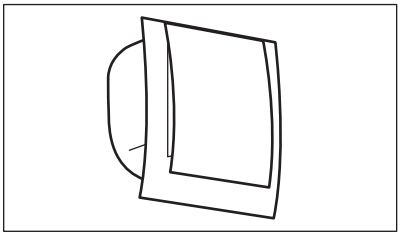

Het is mogelijk om het apparaat handmatig in te schakelen indien nodig (zie 'FreeStore-modus').

Het FreeStore-apparaat stopt als de deur open is en start onmiddellijk opnieuw nadat de deur is gesloten.

## 4.5 Indicatielampje voor temperatuur

Voor de juiste bewaring van het voedsel is de koelkast uitgerust met een temperatuurlampje. Het symbool op de zijkant van het apparaat duidt het koudste deel van de koelkast aan.

Als OK wordt weergegeven (A), plaatst u het verse voedsel in het gedeelte dat wordt aangegeven door het symbool. Zo niet (B) past u de temperatuurregelaar aan naar een koudere stand en wacht u 12 uur voordat u het temperatuurlampje weer controleert.

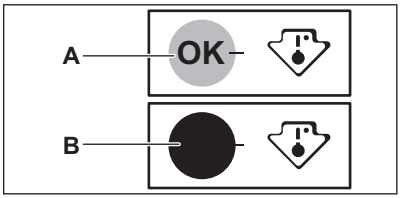


Nadat u verse levensmiddelen in de koelkast heeft gelegd of nadat de deur regelmatig of langer is open geweest, is het normaal dat er geen OK wordt weergegeven; wacht minstens 12 uur voordat u de temperatuur opnieuw instelt.

## 4.6 Vochtigheidsregeling

De glasplaat omvat een constructie met inkepingen (afstelbaar door middel van een schuifhendel), waarmee u het vochtgehalte in de groentelade(s) kunt regelen.

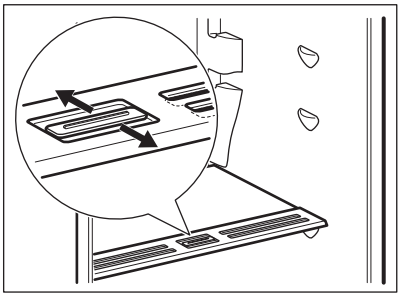

Wanneer de ventilatieopeningen gesloten zijn:

wordt het natuurlijke vochtgehalte van het voedsel in de fruit- en groentelades langer behouden.

Als de ventilatieopeningen geopend zijn:

heeft meer luchtcirculatie een lagere luchtvochtigheidsgehalte tot gevolg in de fruit- en groentelades.

## 4.7 Vers voedsel invriezen

Het vriesvak is geschikt voor het invriezen van vers voedsel en om diepvriesvoedsel langere tijd te bewaren.

Activeer om vers voedsel in te vriezen de functie FastFreeze en leg het in te vriezen voedsel in het vriesvak.

Activeer om vers voedsel in te vriezen de functie FastFreeze minimaal 24 uur voordat u deze in het vriesvak legt.

Plaats het verse in te vriezen voedsel in het bovenste vak.

De maximale hoeveelheid voedsel die in 24 uur ingevroren kan worden is vermeld op het **typeplaatje**, een etiket dat aan de binnenkant van het apparaat zit.

Het invriesproces duurt 24 uur: voeg tijdens deze periode geen ander voedsel toe om in te vriezen.

Wanneer het invriesproces is voltooid, de vereiste temperatuur weer instellen (zie "FastFreeze functie").

In deze conditie komt de temperatuur in het koelkastgedeelte mogelijk onder de 0°C. Als dit het geval is, stelt u de thermostaatknop weer in op een warmere instelling.

## 4.8 Het bewaren van ingevroren voedsel

Als u het apparaat voor het eerst of na een periode dat het niet gebruikt is inschakelt, dient u het apparaat minstens 2 uur op een hoge instelling te laten werken voordat u er producten in plaatst.

In het geval van onbedoelde ontdooiing, bijvoorbeeld als de stroom langer is uitgevallen dan de duur die op de kaart met technische kenmerken onder "maximale bewaartijd bij stroomuitval" is vermeld, moet het ontdooide voedsel snel geconsumeerd worden of onmiddellijk bereid worden en dan weer worden ingevroren (nadat het afgekoeld is).

## 4.9 Ontdooien

Diepgevroren of ingevroren voedsel kunt u, voordat het gebruikt wordt, in het koelvak of op kamertemperatuur laten ontdooien, afhankelijk van de hoeveelheid tijd die hiervoor nodig is.

Kleine stukken kunnen zelfs rechtstreeks vanuit de vriezer gekookt worden als ze nog bevroren zijn: in dat geval zal de bereiding iets langer duren.

## 4.10 Het maken van ijsblokjes

Dit apparaat is uitgerust met een of meer bladen voor het maken van ijsblokjes

Gebruik geen metalen instrumenten om de laden uit de vriezer te halen

1. Vul de bakjes met water.
2. Zet de ijsbakjes in het vriesvak.

## 4.11 Koude accumulators

De vriezer is uitgerust met minstens een koude accumulator die de bewaartijd verlengt in geval van een stroomonderbreking of stroomuitval.

Dit moet in het voorste gedeelte bovenop het bevroren voedsel worden geplaatst.

# 5. AANWIJZINGEN EN TIPS

## 5.1 Normale bedrijfsgeluiden:

De volgende geluiden zijn normaal tijdens de werking:

- Een zacht gorgelend en borrelend geluid als het koelmiddel door leidingen wordt gepompt.
- Een zoemend en kloppend geluid van de compressor als het koelmiddel wordt rondgepompt.
- Een plotseling krakend geluid uit de binnenkant van het apparaat veroorzaakt door thermische uitzetting (een natuurlijk en ongevaarlijk natuurkundig fenomeen).
- Een zacht klikkend geluid van de thermostaat als de compressor aan of uit gaat.

## 5.2 Tips voor energiebesparing

- De deur niet vaker openen of open laten staan dan strikt noodzakelijk.
- Verwijder indien aangebracht de koelelementen niet uit de vriesmand.

## 5.3 Tips voor het koelen van vers voedsel

Om de beste prestatie te verkrijgen:

- zet geen warm voedsel of verdampende vloeistoffen in de koelkast
- dek het voedsel af of verpak het, in het bijzonder als het een sterke geur heeft
- plaats het voedsel zodanig dat de lucht er vrijelijk omheen kan circuleren

## 5.4 Tips voor het koelen

Nuttige tips:

- Vlees (alle soorten): in plastic zakken verpakken en op het glazen schap leggen, boven de groentelade. Bewaar vlees maximaal 1-2 dagen.
- Gekookte etenswaren, koude gerechten: bedekken en op een schap leggen.
- Fruit en groeten: goed wassen en in een speciale lade leggen. Bananen, aardappelen, uien en knoflook moeten als deze niet verpakt zijn niet in de koelkast worden bewaard.
- Boter en kaas: in speciale luchtdichte bakjes leggen of in aluminiumfolie of plastic zakjes wikkelen om zoveel mogelijk lucht uit te sluiten.
- Flessen: afsluiten met een dop en in de deur plaatsen of (indien beschikbaar) in het flessenrek.

## 5.5 Tips voor het invriezen

Om u te helpen het voedsel zo goed mogelijk in te vriezen, volgen hier een paar belangrijke tips:

- de maximale hoeveelheid voedsel die in 24 uur ingevroren kan worden, staat vermeld op het typeplaatje;
- het invriesproces duurt 24 uur. Tijdens deze periode moet er geen ander in te vriezen voedsel worden toegevoegd;
- vries alleen vers en grondig schoongemaakte levensmiddelen van uitstekende kwaliteit in;
- bereid het voedsel in kleine porties voor, zo kan het snel en volledig worden ingevroren en zo kunt u later alleen die hoeveelheid laten ontdooien die u nodig heeft;
- wikkel het voedsel in aluminiumfolie of plastic en zorg ervoor dat de pakjes luchtdicht zijn;
- leg vers, nog niet ingevroren voedsel niet tegen het al ingevroren voedsel, om te voorkomen dat dit laatste warm wordt;
- mager voedsel kan beter worden ingevroren dan vet voedsel. Zout zorgt dat het voedsel in de vriezer minder lang goed blijft;
- water bevriest, als dit rechtstreeks uit het vriesvak geconsumeerd wordt, kan het aan de huid vastvriezen;
- het is aan te bevelen de invriesdatum op elk pakje te vermelden, dan kunt u zien hoe lang het al bewaard is.

## **5.6** Tips voor het bewaren van ingevroren voedsel

Om de beste resultaten van dit apparaat te verkrijgen, dient u

- verzeker u ervan dat de commercieel ingevroren levensmiddelen op geschikte wijze door de detailhandelaar werden opgeslagen;
- zorg ervoor dat de ingevroren levensmiddelen zo snel mogelijk van de winkel naar uw vriezer gebracht worden;
- de deur niet vaker te openen of open te laten staan dan strikt noodzakelijk;
- als voedsel eenmaal ontdooid is, bederft het snel en kan het niet opnieuw worden ingevroren;
- bewaar het voedsel niet langer dan de door de fabrikant aangegeven bewaarperiode.

# **6.** ONDERHOUD EN REINIGING

**WAARSCHUWING!**
Raadpleeg de hoofdstukken Veiligheid.

## **6.1** Algemene waarschuwingen

**LET OP!**
Voordat u welke onderhoudshandeling dan ook verricht, de stekker uit het stopcontact trekken.

Dit apparaat bevat koolwaterstoffen in de koeleenheid. Onderhoud en hervullen mag alleen uitgevoerd worden door bevoegde technici.

De toebehoren en onderdelen van het apparaat zijn niet geschikt om in een afwasmachine gewassen te worden.

## **6.2** Periodieke reiniging

**LET OP!**
Trek niet aan leidingen en/of kabels aan de binnenkant van de kast en verplaats of beschadig ze niet.

**LET OP!**
Zorg ervoor dat u het koelsysteem niet beschadigt.

**LET OP!**
Til de voorkant van de koelkast op als u hem wilt verplaatsen, om krassen op de vloer te voorkomen.

Het apparaat moet regelmatig worden schoongemaakt:

1. Maak de binnenkant en de accessoires schoon met lauw water en wat neutrale zeep.
2. Controleer de afdichtingen regelmatig en wrijf ze schoon om u ervan te verzekeren dat ze schoon en vrij van restjes zijn.
3. Spoel ze af en maak ze grondig droog.
4. Maak indien toegankelijk de condensor en de compressor aan de achterkant van het apparaat schoon met een borstel.
   Deze handeling zal de prestatie van het apparaat verbeteren en het elektriciteitsverbruik besparen.

## **6.3** Het ontdooien van de koelkast

Rijp wordt elke keer als de compressormotor tijdens normale werking stopt, automatisch van de verdamper van het koelvak verwijderd. Het dooiwater loopt via een gootje in een speciale opvangbak aan de achterkant van het apparaat, boven de compressormotor, waar het verdampt.

Het is belangrijk om het afvoergaatje van het dooiwater in het midden van het koelvak regelmatig schoon te maken om

te voorkomen dat het water overloopt en op het voedsel in de koelkast gaat druppelen.

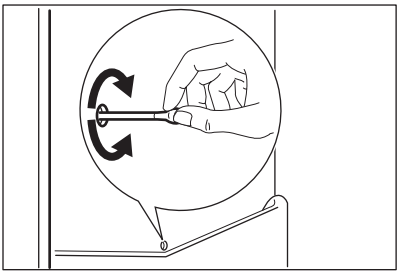

## 6.4 De vriezer ontdooien

Het vriesvak is vorstvrij. Dit betekent dat er geen rijp gevormd wordt als het vriesvak werkt, noch op de binnenwanden, noch op het voedsel.

## 6.5 Periodes dat het apparaat niet gebruikt wordt

Neem de volgende voorzorgsmaatregelen als het apparaat gedurende lange tijd niet gebruikt wordt:

1. Trek de stekker uit het stopcontact.
2. Verwijder al het voedsel.
3. Laat de deur/deuren open staan om onaangename luchtjes te voorkomen.

**WAARSCHUWING!**
Als u uw apparaat ingeschakeld wilt laten, vraag dan iemand om het zo nu en dan te controleren, om te voorkomen dat het bewaarde voedsel bederft, als de stroom uitvalt.
We raden aan de Holiday-modus te activeren.

# 7. PROBLEEMOPLOSSING

**WAARSCHUWING!**
Raadpleeg de hoofdstukken Veiligheid.

## 7.1 Wat moet u doen als…

| Probleem | Mogelijke oorzaak | Oplossing |
|---|---|---|
| Het apparaat werkt niet. | Het apparaat is uitgeschakeld. | Zet het apparaat aan. |
| | De stekker zit niet goed in het stopcontact. | Steek de stekker goed in het stopcontact. |
| | Er staat geen spanning op het stopcontact. | Sluit een ander elektrisch apparaat op het stopcontact aan. Neem contact op met een gekwalificeerd elektricien. |
| Het apparaat maakt lawaai. | Het apparaat is niet stevig en stabiel geplaatst. | Controleer of het apparaat stabiel staat. |

| Probleem | Mogelijke oorzaak | Oplossing |
|---|---|---|
| Er is een hoorbaar of zichtbaar alarm. | De kist is kortgeleden aangezet of de temperatuur is nog steeds te hoog. | Zie 'Deur open alarm' of 'Alarm hoge temperatuur'. |
| | De temperatuur in het apparaat is te hoog. | Zie 'Deur open alarm' of 'Alarm hoge temperatuur'. |
| | De deur is open gelaten. | Sluit de vuldeur. |
| | De temperatuur in het apparaat is te hoog. | Neem contact op met een erkend elektromonteur of de dichtstbijzijnde klantenservice. |
| Er verschijnt een vierkant symbool in plaats van getallen op het temperatuurdisplay. | Probleem met de temperatuursensor. | Neem contact op met de klantenservice (het koelsysteem blijft werken om uw levensmiddelen koud te houden, maar de temperatuur kan niet aangepast worden). |
| Het lampje werkt niet. | Het lampje staat in de stand-by stand. | Sluit en open de deur. |
| Het lampje werkt niet. | Het lampje is stuk. | Neem contact op met de dichtstbijzijnde klantenservice. |
| De compressor werkt continu. | De temperatuur is goed ingesteld. | Zie 'Bediening'. |
| | Er worden veel producten tegelijk geplaatst. | Wacht een paar uur en controleer dan nogmaals de temperatuur. |
| | De omgevingstemperatuur is te hoog. | Zie het typeplaatje voor de klimaatklasse. |
| | Het voedsel dat in het apparaat werd geplaatst, was te warm. | Laat voedsel afkoelen tot kamertemperatuur voordat u het bewaart. |
| | De deur is niet goed gesloten. | Zie 'De deur sluiten'. |
| | De FastFreeze is ingeschakeld. | Zie 'FastFreeze -modus'. |
| | De Shopping is ingeschakeld. | Zie 'Shopping -modus'. |

| Probleem | Mogelijke oorzaak | Oplossing |
|---|---|---|
| De compressor start niet onmiddellijk na het drukken op FastFreeze of na het veranderen van de temperatuur. | Dit is normaal, er is geen storing. | De compressor start na enige tijd. |
| De compressor start niet onmiddellijk na het drukken op Shopping of na het veranderen van de temperatuur. | Dit is normaal, er is geen storing. | De compressor start na enige tijd. |
| Er loopt water in de koelkast. | De waterafvoer is verstopt. | Reinig de waterafvoer. |
| | Producten verhinderen dat het water in de wateropvangbak loopt. | Zorg ervoor dat de producten de achterwand niet raken. |
| De temperatuur kan niet worden ingesteld. | De FastFreeze of Shopping-modus is ingeschakeld. | Schakel FastFreeze of Shopping handmatig uit, of wacht tot de functie automatisch reset om de temperatuur in te stellen. Zie 'FastFreeze of Shopping-modus'. |
| DEMO verschijnt op het display. | Het apparaat staat in de demonstratiemodus. | Houd -modus ongeveer 10 seconden ingedrukt tot een lang geluid klinkt en het display even uitschakelt. |
| De temperatuur in het apparaat is te laag/hoog. | De temperatuurknop is niet goed ingesteld. | Stel een hogere/lagere temperatuur in. |
| | De deur is niet goed gesloten. | Zie 'De deur sluiten'. |
| | De temperatuur van het voedsel is te hoog. | Laat het voedsel afkoelen tot kamertemperatuur voordat u het conserveert. |
| | Er worden veel producten tegelijk bewaard. | Conserveer minder producten tegelijk. |
| | De deur is te vaak geopend. | Open de deur alleen als het nodig is. |
| | Er is geen koude luchtcirculatie in het apparaat aanwezig. | Zorg ervoor dat er koude luchtcirculatie in het apparaat aanwezig is. |

Bel, wanneer het advies niet tot resultaten leidt, de dichtstbijzijnde klantenservice voor dit merk.

## 7.2 Het lampje vervangen

Het apparaat is uitgerust met een LED-binnenlampje dat een lange levensduur heeft.

Alleen een onderhoudsmonteur mag de verlichting vervangen. Neem contact op met de klantenservice.

### 7.3 De deur sluiten

1. Maak de afdichtingen van de deur schoon.
2. Stel de deur, indien nodig, af. Raadpleeg de montageaanwijzingen.
3. Vervang, indien nodig, de defecte deurafdichtingen. Neem contact op met de erkende servicedienst.

# 8. MONTAGE

### 8.1 Locatie

Raadpleeg de montage-instructies voor de installatie.

Installeer, om de beste prestatie te garanderen, het apparaat van hittebronnen vandaan, zoals radiatoren, boilers, direct zonlicht enz. Zorg er voor dat lucht vrij aan de achterkant van het apparaat kan circuleren.

### 8.2 Plaatsing

Installeer het apparaat op een droge, goed geventileerde plaats binnen waar de omgevingstemperatuur overeenkomt met de klimaatklasse die vermeld is op het typeplaatje van het apparaat.

| Klimaatklasse | Omgevingstemperatuur |
|---|---|
| SN | +10°C tot + 32°C |
| N | +16°C tot + 32°C |
| ST | +16°C tot + 38°C |
| T | +16°C tot + 43°C |

Bij bepaalde modeltypes kunnen er functionele problemen ontstaan als deze temperaturen niet worden gerespecteerd. De juiste werking van het apparaat kan enkel gegarandeerd worden als het opgegeven temperatuurbereik wordt gerespecteerd. Als u twijfels hebt over waar het apparaat te installeren, raadpleeg dan de verkoper, de klantenservice of de dichtstbijzijnde erkende servicedienst.

### 8.3 Aansluiting op het elektriciteitsnet

- Zorg er vóór het aansluiten voor dat het voltage en de frequentie op het typeplaatje overeenkomen met de stroomtoevoer in uw huis.
- Dit apparaat moet worden aangesloten op een geaard stopcontact. De netsnoerstekker is voorzien van een contact voor dit doel Als het stopcontact niet geaard is, sluit het apparaat dan aan op een afzonderlijk aardepunt, in overeenstemming met de geldende regels, raadpleeg hiervoor een gekwalificeerd elektricien
- De fabrikant kan niet aansprakelijk gesteld worden als bovenstaande veiligheidsvoorschriften niet opgevolgd worden.
- Dit apparaat voldoet aan de EEG-richtlijnen.

## **8.4** Ventilatievereisten

De luchtcirculatie achter het apparaat moet voldoende zijn.

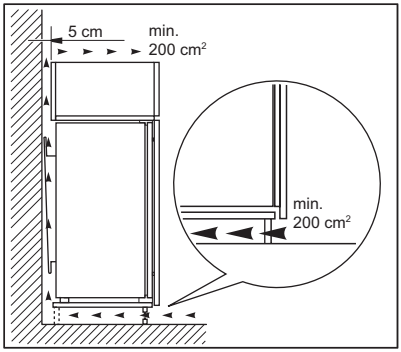


**LET OP!**
Raadpleeg de montage-instructies voor de installatie.

# **9.** GELUIDEN

Tijdens normaal gebruik hoort u geluiden (compressor, koelmiddelcirculatie).

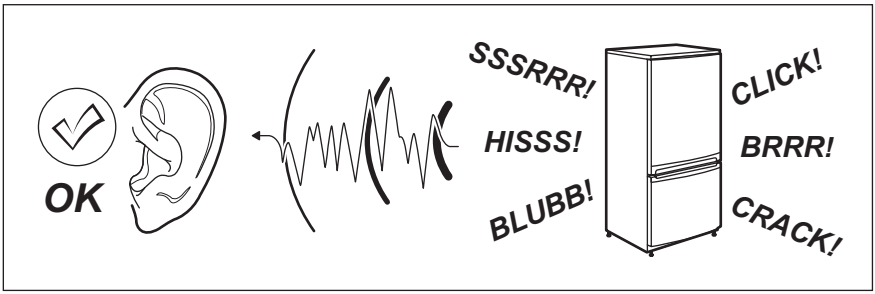


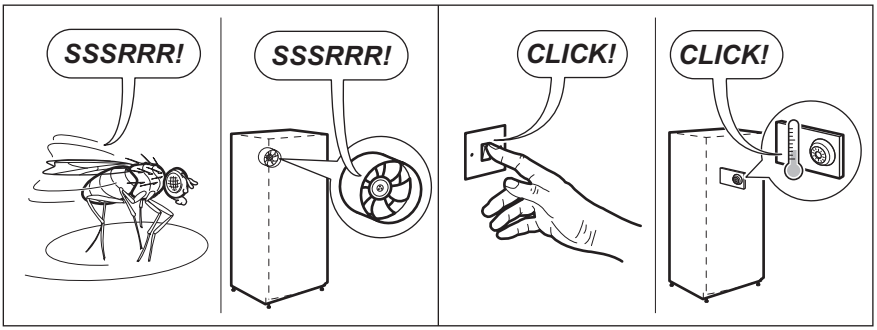

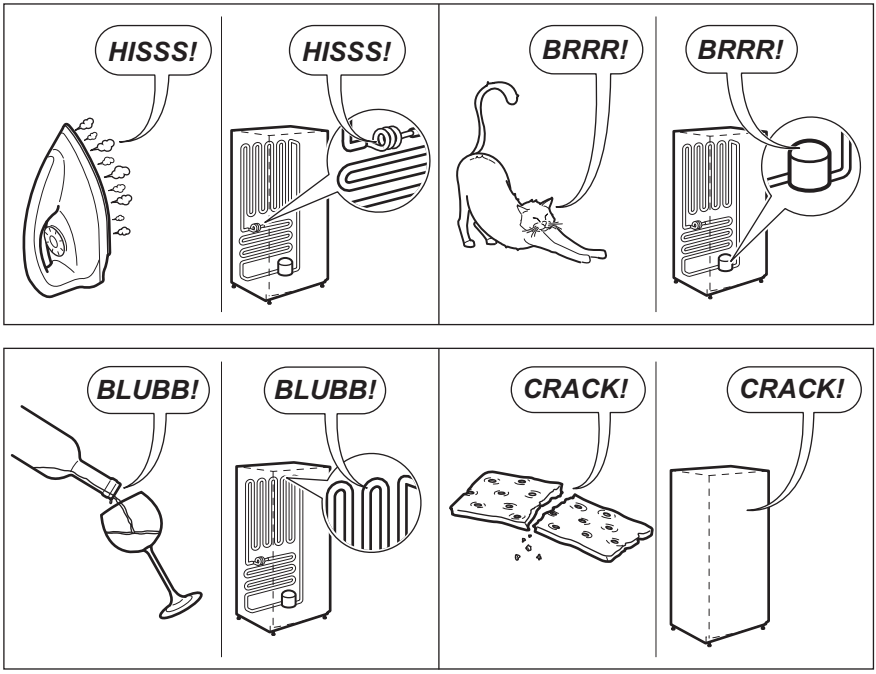


# 10. TECHNISCHE INFORMATIE

## 10.1 Technische gegevens

| | | |
|---|---|---|
| Afmetingen van de inbouw | | |
| In hoogte | mm | 1780 |
| Breedte | mm | 560 |
| Diepte | mm | 550 |
| Maximale bewaartijd bij stroomuitval | Uur | 21 |
| Spanning | Volt | 230-240 |
| Frequentie | Hz | 50 |

De technische gegevens staan op het typeplaatje aan de binnen- of buitenkant van het apparaat en op het energielabel.

# 11. MILIEUBESCHERMING

Recycle de materialen met het symbool ♺. Gooi de verpakking in een geschikte verzamelcontainer om het te recyclen. Help om het milieu en de

volksgezondheid te beschermen en recycle het afval van elektrische en elektronische apparaten. Gooi apparaten gemarkeerd met het symbool niet weg met het huishoudelijk afval. Breng het product naar het milieustation bij u in de buurt of neem contact op met de gemeente.

# ÍNDICE

**1.** INFORMAÇÕES DE SEGURANÇA..... 22
**2.** INSTRUÇÕES DE SEGURANÇA..... 23
**3.** FUNCIONAMENTO..... 25
**4.** UTILIZAÇÃO DIÁRIA..... 28
**5.** SUGESTÕES E DICAS..... 31
**6.** MANUTENÇÃO E LIMPEZA..... 32
**7.** RESOLUÇÃO DE PROBLEMAS..... 34
**8.** INSTALAÇÃO..... 37
**9.** RUÍDOS..... 38
**10.** INFORMAÇÃO TÉCNICA..... 39

# ESTAMOS A PENSAR EM SI

Obrigado por ter adquirido um aparelho Electrolux. Escolheu um produto que traz com ele décadas de experiência profissional e inovação. Engenhoso e elegante, foi concebido a pensar em si. Assim, quando o utilizar, terá a tranquilidade de saber que obterá sempre óptimos resultados.
Bem-vindo(a) à Electrolux.
**Visite o nosso website para:**

Resolver problemas e obter conselhos de utilização, catálogos e informações sobre serviços:
**www.electrolux.com/webselfservice**

Registar o seu produto para beneficiar de um serviço melhor:
**www.registerelectrolux.com**

Adquirir acessórios, consumíveis e peças de substituição originais para o seu aparelho:
**www.electrolux.com/shop**

# APOIO AO CLIENTE E ASSISTÊNCIA

Utilize sempre peças de substituição originais.
Quando contactar o nosso Centro de Assistência Técnica Autorizado, certifique-se de que tem os seguintes dados disponíveis: Modelo, PNC, Número de Série. A informação encontra-se na placa de características.

Aviso / Cuidado - Informações de segurança

Informações gerais e sugestões

Informações ambientais

Sujeito a alterações sem aviso prévio.

# 1. ⚠ INFORMAÇÕES DE SEGURANÇA

Leia atentamente as instruções fornecidas antes de instalar e utilizar o aparelho. O fabricante não é responsável por ferimentos ou danos resultantes de instalação ou utilização incorrectas. Guarde sempre as instruções num sítio seguro e acessível para consultar no futuro.

## 1.1 Segurança para crianças e pessoas vulneráveis

- Este aparelho pode ser utilizado por crianças com 8 anos ou mais e por pessoas portadoras de alguma deficiência, desde que recebam instruções e/ou supervisão relativamente à utilização do aparelho de forma segura e compreendam os perigos envolvidos.
- Não permita que as crianças brinquem com o aparelho.
- A limpeza e a manutenção básica do aparelho não devem ser efectuadas por crianças sem supervisão.
- Mantenha todos os materiais de embalagem fora do alcance das crianças e elimine-os de forma apropriada.

## 1.2 Segurança geral

- Este aparelho destina-se exclusivamente a utilizações domésticas ou semelhantes, tais como:
  - turismo rural; áreas de cozinha destinadas ao pessoal em lojas, escritórios e outros ambientes de trabalho;
  - utilização por clientes de hotéis, motéis e outros ambientes do tipo residencial.
- Mantenha desobstruídas as aberturas de ventilação do aparelho ou da estrutura onde ele se encontra encastrado.
- Não utilize um dispositivo mecânico ou qualquer meio artificial para acelerar o processo de descongelação além daqueles recomendados pelo fabricante.

- Não danifique o circuito de refrigeração.
- Não utilize aparelhos eléctricos dentro dos compartimentos do aparelho destinados a alimentos, a não ser que sejam do tipo recomendado pelo fabricante.
- Não utilize jactos de água ou vapor para limpar o aparelho.
- Limpe o aparelho com um pano macio e húmido. Utilize apenas detergentes neutros. Não utilize produtos abrasivos, esfregões, solventes ou objectos metálicos.
- Não guarde substâncias explosivas, como latas de aerossóis com agente de pressão inflamável, dentro do aparelho.
- Se o cabo de alimentação estiver danificado, deve ser substituído pelo fabricante, por um agente de assistência autorizado ou por uma pessoa igualmente qualificada, para evitar perigos.

# **2.** INSTRUÇÕES DE SEGURANÇA

## **2.1** Instalação

**ADVERTÊNCIA!**
A instalação deste aparelho só deve ser efectuada por uma pessoa qualificada.

- Retire todos os materiais de embalagem e os parafusos de transporte.
- Não instale nem utilize o aparelho se ele estiver danificado.
- Siga as instruções de instalação fornecidas com o aparelho.
- Tenha sempre cuidado quando deslocar o aparelho porque ele é pesado. Utilize sempre luvas e calçado de protecção.
- Certifique-se de que o ar pode circular em torno do aparelho.
- Aguarde pelo menos 4 horas antes de ligar o aparelho à fonte de alimentação. Isto permite que o óleo regresse ao compressor.
- Não instale o aparelho perto de radiadores, fogões, fornos ou placas.
- A parte posterior do aparelho deve ficar virada para uma parede.
- Não instale o aparelho em locais com luz solar directa.
- Não instale este aparelho em locais demasiado húmidos ou frios, como anexos exteriores, garagens ou caves.
- Quando deslocar o aparelho, eleve-o na parte da frente para evitar riscar o chão.

## **2.2** Ligação eléctrica

**ADVERTÊNCIA!**
Risco de incêndio e choque eléctrico.

- O aparelho tem de ficar ligado à terra.
- Certifique-se de que a informação sobre a ligação eléctrica existente na placa de características está em conformidade com a alimentação

eléctrica. Se não estiver, contacte um electricista.
- Utilize sempre uma tomada bem instalada e à prova de choques eléctricos.
- Não utilize adaptadores de tomadas duplas ou triplas, nem cabos de extensão.
- Certifique-se de que não danifica os componentes eléctricos (ficha e cabo de alimentação eléctrica, compressor, etc.). Contacte um Centro de Assistência Técnica Autorizado ou um electricista se for necessário substituir componentes eléctricos.
- O cabo de alimentação eléctrica deve ficar abaixo do nível da ficha.
- Ligue a ficha à tomada eléctrica apenas no final da instalação. Certifique-se de que a ficha fica acessível após a instalação.
- Não puxe o cabo de alimentação para desligar o aparelho. Puxe sempre a ficha de alimentação.

## **2.3** Utilização

**ADVERTÊNCIA!**
Risco de ferimentos, queimaduras, choque eléctrico ou incêndio.

- Não altere as especificações deste aparelho.
- Não coloque dispositivos eléctricos (por ex. máquinas de fazer gelados) no interior do aparelho, excepto se forem autorizados pelo fabricante.
- Tenha cuidado para não provocar danos no circuito de refrigeração. Contém isobutano (R600a), um gás natural com um alto nível de compatibilidade ambiental. Este gás é inflamável.
- Se ocorrerem danos no circuito de refrigeração, certifique-se de que não existem chamas e fontes de ignição na divisão. Ventile bem a divisão.
- Não permita que objectos quentes toquem nas peças de plástico do aparelho.
- Não coloque bebidas gaseificadas dentro do congelador. Isto irá criar pressão no recipiente da bebida.
- Não guarde gases e líquidos inflamáveis no aparelho.
- Não coloque produtos inflamáveis, nem objectos molhados com produtos inflamáveis, no interior, perto ou em cima do aparelho.
- Não toque no compressor ou no condensador. Estes estão quentes.
- Não remova nem toque em peças do compartimento de congelação com as mãos húmidas ou molhadas.
- Não volte a congelar alimentos que já foram descongelados.
- Cumpra as instruções de armazenamento das embalagens dos alimentos congelados.

## **2.4** Manutenção e limpeza

**ADVERTÊNCIA!**
Risco de ferimentos ou danos no aparelho.

- Antes de qualquer acção de manutenção, desactive o aparelho e desligue a ficha da tomada eléctrica.
- Este aparelho contém hidrocarbonetos na sua unidade de arrefecimento A manutenção e o recarregamento só devem ser efectuados por uma pessoa qualificada.
- Inspeccione regularmente o escoamento do aparelho e limpe-o, se necessário. Se o orifício de escoamento estiver bloqueado, a água descongelada fica acumulada na parte inferior do aparelho.

## **2.5** Eliminação

**ADVERTÊNCIA!**
Risco de ferimentos ou asfixia.

- Desligue o aparelho da alimentação eléctrica.
- Corte o cabo de alimentação eléctrica e elimine-o.
- Remova a porta para evitar que crianças ou animais de estimação fiquem fechados no interior do aparelho.
- O circuito de refrigeração e os materiais de isolamento deste

aparelho não prejudicam a camada de ozono.
- A espuma de isolamento contém gás inflamável. Contacte a sua autoridade municipal para saber como eliminar o aparelho correctamente.
- Não provoque danos na parte da unidade de arrefecimento que está próxima do permutador de calor.

# 3. FUNCIONAMENTO

## 3.1 Painel de comandos

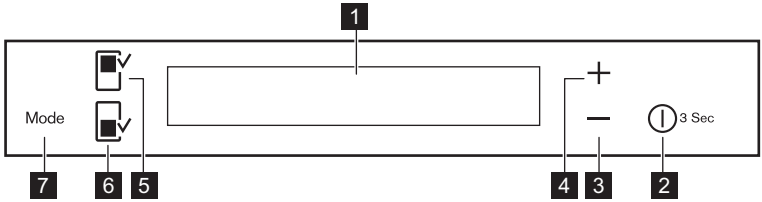


1 Visor
2 DrinksChill / ON/OFF
3 Botão de diminuição da temperatura
4 Botão de aumento da temperatura
5 Botão do compartimento do frigorífico
6 Botão do compartimento do congelador
7 Mode

É possível alterar o som predefinido dos botões para outro mais audível premindo simultaneamente o botão Mode e o botão de diminuição da temperatura durante alguns segundos. A alteração é reversível.

## 3.2 Visor

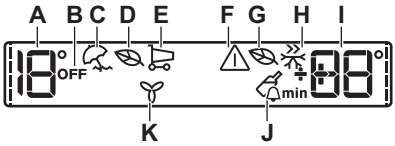


**A.** Indicador de temperatura do frigorífico
**B.** Indicador OFF do frigorífico
**C.** Modo Holiday
**D.** Modo Eco do frigorífico
**E.** Modo Shopping
**F.** Indicador de alarme
**G.** Modo Eco do congelador
**H.** Modo FastFreeze
**I.** Indicador de temperatura do congelador / Temporizador
**J.** Modo DrinksChill
**K.** Modo FreeStore

Após a selecção do compartimento do frigorífico ou do congelador, as animações ---- iniciam. Após a selecção da temperatura, a animação fica intermitente durante alguns minutos.

## 3.3 Ligar

1. Ligue a ficha numa tomada eléctrica.
2. Prima o botão ON/OFF do aparelho se o visor estiver desligado. Os indicadores de temperatura apresentam a temperatura predefinida.

O aviso sonoro poderá funcionar após alguns segundos.
Para desligar o aviso sonoro, consulte “Alarme de temperatura elevada”.

Para seleccionar uma temperatura diferente, consulte “Regulação da temperatura”.

Se o visor apresentar "DEMO", consulte a secção “Resolução de problemas”.

## 3.4 Desligar

Prima ON/OFF durante 3 segundos.
O visor desliga-se.

Para desligar o aparelho da alimentação eléctrica, desligue a ficha da tomada eléctrica.

## 3.5 Ligar o frigorífico

Para ligar o frigorífico, prima o botão do compartimento do frigorífico.
O indicador OFF do frigorífico apaga-se.

Para seleccionar uma temperatura diferente, consulte “Regulação da temperatura”.

## 3.6 Desligar o frigorífico

Para desligar o frigorífico, prima o botão do compartimento do frigorífico durante alguns segundos.
Aparece o indicador OFF do frigorífico.

## 3.7 Regulação da temperatura

Seleccione a temperatura do aparelho premindo os reguladores da temperatura.
Temperatura predefinida:

- +4 °C para o frigorífico
- -18 °C para o congelador

Os indicadores de temperatura apresentam a temperatura seleccionada.

A temperatura seleccionada será alcançada ao fim de 24 horas.
A temperatura seleccionada continua memorizada mesmo que ocorra uma falha de energia.

## 3.8 Modo Holiday

Esta função permite manter o frigorífico fechado e vazio durante um longo período de férias sem formação de maus odores.

O compartimento do frigorífico deve estar vazio quando o modo Holiday for activado.

1. Para activar a função, prima o botão Mode até aparecer o ícone correspondente.

O indicador Holiday acende.
O indicador de temperatura do frigorífico apresenta a temperatura seleccionada.

2. Para desactivar a função, prima o botão Mode para seleccionar outra função ou prima o botão Mode até todos os ícones especiais desaparecerem.

O indicador Holiday apaga-se.

A função é desactivada se seleccionar uma temperatura diferente para o frigorífico.

## 3.9 Modo Shopping

Se necessitar de guardar muitos alimentos que estejam à temperatura

ambiente, por exemplo após fazer compras, sugerimos que active a função Shopping para arrefecer os produtos mais rapidamente e evitar aquecer os outros alimentos que já estejam no frigorífico.

A função Shopping é desactivada automaticamente cerca de 6 horas depois.

1. Para activar a função, prima o botão Mode até aparecer o ícone correspondente.

O indicador Shopping acende.

2. Para desactivar a função, prima o botão Mode para seleccionar outra função ou prima o botão Mode até todos os ícones especiais desaparecerem.

O indicador Shopping apaga-se.

A função é desactivada se seleccionar uma temperatura diferente para o frigorífico.

## 3.10 Modo Eco

Para optimizar a conservação dos alimentos, seleccione o modo Eco.

1. Seleccione o compartimento do frigorífico ou do congelador.
2. Para activar a função, prima o botão Mode até aparecer o ícone correspondente.

O indicador de temperatura apresenta a temperatura seleccionada para o:

- frigorífico: +4 °C
- congelador: -18 °C

3. Para desactivar a função antes da desactivação automática, repita a acção até que o indicador Eco se apague.

A função é desactivada se seleccionar uma temperatura diferente.

## 3.11 Modo DrinksChill

O modo DrinksChill permite definir um alarme sonoro para um determinado tempo, sendo útil, por exemplo, quando uma receita requer o arrefecimento de uma mistura durante um determinado tempo ou quando é necessário um aviso para não se esquecer das garrafas colocadas no congelador para arrefecimento rápido.

1. Para activar a função, prima ON/OFF .

Aparece o indicador DrinksChill.
O temporizador apresenta o valor definido (30 min).

2. Prima o botão de diminuição da temperatura ou o botão de aumento da temperatura para mudar o valor definido do temporizador entre 1 e 90 (min).

Aparece o indicador do temporizador (min).
No fim da contagem decrescente, o indicador DrinksChill fica intermitente e o aparelho emite um alarme sonoro.

3. Retire as bebidas que tiver colocado no compartimento do congelador.
4. Prima ON/OFF para desligar o som e terminar a função.

É possível desactivar a função em qualquer momento durante a contagem decrescente premindo ON/OFF. O indicador DrinksChill apaga-se.

É possível alterar o tempo durante a contagem decrescente e no final, premindo o botão de diminuição da temperatura ou o botão de aumento da temperatura.

## 3.12 Modo FastFreeze

Esta função pára automaticamente após 52 horas.

Para activar a função:

1. Seleccione o compartimento do congelador.
2. Prima Mode até aparecer o ícone correspondente.

Aparece o indicador FastFreeze.

3. Para desactivar a função antes da desactivação automática, repita a acção.

A função é desactivada se for seleccionada uma temperatura diferente para o congelador.

### 3.13 modo FreeStore

1. Prima Mode até aparecer o ícone correspondente.

O indicador FreeStore fica intermitente.

2. Prima o botão Mode para seleccionar outra função ou nenhuma.

A activação da função FreeStore aumenta o consumo de energia. Se a função for activada automaticamente, o indicador FreeStore não será apresentado (consulte "Utilização diária").

### 3.14 Alarme de temperatura elevada

Um aumento na temperatura do compartimento congelador (por exemplo, devido a uma falha de energia ou abertura da porta) é indicado por:

- intermitência dos indicadores de alarme e temperatura do congelador;
- alarme sonoro.

Prima qualquer botão para reinicializar o alarme.
O aviso sonoro é desligado.
O indicador de temperatura do congelador apresenta durante alguns segundos a temperatura mais elevada que foi atingida. Em seguida, apresenta novamente a temperatura seleccionada.
O indicador de alarme continua a piscar até que as condições normais sejam restabelecidas.

Quando as condições normais forem restabelecidas, o indicador de alarme apaga-se.

### 3.15 Alarme de porta aberta

Ouve-se um alarme sonoro se a porta permanecer aberta durante alguns minutos. As condições do alarme de porta aberta são indicadas por:

- luz de aviso intermitente
- aviso sonoro

Quando as condições normais forem restabelecidas (porta fechada), o aviso pára.

O aviso sonoro pode ser desligado premindo o botão do alarme.

## 4. UTILIZAÇÃO DIÁRIA

**ADVERTÊNCIA!**
Consulte os capítulos relativos à segurança.

### 4.1 Limpeza do interior

Antes de utilizar o aparelho pela primeira vez, limpe o interior e todos os acessórios internos com água morna e detergente neutro, para remover o cheiro típico de um produto novo, e seque minuciosamente.

**CUIDADO!**
Não utilize detergentes ou pós abrasivos, pois estes produtos danificam o acabamento.

### 4.2 Posicionamento das prateleiras da porta

Para permitir o armazenamento de embalagens de alimentos de várias dimensões, as prateleiras da porta podem ser colocadas a diferentes alturas.

1. Puxe gradualmente a prateleira na direcção das setas até que ela se desencaixe.
2. Volte a colocar conforme desejar.

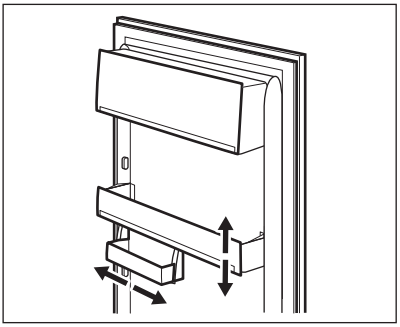

Este modelo está equipado com uma caixa de armazenamento variável que pode ser deslizada lateralmente.

## 4.3 Prateleiras móveis

As paredes do frigorífico possuem várias calhas que permitem posicionar as prateleiras conforme pretendido.

Para uma melhor utilização do espaço, as meias-prateleiras (A) da frente podem ser colocadas debaixo das prateleiras traseiras. (B)

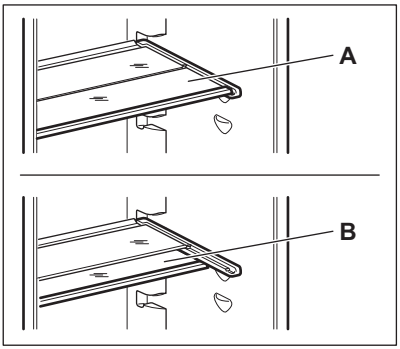


Não desloque a prateleira de vidro que cobre a gaveta de legumes, para garantir uma circulação de ar correcta.

## 4.4 FreeStore

O compartimento do frigorífico está equipado com um dispositivo que permite a refrigeração rápida dos alimentos e uma temperatura mais uniforme no compartimento.

Este dispositivo activa-se automaticamente quando necessário, por exemplo, para uma recuperação rápida da temperatura após a abertura da porta ou quando a temperatura ambiente é demasiado elevada.

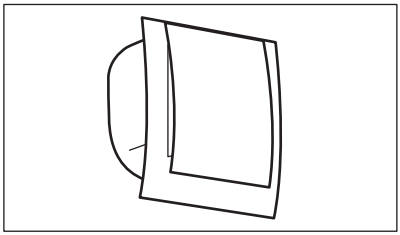

É possível ligar o dispositivo manualmente quando necessário (consulte “Modo FreeStore”).

O dispositivo FreeStore pára quando a porta é aberta e reinicia de imediato quando a porta for fechada.

## 4.5 Indicador de temperatura

O frigorífico está equipado com um indicador de temperatura para ajudar a garantir um armazenamento correcto dos alimentos. O símbolo na parte lateral do aparelho indica a área mais fria do frigorífico.

Se aparecer OK (A), coloque os alimentos na área indicada pelo símbolo; se não aparecer (B), ajuste o controlador da temperatura para uma regulação mais fria e aguarde 12 horas até voltar a verificar o indicador de temperatura.

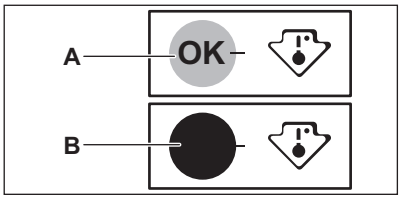

Após colocar alimentos frescos no aparelho, abrir a porta repetidamente ou ter tido a porta aberta durante bastante tempo, é normal que a indicação OK desapareça; aguarde pelo menos 12 horas antes de reajustar o controlador da temperatura.

## 4.6 Controlo de humidade

A prateleira de vidro possui um dispositivo com ranhuras (ajustável com uma alavanca deslizante), que permite regular a humidade na(s) gaveta(s) de legumes.

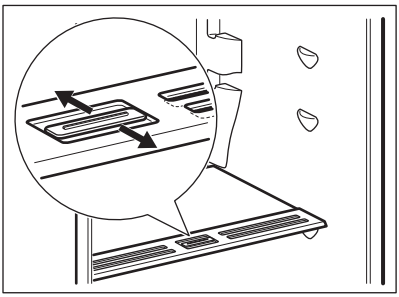

Quando as ranhuras de ventilação estão fechadas:

o teor natural de humidade dos alimentos armazenados no compartimento de fruta e legumes é preservado durante mais tempo.

Quando as ranhuras de ventilação estão abertas:

uma maior circulação de ar resulta em menos humidade no ar do compartimento de fruta e legumes.

## 4.7 Congelar alimentos frescos

O congelador é adequado para congelar alimentos frescos e conservar alimentos congelados e ultracongelados a longo prazo.

Para congelar alimentos frescos, active a função FastFreeze e coloque os alimentos a congelar no compartimento do congelador.

Para congelar alimentos frescos, active a função FastFreeze pelo menos 24 horas antes de colocar os alimentos a congelar no congelador.

Coloque os alimentos frescos a congelar no compartimento de cima.

A quantidade máxima de alimentos que podem ser congelados em 24 horas está indicada na **placa de características**, situada no interior do aparelho.

O processo de congelação demora 24 horas: não introduza mais alimentos para congelar durante este período.

Quando o processo de congelação terminar, regresse à temperatura desejada (consulte “Função FastFreeze”).

Neste estado, a temperatura do frigorífico pode descer abaixo dos 0 °C. Se isto ocorrer, regule a temperatura para um valor mais quente.

## 4.8 Armazenamento de alimentos congelados

Quando ligar pela primeira vez ou após um período sem utilização, deixe o aparelho em funcionamento durante 2 horas ou mais na regulação máxima antes de colocar produtos.

Em caso de descongelação acidental, por exemplo, devido a uma falha de energia, se a energia faltar durante mais tempo do que o indicado na tabela de características técnicas em “Tempo de autonomia”, os alimentos descongelados têm de ser consumidos rapidamente ou cozinhados imediatamente e depois novamente congelados (após arrefecerem).

## 4.9 Descongelação

Antes de serem utilizados, os alimentos congelados e ultra-congelados podem ser descongelados no compartimento do

frigorífico ou à temperatura ambiente, dependendo do tempo disponível para esta operação.

Os artigos pequenos podem ser cozinhados ainda congelados, directamente do congelador: neste caso, a confecção demora mais tempo.

### **4.10** Produção de cubos de gelo

Este aparelho possui uma ou mais cuvetes para a produção de cubos de gelo.

Não utilize instrumentos metálicos para remover as cuvetes do congelador.

1. Encha as cuvetes com água.
2. Coloque as cuvetes no compartimento do congelador.

### **4.11** Acumuladores de frio

O congelador possui, pelo menos, um acumulador de frio que aumenta o tempo de armazenamento em caso de falha de energia.

Este acumulador deve ser colocado sobre os alimentos congelados, na parte da frente.

## **5.** SUGESTÕES E DICAS

### **5.1** Sons de funcionamento normais

Os seguintes sons são normais durante o funcionamento:

- Um som de gorgolejar ou borbulhar quando o refrigerante está a ser bombeado.
- Um som sibilante e ritmado proveniente do compressor quando o refrigerante está a ser bombeado.
- Um ruído repentino de estilhaçar no interior do aparelho, causado pela dilatação térmica (fenómeno físico natural e não perigoso).
- Um ruído de clique proveniente do regulador de temperatura quando o compressor é ligado e desligado.

### **5.2** Conselhos para poupar energia

- Não abra a porta muitas vezes, nem a deixe aberta mais tempo do que o absolutamente necessário.
- Se existirem, não retire os acumuladores de frio do cesto do congelador.

### **5.3** Conselhos para a refrigeração de alimentos frescos

Para obter o melhor desempenho:

- não guarde alimentos quentes ou líquidos que se evaporam no frigorífico;
- cubra ou embrulhe os alimentos, particularmente se tiverem um cheiro forte;
- posicione os alimentos de modo a que o ar possa circular livremente em redor.

### **5.4** Conselhos para a refrigeração

Conselhos úteis:

- Carne (todos os tipos): embale em embagalens adequadas e coloque na prateleira de vidro por cima da gaveta de legumes. A carne conserva-se por 1 ou 2 dias no máximo.
- Alimentos cozinhados e pratos frios: cubra e coloque em qualquer prateleira.
- Fruta e legumes: lave bem e coloque numa gaveta especial. Alguns produtos, como bananas, batatas, cebolas e alho, não devem ser

guardados no frigorífico se não estiverem embalados.
- Manteiga e queijo: coloque em recipientes herméticos especiais ou embale em folha de alumínio ou sacos de politeno para excluir o máximo de ar possível.
- Garrafas: devem ter uma tampa e devem ser colocadas na prateleira de garrafas da porta ou noutra prateleira de garrafas (se existir).

### **5.5** Conselhos para a congelação

Para optimizar o processo de congelação, siga estes conselhos importantes:

- a quantidade máxima de alimentos que podem ser congelados em 24 horas está indicada na placa de características;
- o processo de congelação demora 24 horas e não devem ser adicionados mais alimentos para congelação durante este período;
- congele apenas alimentos de boa qualidade, frescos e bem limpos;
- prepare os alimentos em pequenas quantidades para permitir a descongelação rápida e completa e para poder descongelar apenas a quantidade necessária;
- embrulhe os alimentos em folha de alumínio ou politeno e certifique-se de que as embalagens são herméticas;
- não permita que os alimentos frescos e não congelados entrem em contacto com os alimentos já congelados, para evitar o aumento da temperatura dos alimentos congelados;
- os alimentos magros conservam-se melhor e durante mais tempo do que o alimentos gordos; o sal reduz o tempo de conservação dos alimentos;
- os alimentos podem causar queimaduras na pele quando tocados imediatamente após a sua remoção do compartimento do congelador, devido à congelação da água;
- é aconselhável que anote a data de congelação em cada embalagem para poder controlar o tempo de armazenamento.

### **5.6** Conselhos para o armazenamento de alimentos congelados

Para obter o melhor desempenho deste aparelho, siga estas indicações:

- certifique-se de que os alimentos congelados comercialmente foram armazenados adequadamente pelo vendedor;
- certifique-se de que os alimentos congelados são transferidos do supermercado para o congelador no tempo mais curto possível;
- não abra a porta muitas vezes, nem a deixe aberta mais tempo do que o necessário;
- uma vez descongelados, os alimentos degradam-se rapidamente e não podem voltar a ser congelados;
- não exceda o período de armazenamento indicado pelo produtor dos alimentos.

## **6.** MANUTENÇÃO E LIMPEZA

**ADVERTÊNCIA!**
Consulte os capítulos relativos à segurança.

### **6.1** Avisos gerais

**CUIDADO!**
Desligue o aparelho da tomada eléctrica antes de qualquer operação de manutenção.

Este aparelho contém hidrocarbonetos na unidade de refrigeração, pelo que a manutenção e a recarga devem ser efectuadas exclusivamente por técnicos autorizados.

Os acessórios e as peças deste aparelho não podem ser lavados na máquina de lavar loiça.

## 6.2 Limpeza periódica

**CUIDADO!**
Não puxe, não desloque, nem danifique quaisquer tubos e/ou cabos no interior do aparelho.

**CUIDADO!**
Tenha cuidado para não danificar o sistema de arrefecimento.

**CUIDADO!**
Quando deslocar o aparelho, eleve-o na parte da frente para evitar riscar o chão.

O equipamento tem de ser limpo regularmente:

1. Limpe o interior e os acessórios com água morna e um pouco de detergente neutro.
2. Verifique regularmente os vedantes da porta e limpe-os para garantir que estão limpos e sem resíduos.
3. Enxagúe e seque cuidadosamente.
4. Se estiver acessível, limpe o condensador e o compressor na parte de trás do aparelho com uma escova.
   Esta operação vai melhorar o desempenho do aparelho e reduzir o consumo de electricidade.

## 6.3 Descongelar o frigorífico

O gelo é automaticamente eliminado do evaporador do compartimento do frigorífico sempre que o compressor motorizado pára, durante o funcionamento normal. A água resultante da descongelação é drenada por um canal para um recipiente especial colocado na parte traseira do aparelho, sobre o compressor motorizado, onde evapora.

É importante limpar periodicamente o orifício de descarga da água da descongelação, no centro do canal do compartimento do frigorífico, para evitar o transbordamento de água para os alimentos.

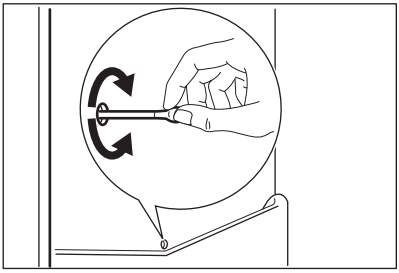

## 6.4 Descongelar o congelador

O compartimento do congelador é do tipo “frost free”. Isto significa que não há qualquer formação de gelo durante o seu funcionamento, tanto nas paredes interiores como nos alimentos.

## 6.5 Períodos de inactividade

Quando não pretender utilizar o aparelho durante bastante tempo, adopte as seguintes precauções:

1. Desligue o aparelho da alimentação eléctrica.
2. Retire todos os alimentos.
3. Deixe a(s) porta(s) aberta(s) para evitar cheiros desagradáveis.

**ADVERTÊNCIA!**
Se pretender deixar o aparelho ligado, peça a alguém para o verificar com alguma regularidade, para evitar que os alimentos no interior se estraguem em caso de falha de energia.
É recomendável activar o modo Holiday.

# 7. RESOLUÇÃO DE PROBLEMAS

**ADVERTÊNCIA!**
Consulte os capítulos relativos à segurança.

## 7.1 O que fazer se…

| Problema | Causa possível | Solução |
|---|---|---|
| O aparelho não funciona. | O aparelho está desligado. | Ligue o aparelho. |
| | A ficha não está correctamente introduzida na tomada eléctrica. | Ligue a ficha correctamente na tomada eléctrica. |
| | Não existe voltagem na tomada eléctrica. | Ligue outro aparelho eléctrico na tomada eléctrica. Contacte um electricista qualificado. |
| O aparelho emite demasiado ruído. | O aparelho não está apoiado correctamente. | Verifique se o aparelho está estável. |
| O aviso sonoro ou visual está ligado. | O aparelho foi ligado recentemente e a temperatura está ainda demasiado elevada. | Consulte “Alarme de porta aberta” ou “Alarme de temperatura elevada”. |
| | A temperatura no aparelho está demasiado elevada. | Consulte “Alarme de porta aberta” ou “Alarme de temperatura elevada”. |
| | A porta foi deixada aberta. | Feche a porta. |
| | A temperatura no aparelho está demasiado elevada. | Contacte um electricista qualificado ou o Centro de Assistência Técnica Autorizado mais próximo. |
| O visor da temperatura apresenta um símbolo quadrado em vez de números. | Problema no sensor de temperatura. | Contacte o Centro de Assistência Técnica Autorizado mais próximo (o sistema de refrigeração irá continuar a manter os produtos alimentares frios, mas a regulação da temperatura não será possível). |
| A lâmpada não funciona. | A lâmpada está em espera. | Feche e abra a porta. |

| Problema | Causa possível | Solução |
|---|---|---|
| A lâmpada não funciona. | A lâmpada está avariada. | Contacte o Centro de Assistência Técnica Autorizado mais próximo. |
| O compressor funciona continuamente. | A temperatura seleccionada não é adequada. | Consulte “Funcionamento”. |
| | Guardou demasiados alimentos ao mesmo tempo. | Aguarde algumas horas e volte a verificar a temperatura. |
| | A temperatura ambiente está demasiado elevada. | Consulte a classe climática na placa de características. |
| | Os alimentos colocados no aparelho estavam demasiado quentes. | Deixe que os alimentos arrefeçam até à temperatura ambiente antes de os guardar. |
| | A porta não está bem fechada. | Consulte “Fechar a porta”. |
| | A função FastFreeze está activa. | Consulte “ModoFastFreeze”. |
| | A função Shopping está activa. | Consulte “ModoShopping”. |
| O compressor não arranca imediatamente após o botão FastFreeze ser pressionado ou após uma alteração da regulação de temperatura. | Isto é normal e não significa qualquer problema. | O compressor arranca após um período de tempo. |
| O compressor não arranca imediatamente após o botão Shopping ser pressionado ou após uma alteração da regulação de temperatura. | Isto é normal e não significa qualquer problema. | O compressor arranca após um período de tempo. |
| Há fluxo de água para o interior do frigorífico. | A saída da água está obstruída. | Limpe a saída da água. |
| | Existem alimentos a impedir que a água escorra para o colector da água. | Certifique-se de que os alimentos não tocam na parede traseira. |

| Problema | Causa possível | Solução |
|---|---|---|
| Não é possível definir a temperatura. | O modo FastFreeze ou Shopping está activado. | Desactive manualmente a função FastFreeze ou Shopping ou aguarde que a função se desactive automaticamente antes de regular a temperatura. Consulte “Modo FastFreeze ou Shopping”. |
| O visor apresenta DEMO. | O aparelho está no modo de demonstração. | Mantenha o botão Mode premido durante 10 segundos, até ouvir um sinal sonoro longo e o visor se apagar por um breve momento. |
| A temperatura no aparelho está demasiado baixa/alta. | O regulador de temperatura não está bem posicionado. | Seleccione uma temperatura mais alta/baixa. |
| | A porta não está bem fechada. | Consulte “Fechar a porta”. |
| | A temperatura de algum produto está demasiado elevada. | Deixe que a temperatura dos alimentos diminua até à temperatura ambiente antes de os guardar. |
| | Guardou demasiados alimentos ao mesmo tempo. | Guarde menos alimentos ao mesmo tempo. |
| | A porta foi aberta muitas vezes. | Abra a porta apenas quando for mesmo necessário. |
| | Não há circulação de ar frio no interior do aparelho. | Certifique-se de que o ar frio pode circular no interior do aparelho. |

Se estes conselhos não resultarem, contacte o Centro de Assistência Técnica Autorizado mais próximo.

## 7.2 Substituir a lâmpada

O aparelho está equipado com uma luz interior LED de longa duração.

Apenas a assistência técnica está autorizada a substituir o dispositivo de iluminação. Contacte um Centro de Assistência Técnica Autorizado.

## 7.3 Fechar a porta

1. Limpe as juntas da porta.
2. Se necessário, ajuste a porta. Consulte as instruções de montagem.
3. Se as juntas da porta estiverem defeituosas, substitua-as. Contacte um Centro de Assistência Técnica Autorizado.

# 8. INSTALAÇÃO

## 8.1 Localização

Consulte as instruções de montagem para efectuar a instalação.

Para garantir o melhor desempenho, instale o aparelho bem afastado de fontes de calor, como sejam radiadores, caldeiras, luz solar directa, etc. Certifique-se de que o ar pode circular livremente atrás do armário.

## 8.2 Posicionamento

Instale o aparelho num espaço interior seco e bem ventilado, onde a temperatura ambiente corresponda à classe climática indicada na placa de características do aparelho.

| Classe climática | Temperatura ambiente |
|---|---|
| SN | +10°C a +32°C |
| N | +16°C a +32°C |
| ST | +16°C a +38°C |
| T | +16°C a +43°C |

Podem ocorrer alguns problemas de funcionamento em alguns tipos de modelos se estiverem a funcionar fora destas condições. O funcionamento correcto só pode ser garantido no intervalo de temperaturas indicado. Se tiver dúvidas em relação ao local onde deve instalar o aparelho, contacte o vendedor, o nosso serviço de apoio ao cliente ou o Centro de Assistência Técnica Autorizado mais próximo.

## 8.3 Ligação eléctrica

- Antes de ligar a ficha na tomada, certifique-se de que a voltagem e a frequência indicadas na placa de características correspondem à rede eléctrica da sua casa.
- O aparelho tem de ficar ligado à terra. A ficha do cabo de alimentação é fornecida com um contacto para esse fim. Se a tomada eléctrica doméstica não estiver ligada à terra, ligue o aparelho a uma ligação à terra separada que cumpra as normas actuais; consulte um electricista qualificado.
- O fabricante declina toda a responsabilidade caso as precauções de segurança acima não sejam cumpridas.
- Este aparelho está em conformidade com as Directivas da CEE.

## 8.4 Requisitos de ventilação

A circulação de ar na parte posterior do aparelho tem de ser suficiente.

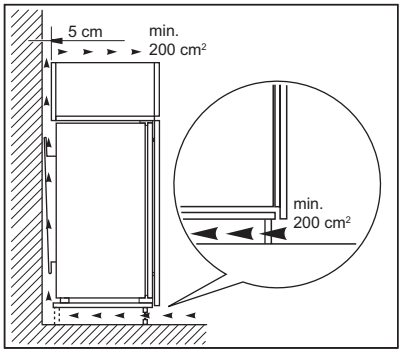


**CUIDADO!**
Consulte as instruções de montagem para efectuar a instalação.

# **9.** RUÍDOS

Existem alguns ruídos durante o funcionamento normal (compressor, circulação do refrigerante).

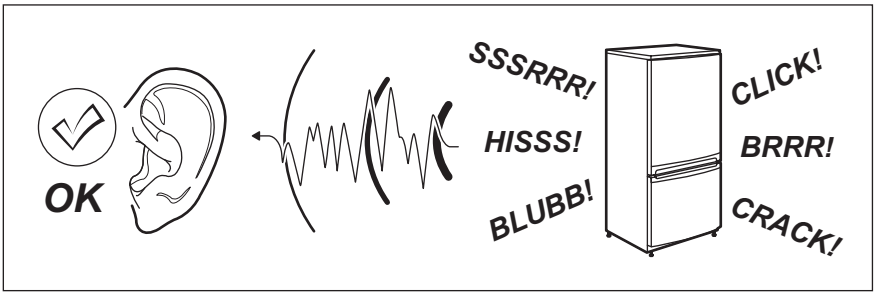


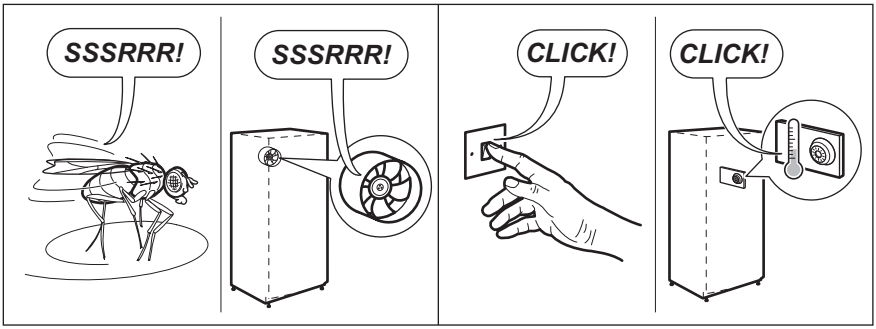


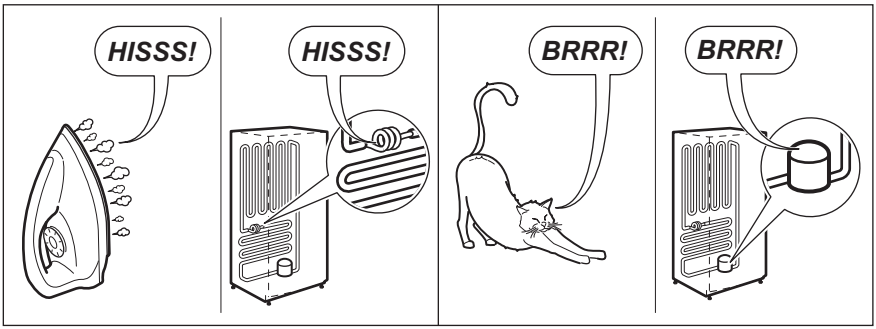

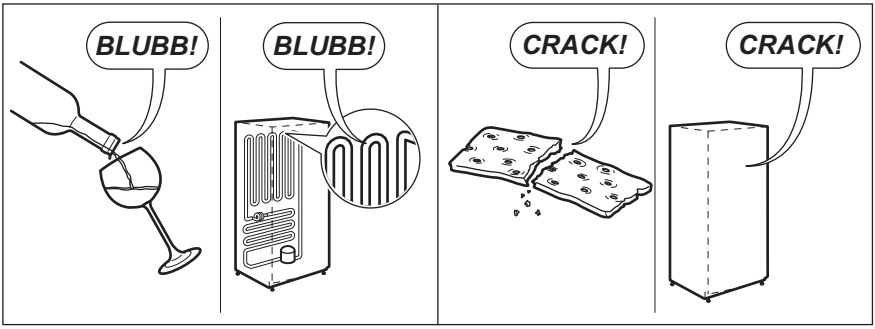


# 10. INFORMAÇÃO TÉCNICA

## 10.1 Dados técnicos

| | | |
|---|---|---|
| Dimensões do nicho de instalação | | |
| Altura | mm | 1780 |
| Largura | mm | 560 |
| Profundidade | mm | 550 |
| Tempo de autonomia | Horas | 21 |
| Voltagem | Volts | 230-240 |
| Frequência | Hz | 50 |

As informações técnicas encontram-se na placa de características, que está no exterior ou no interior do aparelho, bem como na etiqueta de energia.

# 11. PREOCUPAÇÕES AMBIENTAIS

Recicle os materiais que apresentem o símbolo ♺. Coloque a embalagem nos contentores indicados para reciclagem. Ajude a proteger o ambiente e a saúde pública através da reciclagem dos aparelhos eléctricos e electrónicos. Não elimine os aparelhos que tenham o símbolo juntamente com os resíduos domésticos. Coloque o produto num ponto de recolha para reciclagem local ou contacte as suas autoridades municipais.

# CONTENIDO

**1.** INFORMACIÓN SOBRE SEGURIDAD..... 41
**2.** INSTRUCCIONES DE SEGURIDAD.....42
**3.** FUNCIONAMIENTO.....44
**4.** USO DIARIO.....47
**5.** CONSEJOS.....50
**6.** MANTENIMIENTO Y LIMPIEZA.....51
**7.** SOLUCIÓN DE PROBLEMAS.....52
**8.** INSTALACIÓN.....55
**9.** RUIDOS.....56
**10.** INFORMACIÓN TÉCNICA..... 57

# PENSAMOS EN USTED

Gracias por adquirir un aparato Electrolux. Ha escogido un producto que contiene décadas de experiencia e innovación profesionales. Ingenioso y elegante, se ha diseñado pensando en usted. Así pues, siempre que lo utilice, puede tener la seguridad de que conseguirá excelentes resultados.
Bienvenido a Electrolux.
**Consulte en nuestro sitio web:**



Obtener consejos, folletos, soluciones a problemas e información de servicio:
**www.electrolux.com/webselfservice**



Registrar su producto para recibir un mejor servicio:
**www.registerelectrolux.com**



Adquirir accesorios, artículos de consumo y recambios originales para su aparato:
**www.electrolux.com/shop**

# ATENCIÓN Y SERVICIO AL CLIENTE

Le recomendamos que utilice recambios originales.
Al contactar con nuestro centro autorizado de servicio técnico, cerciórese de tener la siguiente información a mano: Modelo, PNC, Número de serie.
La información se puede encontrar en la placa de características.

⚠ Advertencia / Precaución-Información sobre seguridad

ℹ Información general y consejos

Información sobre el medio ambiente

Salvo modificaciones.

# 1. ⚠ INFORMACIÓN SOBRE SEGURIDAD

Antes de instalar y utilizar el aparato, lea atentamente las instrucciones facilitadas. El fabricante no se hace responsable de lesiones o daños producidos como resultado de una instalación o un uso incorrectos: Conserve siempre estas instrucciones en lugar seguro y accesible para futuras consultas.

## 1.1 Seguridad de niños y personas vulnerables

- Este aparato puede ser utilizado por niños de 8 años en adelante y personas cuyas capacidades estén disminuidas siempre que cuenten con las instrucciones y/o la supervisión sobre uso del aparato de forma segura y comprendan los riesgos.
- No deje que los niños jueguen con el aparato.
- La limpieza y mantenimiento de usuario del aparato no podrán ser realizados por niños sin supervisión.
- Mantenga todo el material de embalaje fuera del alcance de los niños y deséchelo de forma adecuada.

## 1.2 Instrucciones generales de seguridad

- Este aparato está concebido para utilizarse en aplicaciones domésticas y similares, tales como:
  - Granjas; áreas de cocina para el personal en tiendas, oficinas y otros entornos de trabajo
  - Por clientes en hoteles, moteles, pensiones y otros entornos de tipo residencial
- Mantenga libres de obstrucciones las aberturas de ventilación del alojamiento del aparato o de la estructura empotrada.
- No utilice dispositivos mecánicos ni medios artificiales para acelerar el proceso de descongelación, excepto los recomendados por el fabricante.
- No dañe el circuito del refrigerante.

- No utilice dispositivos eléctricos dentro de los compartimientos para alimentos del aparato, salvo si son del tipo recomendado por el fabricante.
- No utilice pulverizadores ni vapor de agua para limpiar el aparato.
- Limpie el aparato con un paño suave humedecido. Utilice solo detergentes neutros. No utilice productos abrasivos, estropajos duros, disolventes ni objetos metálicos.
- No almacene sustancias explosivas tales como latas de aerosol con un propulsor inflamable en este aparato.
- Si el cable eléctrico sufre algún daño, el fabricante, su servicio técnico autorizado o un profesional cualificado tendrán que cambiarlo para evitar riesgos.

# **2.** INSTRUCCIONES DE SEGURIDAD

## **2.1** Instalación

**ADVERTENCIA!**
Solo un electricista cualificado puede instalar este aparato.

- Retire todo el embalaje y los pasadores de transporte.
- No instale ni utilice un aparato dañado.
- Siga las instrucciones de instalación suministradas con el aparato.
- Tenga cuidado al mover el aparato, porque es pesado. Utilice siempre guantes de protección y calzado cerrado.
- Asegúrese de que el aire pueda circular alrededor del aparato.
- Espere al menos 4 horas antes de conectar el aparato a la alimentación eléctrica. Esto es para permitir que el aceite regrese al compresor.
- No instale el aparato cerca de radiadores, cocinas, hornos o placas de cocción.
- La parte posterior del aparato se debe colocar contra la pared.
- No instale el aparato donde reciba luz solar directa.
- No coloque este aparato en lugares demasiado húmedos o fríos, como anexos a una construcción, garajes o bodegas.
- Al mover el aparato, levántelo por el borde frontal para no arañar el suelo.

## **2.2** Conexión eléctrica

**ADVERTENCIA!**
Riesgo de incendios y descargas eléctricas.

- El aparato debe conectarse a tierra.
- Asegúrese de que las especificaciones eléctricas de la placa coincidan con las del suministro eléctrico de su hogar. En caso contrario, póngase en contacto con un electricista.
- Utilice siempre una toma con aislamiento de conexión a tierra correctamente instalada.
- No utilice adaptadores de enchufes múltiples ni cables prolongadores.
- Asegúrese de no provocar daños en los componentes eléctricos (como enchufe, cable de alimentación, compresor). Póngase en contacto con un electricista o con el servicio

técnico autorizado para cambiar los componentes eléctricos.
- El cable de alimentación debe estar por debajo del nivel del enchufe de alimentación.
- Conecte el enchufe a la toma de corriente únicamente cuando haya terminado la instalación. Asegúrese de tener acceso al enchufe del suministro de red una vez finalizada la instalación.
- No desconecte el aparato tirando del cable de conexión a la red. Tire siempre del enchufe.

## **2.3** Uso

**ADVERTENCIA!**
Existe riesgo de lesiones, quemaduras, descargas eléctricas o incendios.

- No cambie las especificaciones de este aparato.
- El utilice otros aparatos eléctricos (como máquinas de hacer helados) dentro de aparatos de refrigeración, a menos que el fabricante haya autorizado su utilización
- Tenga cuidado para no dañar el circuito de refrigerante. Contiene isobutano (R600a), un gas natural con alto grado de compatibilidad medioambiental. Este gas es inflamable.
- Si se daña el circuito del refrigerante, evite las llamas y fuentes de ignición en la habitación. Ventile la habitación.
- No toque con elementos calientes las piezas de plástico del aparato.
- No coloque bebidas con gas en el congelador. Se creará presión en el contenedor de la bebida.
- No almacene gas ni líquido inflamable en el aparato.
- No coloque productos inflamables ni objetos mojados con productos inflamables dentro, cerca o encima del aparato.
- No toque el compresor ni el condensador. Están calientes.
- No retire ni toque elementos del compartimento congelador con las manos húmedas o mojadas.
- No vuelva a congelar alimentos que se hayan descongelado.
- Siga las instrucciones del envase de los alimentos congelados.

## **2.4** Mantenimiento y limpieza

**ADVERTENCIA!**
Podría sufrir lesiones o dañar el aparato.

- Antes de proceder con el mantenimiento, apague el aparato y desconecte el enchufe de la red.
- Este equipo contiene hidrocarburos en la unidad de refrigeración. Solo una persona cualificada debe realizar el mantenimiento y la recarga de la unidad.
- Examine periódicamente el desagüe del aparato y límpielo si fuera necesario. Si el desagüe se bloquea, el agua descongelada se acumulará en la base del aparato.

## **2.5** Desecho

**ADVERTENCIA!**
Existe riesgo de lesiones o asfixia.

- Desconecte el aparato de la red.
- Corte el cable de conexión a la red y deséchelo.
- Retire la puerta para evitar que los niños y las mascotas queden encerrados en el aparato.
- El circuito del refrigerante y los materiales aislantes de este aparato no dañan la capa de ozono.
- La espuma aislante contiene gas inflamable. Póngase en contacto con las autoridades locales para saber cómo desechar correctamente el aparato.
- No dañe la parte de la unidad de refrigeración que está cerca del intercambiador de calor.

# 3. FUNCIONAMIENTO

## 3.1 Panel de control

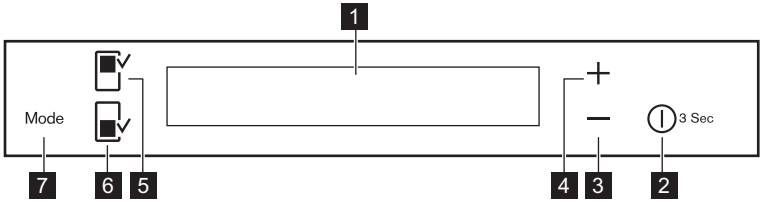


1. Pantalla
2. DrinksChill / ON/OFF
3. Tecla de enfriamiento de temperatura
4. Tecla de calentamiento de temperatura
5. Tecla del compartimento frigorífico
6. Tecla del compartimento congelador
7. Mode

Se puede cambiar el sonido predefinido de las teclas a otro más alto manteniendo pulsadas al mismo tiempo las teclas Mode y la de enfriamiento de temperatura durante unos segundos. El cambio es reversible.

## 3.2 Pantalla

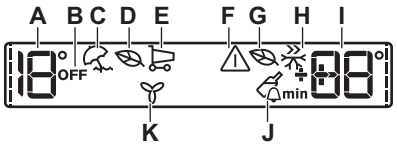


- **A.** Indicador de la temperatura del frigorífico
- **B.** Indicador de frigorífico OFF
- **C.** Modo Holiday
- **D.** Modo Eco de frigorífico
- **E.** Modo Shopping
- **F.** Indicador de alarma
- **G.** Modo de congelador Eco
- **H.** Modo FastFreeze
- **I.** Indicador de la temperatura del congelador /Temporizador
- **J.** Modo DrinksChill
- **K.** Modo FreeStore

La animación se inicia tras seleccionar el compartimento del frigorífico o del congelador ----. Tras seleccionar la temperatura, la animación parpadea durante unos minutos.

## 3.3 Encendido

1. Conecte el enchufe a la toma de corriente.
2. Pulse ON/OFF del aparato si la pantalla está apagada. Los indicadores de temperatura muestran

la temperatura predeterminada programada.

Puede que oiga la señal acústica de alarma tras unos segundos.
Para restaurar la alarma, consulte la sección "Alarma de temperatura alta".

Para programar otra temperatura, consulte la sección "Regulación de la temperatura".

Si "DEMO" aparece en la pantalla, consulte "Solución de problemas".

## 3.4 Apagado

Pulse ON/OFF durante 3 segundos.
La pantalla se apaga.

Para desconectar el aparato de la corriente, desconecte el enchufe de la toma de corriente.

## 3.5 Encendido del frigorífico

Para activar la función pulse la tecla del compartimento frigorífico.
El indicador de frigorífico OFF se apaga.

Para programar otra temperatura, consulte la sección "Regulación de la temperatura".

## 3.6 Apagado del frigorífico

Para activar la función pulse unos segundos la tecla del compartimento frigorífico.
Aparece el indicador de frigorífico OFF.

## 3.7 Regulación de la temperatura

Ajuste la temperatura del aparato pulsando los reguladores de temperatura.
Ajuste de la temperatura predeterminada:

- +4°C para el frigorífico
- -18°C para el congelador

Los indicadores de temperatura muestran la temperatura programada.

La temperatura programada se alcanza en un plazo de 24 horas.
Después de un corte del suministro eléctrico, la temperatura ajustada se guarda.

## 3.8 Modo Holiday

Esta función permite mantener el frigorífico vacío y cerrado durante periodos de tiempo prolongados sin que se formen malos olores.

El compartimento del frigorífico debe estar vacío mientras el modo de Holiday esté activado.

1. Para encender la función, pulse Mode hasta que aparezca el icono correspondiente.

Se enciende el indicador Holiday.
El indicador de temperatura del frigorífico muestra la temperatura programada.

2. Para apagar la función, pulse Mode para seleccionar otra función o pulse Mode hasta que no se vea ninguno de los iconos especiales.

El indicador Holiday se apaga.

La función se apaga seleccionando una temperatura programada diferente.

## 3.9 Modo Shopping

Si necesita introducir una gran cantidad de alimentos calientes, por ejemplo, después de haber hecho la compra, se recomienda activar la función Shopping para enfriarlos más rápidamente y evitar que suba la temperatura de los que ya se guardan en el frigorífico.

Shopping se desactiva automáticamente después de unas 6 horas.

1. Para encender la función, pulse Mode hasta que aparezca el icono correspondiente.

Se enciende el indicador Shopping.

2. Para apagar la función, pulse Mode para seleccionar otra función o pulse

Mode hasta que no se vea ninguno de los iconos especiales.

El indicador Shopping se apaga.

La función se apaga seleccionando una temperatura programada diferente.

## 3.10 Modo Eco

Para una conservación óptima de los alimentos, seleccione el modo Eco.

1. Seleccione el compartimento frigorífico/congelador
2. Para encender la función, pulse Mode hasta que aparezca el icono correspondiente.

El indicador de temperatura muestra la temperatura programada de:

- frigorífico: +4°C
- congelador: -18°C

3. Para apagar la función antes del final automático, repita el procedimiento hasta que el indicador Eco se apague.

La función se apaga seleccionando una temperatura programada diferente.

## 3.11 Modo DrinksChill

El modo DrinksChill se utiliza para ajustar una alarma acústica a la hora deseada y es útil, por ejemplo, para recetas que precisan el enfriamiento de una mezcla durante un tiempo determinado, o cuando se necesita un recordatorio para no olvidar que se han colocado botellas en el congelador para que se enfríen rápidamente.

1. Para activar la función pulse ON/OFF .

Aparece el indicador DrinksChill.
El temporizador muestra el valor ajustado (30 min).

2. Pulse la tecla de enfriamiento o calentamiento de temperatura para cambiar el valor del temporizador entre 1 y 90 (min).

Aparece la indicación de tiempo (min).
Al terminar la cuenta atrás, parpadea el indicador DrinksChill y suena la alarma:

3. Saque todas las bebidas del compartimento congelador.
4. Pulse ON/OFF para apagar el sonido y desactivar la función.

La función se puede desactivar en cualquier momento durante la cuenta atrás pulsando ON/OFF. El indicador DrinksChill se apaga.

El tiempo puede modificarse durante la cuenta atrás y al finalizar, pulsando las teclas de enfriamiento o calentamiento de temperatura.

## 3.12 Modo FastFreeze

La función se detiene automáticamente después de 52 horas.

Para activar la función:

1. Seleccione el compartimento congelador.
2. Pulse Mode hasta que aparezca el icono correspondiente.

Aparece el indicador FastFreeze.

3. Para apagar la función antes de que termine automáticamente, repita el procedimiento

La función se apaga seleccionando una temperatura programada diferente para el congelador.

## 3.13 ModoFreeStore

1. Pulse Mode hasta que aparezca el icono correspondiente.

El indicador FreeStore parpadea.

2. Pulse Modo para seleccionar otra o ninguna función.

La activación de la función FreeStore incrementa el consumo de energía.
Si la función se activa automáticamente, no se muestra el indicador FreeStore (consulte la sección "Uso diario").

### 3.14 Alarma de temperatura alta

Un aumento de la temperatura del compartimento congelador (por ejemplo, por falta de energía eléctrica o al abrir la puerta) se indicará mediante:
- indicadores de temperatura del congelador y alarma intermitentes;
- emisión de una señal acústica.

Para reiniciar la alarma, pulse cualquier tecla.
La señal acústica se apaga.
El indicador de temperatura del congelador muestra la temperatura más alta alcanzada durante unos segundos.
A continuación vuelve a mostrar la temperatura programada.
El indicador de alarma sigue parpadeando hasta que se restablecen las condiciones normales.

Cuando la alarma vuelve, el indicador se apaga.

### 3.15 Alarma de puerta abierta

Si la puerta se queda abierta durante unos minutos, sonará una señal acústica. Los indicadores de puerta abierta son los siguientes:
- parpadeo de la luz de alarma
- señal acústica

Una vez restablecidas las condiciones normales (puerta cerrada), la alarma acústica se detendrá.

La señal acústica se puede desactivar durante la fase de alarma pulsando para ello la tecla de alarma.

# 4. USO DIARIO

**ADVERTENCIA!**
Consulte los capítulos sobre seguridad.

### 4.1 Limpieza del interior

Antes de utilizar el aparato por primera vez, debe lavar su interior y todos los accesorios internos con agua templada y jabón neutro para eliminar el típico olor de los productos nuevos. A continuación seque bien todo.

**PRECAUCIÓN!**
No utilice detergentes ni polvos abrasivos, ya que podrían dañar el acabado.

### 4.2 Colocación de los estantes de la puerta

Para poder guardar alimentos de distintos tamaños, los estantes de la puerta se pueden colocar a diferentes alturas.

1. Tire gradualmente del estante en la dirección de las flechas hasta que se desenganche.
2. Vuelva a colocarlo según sea necesario.

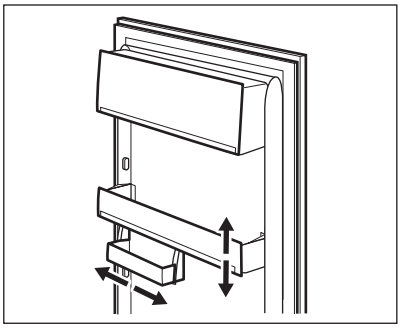

Este modelo cuenta con una caja de almacenamiento variable que se puede deslizar lateralmente.

### 4.3 Estantes móviles

Las paredes del frigorífico cuentan con una serie de guías para colocar los estantes del modo que se prefiera.

Para aprovechar mejor el espacio, los estantes frontales más pequeños (A) pueden colocarse bajo los traseros. (B)

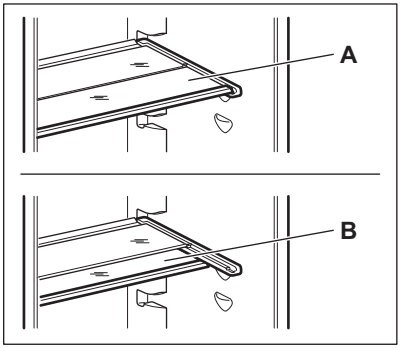


No coloque el estante de vidrio por encima del cajón de verduras para no impedir la correcta circulación del aire.

## 4.4 FreeStore

El compartimento frigorífico cuenta con un dispositivo que permite enfriar los alimentos con rapidez y mantener una temperatura más uniforme dentro del compartimento.

El dispositivo se activa por sí solo cuando es necesario, por ejemplo, para recuperar rápidamente la temperatura después de abrir la puerta o cuando la temperatura ambiente sea elevada.

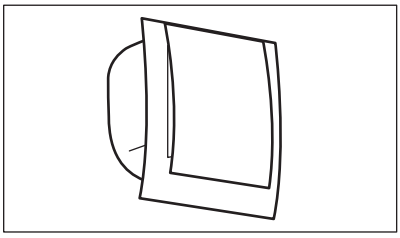

Es posible encender el dispositivo manualmente cuando sea necesario (consulte "Modo FreeStore").

El dispositivo FreeStore se detiene cuando la puerta está abierta y se reinicia inmediatamente después de cerrar la puerta.

## 4.5 Indicador de temperatura

Para almacenar correctamente los alimentos, el frigorífico dispone de indicador de temperatura. El símbolo de la pared lateral indica el área más fría del frigorífico.

Si aparece OK (A), coloque los alimentos frescos en el área indicada con el símbolo, si no (B), ajuste el controlador de temperatura en más frío y espere 12 horas antes de volver a comprobar el indicador de temperatura.

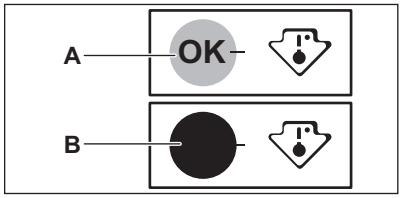


Después de colocar alimentos frescos en el aparato o después de abrir la puerta repetidamente o durante mucho tiempo, es normal que el indicador no muestre OK; espere al menos 12 horas para volver a ajustar el control de temperatura.

## 4.6 Control de humedad

El estante de cristal incorpora un dispositivo con ranuras (ajustables mediante un palanca deslizante), que permite regular la humedad de los cajones para verduras.

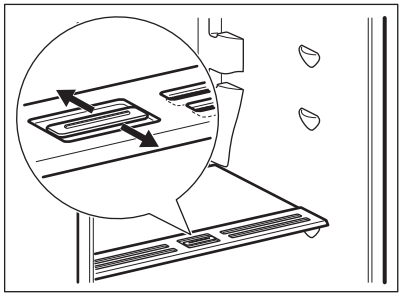

Cuando las ranuras de ventilación están cerradas:

la humedad natural de los alimentos guardados en los compartimentos para frutas y verduras se mantiene durante más tiempo.

Cuando las ranuras de ventilación están abiertas:

el aumento del aire circulante reduce el contenido de humedad de los alimentos.

## **4.7** Congelación de alimentos frescos

El compartimento del congelador es adecuado para congelar alimentos frescos y conservar a largo plazo los alimentos congelados y ultracongelados.

Para congelar alimentos frescos, active la función FastFreeze e introduzca los alimentos en el compartimento congelador.

Para congelar alimentos frescos, active la función FastFreeze al menos 24 horas antes de introducir los alimentos en el compartimento congelador.

Coloque los alimentos que vaya a congelar en el compartimento superior.

La cantidad máxima de alimentos que puede congelarse en 24 horas se indica en la **placa de características**, una etiqueta situada en el interior del aparato.

El proceso de congelación dura 24 horas: durante ese tiempo no deben añadirse otros alimentos para congelar.

Cuando haya finalizado el proceso de congelación, vuelva a ajustar la temperatura adecuada (consulte "Función FastFreeze").

En esa situación, la temperatura del compartimento frigorífico puede descender por debajo de 0°C. En ese caso, sitúe el regulador de temperatura en un ajuste menos frío.

## **4.8** Conservación de alimentos congelados

Al poner en marcha el aparato por primera vez o después de un periodo sin uso, déjelo en marcha al menos durante 2 horas con un ajuste alto antes de colocar los productos en el compartimento.

En caso de producirse una descongelación accidental, por ejemplo, por un corte del suministro eléctrico, y si la interrupción ha sido más prolongada que el valor indicado en el campo "tiempo de elevación" de la tabla de características técnicas, será necesario consumir cuanto antes los alimentos descongelados o cocinarlos de inmediato y congelarlos de nuevo (después de que se hayan enfriado).

## **4.9** Descongelación

Los alimentos ultracongelados o congelados, antes de utilizarlos, se pueden descongelar en el compartimento frigorífico o a temperatura ambiente, dependiendo del tiempo de que se disponga.

Es posible incluso cocinar piezas pequeñas congeladas, tomadas directamente del congelador: en tal caso, el tiempo de cocción será más prolongado.

## **4.10** Producción de cubitos de hielo

Este aparato cuenta con una o varias bandejas para la producción de cubitos de hielo.

No utilice instrumentos metálicos para retirar las bandejas del congelador.

1. Rellene estas bandejas con agua.
2. Ponga las bandejas de hielo en el compartimento del congelador.

## **4.11** Acumuladores de frío

El congelador contiene al menos un acumulador de frío que alarga el periodo de conservación en caso de que se

produzca un corte de corriente o una avería.

# 5. CONSEJOS

## 5.1 Sonidos de funcionamiento normal

Los ruidos siguientes son normales durante el funcionamiento:

- Un gorgoteo y burbujeo débil desde el serpentín cuando se bombea el refrigerante.
- Un zumbido o sonido intermitente desde el compresor cuando se bombea el refrigerante.
- Un chasquido repentino desde el interior del aparato debido a la dilatación térmica (un fenómeno físico natural no peligroso).
- Un chasquido débil desde el regulador de temperatura cuando se activa o desactiva el compresor.

## 5.2 Consejos para ahorrar energía

- No abra la puerta con frecuencia ni la deje abierta más tiempo del estrictamente necesario.
- Si los tiene, no saque los acumuladores de frío del cesto de congelación.

## 5.3 Consejos para la refrigeración de alimentos frescos

Para obtener los mejores resultados:

- no guarde en el frigorífico alimentos calientes ni líquidos en evaporación
- cubra o envuelva los alimentos, en especial si tienen sabores fuertes
- coloque los alimentos de modo que el aire pueda circular libremente entre ellos

## 5.4 Consejos para la refrigeración

Consejos útiles:

Se debe colocar sobre los alimentos congelados en la parte delantera.

- Carne (de todo tipo): guárdela en un envoltorio adecuado y colóquela en el estante de vidrio, sobre el cajón de las verduras. Almacene la carne durante un máximo de 1-2 días.
- Alimentos cocinados, platos fríos: cubra y coloque en cualquier instante.
- Frutas y verduras: limpie a fondo y coloque en un cajón especial. No guarde en el frigorífico productos como plátanos, patatas, cebollas y ajos, a menos que estén empaquetados.
- Mantequilla y queso: coloque en un recipiente hermético especial o envuelva o bolsas de polietileno para eliminar todo el aire posible.
- Botellas: cierre con un tapón y colóquelas en el estante para botellas de la puerta de la puerta o en el botellero (si dispone de él).

## 5.5 Consejos sobre la congelación

Para aprovechar al máximo el proceso de congelación, tenga en cuenta:

- la cantidad máxima de alimentos que puede congelarse en 24 horas se indica en la placa de datos técnicos;
- el proceso de congelación tarda 24 horas, no añada más alimentos para congelar durante ese tiempo;
- congele sólo alimentos de máxima calidad, frescos y perfectamente limpios;
- divida los alimentos en porciones pequeñas para agilizar el proceso de congelación y facilitar la descongelación y uso de las cantidades necesarias;
- envuelva los alimentos en papel de aluminio o polietileno y compruebe que los envoltorios quedan herméticamente cerrados;
- no permita que alimentos frescos y sin congelar entren en contacto con

alimentos ya congelados, así evitará que aumente su temperatura;

- los alimentos magros se congelan mejor que los grasos; la sal reduce el tiempo de almacenamiento de los alimentos;
- el hielo que se consume inmediatamente después de extraerlo del congelador puede provocar quemaduras por congelación en la piel;
- se recomienda etiquetar cada paquete con la fecha de congelación para controlar el tiempo de almacenamiento.

### **5.6** Consejos para el almacenamiento de alimentos congelados

Para obtener el máximo rendimiento de este aparato, deberá:

- comprobar que el comerciante ha mantenido los productos congelados correctamente almacenados;
- procurar que los alimentos congelados pasen de la tienda al congelador en el menor tiempo posible;
- evitar la apertura frecuente de la puerta o dejarla abierta más tiempo del estrictamente necesario;
- los alimentos descongelados se deterioran con rapidez y no pueden congelarse de nuevo;
- no supere el tiempo de almacenamiento indicado por el fabricante de los alimentos.

# **6.** MANTENIMIENTO Y LIMPIEZA

**ADVERTENCIA!**
Consulte los capítulos sobre seguridad.

### **6.1** Advertencias generales

**PRECAUCIÓN!**
Antes de realizar tareas de mantenimiento, desenchufe el aparato

Este aparato contiene hidrocarburos en la unidad de refrigeración por lo que cualquier tarea de mantenimiento o recarga debe ser realizada por personal técnico homologado.

Los accesorios y las piezas del aparato no deben lavarse en el lavavajillas.

### **6.2** Limpieza periódica

**PRECAUCIÓN!**
No mueva, dañe ni tire de los conductos o cables del interior del armario.

**PRECAUCIÓN!**
Tenga cuidado para no dañar el sistema de refrigeración.

**PRECAUCIÓN!**
Al mover el frigorífico, levántelo por el borde frontal para no arañar el suelo.

El equipo debe limpiarse de forma regular:

1. Limpie el interior y los accesorios con agua templada y un jabón neutro.
2. Revise y limpie periódicamente las juntas de la puerta para mantenerlas limpias y sin restos;
3. Aclare y seque a fondo.
4. Si se puede acceder, limpie el condensador y el compresor de la

parte posterior del aparato con un cepillo.
Esa operación mejorará el rendimiento del aparato y reducirá el consumo eléctrico.

## 6.3 Descongelación del frigorífico

La escarcha se elimina automáticamente del evaporador del frigorífico cada vez que se detiene el compresor, durante el funcionamiento normal. El agua de la descongelación se descarga por un canal hacia un recipiente especial situado en la parte posterior del aparato, sobre el motor compresor, desde donde se evapora.

Es importante limpiar periódicamente el orificio de salida del agua de descongelación situado en la mitad del canal del compartimento frigorífico para evitar que el agua se desborde y caiga sobre los alimentos del interior.

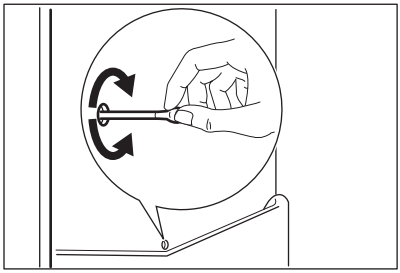

## 6.4 Descongelación del congelador

El congelador no forma escarcha. Esto significa que, durante el funcionamiento, no se forma escarcha ni en las paredes internas del aparato ni sobre los alimentos.

## 6.5 Periodos de inactividad

Si el aparato no se utiliza durante un tiempo prolongado, tome las siguientes precauciones:

1. Desconecte el aparato de la red eléctrica.
2. Extraiga todos los alimentos.
3. Deje la puerta o puertas abiertas para que no se produzcan olores desagradables.

**ADVERTENCIA!**
Si desea mantener el aparato encendido, procure que alguien lo vigile de vez en cuando para que los alimentos de su interior no se estropeen si se interrumpe el suministro eléctrico.
Recomendamos activar el modo Holiday.

# 7. SOLUCIÓN DE PROBLEMAS

**ADVERTENCIA!**
Consulte los capítulos sobre seguridad.

## 7.1 Qué hacer si...

| Problema | Posible causa | Solución |
|---|---|---|
| El aparato no funciona. | El aparato se apaga. | Encienda el aparato. |
| | El aparato no está correctamente enchufado a la toma de corriente. | Enchufe el aparato correctamente a la toma de corriente. |

| Problema | Posible causa | Solución |
|---|---|---|
| | No hay tensión en la toma de corriente. | Enchufe un aparato eléctrico diferente a la toma de corriente. Llame a un electricista cualificado. |
| El aparato hace ruido. | El aparato no está bien apoyado en el suelo. | Compruebe que los soportes del aparato descansan sobre una superficie estable. |
| La alarma audible o visual está activada. | El aparato se ha conectado recientemente o la temperatura sigue siendo demasiado alta. | Consulte "Alarma de puerta abierta" o "Alarma de temperatura alta". |
| | La temperatura del horno es demasiado alta. | Consulte "Alarma de puerta abierta" o "Alarma de temperatura alta". |
| | La puerta se ha dejado abierta. | Cierre la puerta del aparato. |
| | La temperatura del horno es demasiado alta. | Llame a un electricista homologado o póngase en contacto con el centro de servicio técnico autorizado más cercano. |
| Aparece un símbolo cuadrado en lugar de números en la pantalla de temperatura. | Problema en el sensor de temperatura. | Póngase en contacto con el centro de servicio técnico autorizado más cercano (el sistema de refrigeración seguirá manteniendo fríos los alimentos, pero no podrá ajustar la temperatura). |
| La bombilla no funciona. | La bombilla está en espera. | Cierre y abra la puerta. |
| La bombilla no funciona. | La bombilla es defectuosa. | Póngase en contacto con el servicio técnico autorizado más cercano. |
| El compresor funciona continuamente. | La temperatura está ajustada incorrectamente. | Consulte "Funcionamiento". |
| | Se han guardado muchos alimentos al mismo tiempo. | Espere unas horas y vuelva a comprobar la temperatura. |
| | La temperatura ambiente es demasiado alta. | Consulte la tabla de clase climática en la placa de características. |

| Problema | Posible causa | Solución |
|---|---|---|
| | Los alimentos introducidos en el aparato estaban demasiado calientes. | Deje que los alimentos se enfríen a temperatura ambiente antes de almacenarlos. |
| | La puerta no está bien cerrada. | Consulte la sección "Cierre de la puerta". |
| | La función FastFreeze está activada. | Consulte "ModoFastFreeze". |
| | La función Shopping está activada. | Consulte "ModoShopping". |
| El compresor no se pone en marcha inmediatamente después de pulsar FastFreeze o tras cambiar la temperatura. | Esto es normal y no significa que exista un error. | El compresor se pone en marcha después de un cierto tiempo. |
| El compresor no se pone en marcha inmediatamente después de pulsar Shopping o tras cambiar la temperatura. | Esto es normal y no significa que exista un error. | El compresor se pone en marcha después de un cierto tiempo. |
| El agua fluye por el interior del frigorífico. | La salida de agua está obstruida. | Limpie la salida de agua. |
| | Los productos impiden que el agua fluya al colector de agua. | Asegúrese de que los alimentos no entran en contacto con la placa posterior. |
| No es posible ajustar la temperatura. | El modo FastFreeze o Shopping está activado. | Apague manualmente la función FastFreeze o Shopping, o espere hasta que se restablezca automáticamente antes de ajustar la temperatura. Consulte "Modo FastFreeze o Shopping". |
| DEMO aparece en la pantalla. | El aparato está en modo de demostración. | Mantenga pulsado Mode durante aproximadamente 10 segundos hasta que se oiga un sonido largo y la pantalla se apague un breve instante. |
| La temperatura del aparato es demasiado baja/alta. | El regulador de temperatura no se ha ajustado correctamente. | Seleccione una temperatura más alta o baja. |
| | La puerta no está bien cerrada. | Consulte la sección "Cierre de la puerta". |

| Problema | Posible causa | Solución |
|---|---|---|
| | La temperatura de los productos es demasiado alta. | Deje que la temperatura de los productos descienda a la temperatura ambiente antes de guardarlo. |
| | Se han guardado muchos alimentos al mismo tiempo. | Guarde menos productos al mismo tiempo. |
| | La puerta se ha abierto con frecuencia. | Si es necesario, cierre la puerta. |
| | No hay circulación de aire frío en el aparato. | Compruebe que el aire frío circula libremente en el aparato. |

Si el consejo anterior no ofrece resultados, llame al servicio técnico autorizado más cercano.

## 7.2 Cambio de la bombilla

El aparato está equipado con una luz LED interior de larga duración.

El dispositivo de iluminación solo debe ser sustituido por el servicio técnico.

Póngase en contacto con el servicio técnico.

## 7.3 Cierre de la puerta

1. Limpie las juntas de la puerta.
2. Si es necesario, ajuste la puerta. Consulte las instrucciones de montaje.
3. Si es necesario, cambie las juntas defectuosas. Póngase en contacto con el servicio técnico autorizado.

# 8. INSTALACIÓN

## 8.1 Ubicación

Consulte las instrucciones de montaje para la instalación.

Para garantizar el mejor rendimiento, instale el aparato alejado de fuentes de calor, como radiadores, calderas, luz solar directa, etc. Asegúrese también de que el aire puede circular sin obstáculos por la parte trasera del aparato.

## 8.2 Colocación

Instale el aparato en un lugar interior seco y bien ventilado en el que la temperatura ambiente se corresponda con la clase climática indicada en la placa de características del aparato.

| Clase climática | Temperatura ambiente |
|---|---|
| SN | +10°C a + 32°C |
| N | +16°C a + 32°C |
| ST | +16°C a + 38°C |
| T | +16°C a + 43°C |

Se puede producir algún problema de funcionamiento en algunos modelos cuando se usan fuera de ese rango. Solo se puede garantizar el correcto funcionamiento dentro del rango de temperatura especificado. Si tiene cualquier duda respecto al lugar de instalación del aparato, consulte al vendedor, a nuestro servicio de atención al cliente o al servicio técnico autorizado más cercano.

## **8.3** Conexión eléctrica

- Antes de conectar el aparato, compruebe que el voltaje y la frecuencia indicados en la placa de datos técnicos se corresponden con el suministro de la vivienda.
- El aparato debe conectarse a tierra. El enchufe del cable de alimentación se suministra con un contacto para tal fin. Si la toma de red de la vivienda carece de conexión a tierra, conecte el aparato a una toma de tierra conforme con la normativa, después de consultar a un electricista profesional
- El fabricante declina toda responsabilidad si no se toman las precauciones antes indicadas.
- Este aparato cumple las directivas CEE.

## **8.4** Requisitos de ventilación

El aire debe poder circular libremente por la parte posterior del aparato.

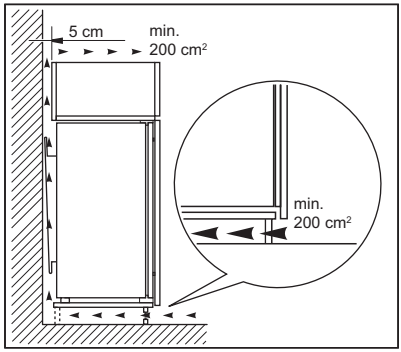


**PRECAUCIÓN!**
Consulte las instrucciones de montaje para la instalación.

# **9.** RUIDOS

Durante el funcionamiento normal del aparato suelen producirse ciertos ruidos (compresor, circulación del refrigerante).

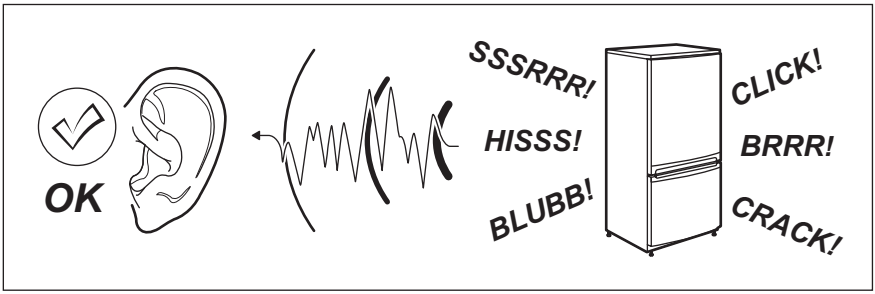

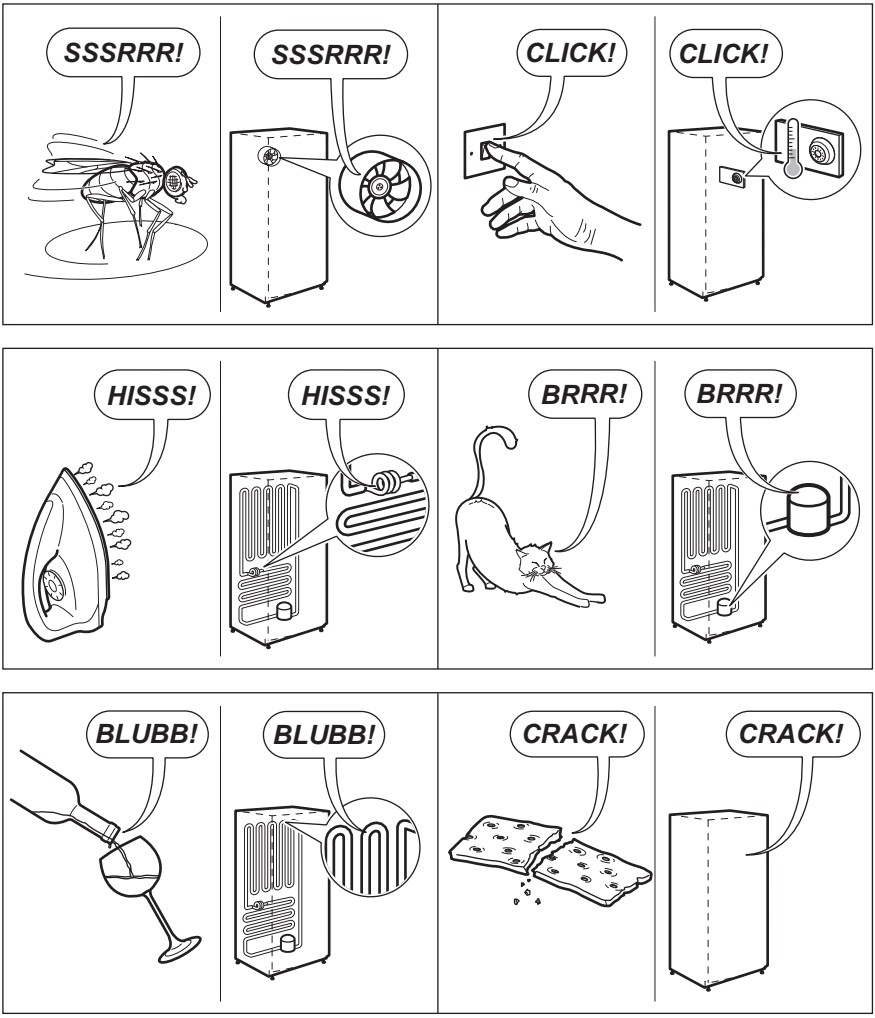


# **10.** INFORMACIÓN TÉCNICA

## **10.1** Datos técnicos

| | | |
|---|---|---|
| Medidas del hueco | | |
| Alto | mm | 1780 |
| Ancho | mm | 560 |
| Fondo | mm | 550 |

| | | |
|---|---|---|
| Tiempo de elevación | Horas | 21 |
| Voltaje | Voltios | 230-240 |
| Frecuencia | Hz | 50 |

La información técnica se encuentra en la placa de datos técnicos situada en el lado exterior o interior del aparato, y en la etiqueta de consumo energético.

# **11.** ASPECTOS MEDIOAMBIENTALES

Recicle los materiales con el símbolo ♺. Coloque el material de embalaje en los contenedores adecuados para su reciclaje. Ayude a proteger el medio ambiente y la salud pública, así como a reciclar residuos de aparatos eléctricos y electrónicos. No deseche los aparatos marcados con el símbolo junto con los residuos domésticos. Lleve el producto a su centro de reciclaje local o póngase en contacto con su oficina municipal.

**www.electrolux.com/shop**



222372488-A-492015

CE