37655/**/16

Gebruiksaanwijzing
Notice d'emploi
Benutzerhandbuch
User manual
Manual de usuario

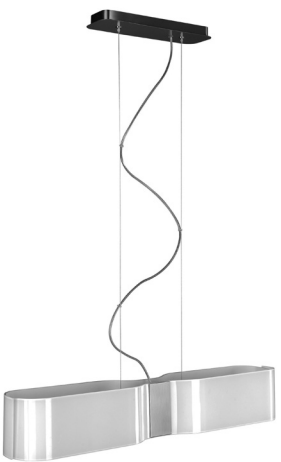

PHILIPS

Incl.

A

B

2x

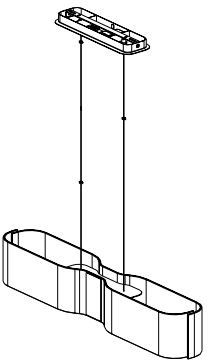

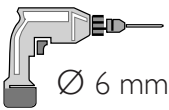

Ø 6 mm

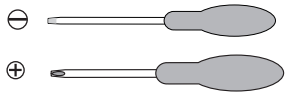

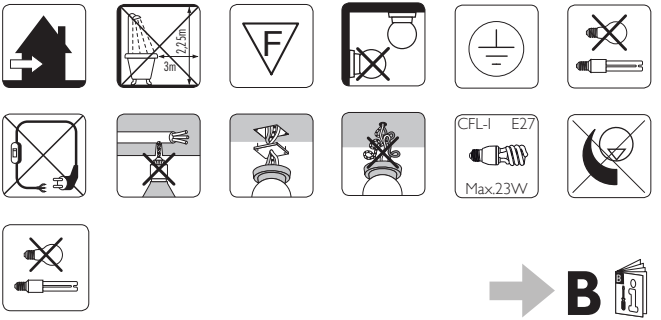

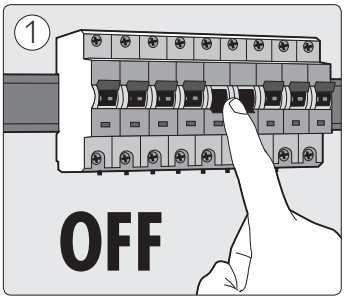
1
OFF

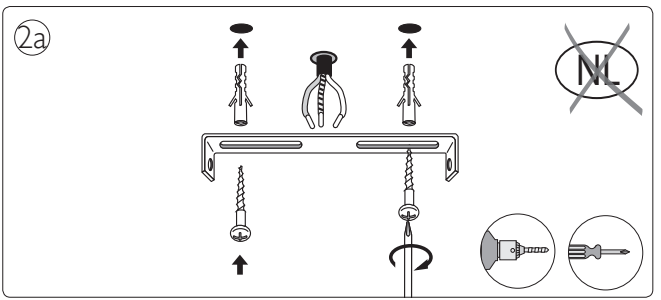
2a
NL

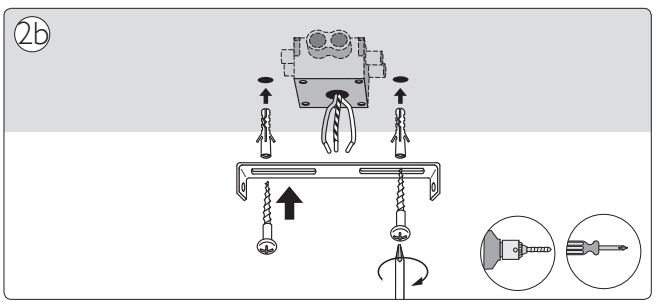
2b

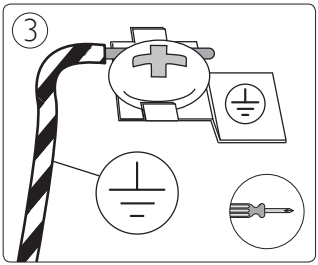
3

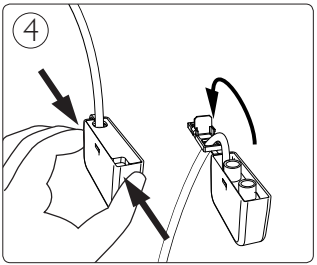
4

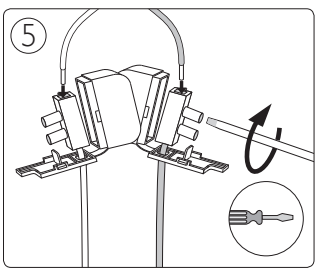
5

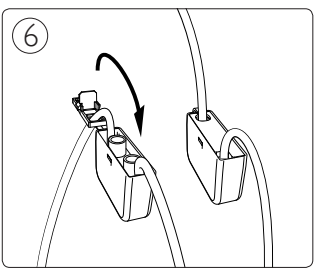
6

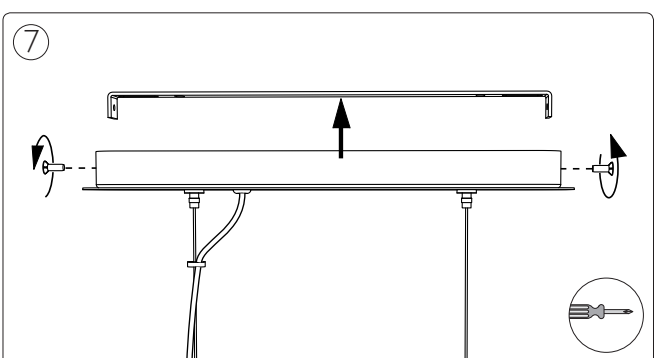
7

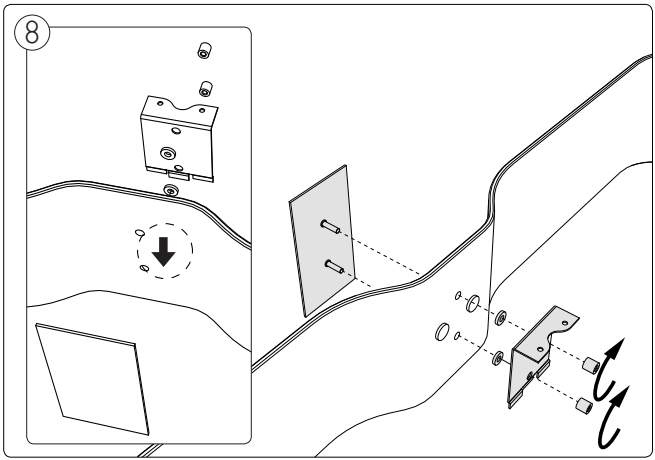
8

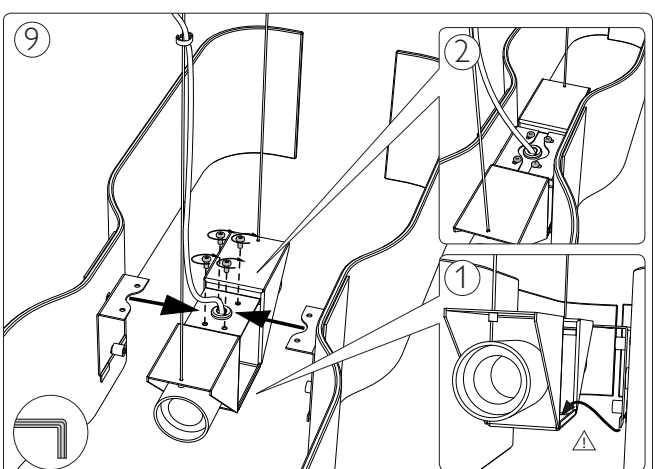
9
2
1

⑩

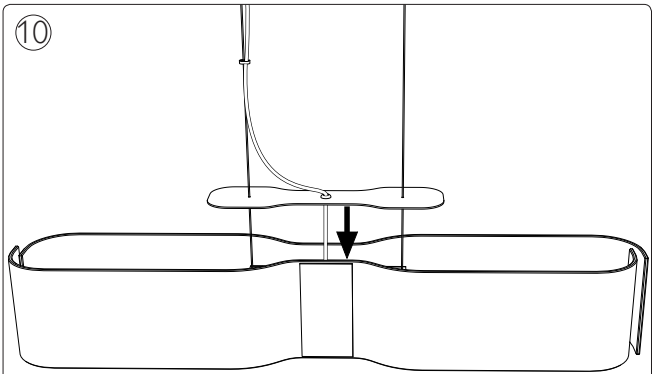

⑪

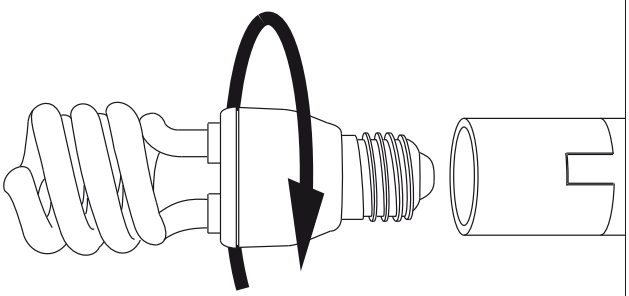

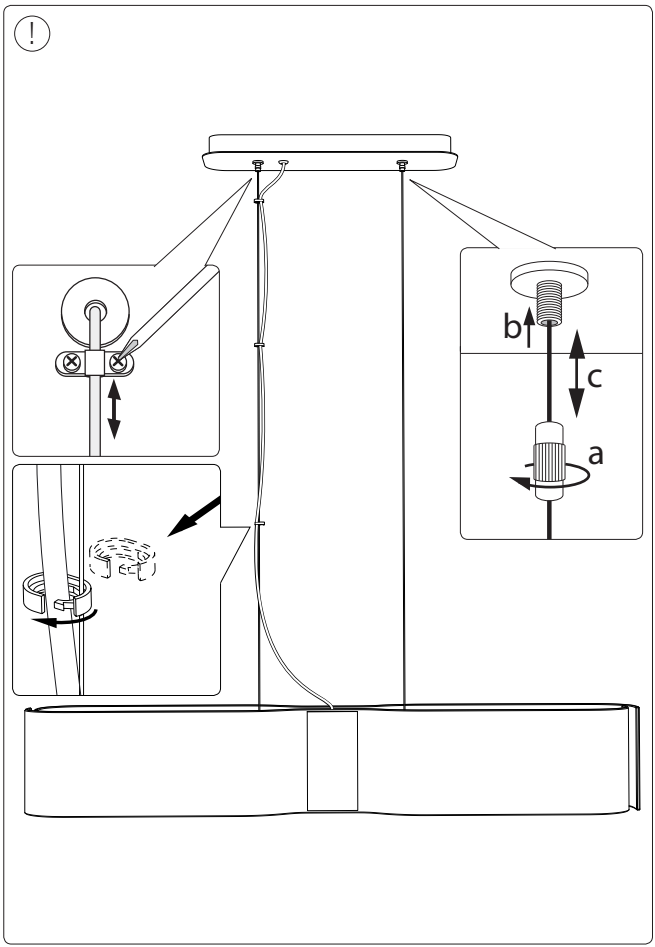
!
b
c
a



Philips Lighting Contact Centre
Int. Business Reply Service
I.B.R.S. / C.C.R.I. Numéro 10461
5600 VB Eindhoven
Pays-Bas / The Netherlands

www.philips.com/homelighting
☎+800 7445 4775

4404.018.36271
Last update: 09/11/12