67560/**/16

Gebruiksaanwijzing
Notice d'emploi
Benutzerhandbuch
User manual
Manual de usuario
Manual do usuário



PHILIPS

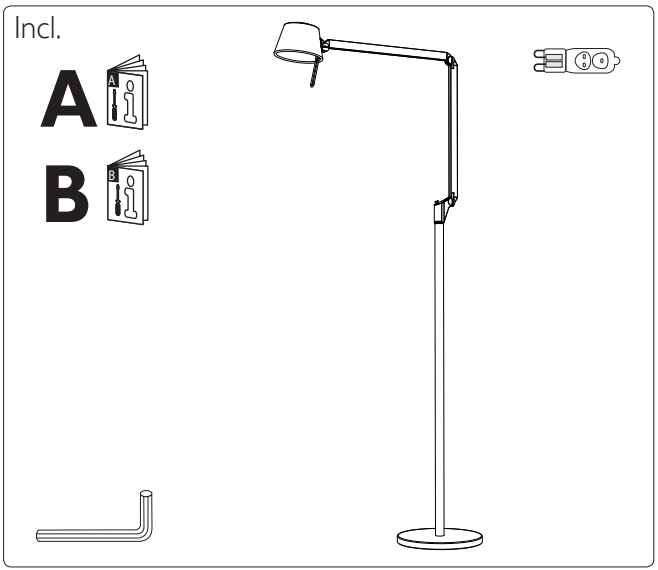
Incl.
A
B



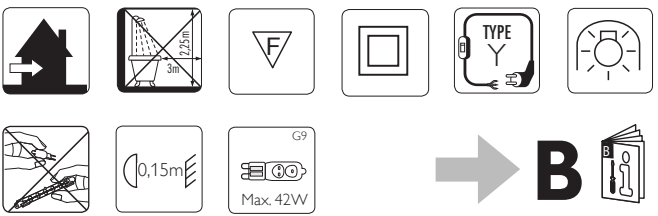
TYPE
0,15m
G9
Max. 42W
B

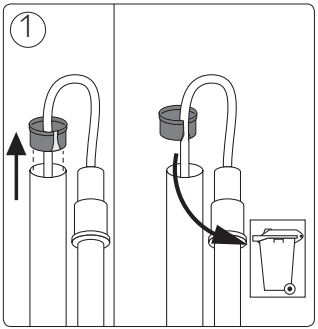
1

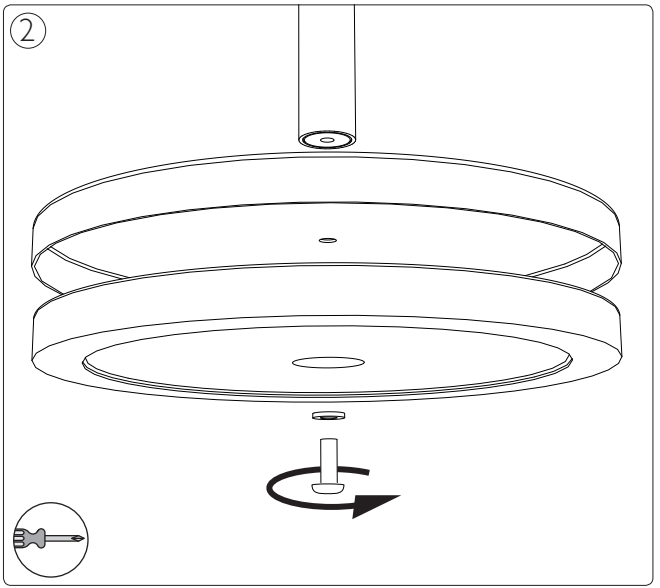
2

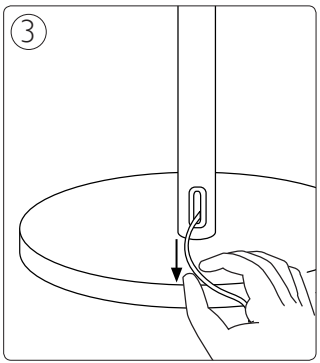
3

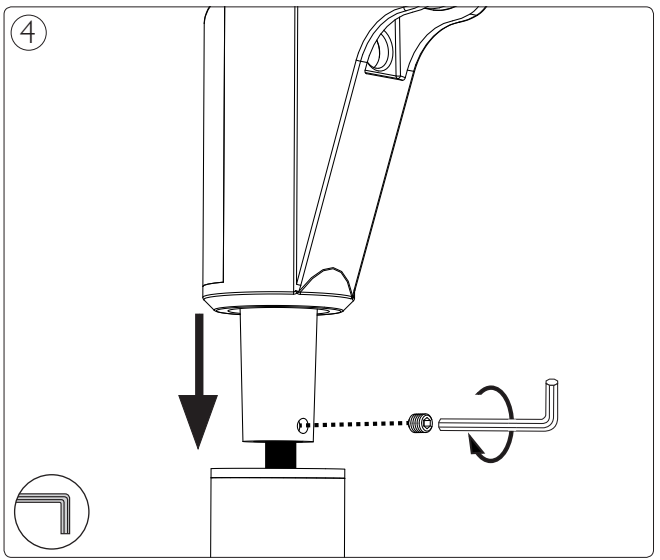
4

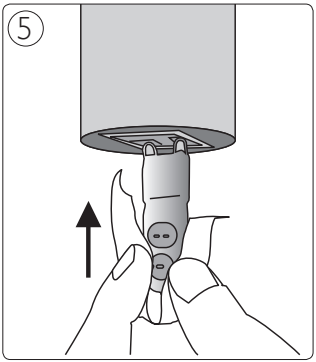
5

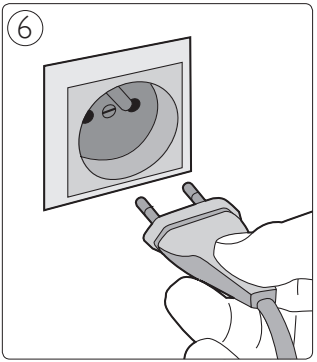
6

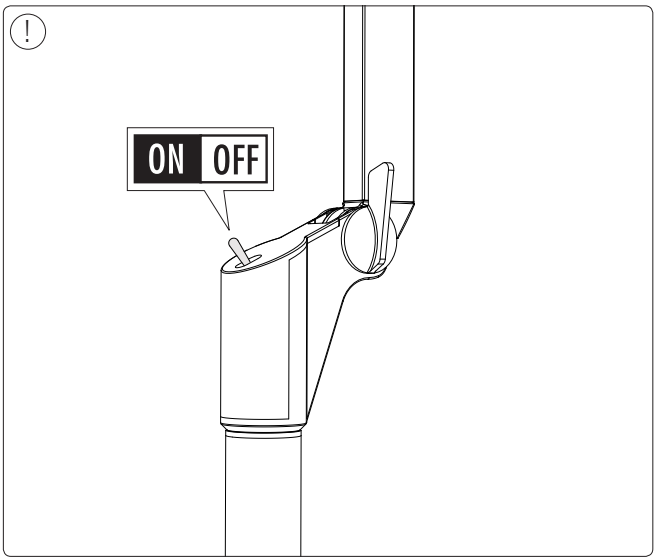
!
ON
OFF

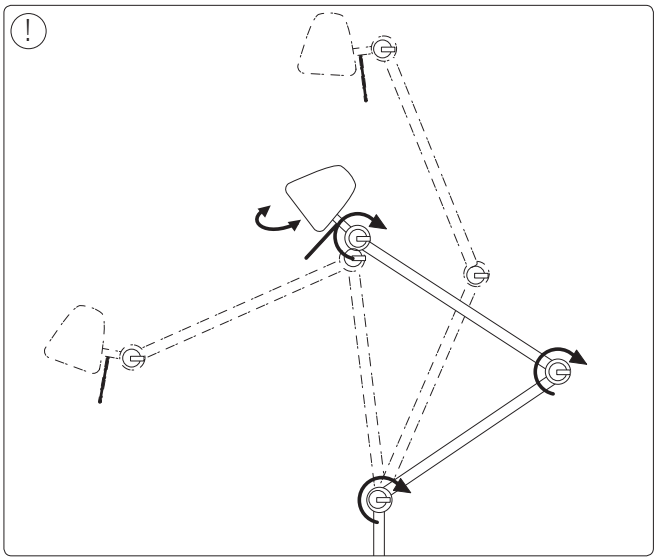

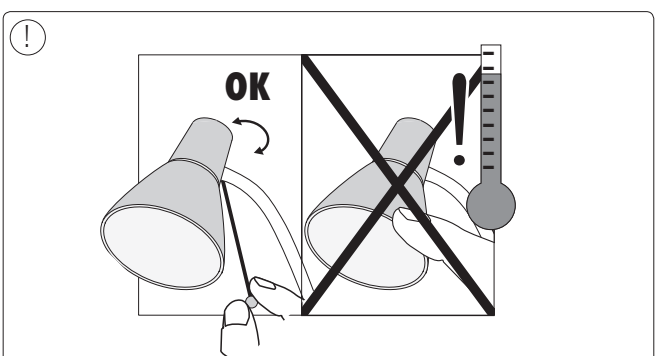
OK



Philips Lighting Contact Centre
Int. Business Reply Service
I.B.R.S. / C.C.R.I. Numéro 10461
5600 VB Eindhoven
Pays-Bas / The Netherlands

www.philips.com/homelighting
☎+800 7445 4775

4404.018.30351
Last update: 14/01/13