30942/**/16
30943/**/16

Gebruiksaanwijzing
Notice d'emploi
Benutzerhandbuch
User manual
Manual de usuario

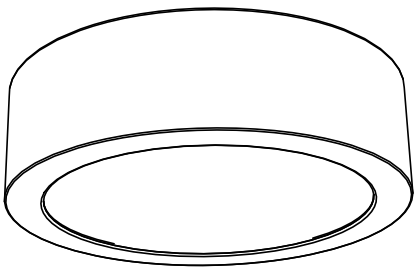

PHILIPS

Incl.

A

B

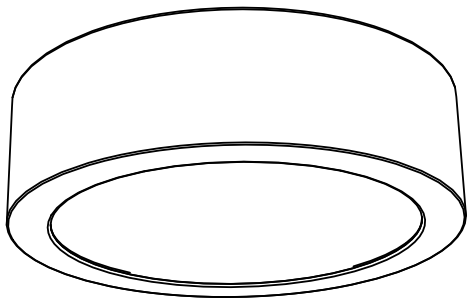

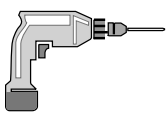

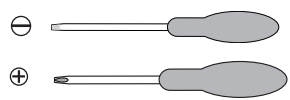

























B

Type 1 P.4

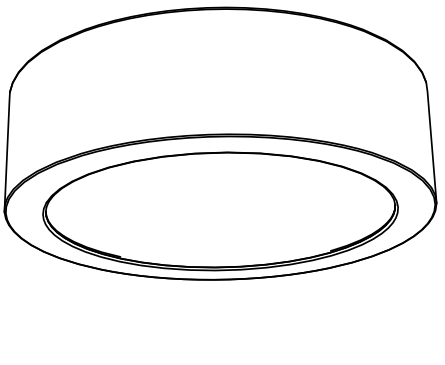

Type 2 P.8

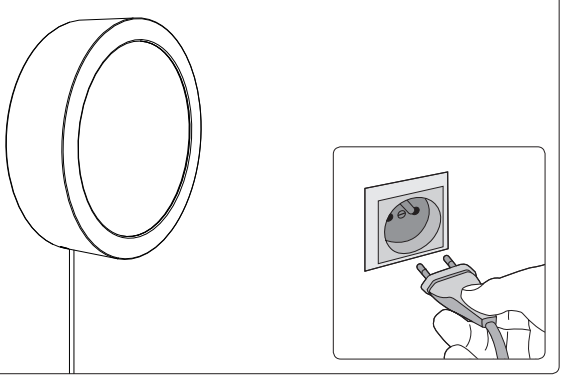

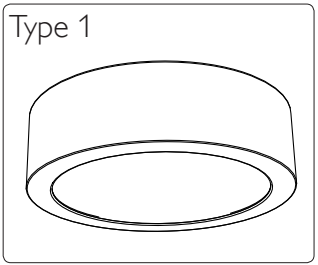
Type 1

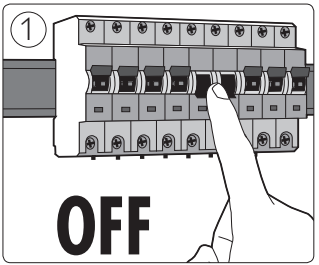
1
OFF

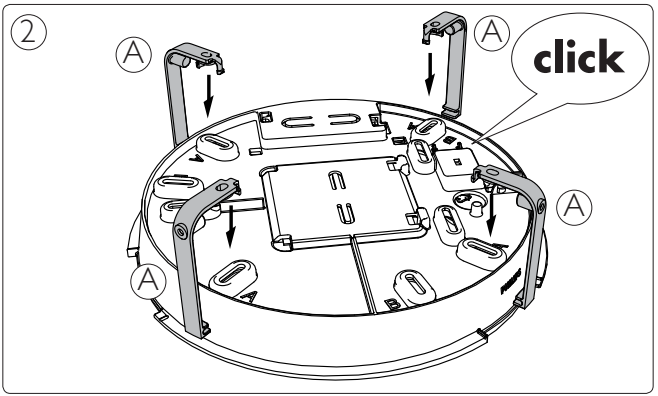
2
A
A
click
A
A

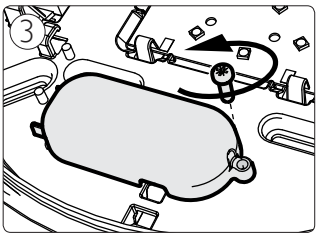
3

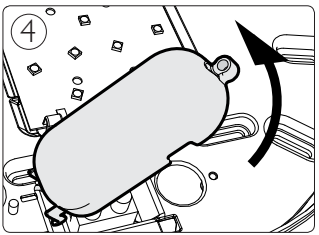
4

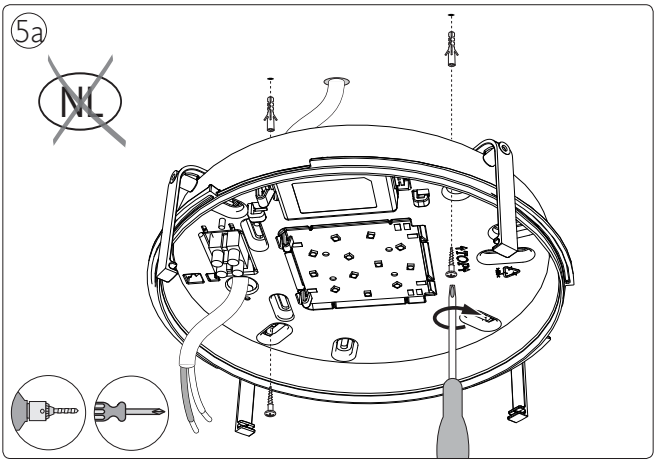
5a
NL

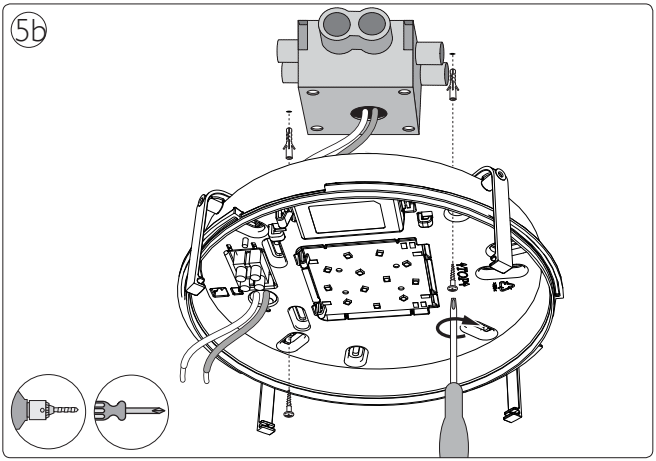
5b

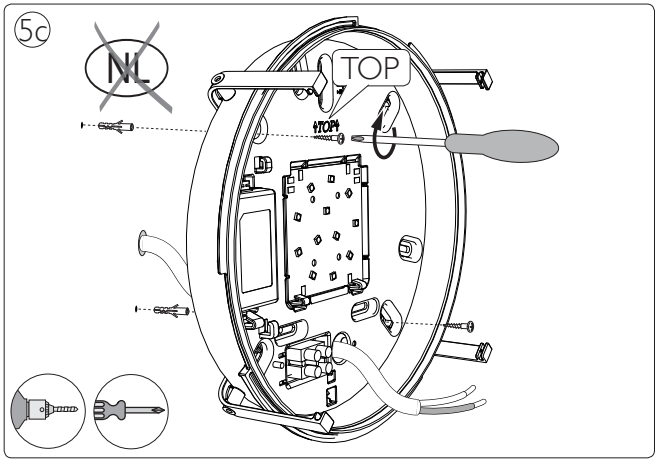
5c
NL
TOP
TOP

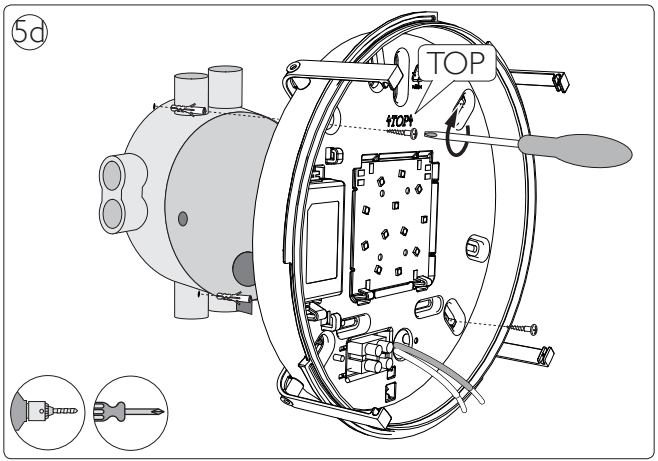
5d
TOP
TOP

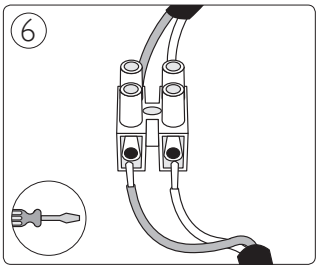
6

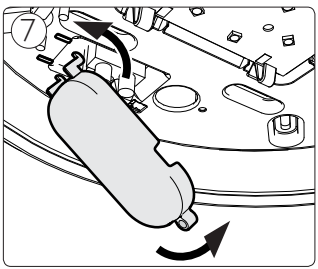
7

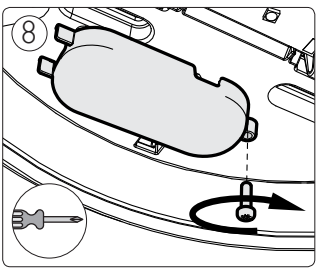
8

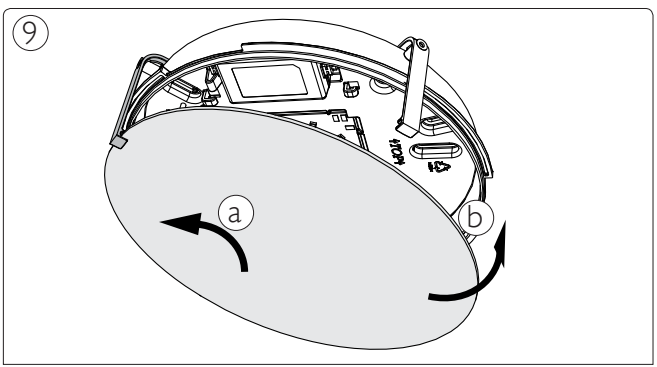
9
a
b

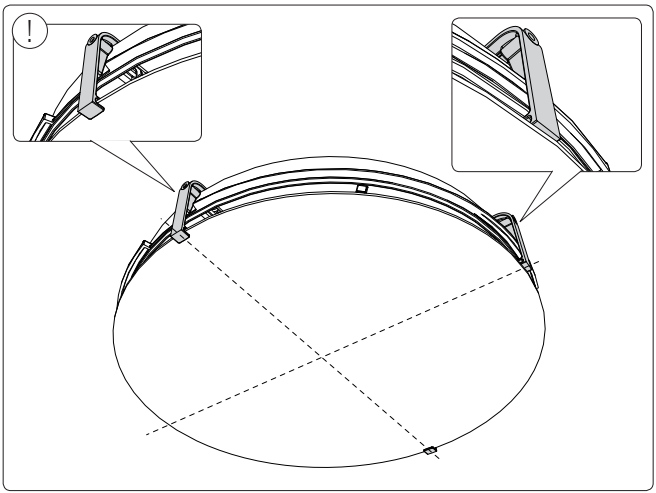
!

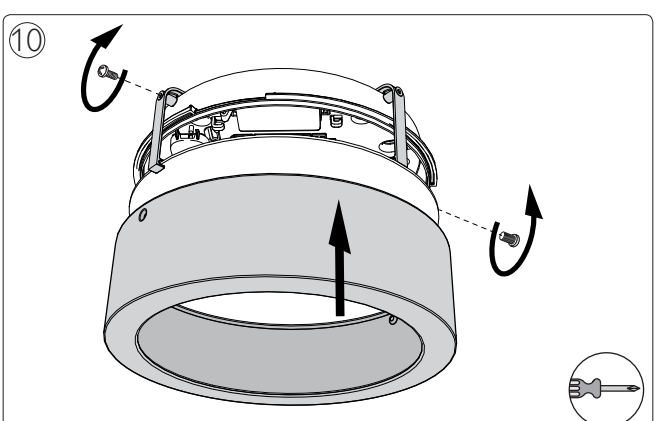
10

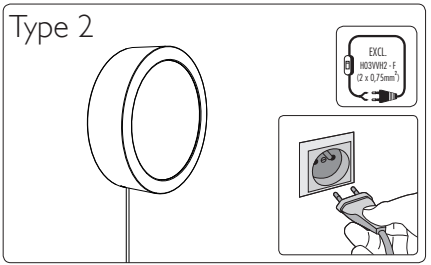
Type 2
EXCL.
H03VVH2 - F
(2 x 0,75mm²)

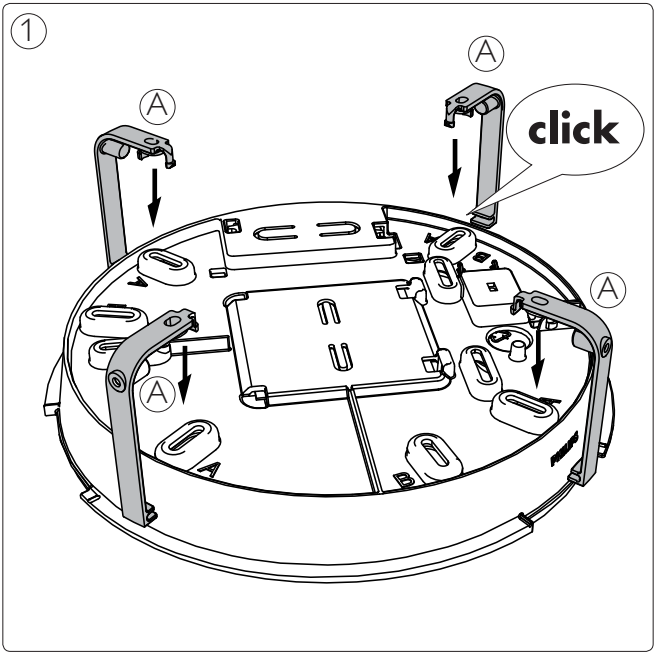
①
A
A
click
A
A

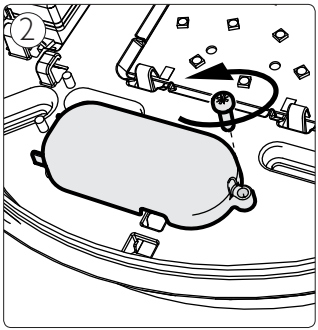
2

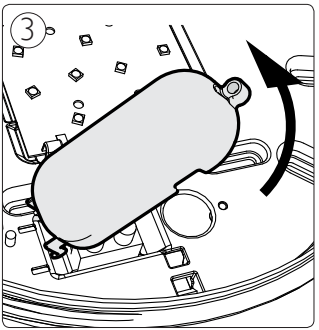
3

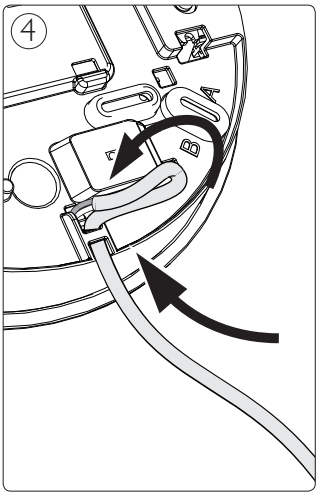
4
B
A

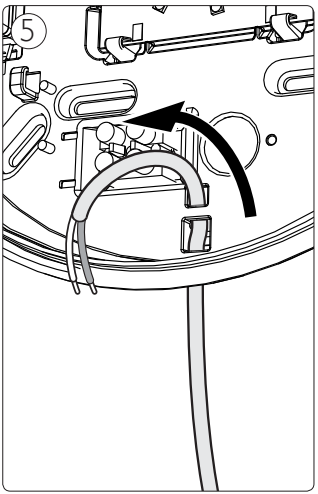
5

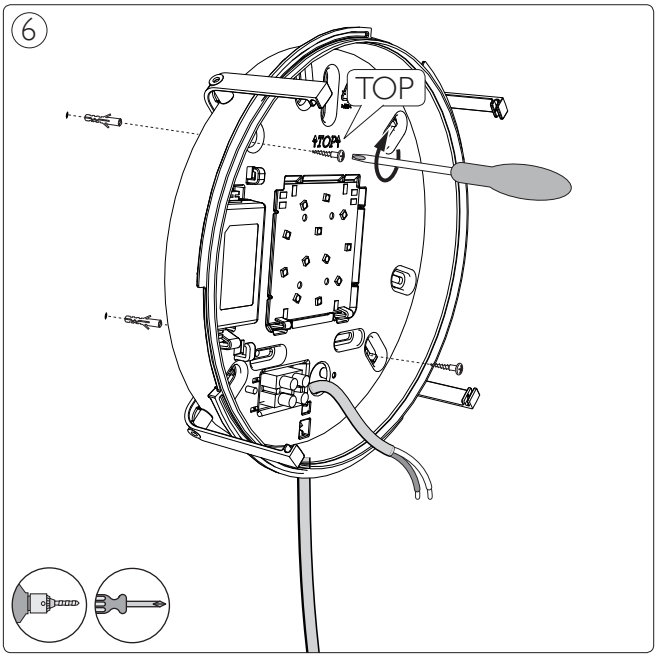
6
TOP
TOP

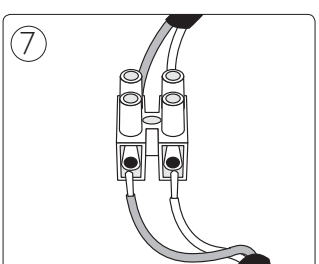
7

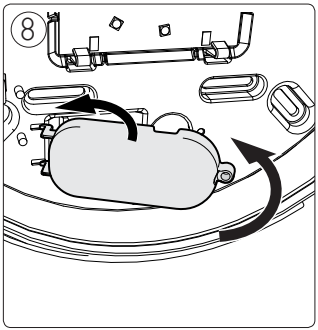
8

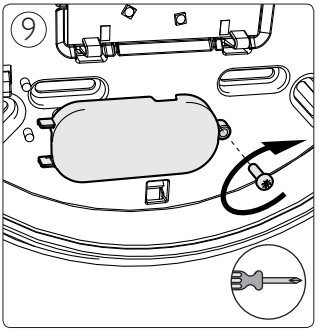
9

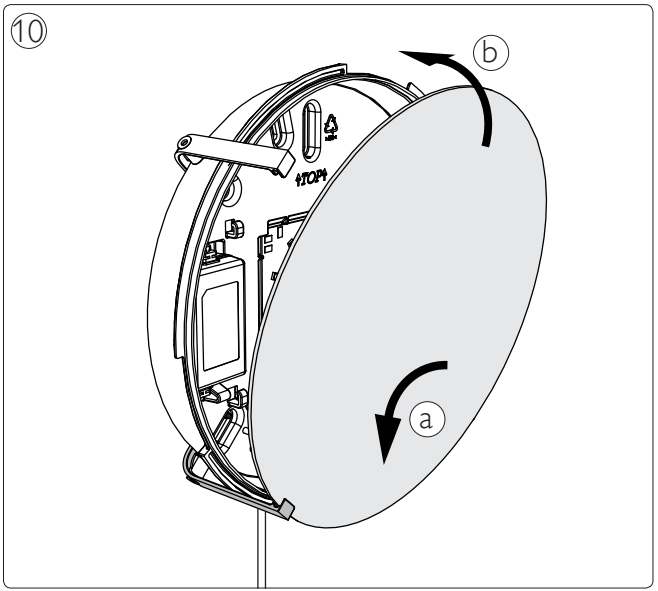
10
b
a
TOP

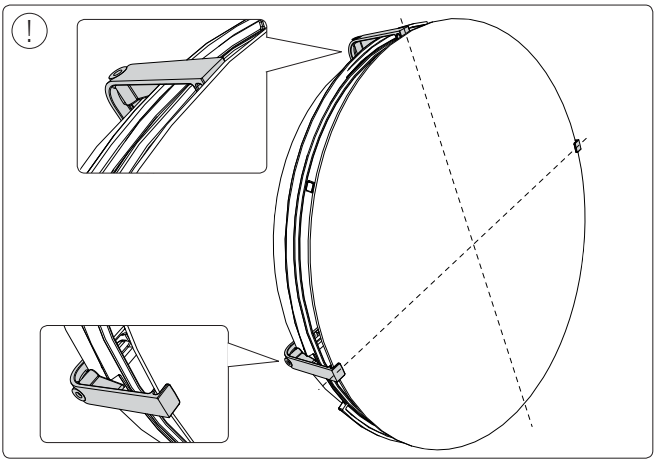
!

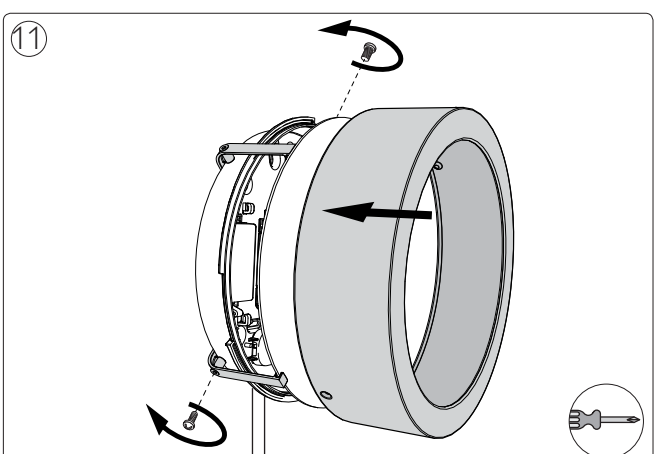
11

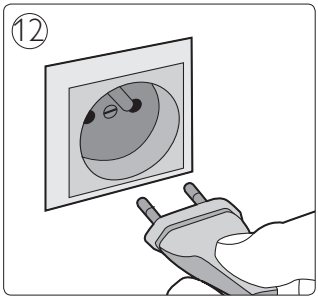
12

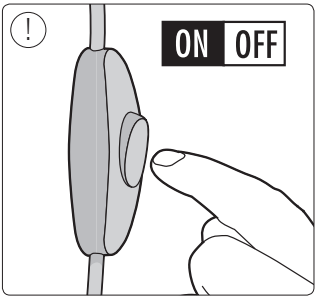
!
ON
OFF



Philips Lighting Contact Centre
Int. Business Reply Service
I.B.R.S. / C.C.R.I. Numéro 10461
5600 VB Eindhoven
Pays-Bas / The Netherlands

www.philips.com/homelighting
☎+800 7445 4775

4404.016.91861
Last update: 01/07/13