30291/**/16

Gebruiksaanwijzing
Notice d'emploi
Benutzerhandbuch
User manual
Manual de usuario
Manual do usuário



PHILIPS

Incl.

3x

A

B

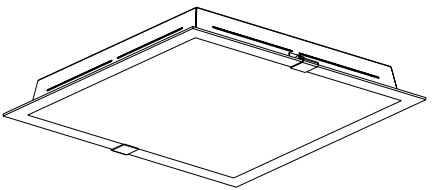

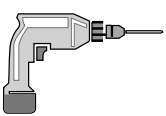

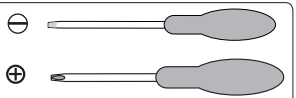









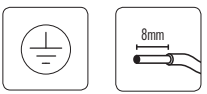













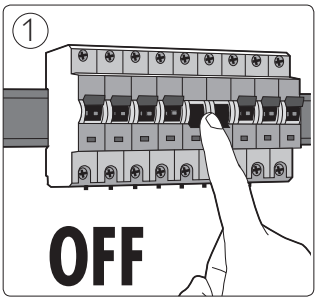
1
OFF

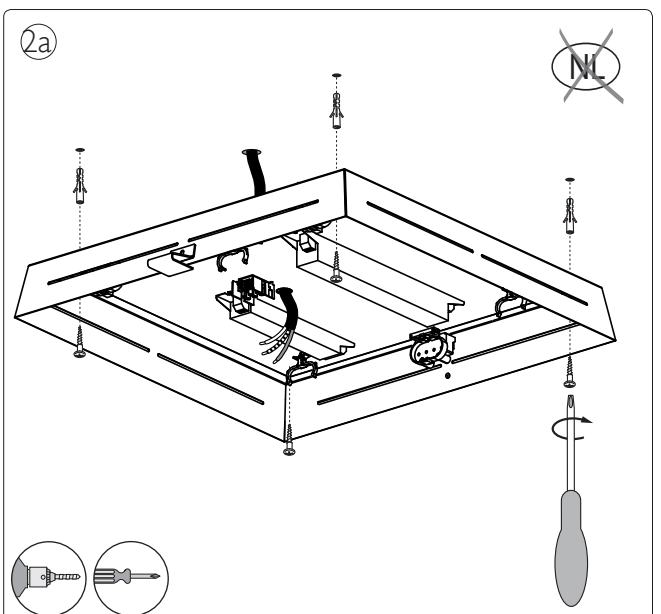
2a
NL

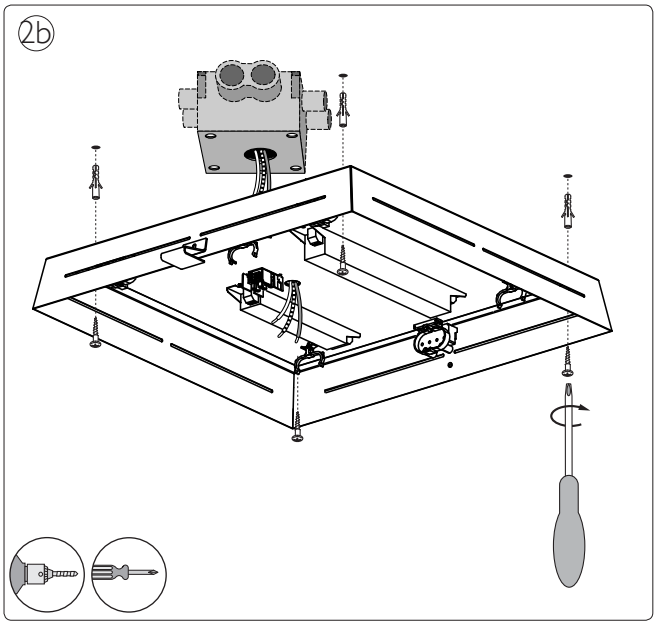
2b

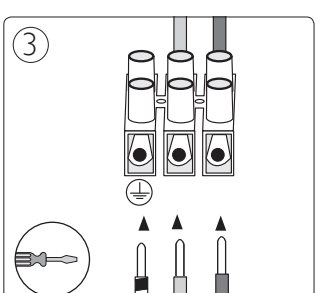
3

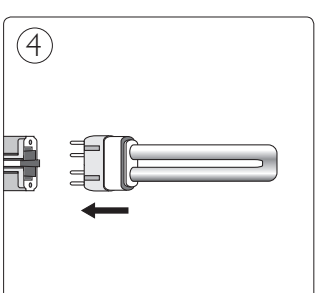
4

⑤

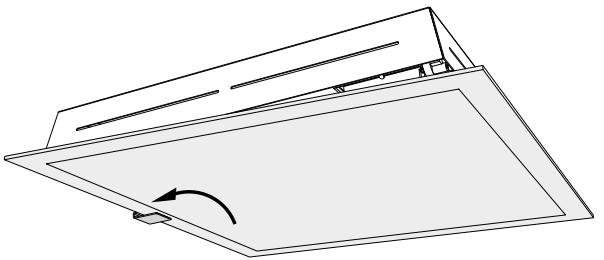

⑥

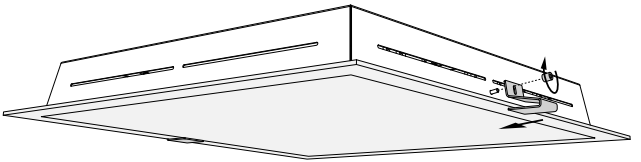



Philips Lighting Contact Centre
Int. Business Reply Service
I.B.R.S. / C.C.R.I. Numéro 10461
5600 VB Eindhoven
Pays-Bas / The Netherlands

www.philips.com/homelighting
☎+800 7445 4775

4404.018.34251
Last update: 21/05/13