36849/**/16

Gebruiksaanwijzing
Notice d'emploi
Benutzerhandbuch
User manual
Manual de usuario



PHILIPS

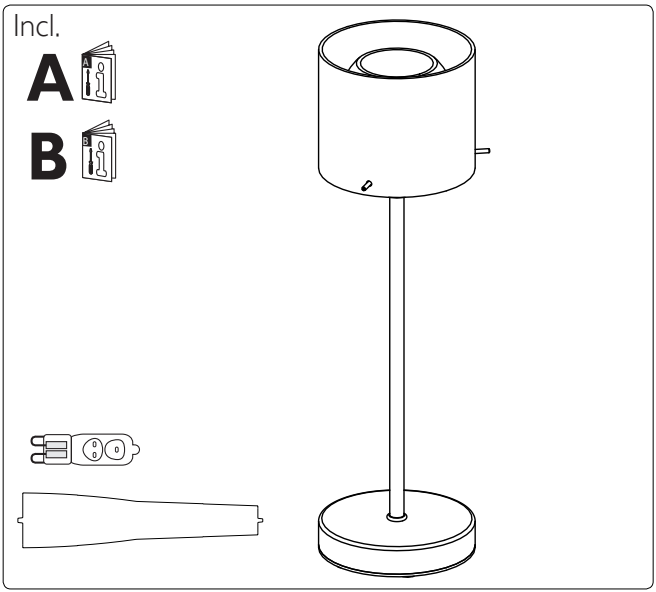
Incl.
A
B

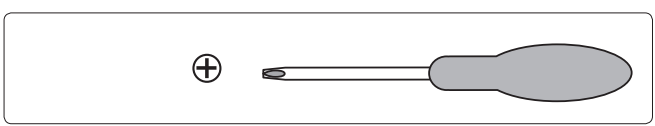

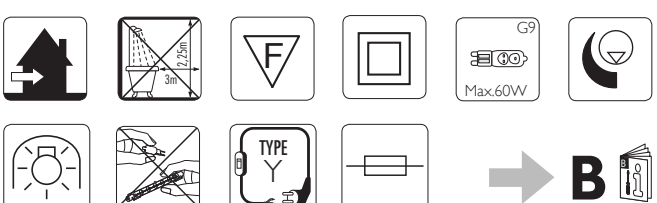
3m
2.25m
F
G9
Max.60W
TYPE
Y
B

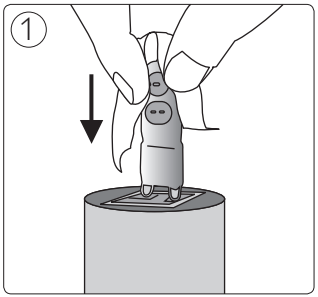
1

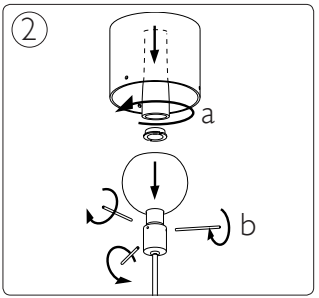
2
a
b

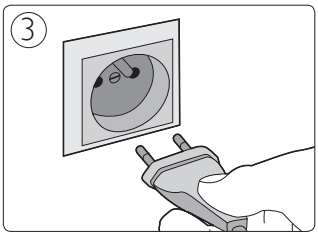
3

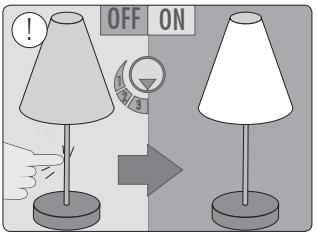
!
OFF
ON

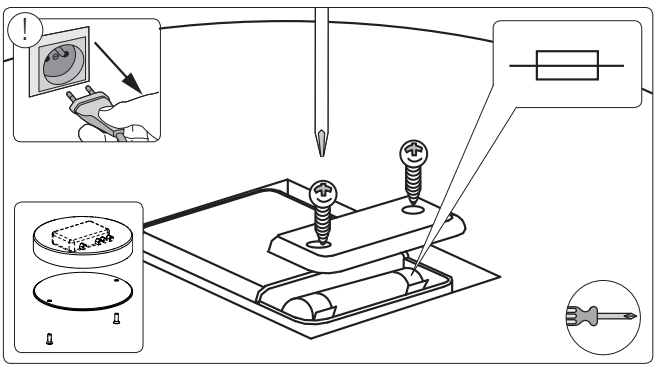
!



Philips Lighting Contact Centre
Int. Business Reply Service
I.B.R.S. / C.C.R.I. Numéro 10461
5600 VB Eindhoven
Pays-Bas / The Netherlands

www.philips.com/homelighting
☎+800 7445 4775

4404.018.37081
Last update: 18/01/13