34124/**/16

Gebruiksaanwijzing
Notice d'emploi
Benutzerhandbuch
User manual
Manual de usuario

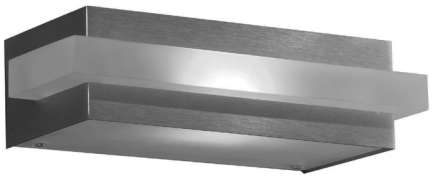

PHILIPS

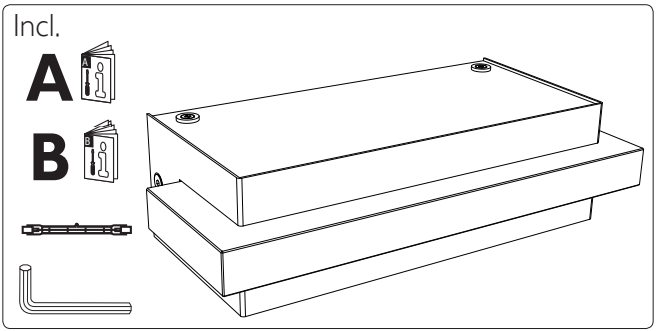
Incl.
A
B

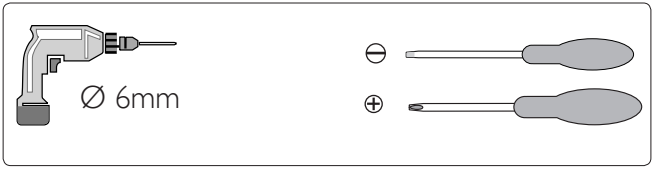
Ø 6mm

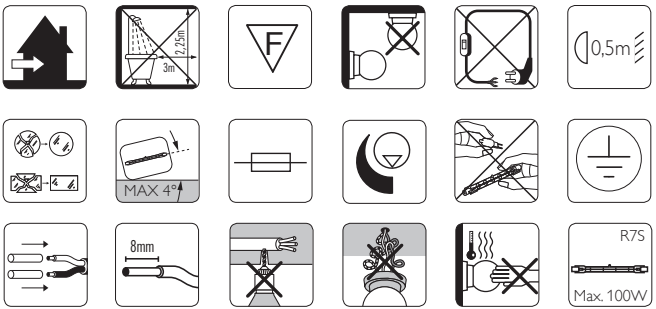
2,25m
3m
F
0,5m
MAX 4°
8mm
R7S
Max. 100W
B

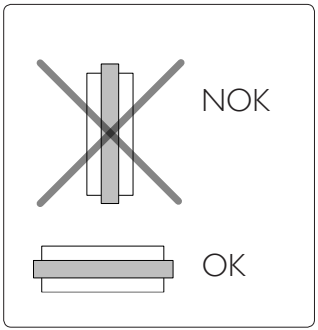
NOK
OK

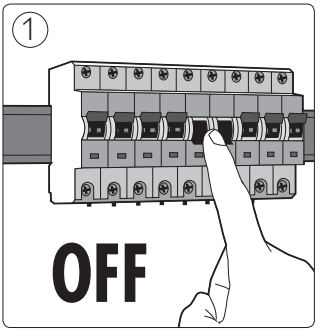
1
OFF

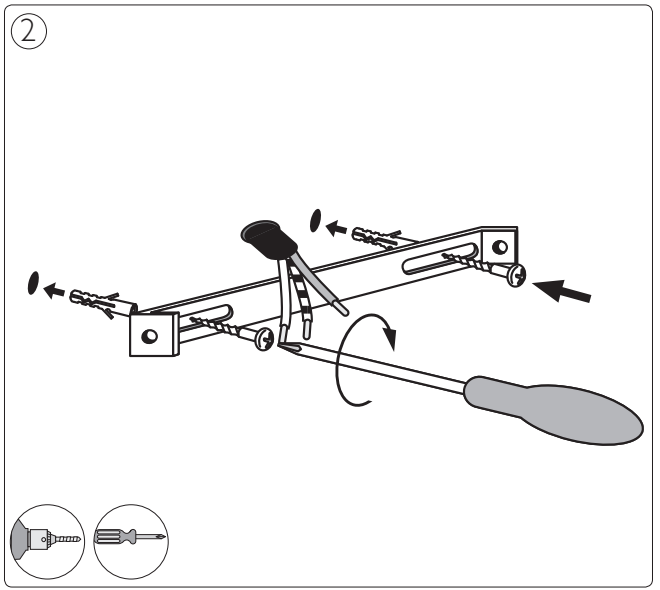
2

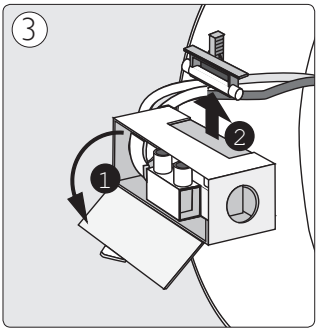
3
1
2

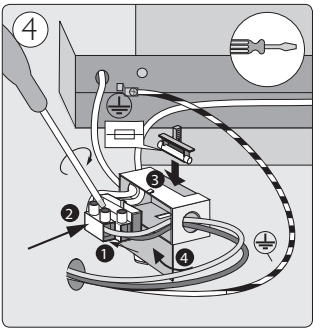
4
1
2
3
4

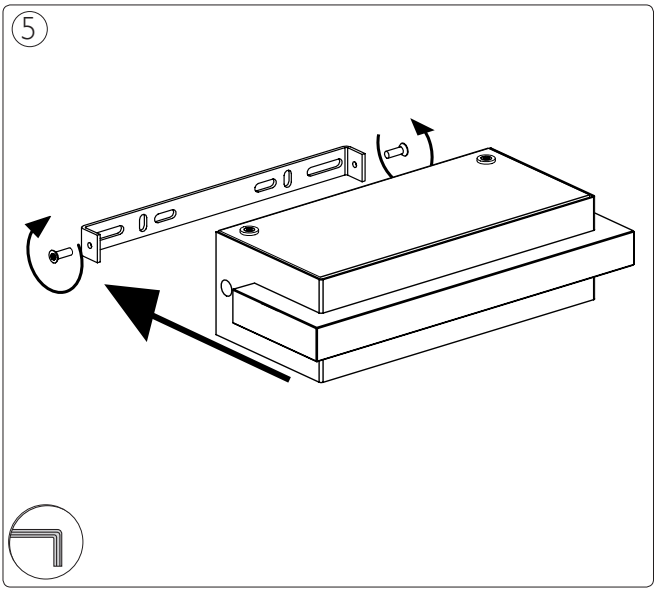
5

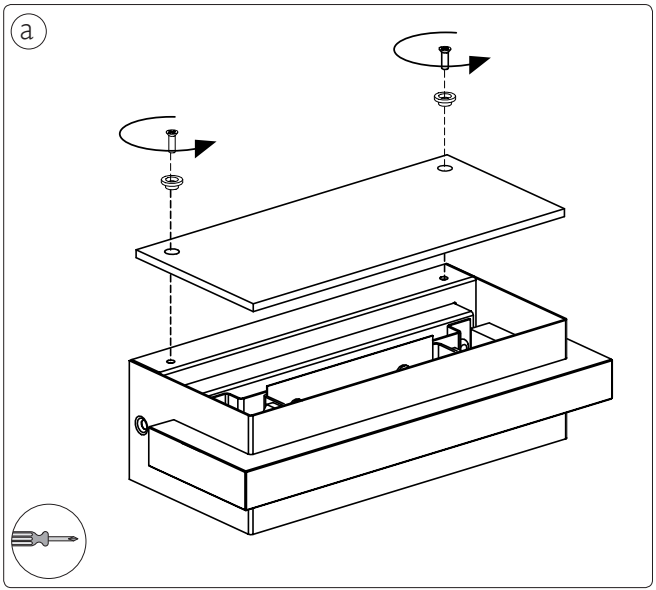
a

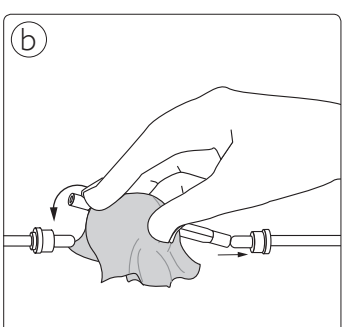
b

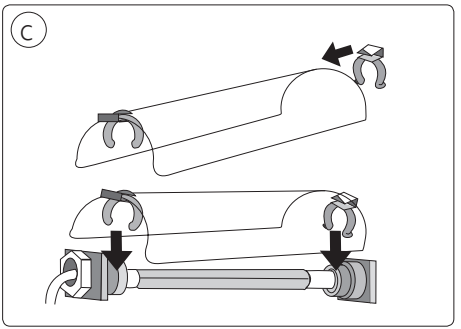
c

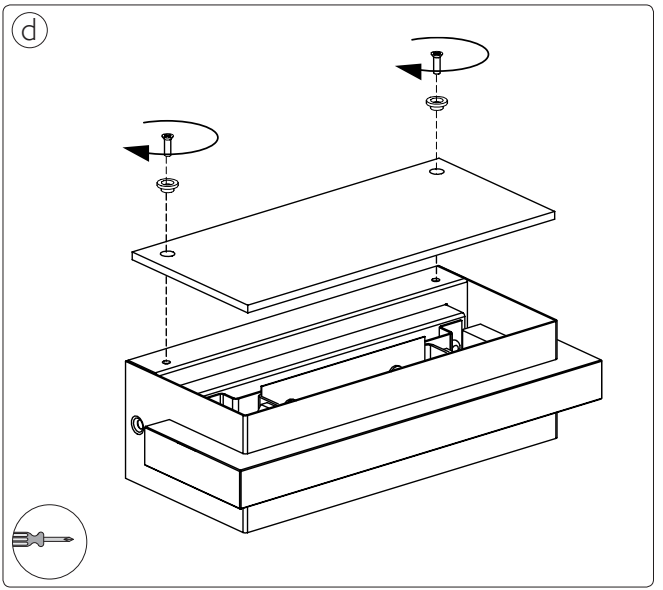
d



Philips Lighting Contact Centre
Int. Business Reply Service
I.B.R.S. / C.C.R.I. Numéro 10461
5600 VB Eindhoven
Pays-Bas / The Netherlands

www.philips.com/homelighting
☎+800 7445 4775

4404.018.33551
Last update: 25/10/12