32125/**/16

Gebruiksaanwijzing
Notice d'emploi
Benutzerhandbuch
User manual
Manual de usuario



PHILIPS

Incl.

A

B

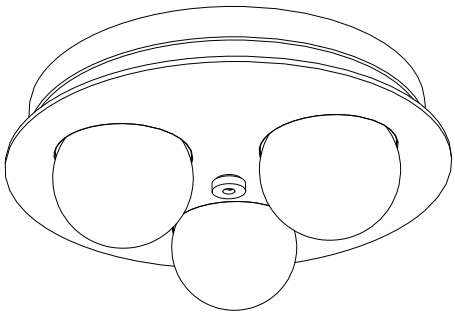

3x

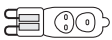

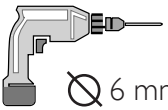

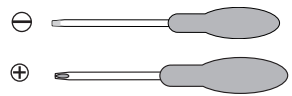

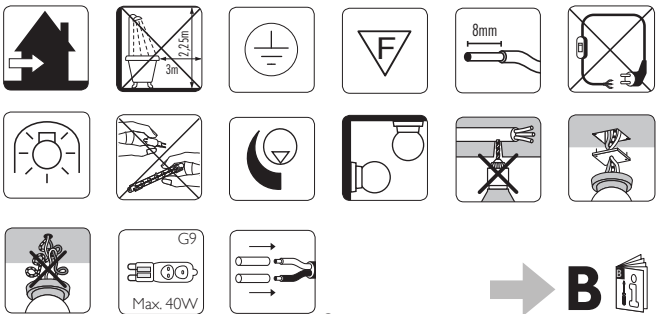

B

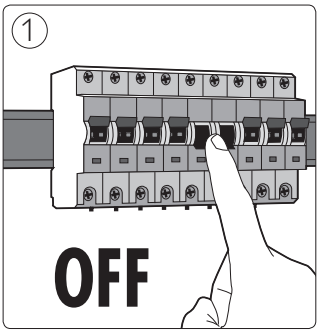
1
OFF

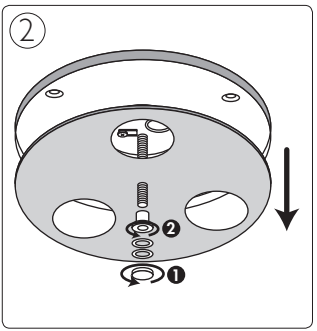
2
❷
❶

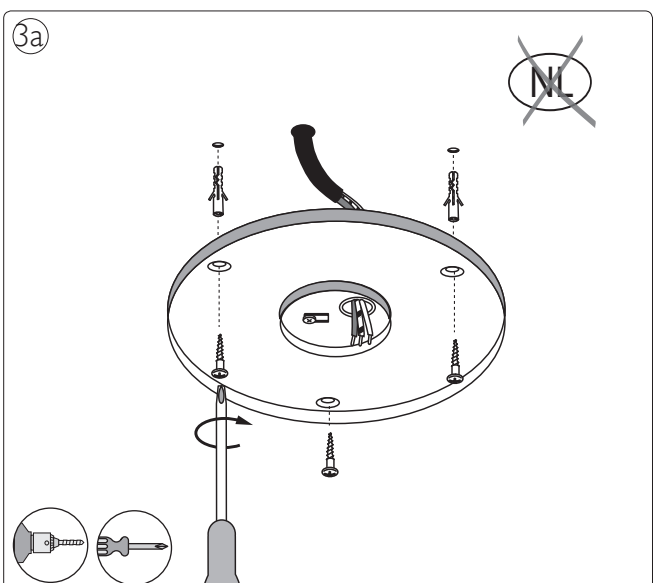
3a
NL

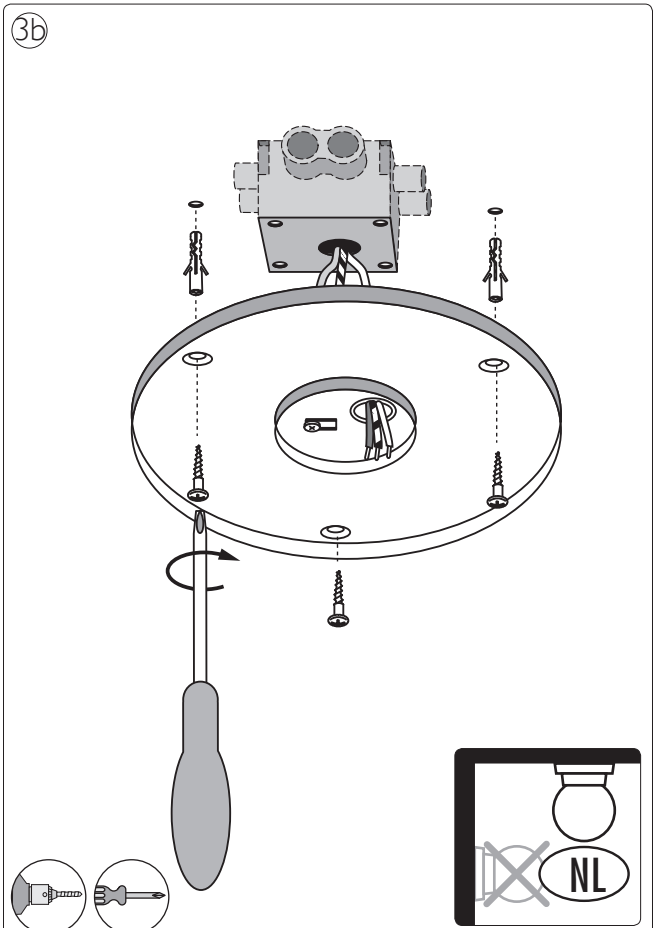
3b
NL

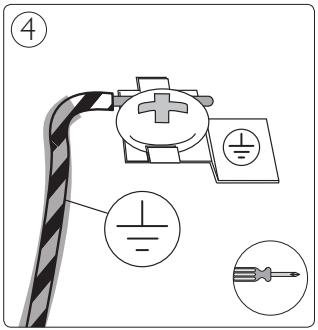
4

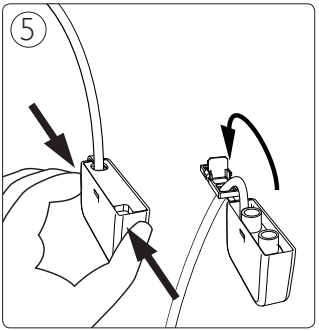
5

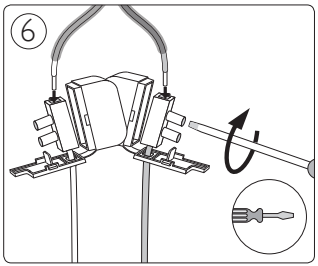
6

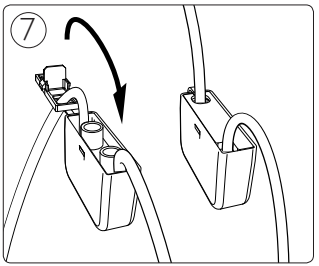
7

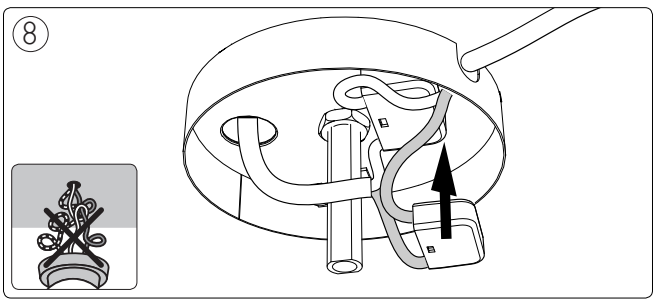
8

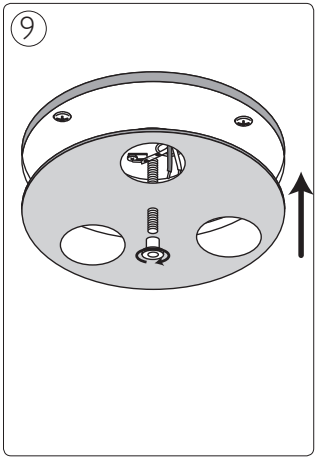
9

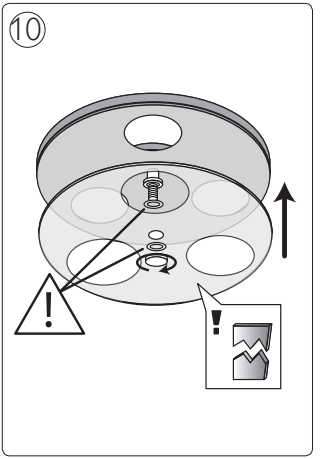
10
!
!

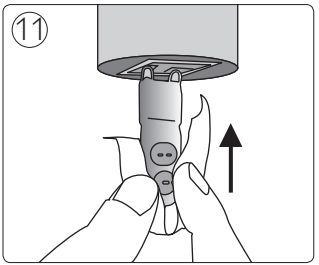
11

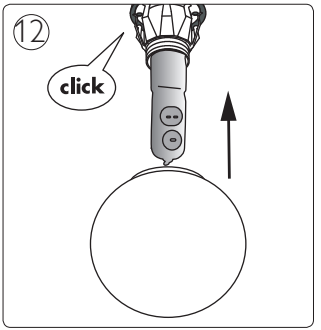
12
click

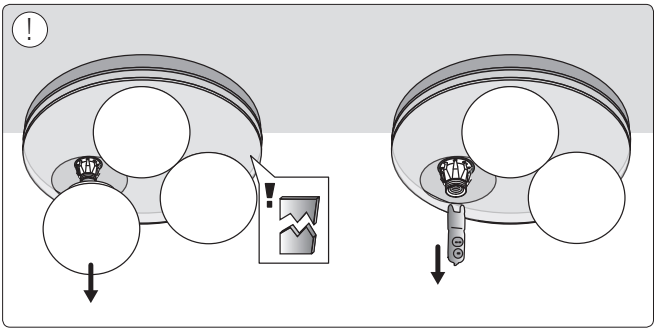



Philips Lighting Contact Centre
Int. Business Reply Service
I.B.R.S. / C.C.R.I. Numéro 10461
5600 VB Eindhoven
Pays-Bas / The Netherlands

www.philips.com/homelighting
☎+800 7445 4775

4404.018.33011
Last update: 08/11/12