45568/**/16

Gebruiksaanwijzing
Notice d'emploi
Benutzerhandbuch
User manual
Manual de usuario
Manual do usuário



PHILIPS

Incl.

A

B

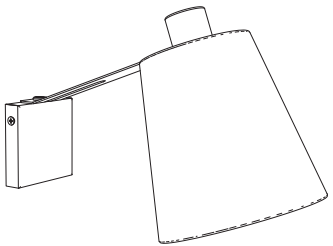

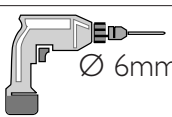

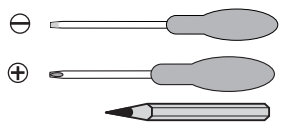

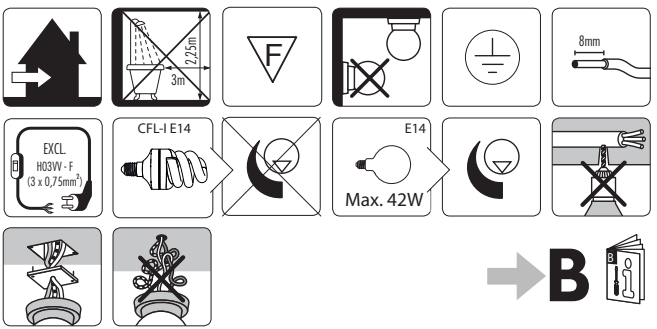

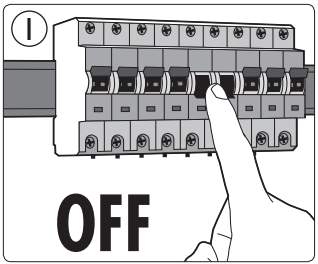
1
OFF

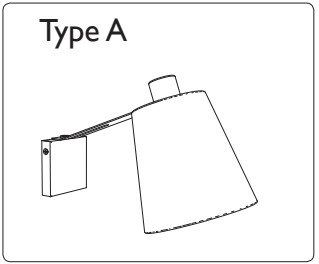
Type A

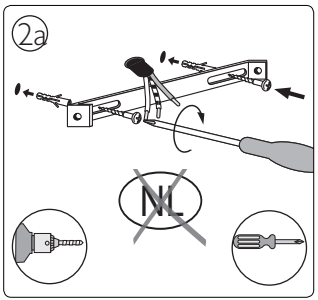
2a
NL

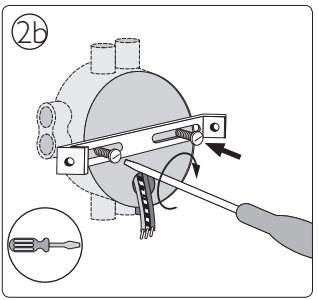
2b

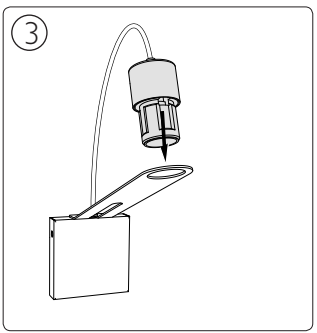
3

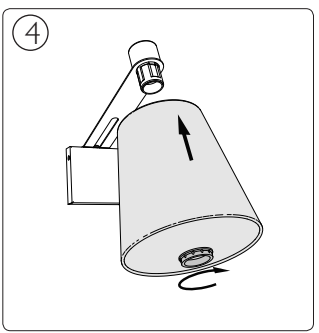
4

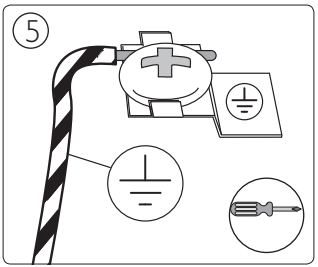
5

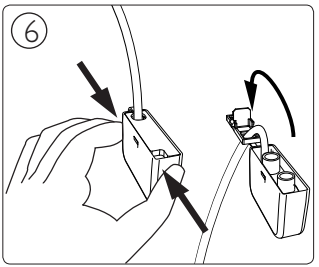
6

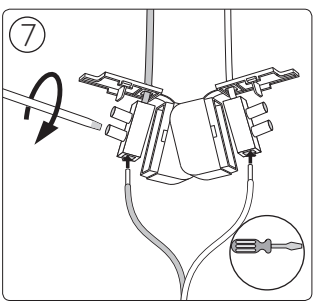
7

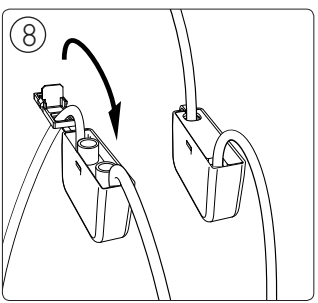
8

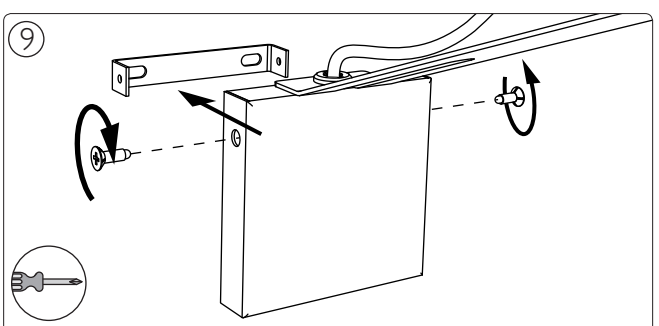
9

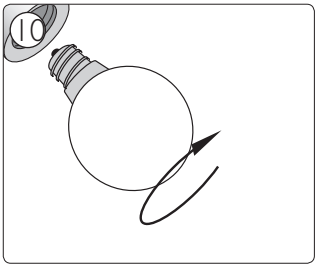
10

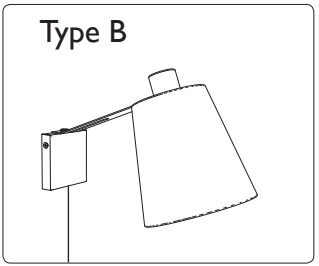
Type B

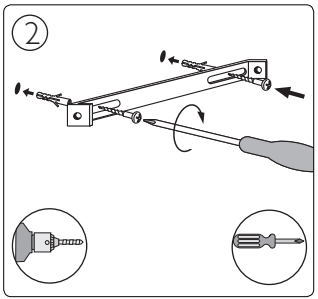
2

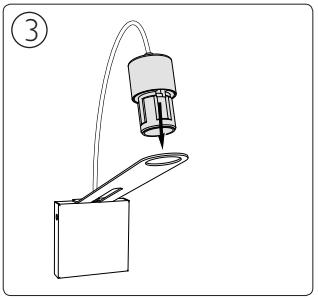
3

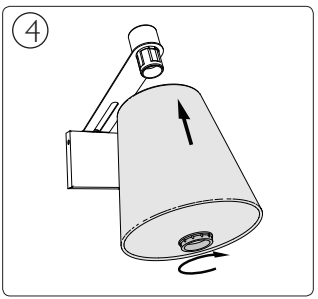
4

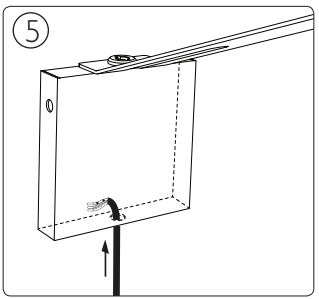
5

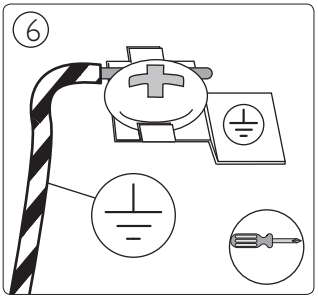
6

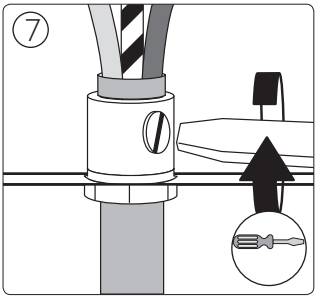
7

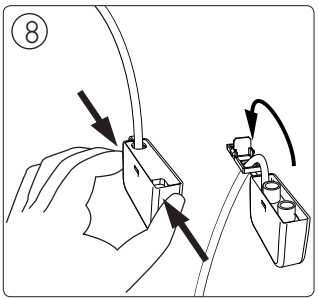
8

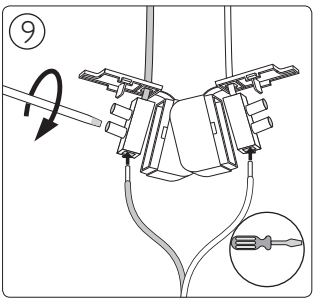
9

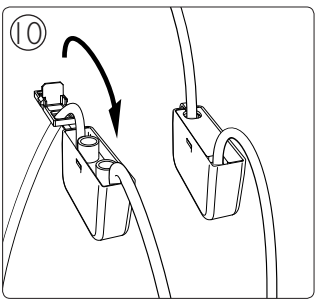
10

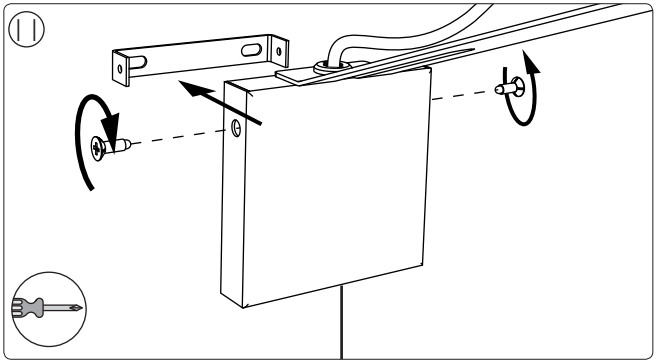
11

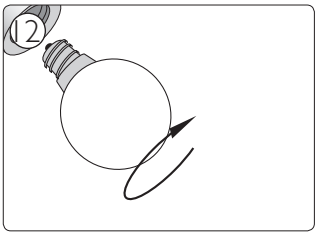
12

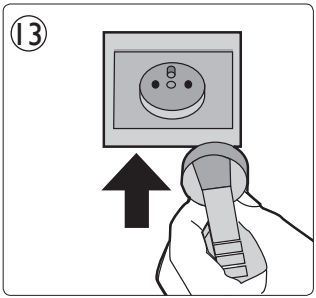
13

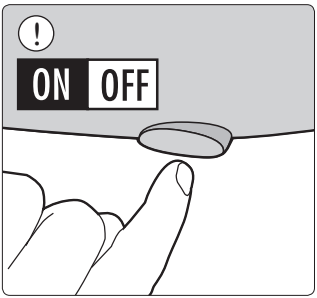
!
ON
OFF



Philips Lighting Contact Centre
Int. Business Reply Service
I.B.R.S. / C.C.R.I. Numéro 10461
5600 VB Eindhoven
Pays-Bas / The Netherlands

www.philips.com/homelighting
☎+800 7445 4775

4404.018.35721
Last update:07/01/13