34118/**/16

Gebruiksaanwijzing
Notice d'emploi
Benutzerhandbuch
User manual
Manual de usuario



PHILIPS

Incl.

A

B

2x

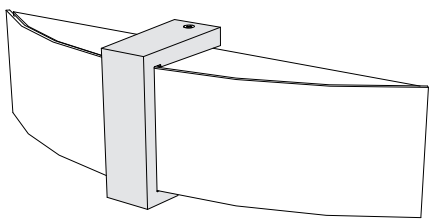

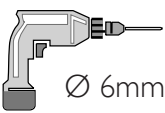

Ø 6mm

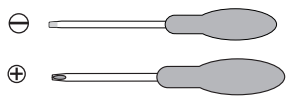





























B

Type 1 p.4

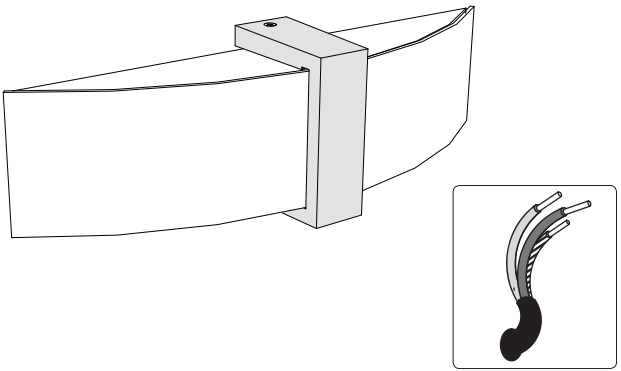

Type 2 P. 8

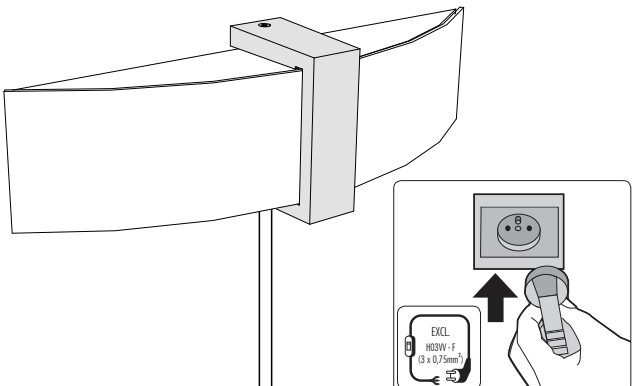

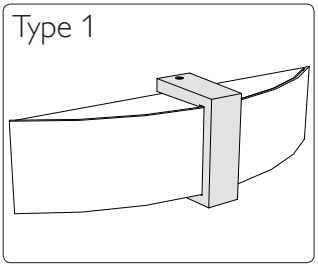
Type 1

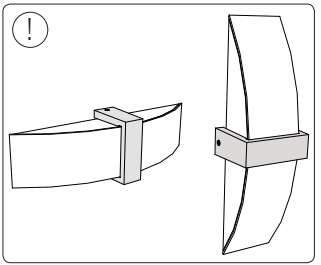
!

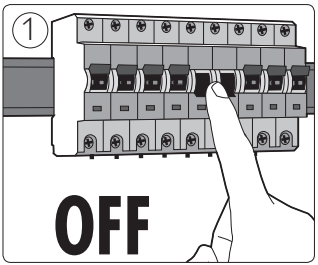
1
OFF

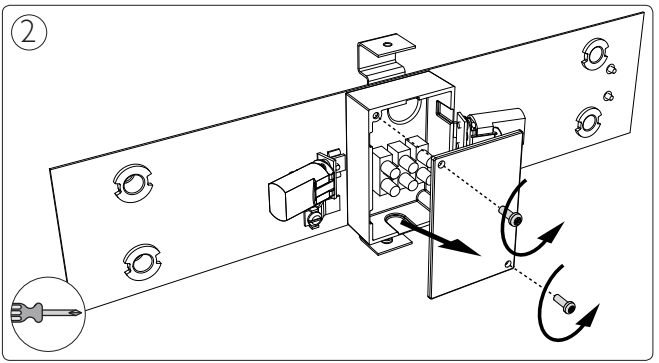
2

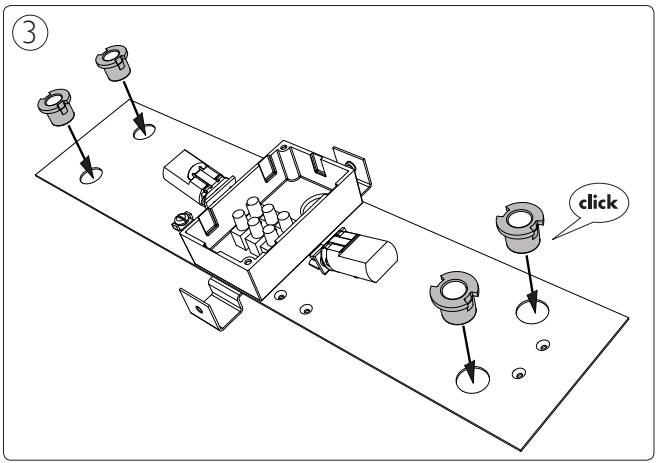
3
click

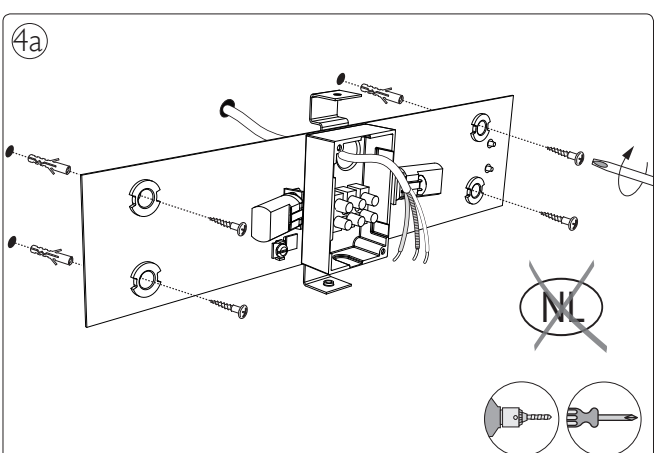
4a
NL

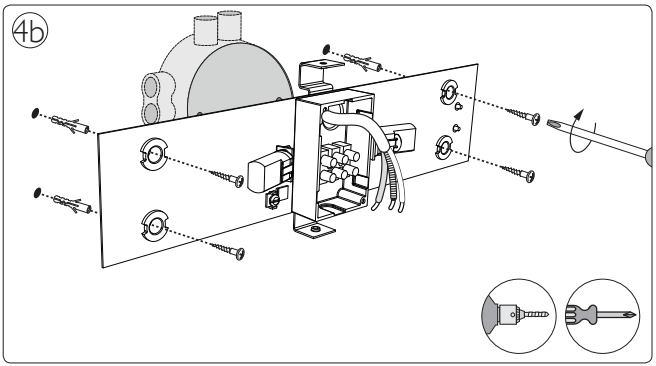
4b

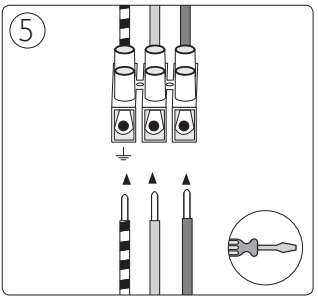
5

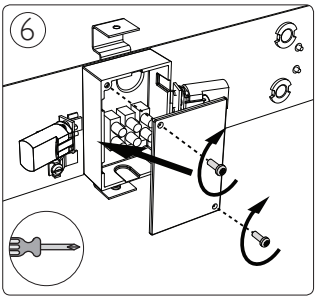
6

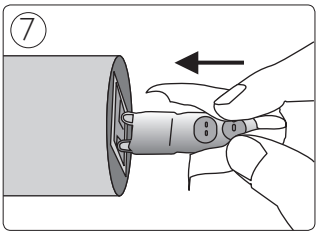
7

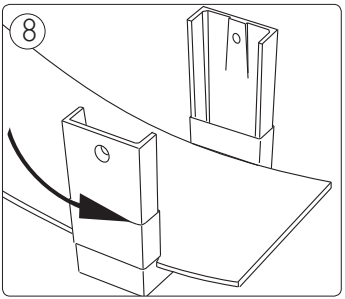
8

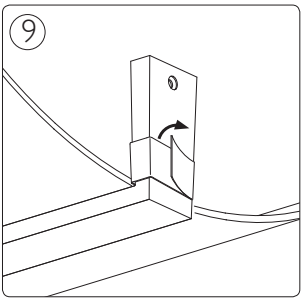
9

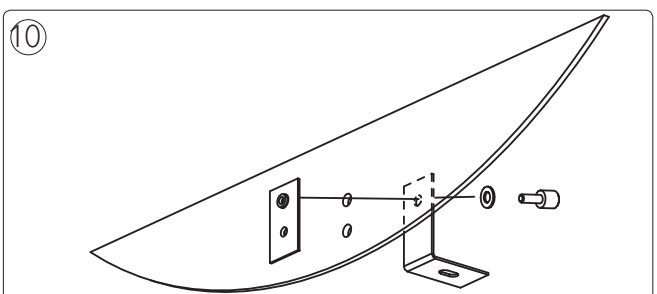
10

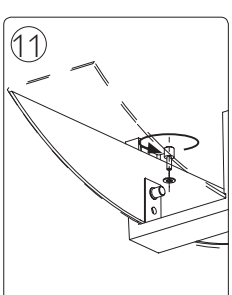
11

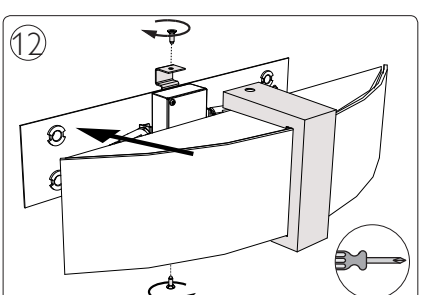
12

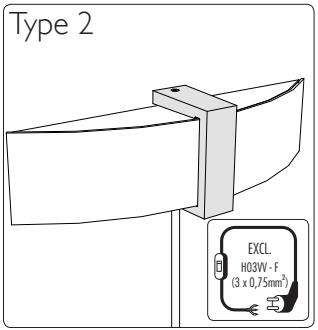
Type 2
EXCL.
H03VV - F
(3 x 0,75mm²)

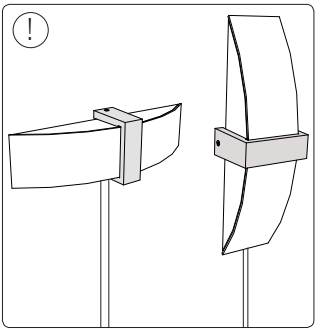
!

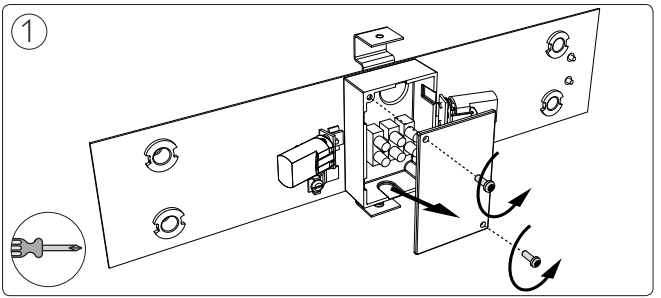
1

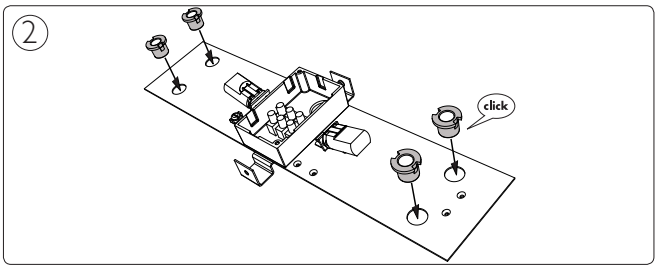
2
click

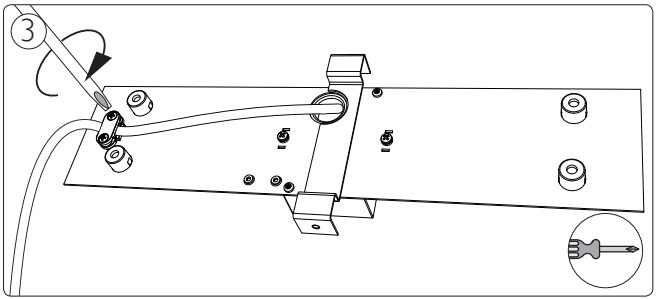
3

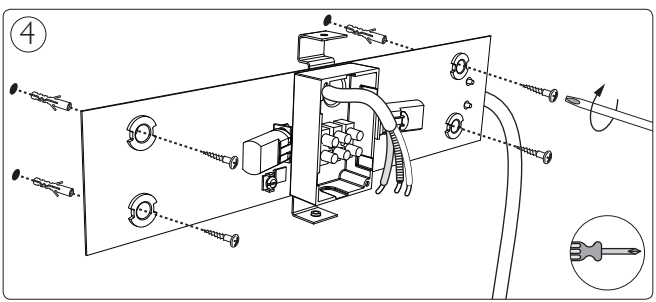
4

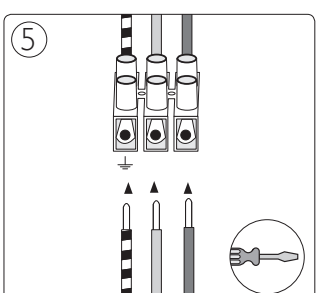
5

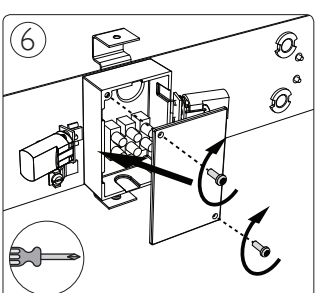
6

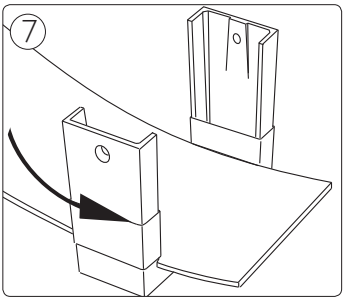
7

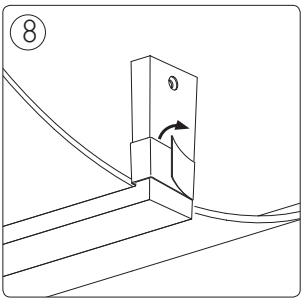
8

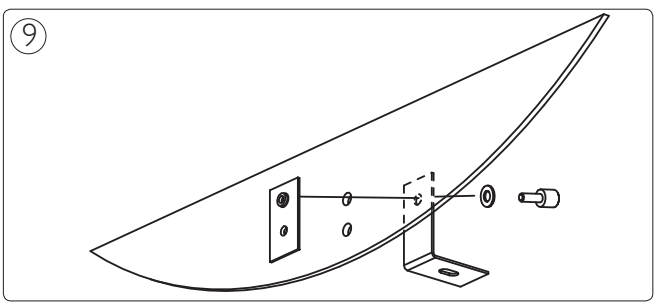
9

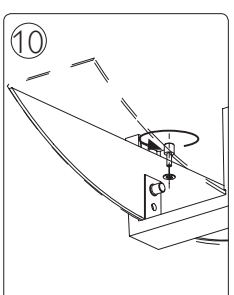
10

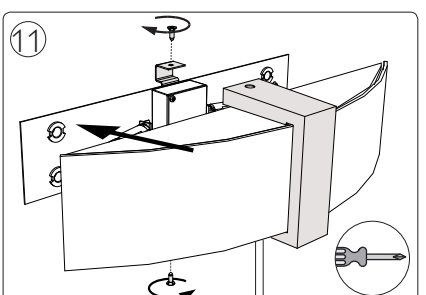
11

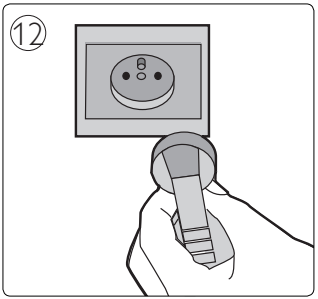
12

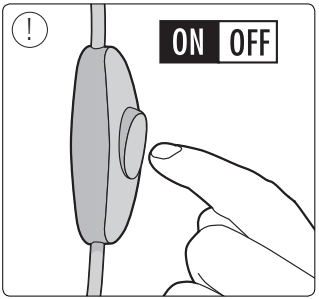
!
ON
OFF



Philips Lighting Contact Centre
Int. Business Reply Service
I.B.R.S. / C.C.R.I. Numéro 10461
5600 VB Eindhoven
Pays-Bas / The Netherlands

www.philips.com/homelighting
☎+800 7445 4775

4404.018.33961
Last update: 07/11/12