32116/**/16

Gebruiksaanwijzing
Notice d'emploi
Benutzerhandbuch
User manual
Manual de usuario



PHILIPS

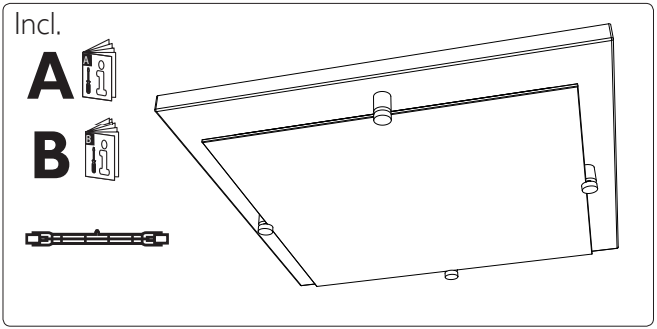
Incl.
A
B

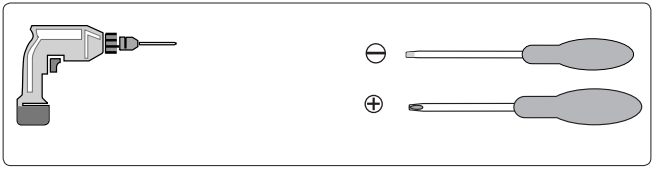

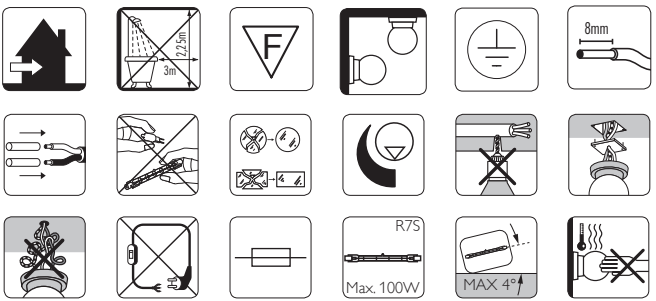
2,25m
3m
F
8mm
R7S
Max. 100W
MAX 4°


B

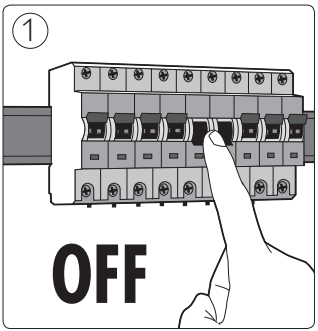
1
OFF

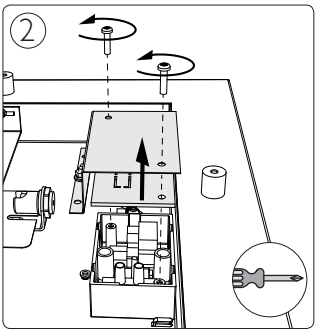
2

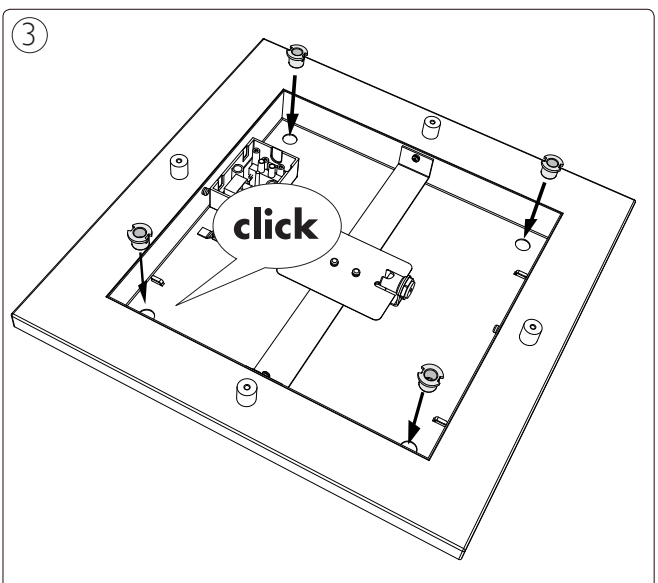
3
click

4a

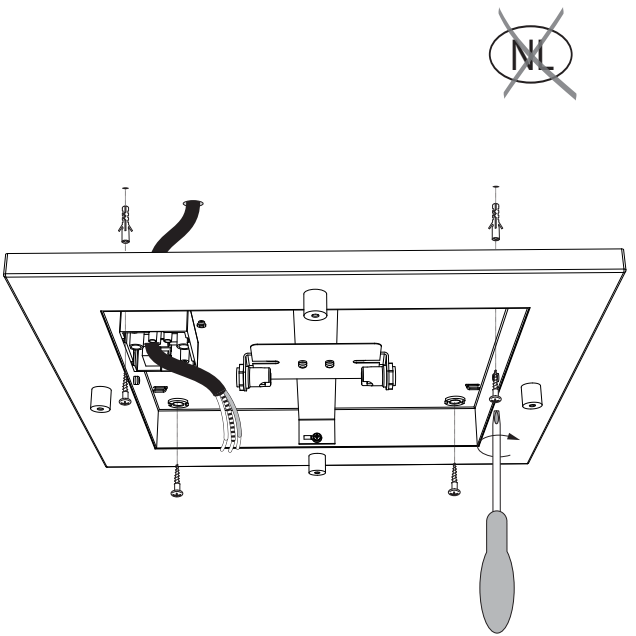

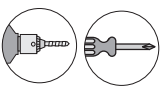

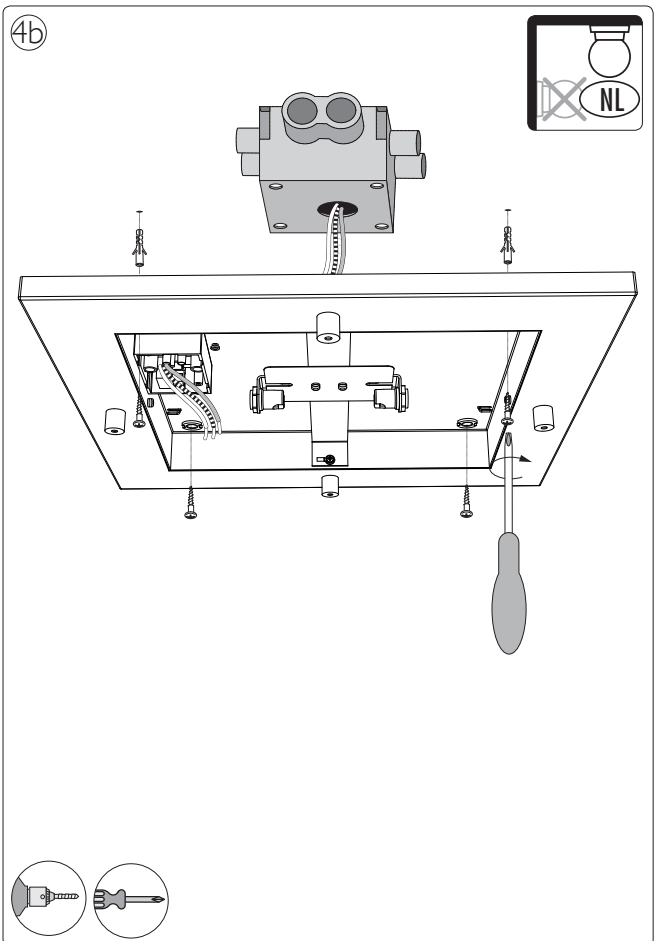
4b
NL

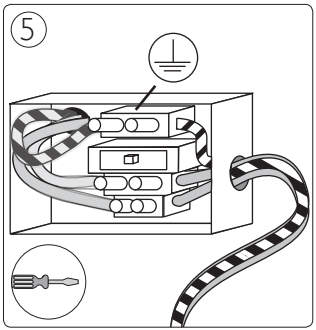
5

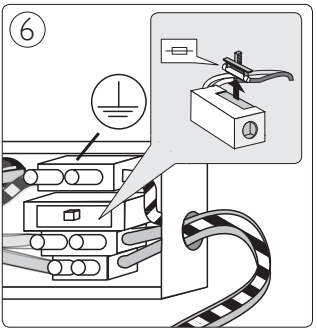
6

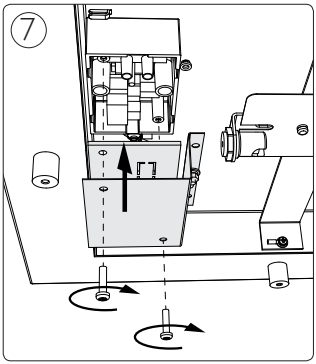
7

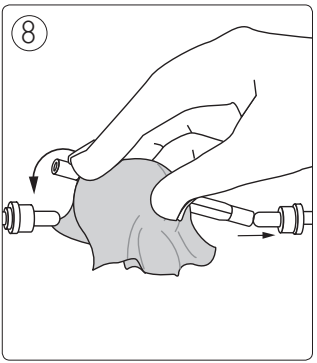
8

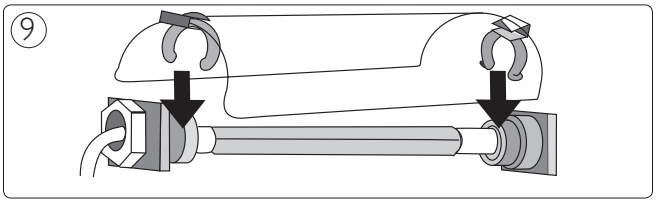
9

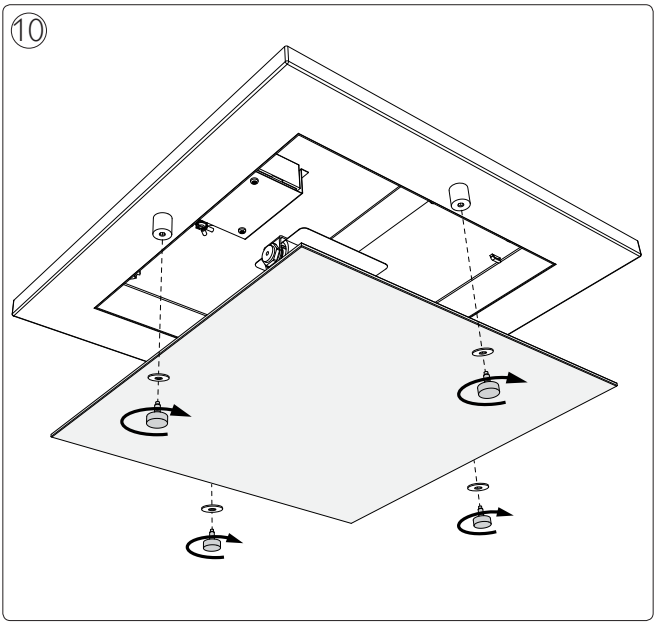
10



Philips Lighting Contact Centre
Int. Business Reply Service
I.B.R.S. / C.C.R.I. Numéro 10461
5600 VB Eindhoven
Pays-Bas / The Netherlands

www.philips.com/homelighting
☎+800 7445 4775

4404.018.34481
Last update: 19/04/13