33280/**/16

Gebruiksaanwijzing
Notice d'emploi
Benutzerhandbuch
User manual
Manual de usuario

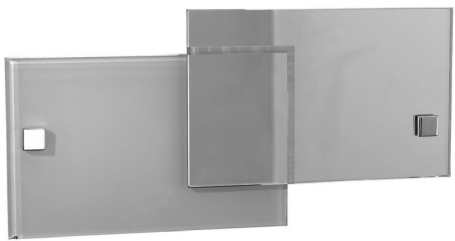

PHILIPS

Incl.

A

B

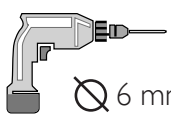

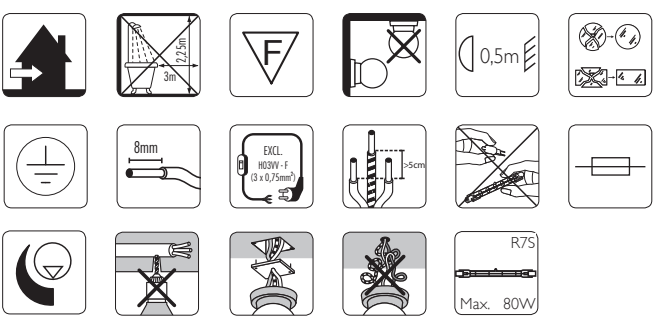

B

Type 1 p.4

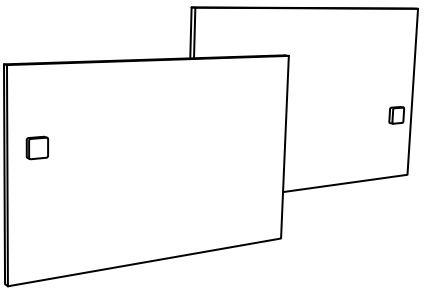

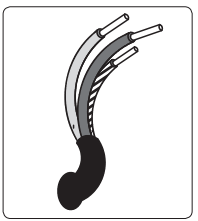

Type 2 P.8

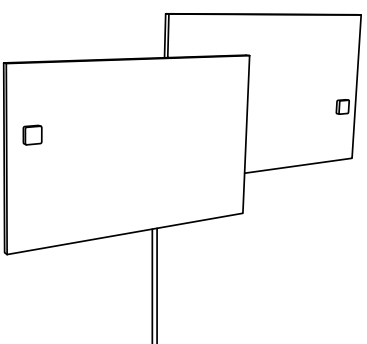

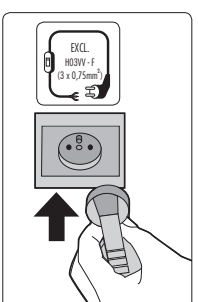

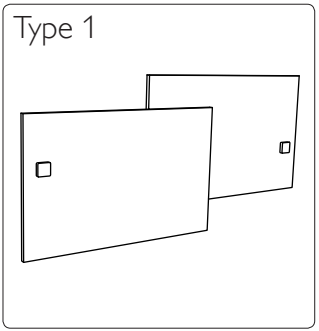
Type 1

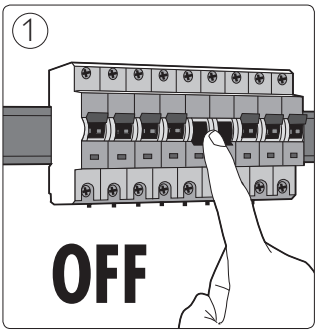
1
OFF

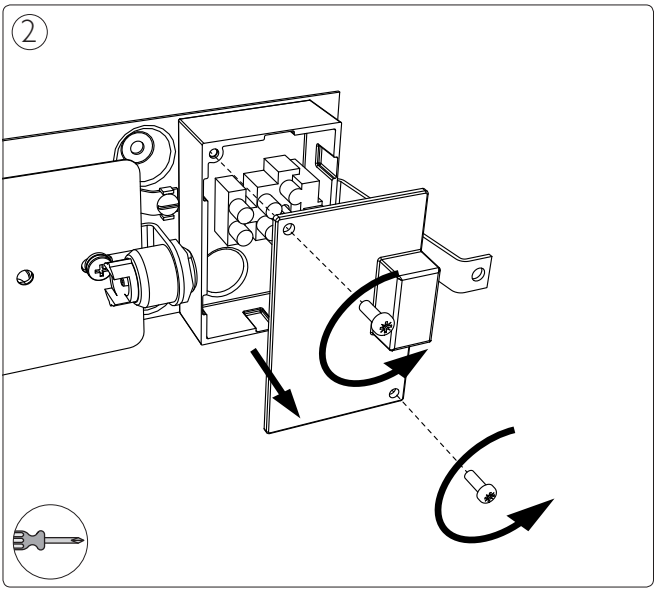
2

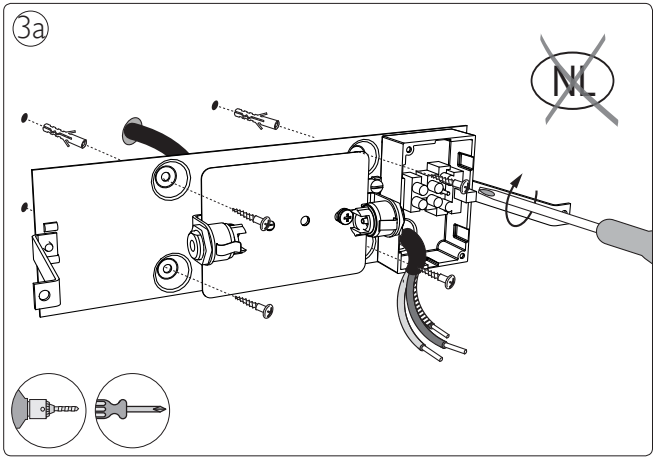
3a
NL

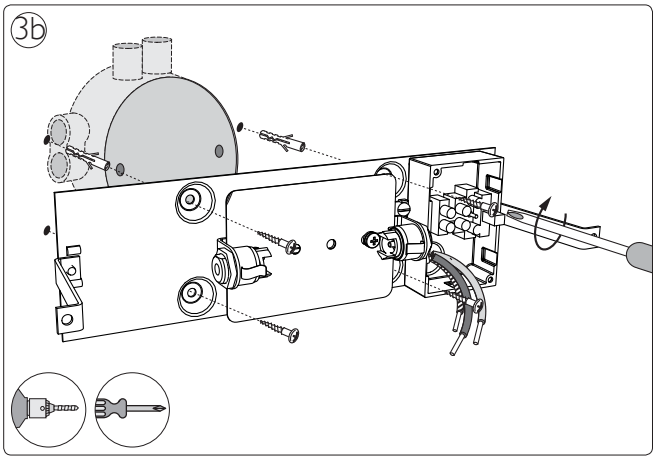
3b

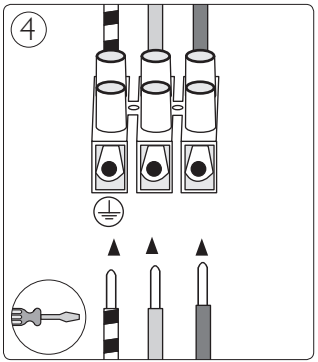
4

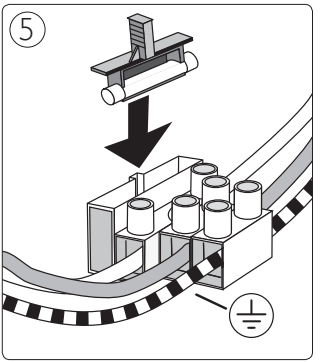
5

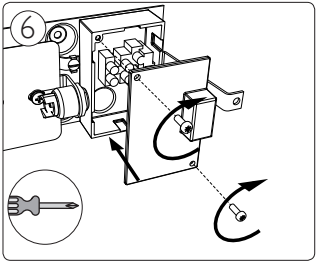
6

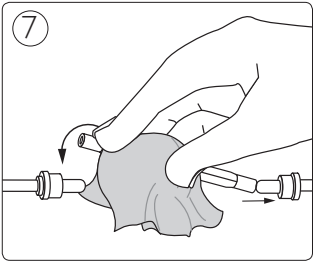
7

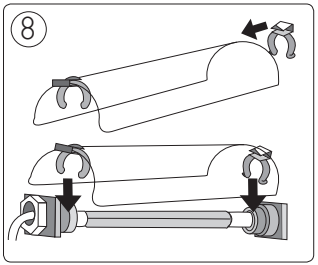
8

9

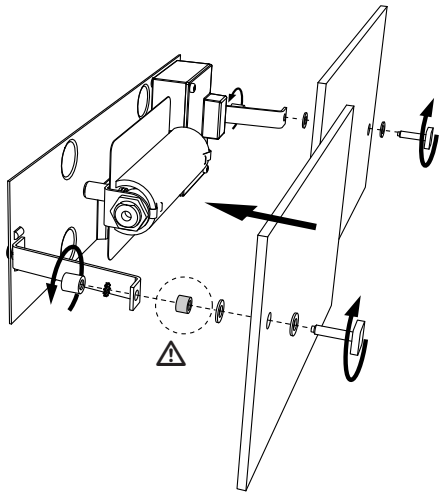

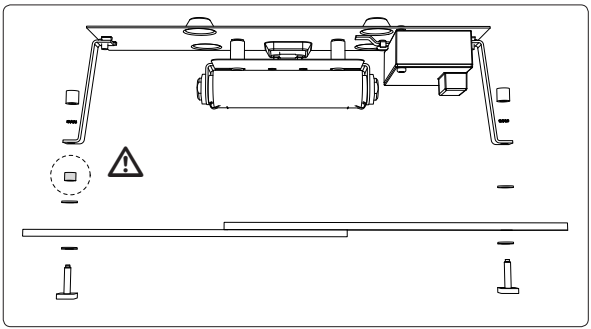

Type 2

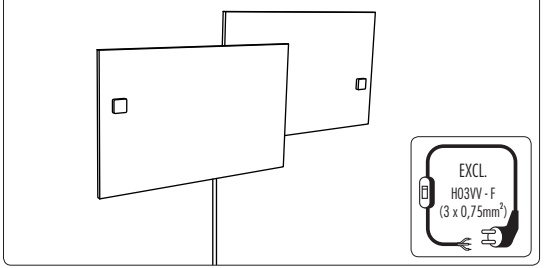

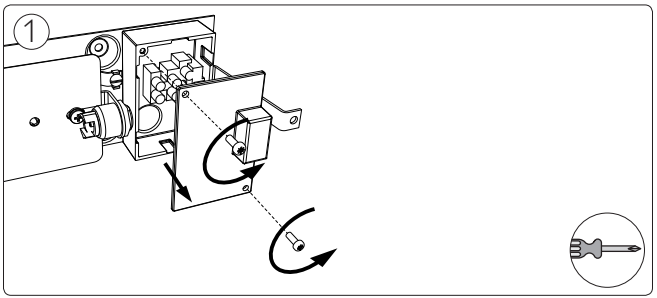

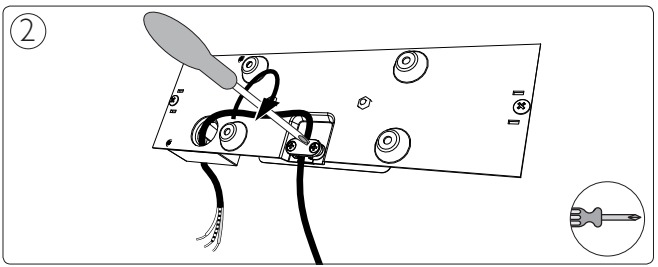

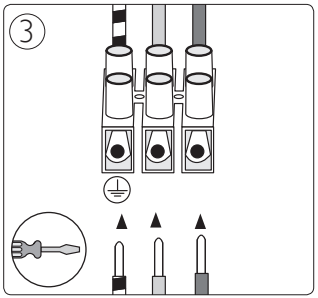
3

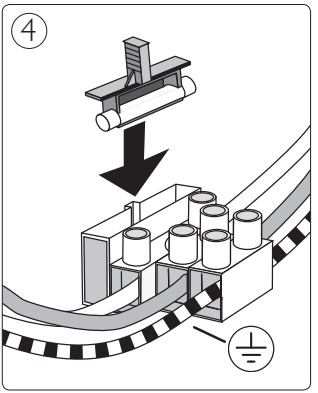
4

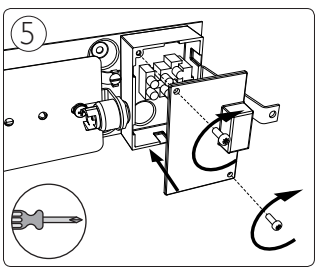
5

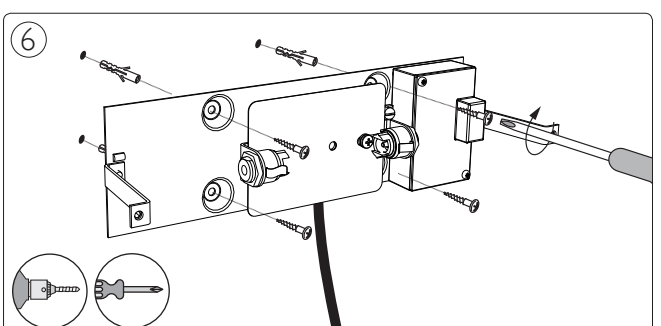
6

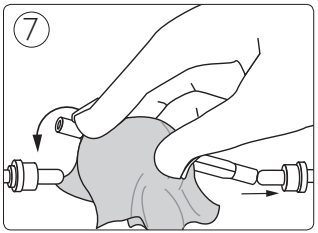
7

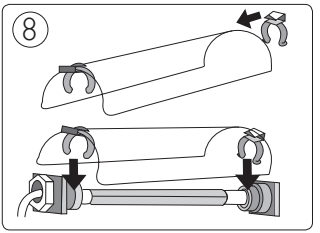
8

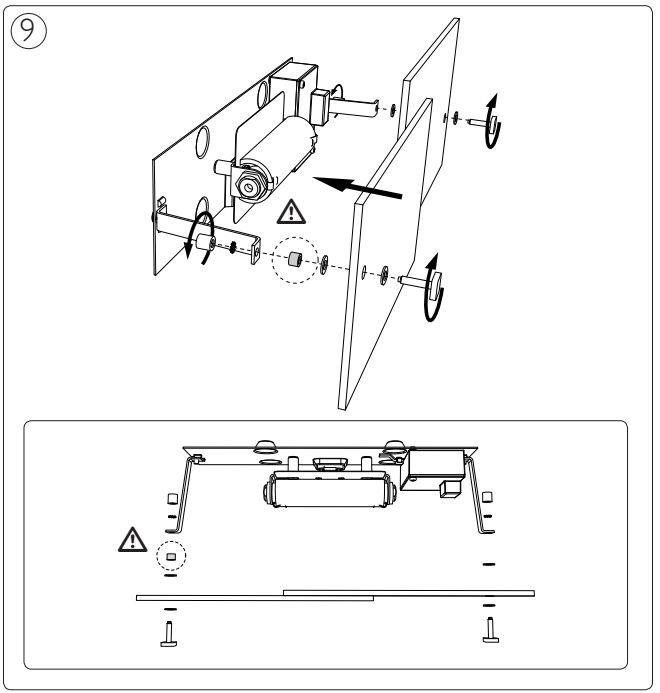
9

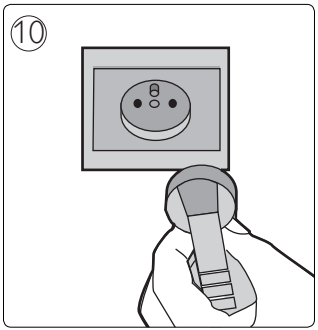
10

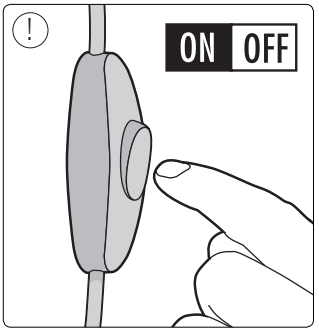
!
ON
OFF



Philips Lighting Contact Centre
Int. Business Reply Service
I.B.R.S. / C.C.R.I. Numéro 10461
5600 VB Eindhoven
Pays-Bas / The Netherlands

www.philips.com/homelighting
☎+800 7445 4775

4404.018.33691
Last update: 25/10/12