36060/**/16

Gebruiksaanwijzing
Notice d'emploi
Benutzerhandbuch
User manual
Manual de usuario

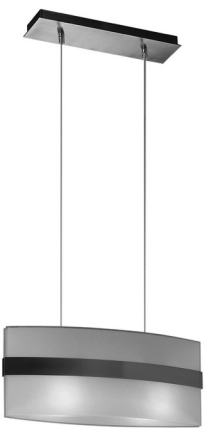

PHILIPS

Incl.

A

B

2x

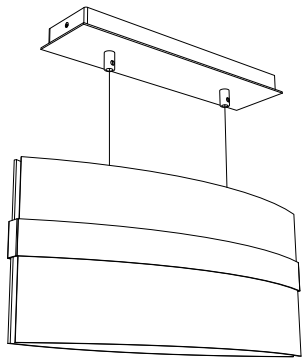

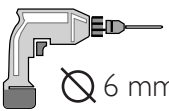

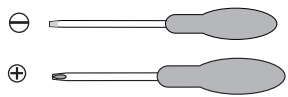

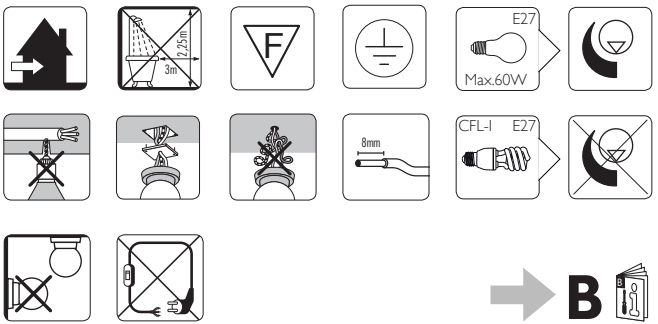

B

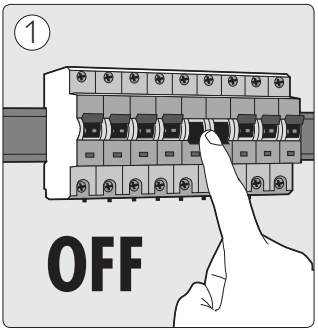
1
OFF

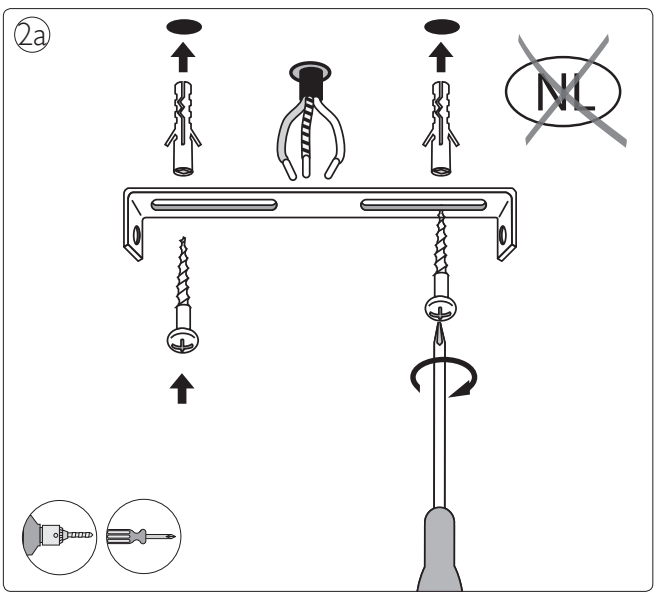
2a
NL

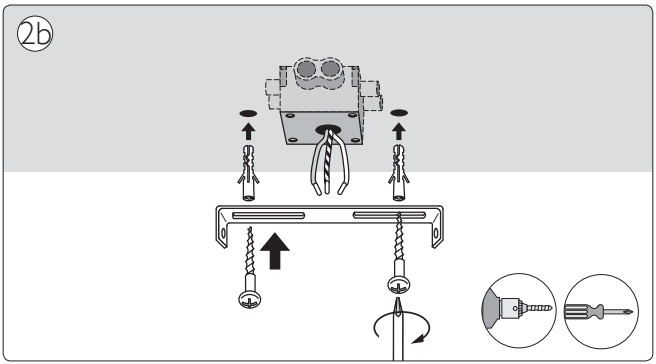
2b

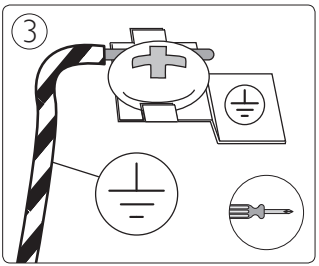
3

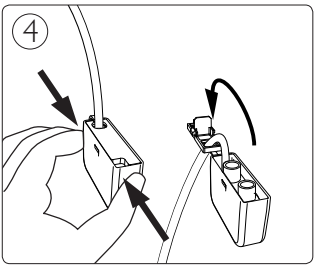
4

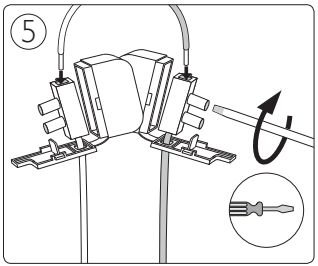
5

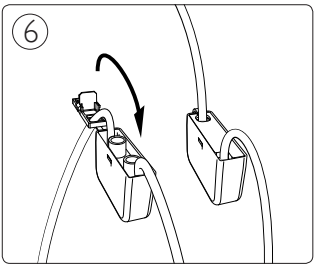
6

⑦

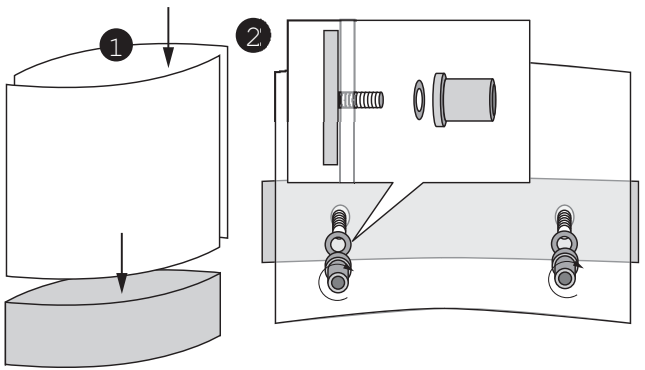

!

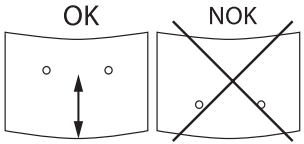

⑧

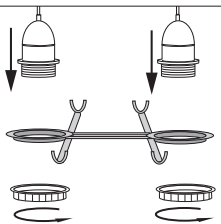

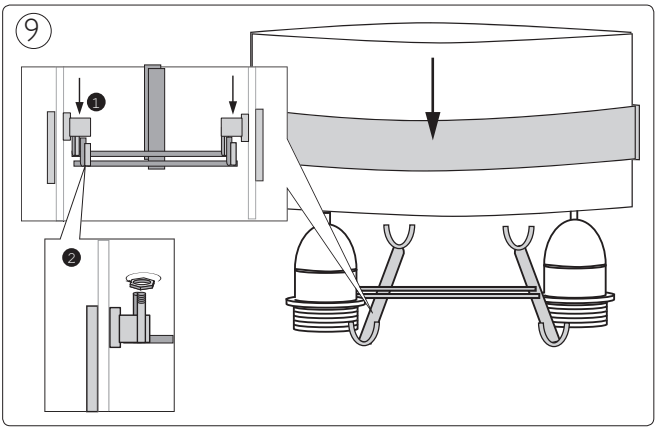
9
1
2

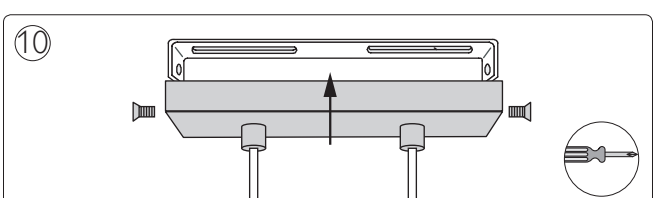
10

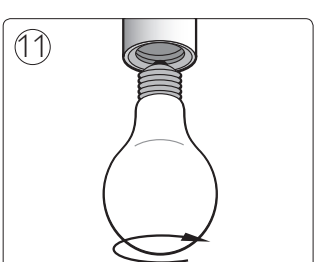
11

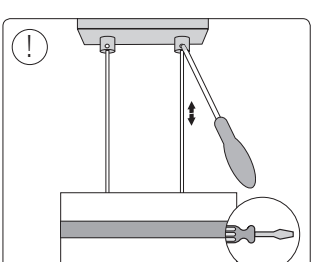
!



Philips Lighting Contact Centre
Int. Business Reply Service
I.B.R.S. / C.C.R.I. Numéro 10461
5600 VB Eindhoven
Pays-Bas / The Netherlands

www.philips.com/homelighting
☎+800 7445 4775

4404.018.36191
Last update: 2311/12