37998/**/16

Gebruiksaanwijzing
Notice d'emploi
Benutzerhandbuch
User manual
Manual de usuario
Manual do usuário



PHILIPS

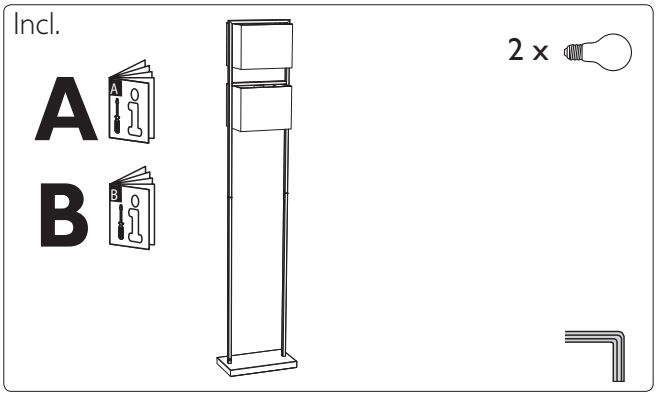
Incl.
A
B
2 x

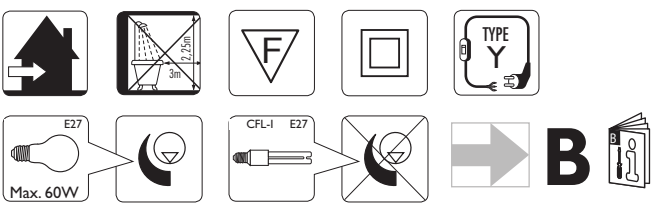
2.25m
3m
TYPE
Y
E27
Max. 60W
CFL-I E27
B

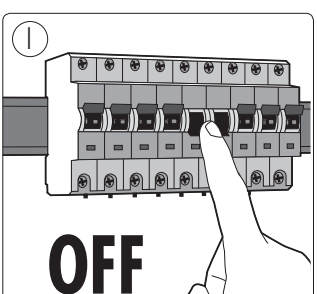
1
OFF

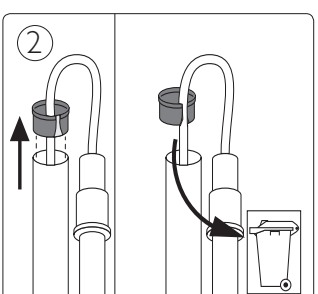
2

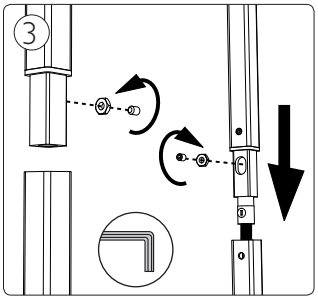
3

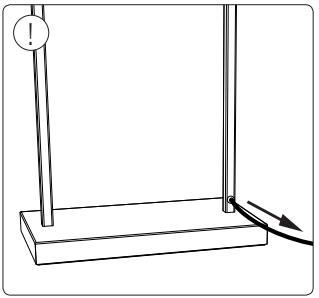
!

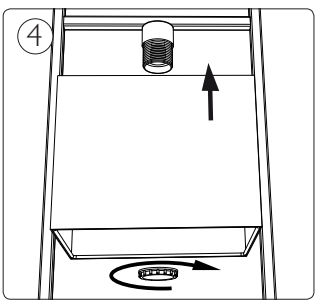
4

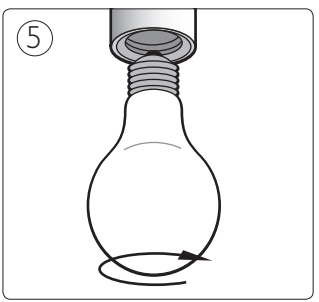
5

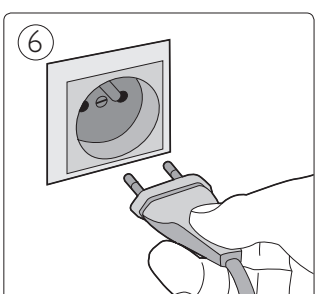
6

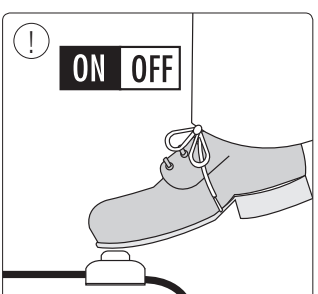
!
ON
OFF



Philips Lighting Contact Centre
Int. Business Reply Service
I.B.R.S. / C.C.R.I. Numéro 10461
5600 VB Eindhoven
Pays-Bas / The Netherlands

www.philips.com/homelighting
☎+800 7445 4775

4404.018.34381
Last update: 11/28/12