59700/**/16

Gebruiksaanwijzing
Notice d'emploi
Benutzerhandbuch
User manual
Manual de usuario





PHILIPS

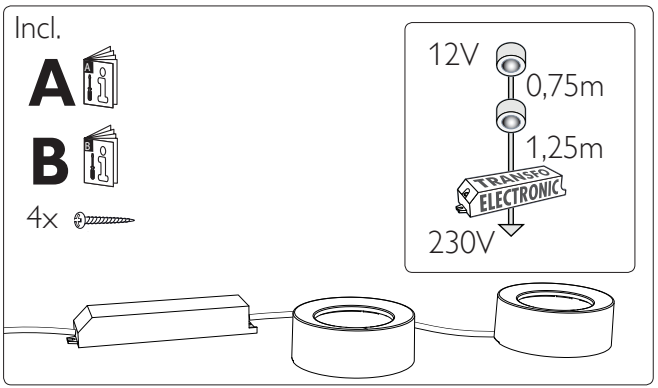
Incl.
A
B
4x
12V
0,75m
1,25m
TRANSFO
ELECTRONIC
230V


Ø 75mm
Ø 18mm

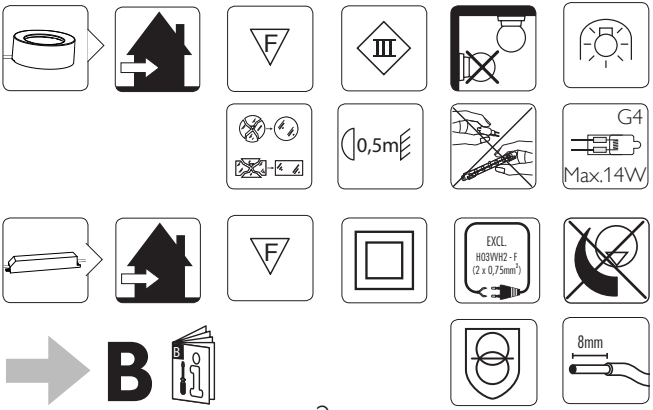
F
III
0,5m
G4
Max.14W
F
EXCL.
HO3VVH2 - F
(2 x 0,75mm²)
8mm
B

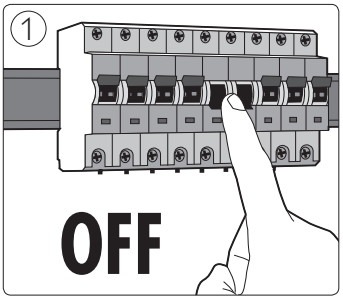
1
OFF

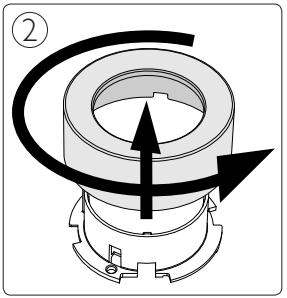
2

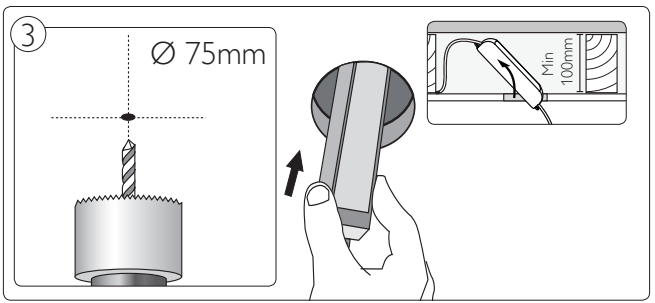
3
Ø 75mm
Min
100mm

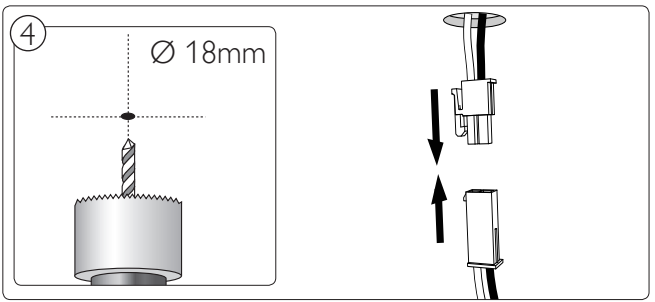
4
Ø 18mm

5

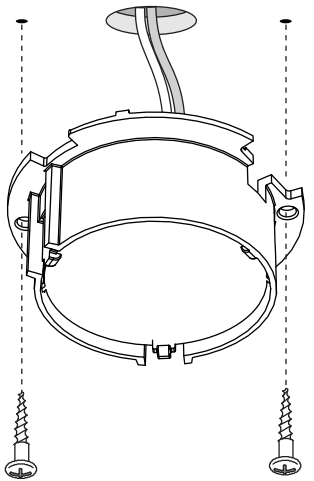

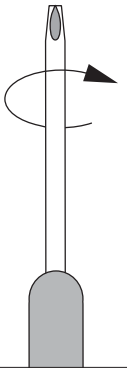



⑥

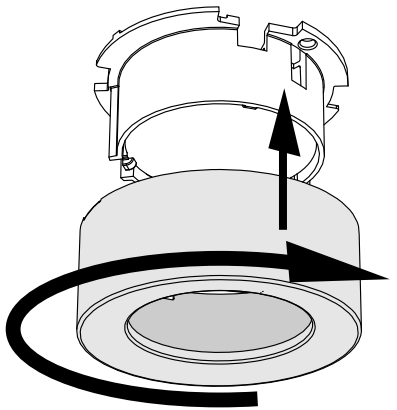

⑦

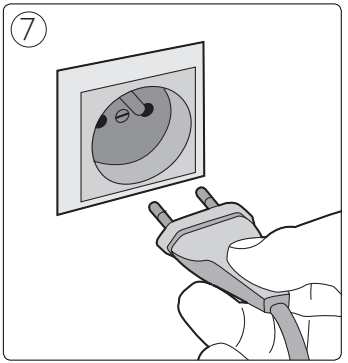

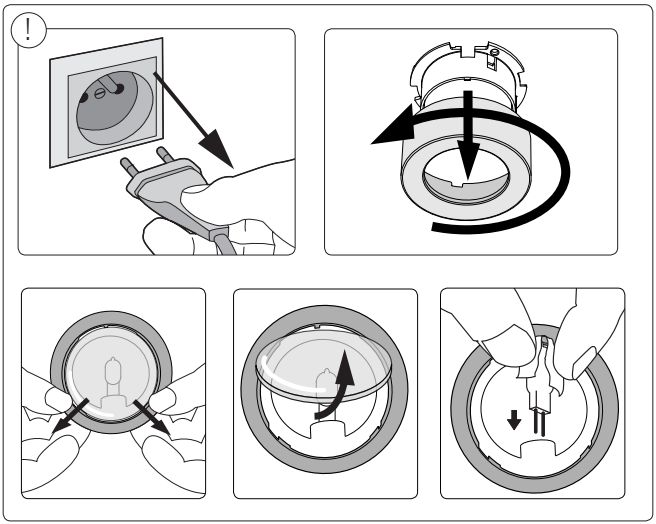



Philips Lighting Contact Centre
Int. Business Reply Service
I.B.R.S. / C.C.R.I. Numéro 10461
5600 VB Eindhoven
Pays-Bas / The Netherlands

www.philips.com/homelighting
☎+800 7445 4775

4404.018.31841
Last update: 22/01/13