40634/**/16

Gebruiksaanwijzing
Notice d'emploi
Benutzerhandbuch
User manual
Manual de usuario
Manual do usuário



PHILIPS

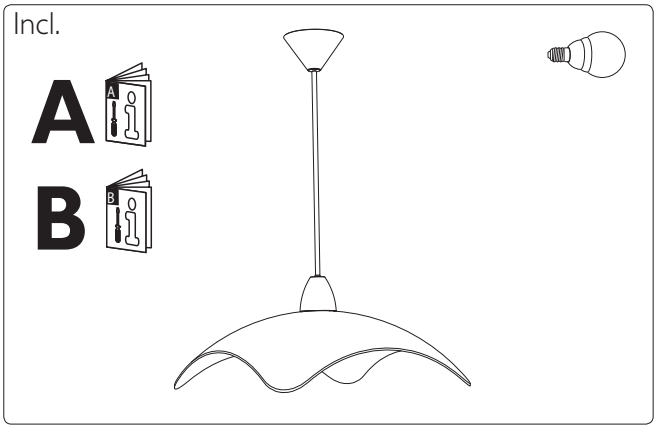
Incl.
A
B



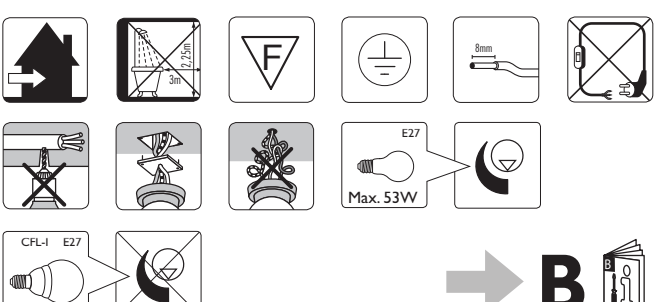
3m
2.25m
F
8mm
E27
Max. 53W
CFL-I E27
B

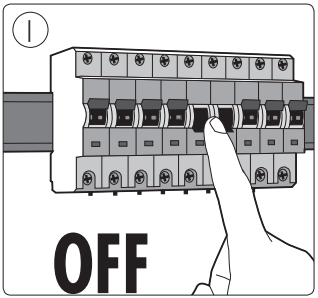
1
OFF

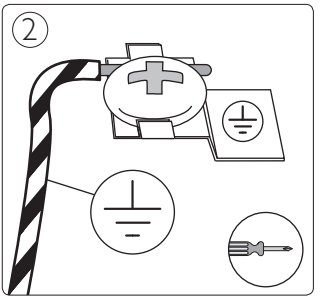
2

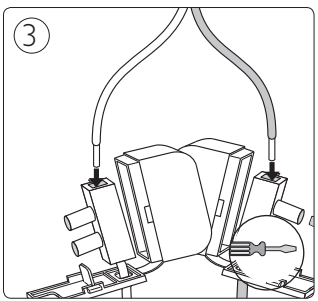
3

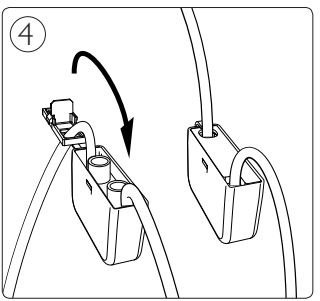
4

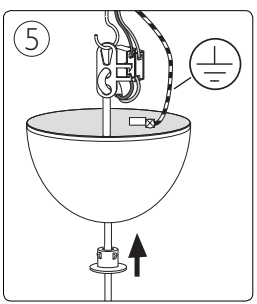
5

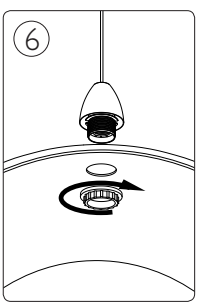
6

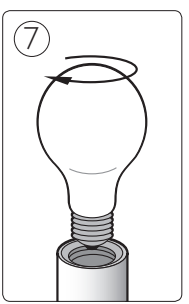
7



Philips Lighting Contact Centre
Int. Business Reply Service
I.B.R.S. / C.C.R.I. Numéro 10461
5600 VB Eindhoven
Pays-Bas / The Netherlands

www.philips.com/homelighting
☎+800 7445 4775

4404.018.35081
Last update: 02/19/13