30840/**/16

Gebruiksaanwijzing
Notice d'emploi
Benutzerhandbuch
User manual
Manual de usuario

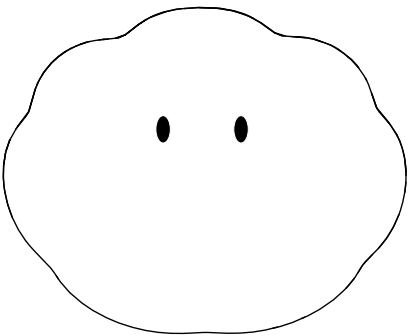

PHILIPS

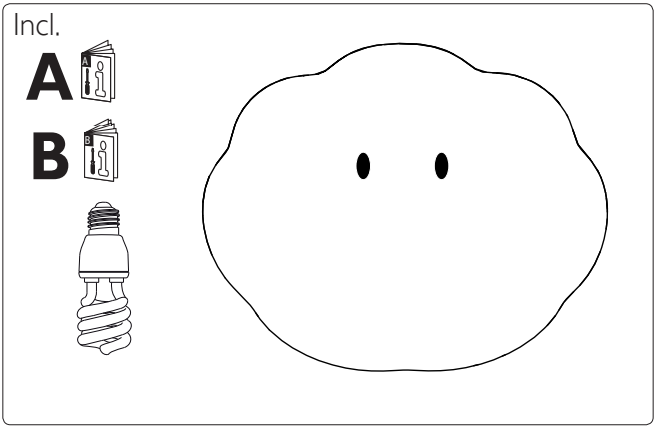
Incl.
A
B

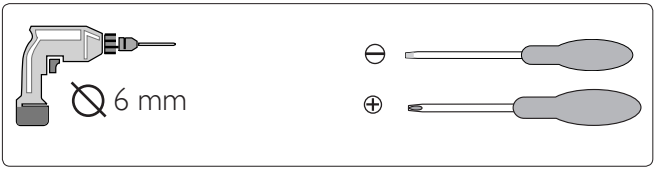
6 mm

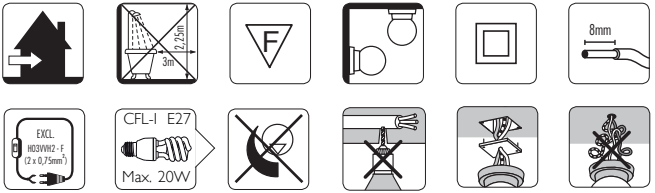
2,25m
3m
F
8mm
EXCL.
H03VVH2 - F
(2 x 0,75mm²)
CFL-I E27
Max. 20W


B

Type 1 P.4

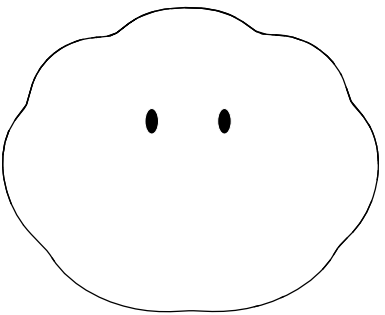

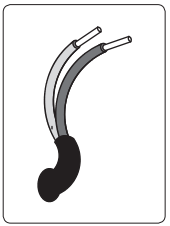

Type 2 P.10

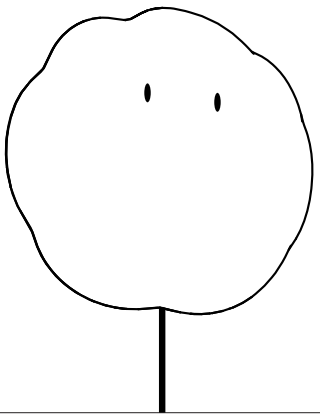

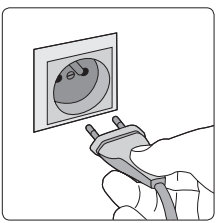

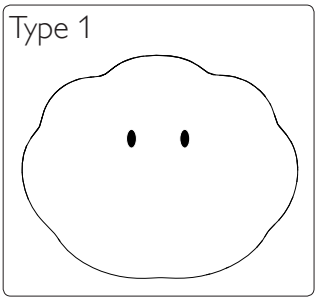
Type 1

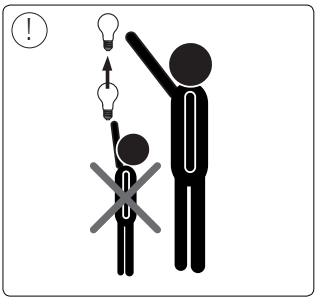
!

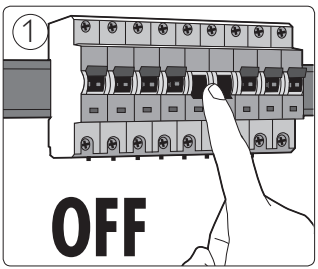
1
OFF

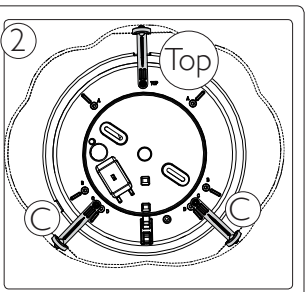
2
Top

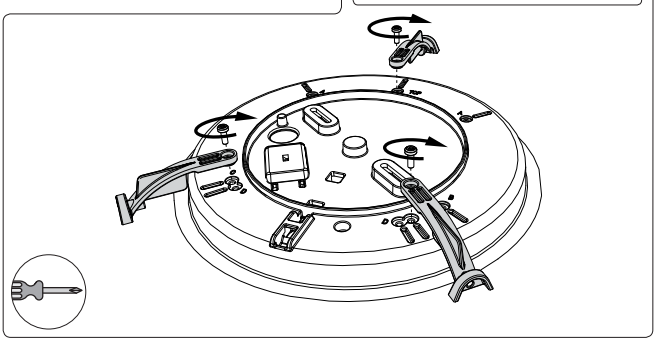

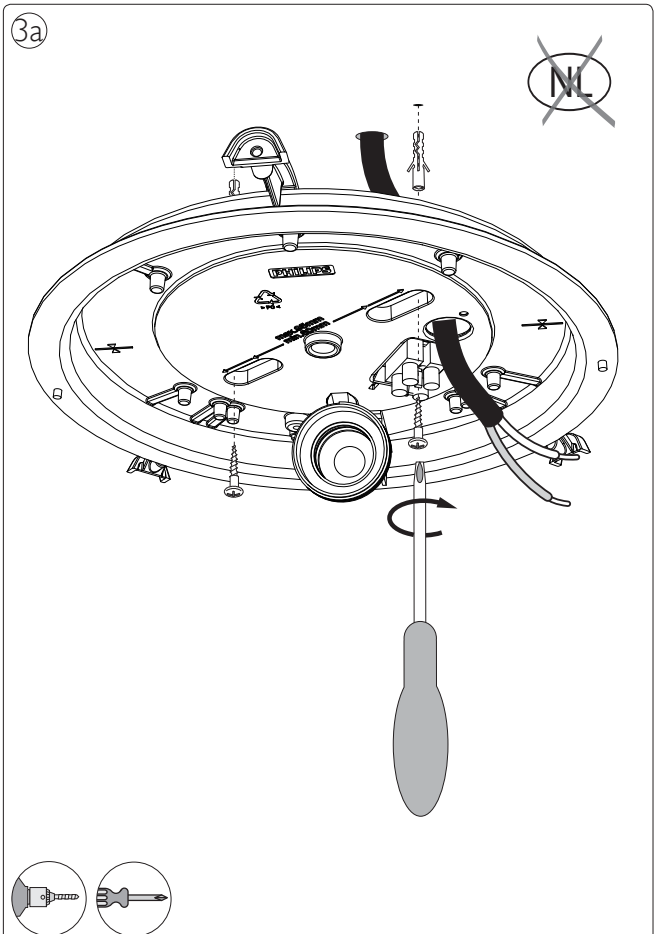
3a
NL

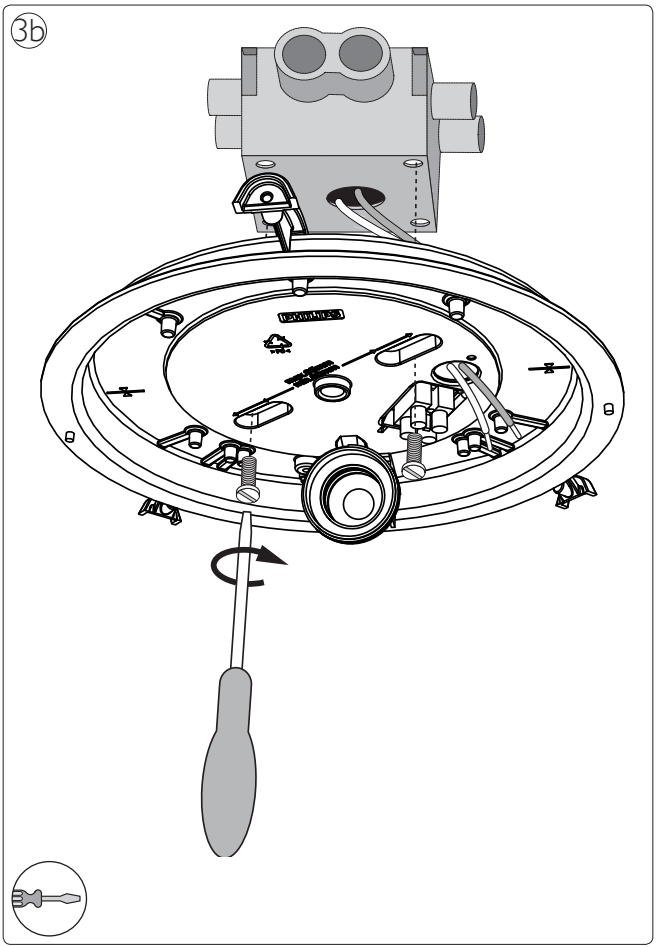
3b

3c

NL

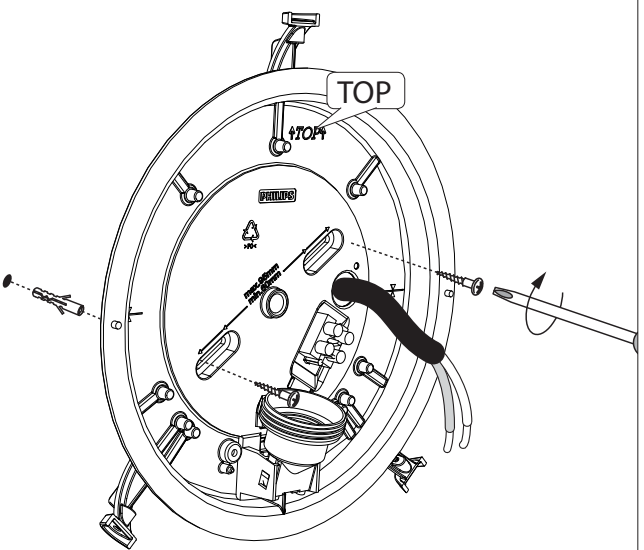

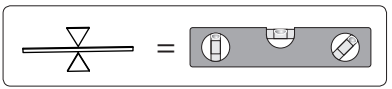

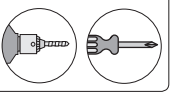

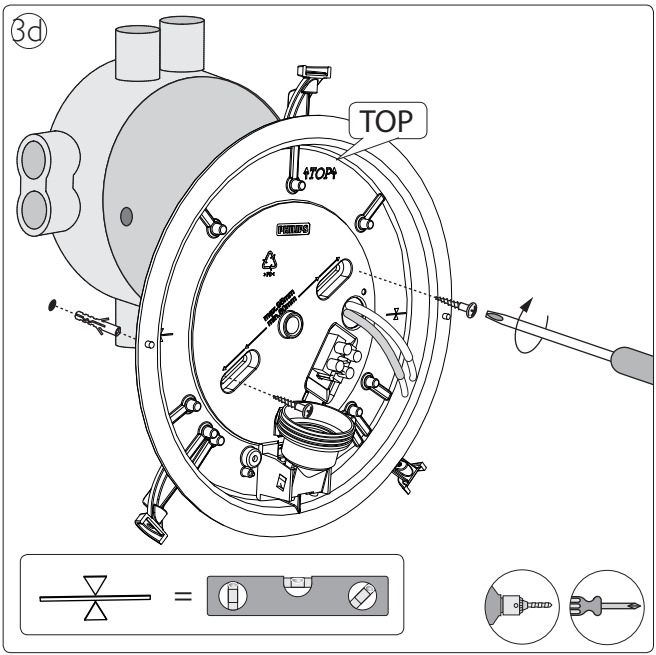
3d
TOP
TOP
=

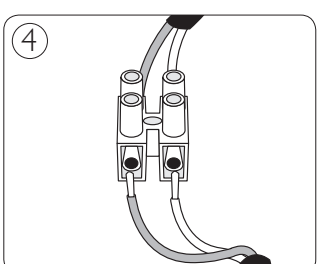
4

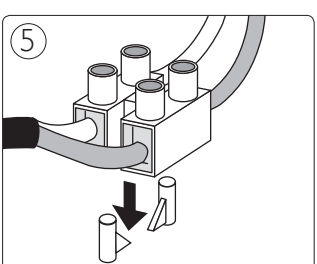
5

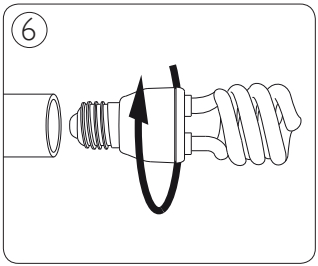
6

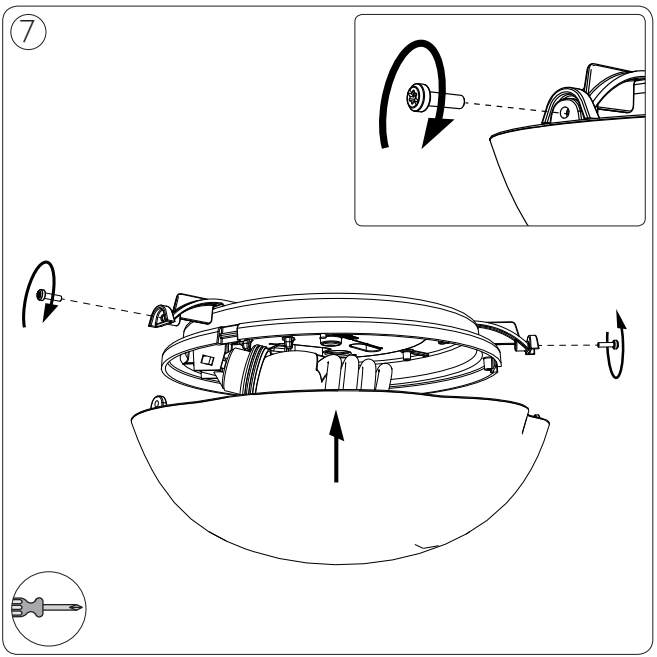
7

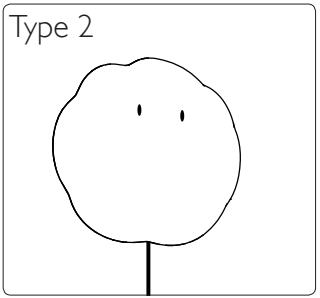
Type 2

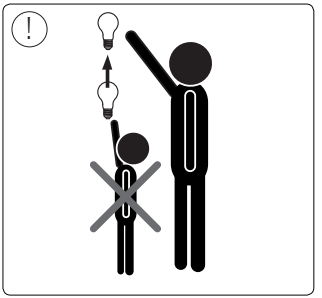
!

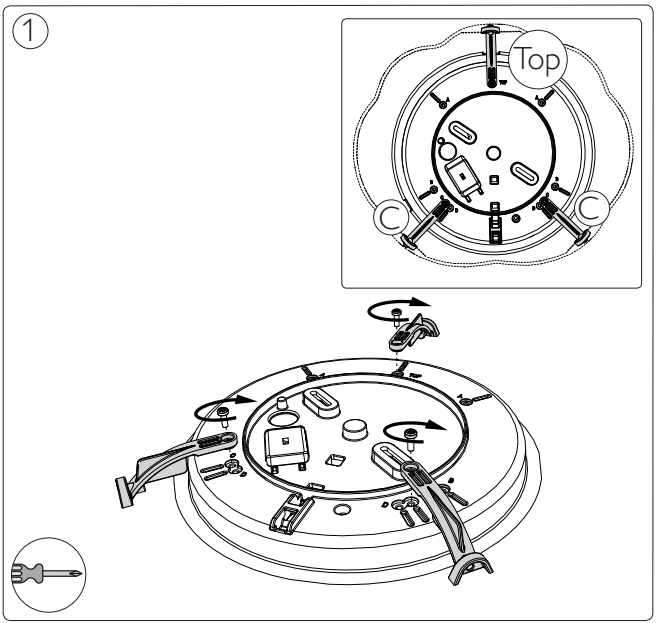
1
Top
C
C

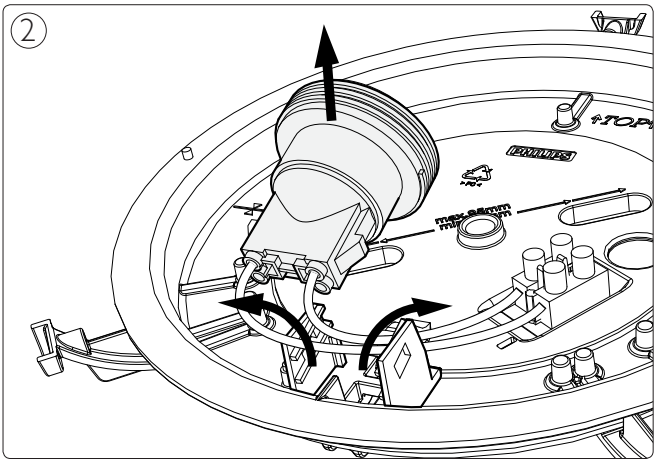
2

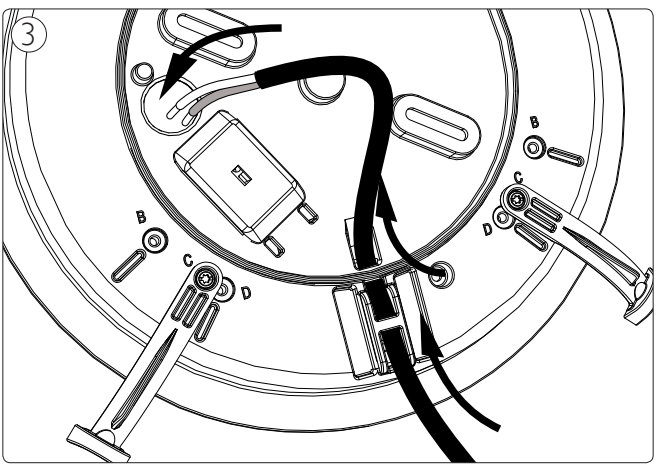
3
B
C
D
B
C
D

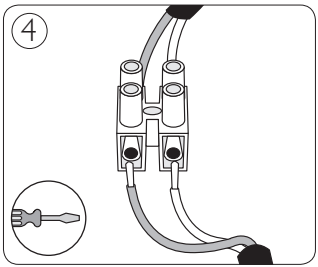
4

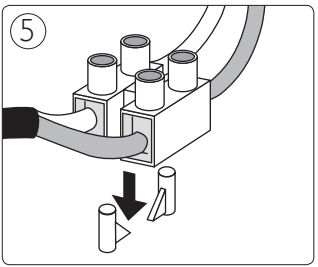
5

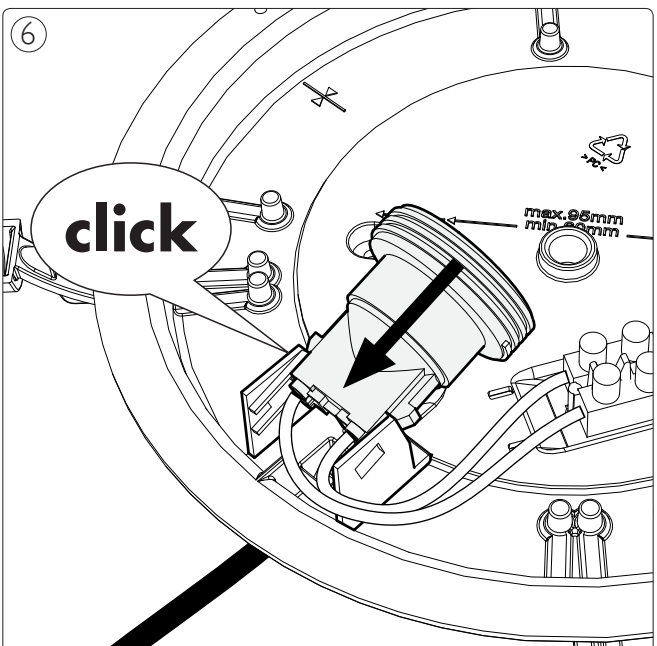
6
click
max.95mm
min.80mm

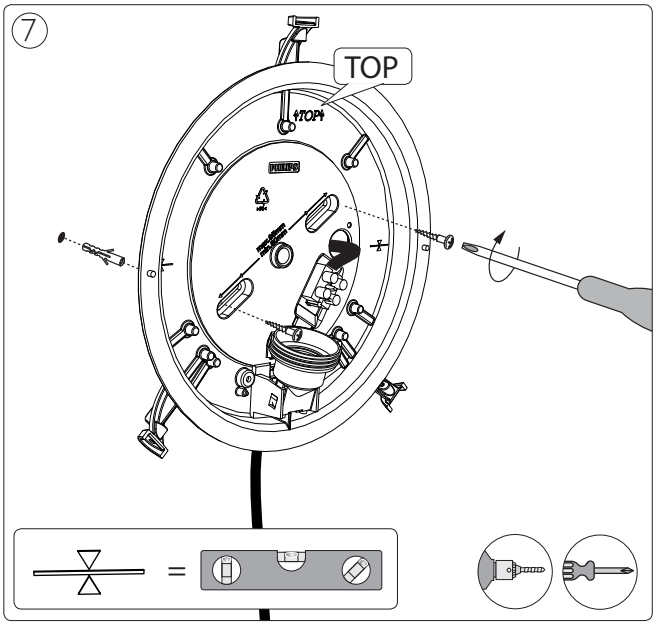
7
TOP
TOP
PHILIPS
=

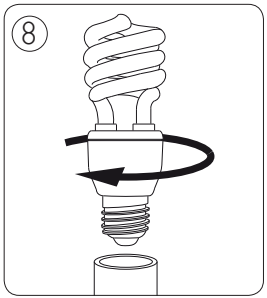
8

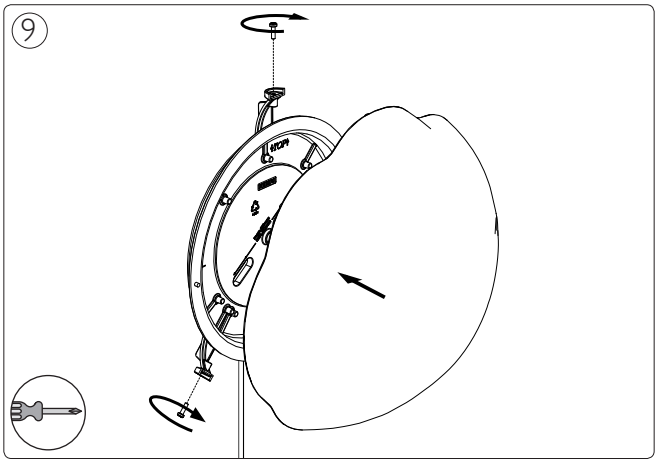
9

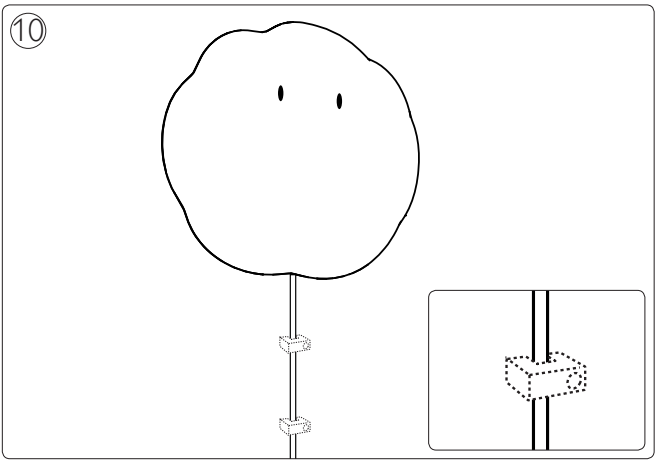
10

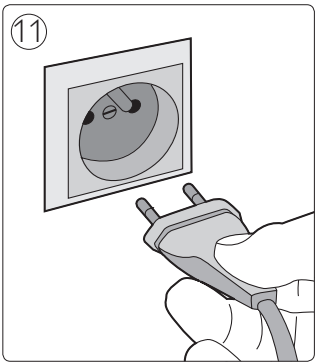
11

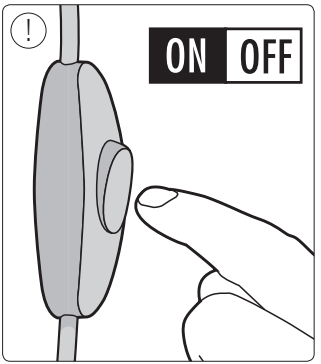
!
ON
OFF

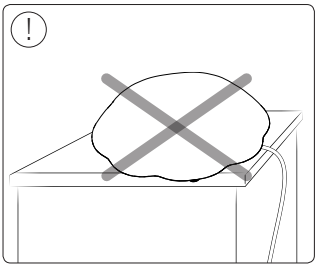
!



Philips Lighting Contact Centre
Int. Business Reply Service
I.B.R.S. / C.C.R.I. Numéro 10461
5600 VB Eindhoven
Pays-Bas / The Netherlands

www.philips.com/homelighting
☎+800 7445 4775

4404.018.37211
Last update: 19/11/12