32083/**/16

Gebruiksaanwijzing
Notice d'emploi
Benutzerhandbuch
User manual
Manual de usuario
Manual do usuário



PHILIPS

Incl.

A

B

C

3 x Luxeon Rebel Powerled

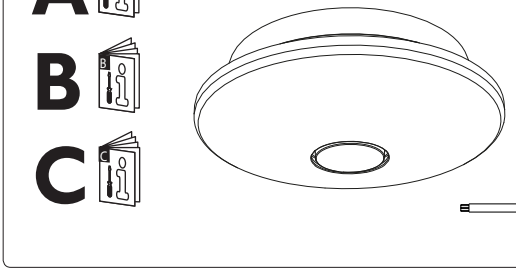



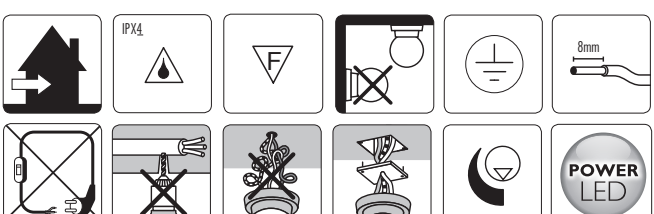

→ B + C

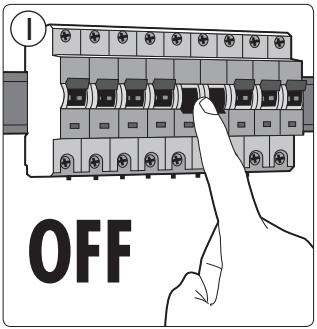
1
OFF

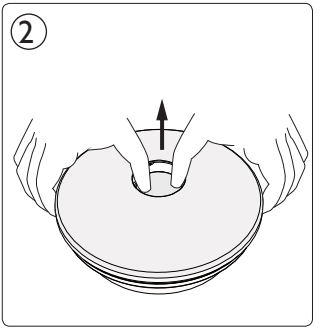
2

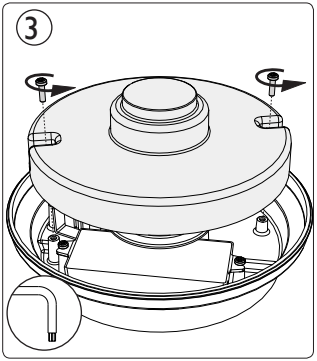
3

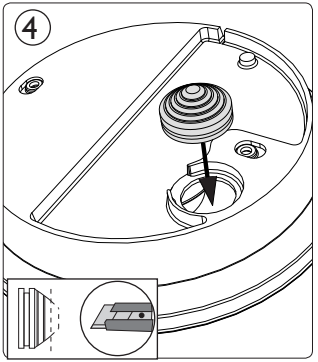
4

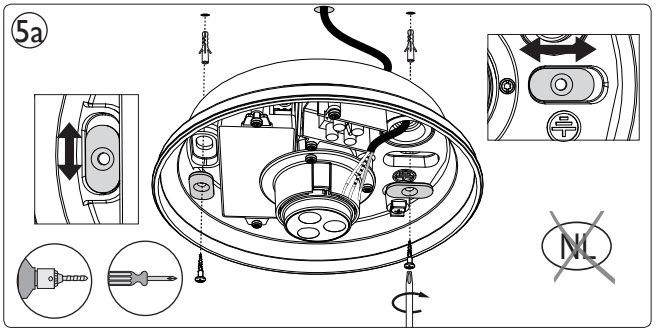
5a
NL

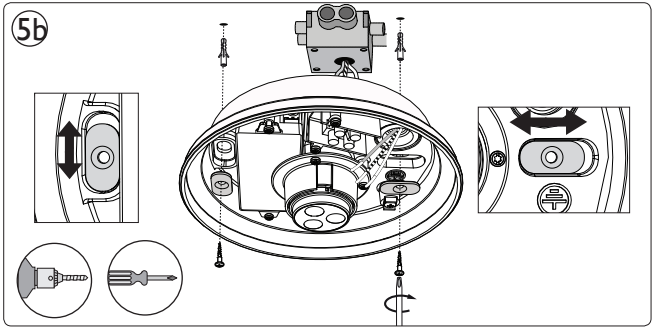
5b

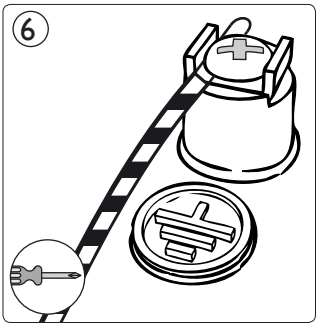
6

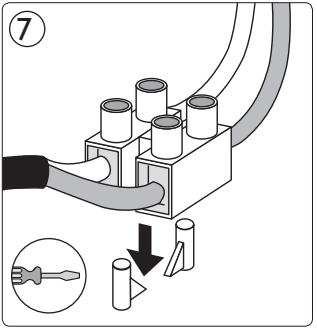
7

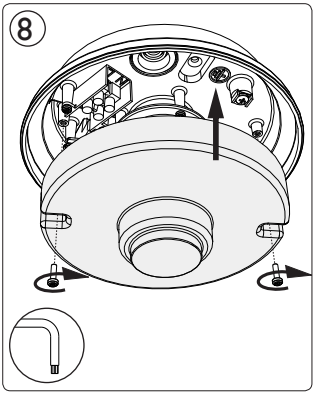
8

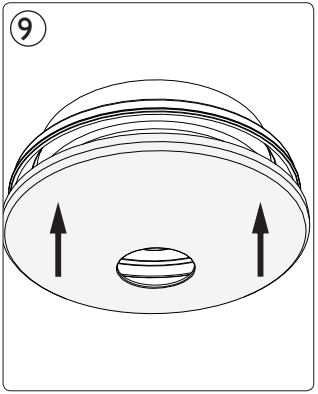
9



Philips Lighting Contact Centre
Int. Business Reply Service
I.B.R.S. / C.C.R.I. Numéro 10461
5600 VB Eindhoven
Pays-Bas / The Netherlands

www.philips.com/homelighting
☎+800 7445 4775

4404.018.34901
Last update: 26/11/12