34131/**/16

Gebruiksaanwijzing
Notice d'emploi
Benutzerhandbuch
User manual
Manual de usuario



PHILIPS

Incl.

A

B

C



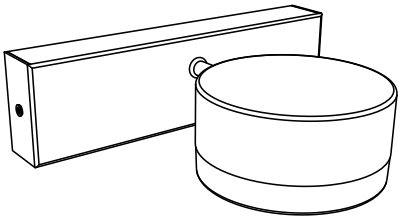

Excl.

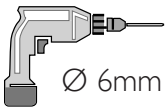

2x 

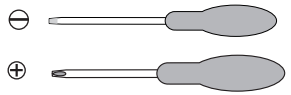























B

C

Type 1 p.4

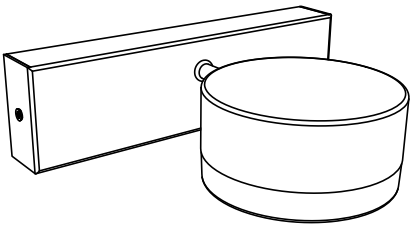

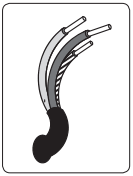

Type 2 p.6

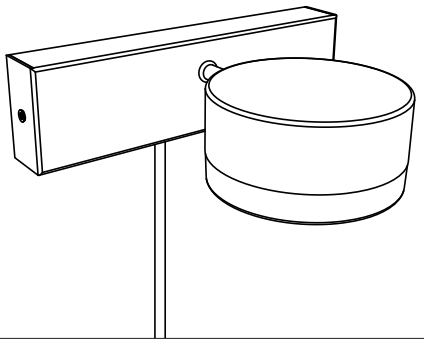

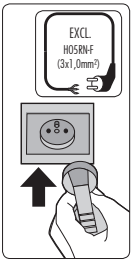

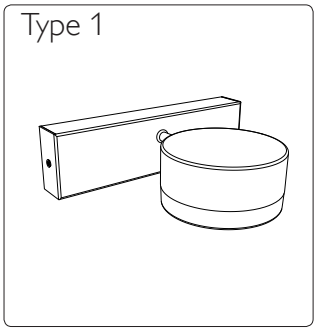
Type 1

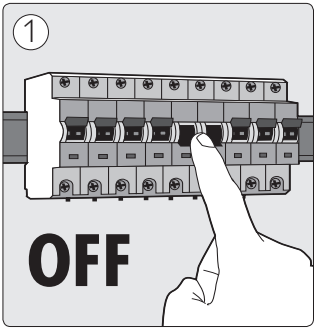
1
OFF

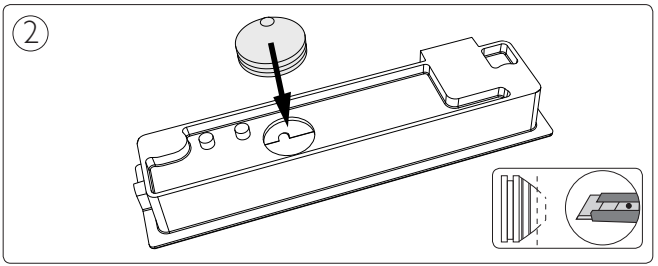
2

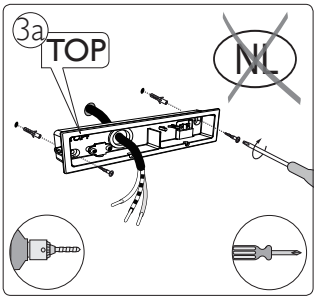
3a
TOP
NL

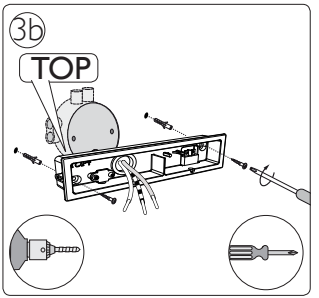
3b
TOP

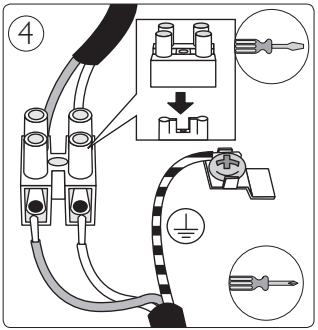
4

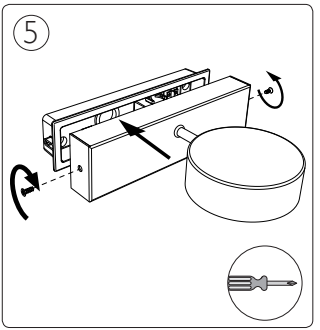
5

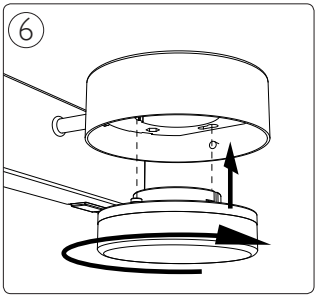
6

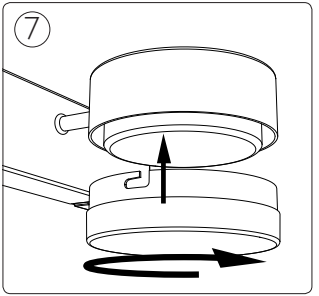
7

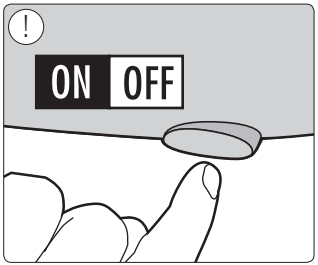
!
ON
OFF

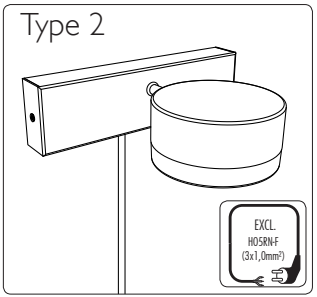
Type 2
EXCL.
H05RN-F
(3x1,0mm²)

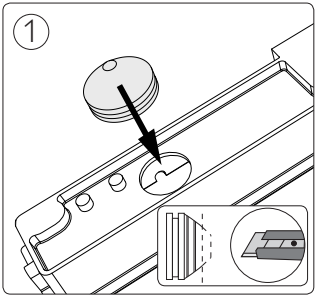
1

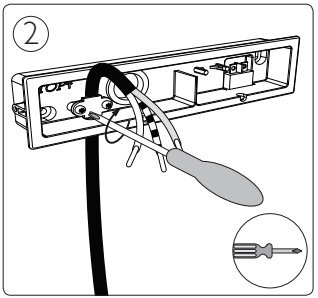
2

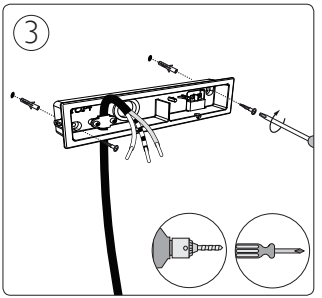
3

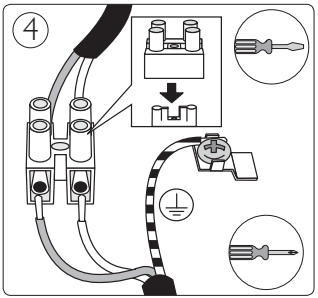
4

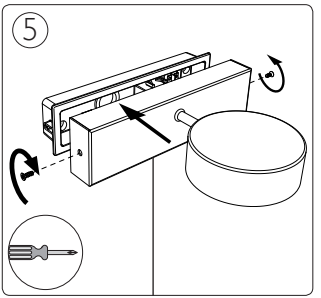
5

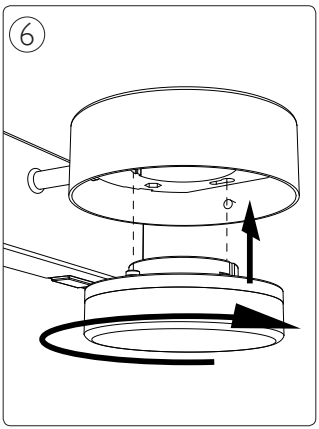
6

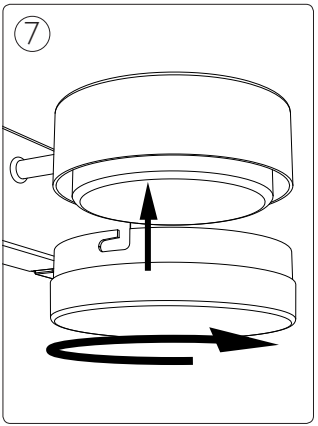
7

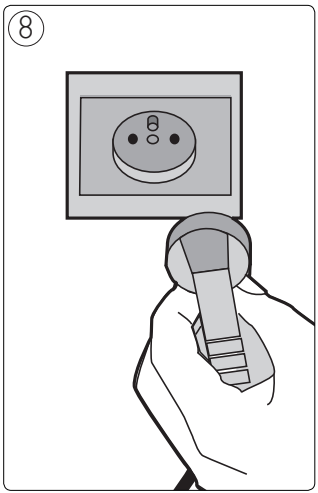
8


!
ON
OFF



Philips Lighting Contact Centre
Int. Business Reply Service
I.B.R.S. / C.C.R.I. Numéro 10461
5600 VB Eindhoven
Pays-Bas / The Netherlands

www.philips.com/homelighting
☎+800 7445 4775

4404.018.36111
Last update: 17/12/12