30822/**/16

Gebruiksaanwijzing
Notice d'emploi
Benutzerhandbuch
User manual
Manual de usuario



PHILIPS

Incl.

A

B

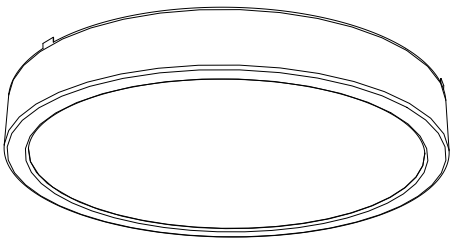

2x

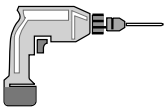

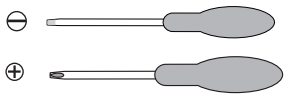

























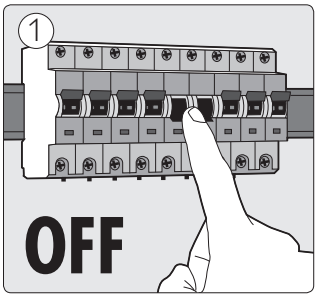
1
OFF

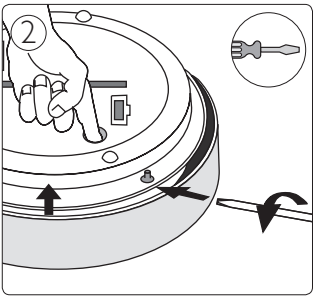
2

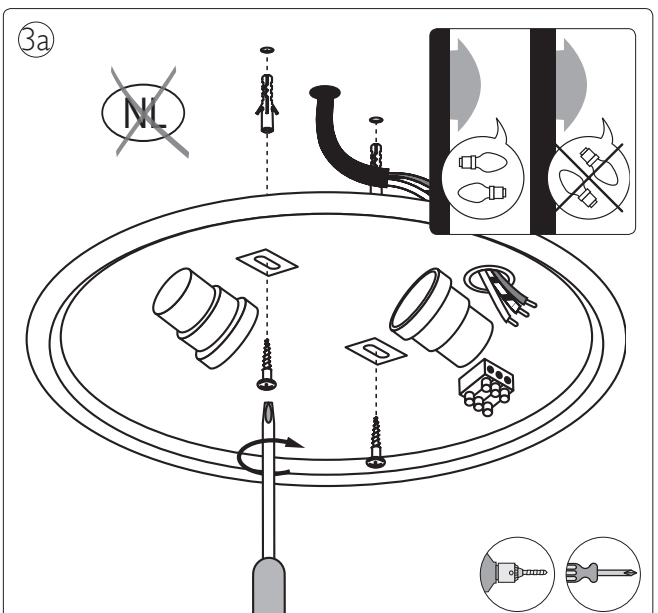
3a
NL

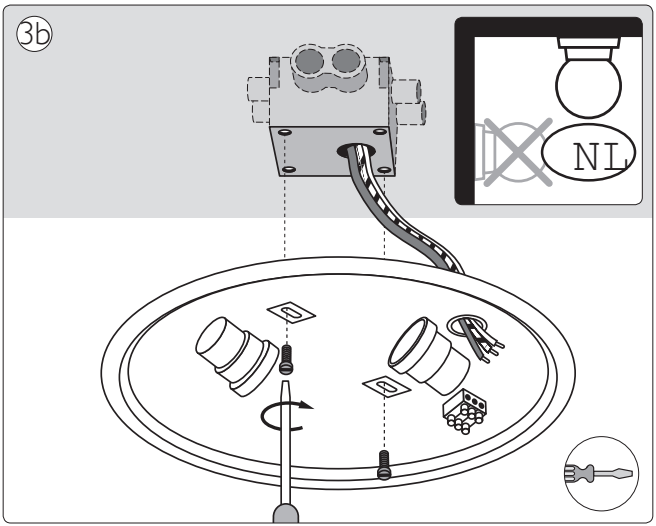
3b
NL

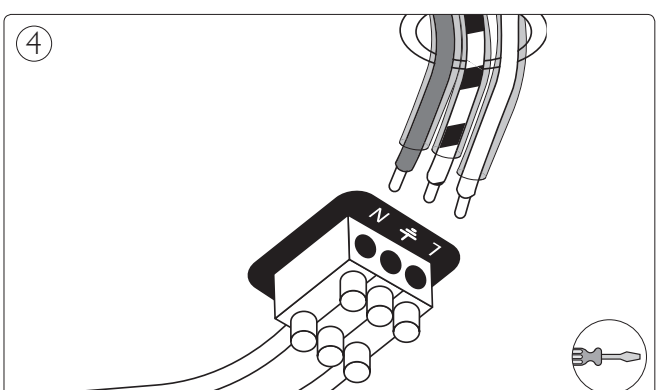
4
N
L

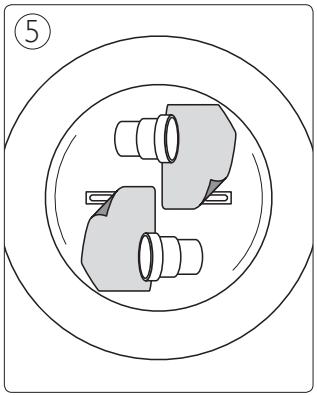
⑤

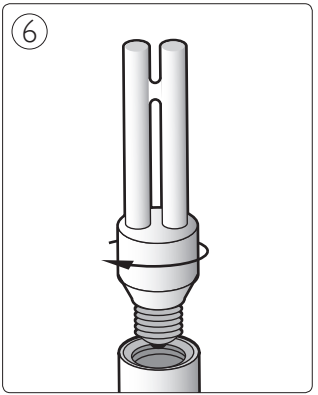
⑥

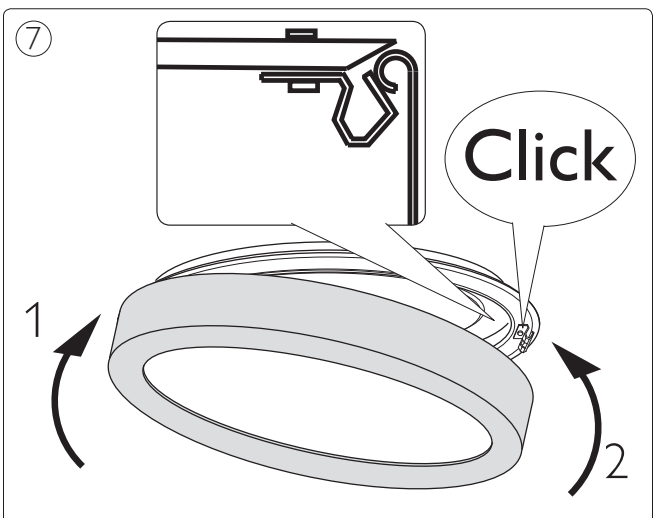
⑦
Click
1
2

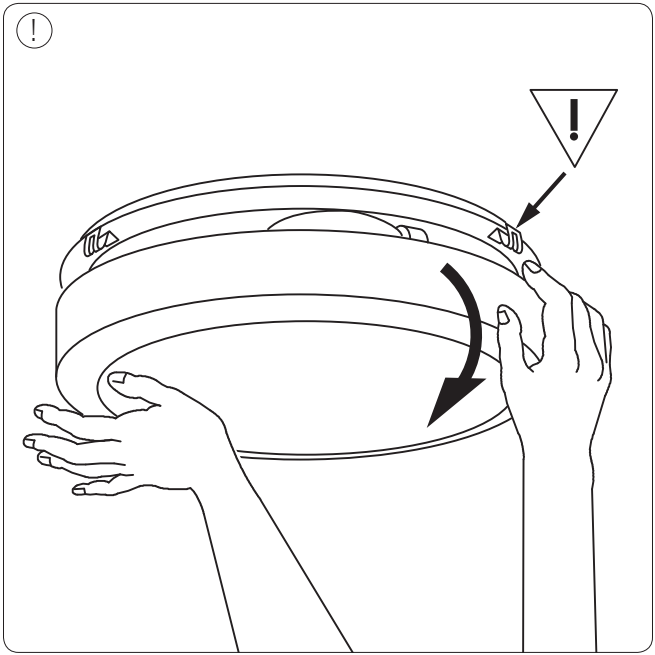



Philips Lighting Contact Centre
Int. Business Reply Service
I.B.R.S. / C.C.R.I. Numéro 10461
5600 VB Eindhoven
Pays-Bas / The Netherlands

www.philips.com/homelighting
☎+800 7445 4775

4404.018.37131
Last update: 04/02/13