30201/**/16

Gebruiksaanwijzing
Notice d'emploi
Benutzerhandbuch
User manual
Manual de usuario



PHILIPS

Incl.

**A**

**B**

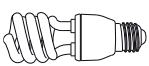

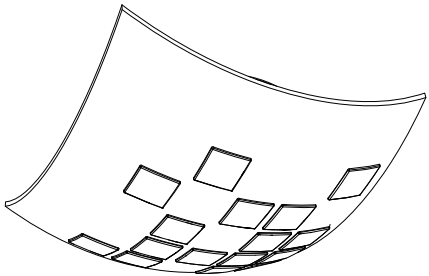

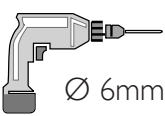


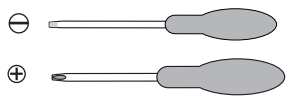






































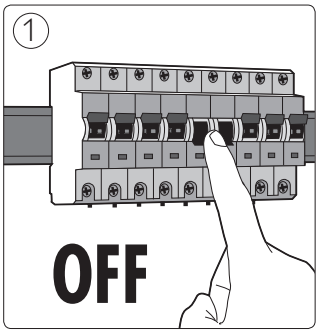
1
OFF

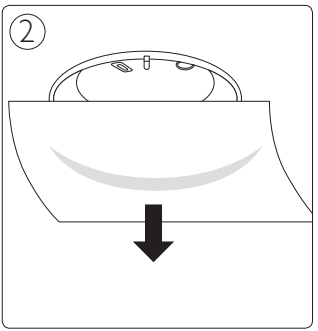
2

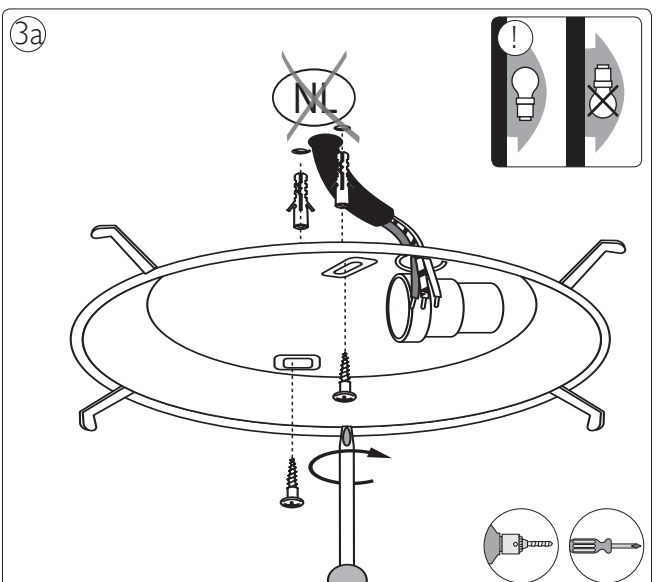
3a
NL
!

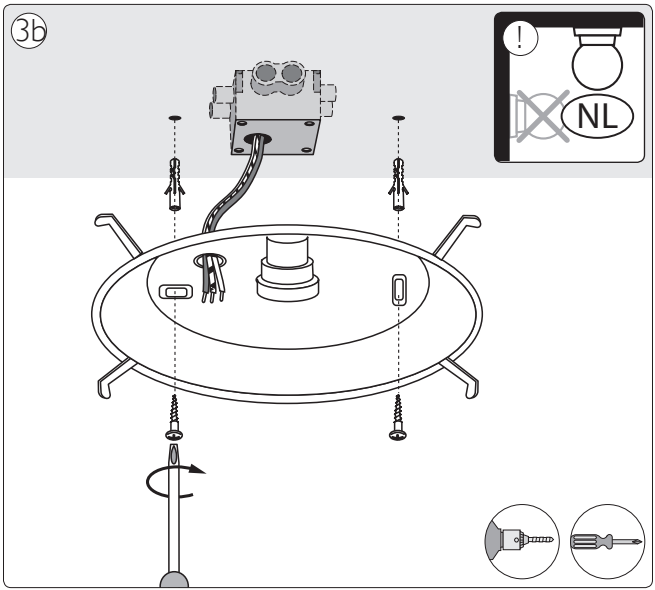
3b
!
NL

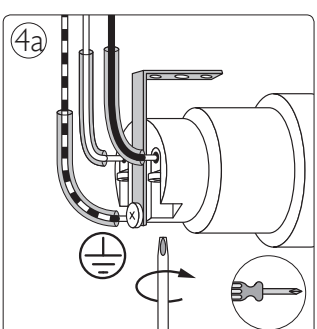
4a

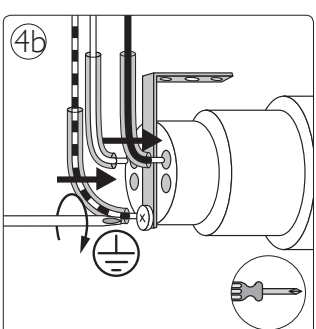
4b

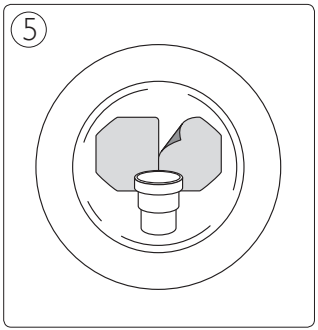
5

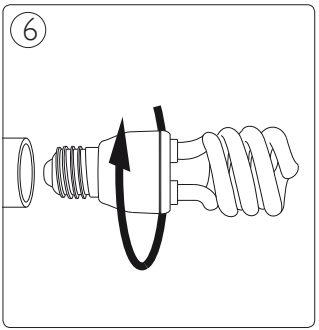
6

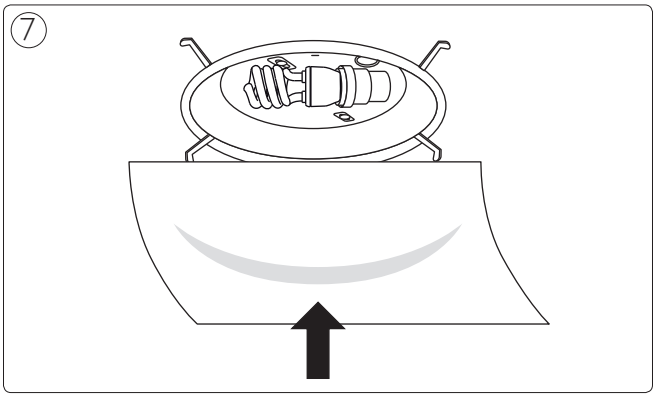
7




Philips Lighting Contact Centre
Int. Business Reply Service
I.B.R.S. / C.C.R.I. Numéro 10461
5600 VB Eindhoven
Pays-Bas / The Netherlands

www.philips.com/homelighting
☎+800 7445 4775

4404.018.35441
Last update: 09/11/12