Kullanma Kılavuzu

ThinkPad Compact USB Keyboard with TrackPoint ve ThinkPad Compact Bluetooth Keyboard with TrackPoint

http://www.lenovo.com/safety

Not: Ürünü kurmadan önce Ek B “Lenovo Uluslararası Garanti Bildirimi” sayfa: 29 içindeki garanti bilgilerini okuduğunuzdan eminolun.

Beşinci Basım (Mayıs 2016)

© Copyright Lenovo 2013, 2016.

SINIRLI VE KISITLI HAKLAR BİLDİRİMİ: Veriler ya da bilgisayar yazılımı General Services Administration “GSA” sözleşmesine uygun olarak sağlandıysa, bunların kullanımı, çoğaltılması ya da açıklanması GS-35F-05925 numaralı sözleşmede yer alan kısıtlamalara tabidir.

İçerik

Bölüm 1. Kullanma kılavuzu hakkında 1

Bölüm 2. ThinkPad Compact USB Keyboard with TrackPoint 3

Ürün tanımı 3
- Önden görünüm 3
- Arkadan görünüm 4

Sistem gereksinimleri 4

USB klavyenin takılması 5

Aygıt sürücüsünün Windows işletim sistemlerine kurulması 5

Aygıt sürücüsünün Windows işletim sistemlerinden kaldırılması 5

USB klavyeyi kullanma 6
- TrackPoint özelliğinin kullanılması 6
- İşaretleme çubuğu başlığının değiştirilmesi . . . 7
- İşaretleme çubuğu duyarlılığının değiştirilmesi . . 7
- ThinkPad tercih edilen kaydırma işlevinin kullanılması 7
- İşlev tuşlarının kullanılması 7

Sorun Giderme 9

Ürün belirtimleri 12

Bölüm 3. ThinkPad Compact Bluetooth Keyboard with TrackPoint 13

Ürün tanımı 13
- Önden görünüm 13
- Arkadan görünüm 14

Sistem gereksinimleri 15

Bluetooth klavyenin bilgisayar ile eşleştirilmesi . . 15

Aygıt sürücüsünün Windows işletim sistemlerine kurulması 17

Aygıt sürücüsünün Windows işletim sistemlerinden kaldırılması 18

Bluetooth klavyeyi kullanma 19
- TrackPoint özelliğinin kullanılması 19
- İşaretleme çubuğu başlığının değiştirilmesi . . 19
- İşaretleme çubuğu duyarlılığının değiştirilmesi 19
- ThinkPad tercih edilen kaydırma işlevinin kullanılması 20
- Bluetooth klavyenin doldurulması 20
- İşlev tuşunun kullanılması 20

Sorun Giderme 22

Ürün belirtimleri 25

Ek A. Hizmet ve Destek 27

Çevrimiçi Teknik Destek 27

Telefonla Teknik Destek 27

Erişilebilirlik bilgileri 27

Ek B. Lenovo Uluslararası Garanti Bildirimi 29

Bölüm 1 - Genel Koşullar 29

Bölüm 2 - Ülkeye Özgü Koşullar 32

Bölüm 3 - Garanti Hizmeti Bilgileri 34

Suplemento de Garantía para México 36

Ek C. Uyumluluk bilgileri 39

Elektronik yayılım notları 39
- Federal Communications Commission Declaration of Conformity 39

Ek D. Özel Notlar 43

Geri dönüşüm ve çevre ile ilgili bilgiler 43

Çin için geri dönüşüm bilgileri 43

Brezilya için geri dönüşüm bilgileri 44

Önemli WEEE bilgileri 44

İhracat Sınıflandırma Bildirimi 45

Ticari Markalar 45

Ek E. Zararlı Madde Kullanımının Sınırlandırılması (RoHS) Yönergesi . . 47

Avrupa Birliği için RoHS Bildirimi 47

Çin için RoHS Bildirimi 47

Türkiye için RoHS Bildirimi 47

Ukrayna için RoHS Bildirimi 47

Hindistan için RoHS Bildirimi 48

Ek F. İthalatçı – İmalatçı / Üretici Firma Bilgileri ve Diğer Bilgiler 49

Ek G. Servis İstasyonları ve Yedek Parça Malzemelerinin Temin Edileceği Adresler 53

© Copyright Lenovo 2013, 2016

Bölüm 1. Kullanma kılavuzu hakkında

Kullanma kılavuzu, aşağıdaki ürünlerin açıklamalarını ve bu ürünlerin kurulmasına ve kullanılmasına ilişkin yönergeleri içerir:

- ThinkPad® Compact USB Keyboard with TrackPoint®
- ThinkPad Compact Bluetooth Keyboard with TrackPoint

© Copyright Lenovo 2013, 2016

Bölüm 2. ThinkPad Compact USB Keyboard with TrackPoint

Bu bölümde, ThinkPad Compact USB Keyboard with TrackPoint (bundan sonra USB klavye olarak anılacaktır) ürünüyle ilgili önemli bilgiler sağlanmaktadır.

USB klavye aşağıdaki özelliklere sahiptir:

- Masa alanından tasarruf etmenizi sağlayan akıllı boyut
- Bir işaretleme çubuğundan ve üç tıklatma düğmesinden oluşan tümleşik TrackPoint özelliği, dış fare kullanımı gereksinimini ortadan kaldırır
- Bazı genel bilgisayar işlevleri için kısayollar sağlayan işlev tuşları

Aksam paketi aşağıdakileri içerir:

- ThinkPad Compact USB Keyboard with TrackPoint
- Kuruluş şeması ve garanti bilgileri
- Kablo

Ürün tanımı

Bu konuda, USB klavyeye ilişkin genel açıklamalar yer alır.

Önden görünüm

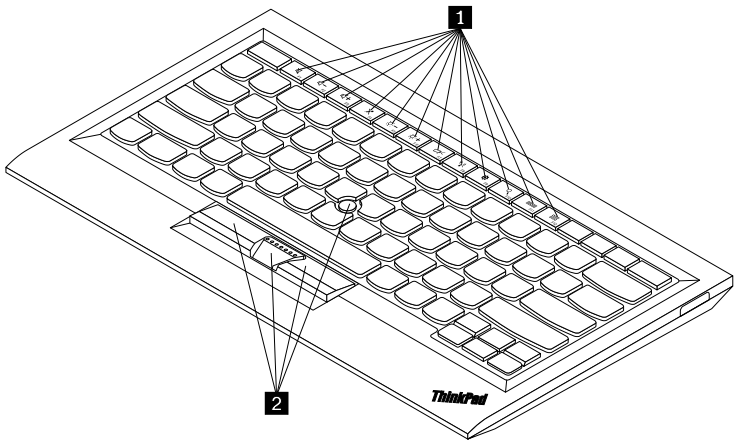

Şekil1. USB klavyenin önden görünümü

1 Kısayol tuşları

Bazı genel bilgisayar işlevleri için kısayollar olarak kullanılır. Daha fazla bilgi için “Fn işlevlerinin kullanılması” sayfa: 7 başlıklı konuya bakın.

2 TrackPoint

TrackPoint, bir işaretleme çubuğu ve üç tıklama düğmesinden oluşur. Ek bilgi için bkz. “TrackPoint özelliğinin kullanılması” sayfa: 6.

© Copyright Lenovo 2013, 2016

Arkadan görünüm

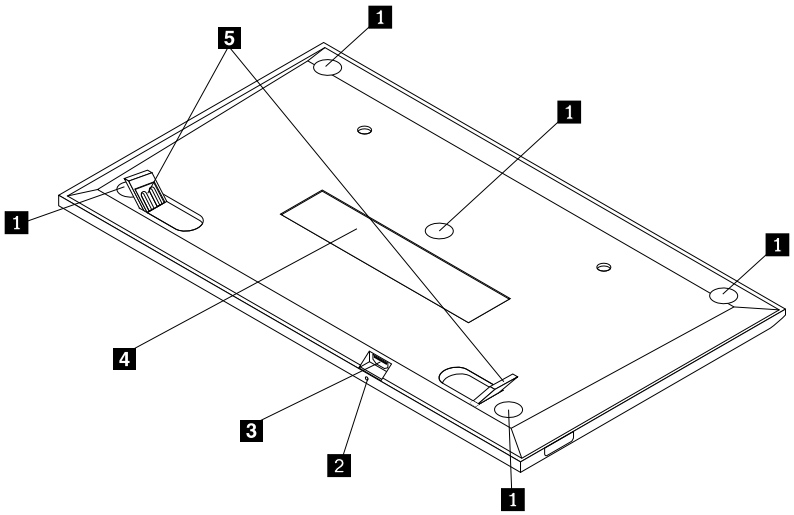

Şekil2. USB klavyenin arkadan görünümü

1 Kaymayı önleyici ayaklar

USB klavyenin beklenmedik şekilde hareket etmesini önlemek için kullanılır.

2 Durum göstergesi

USB klavye, bilgisayara başarıyla bağlandığında, durum göstergesi sürekli yanar.

3 Mikro USB bağlacı

USB klavyeyi bir bilgisayara bağlamak için kullanılır. Ek bilgi için bkz. “USB klavyenin takılması” sayfa: 5.

4 Tanıtıcı etiketi

Parça numarasını, sürüm numarasını ve diğer bazı ürün bilgilerini içerir.

5 Öne arkaya sağa sola dönebilen ayak

Rahatlık sağlamak üzere klavyenin açısını ayarlamak için kullanılır.

Sistem gereksinimleri

USB klavyeyi takmadan önce bilgisayarınızın aşağıdaki gereksinimleri karşıladığından emin olun:

- Bilgisayarınızda kullanılabilir bir USB bağlacı olduğundan emin olun.
- Bilgisayarınızda aşağıdaki işletim sistemlerinden birinin kurulu olduğundan emin olun:
  - Microsoft® Windows® XP (32-bit)
  - Microsoft Windows Vista (32-bit veya 64-bit)
  - Microsoft Windows 7 (32-bit veya 64-bit)
  - Microsoft Windows 8 (32-bit veya 64-bit)

- Microsoft Windows 8.1 (32-bit veya 64-bit)
- Microsoft Windows 10 (32-bit veya 64-bit)

USB klavyeyi takmadan önce, güncellenen temel giriş/çıkış sistem kodu (BIOS), yardımcı programlar, aygıt sürücüleri ve diğer yazılım güncellemelerini içeren en son yazılım güncellemeleri için Lenovo® Support (Destek) Web sitesine göz atmanız önerilir. Lenovo Support (Destek) Web sitesine http://www.lenovo.com/support adresinden erişebilirsiniz

Destek Web sitesinde ya da diğer elektronik ortamlarda belirtilen yazılım güncellemelerini yüklemek, kurmak ve Garanti Hizmet Çözüm Ortağınızın sağladığı yönergeleri izlemek sizin sorumluluğunuzdadır.

USB klavyenin takılması

USB klavyeyi takmak için aşağıdaki işlemleri gerçekleştirin:

1. Eğim ayaklarını ayarlayarak klavyeyi tercih ettiğiniz bilgisayarın yanına yerleştirin.
2. Ürünle verilen kabloyu bilgisayarınızdaki mevcut bir USB bağlacına takın. İşletim sistemi, USB klavyeyi tanıdıktan sonra, USB klavyedeki durum göstergesi yanar. USB klavye kullanıma hazırdır.

Not: ThinkPad Compact Keyboard with TrackPoint sürücüsünü (bundan sonra ThinkPad Keyboard Suite olarak anılacaktır) kurmadan önce USB klavyeyi takmanız önerilir.

Aygıt sürücüsünün Windows işletim sistemlerine kurulması

USB klavyeyi kullanmadan önce gelişmiş ayarları özelleştirmek için ThinkPad Keyboard Suite'i kurmanız önerilir.

Windows 7, Windows 8, Windows 8.1 veya Windows 10 işletim sistemini kullanıyorsanız ve bilgisayarınız İnternet'e bağlıysa, USB klavyeyi bilgisayarınıza ilk defa bağladığınızda ThinkPad Keyboard Suite yazılımını kurmak isteyip istemediğinizi soran bir ileti görüntülenir. **Download Now** (Şimdi Karşıdan Yükle) düğmesini tıklatın, böylece ThinkPad Keyboard Suite otomatik olarak kurulur. İleti görüntülenmezse, aşağıdakileri yaparak ThinkPad Keyboard Suite'i el ile kurun:

1. http://support.lenovo.com/tpkeyboard adresine gidin.
2. ThinkPad Keyboard Suite'in kurulum dosyasını bulup karşıdan yükleyin.
3. Kurulum dosyasını çift tıklatın ve kurulumu tamamlamak için ekrandaki yönergeleri izleyin.
4. Bilgisayarı yeniden başlatın.

Aygıt sürücüsünün Windows işletim sistemlerinden kaldırılması

ThinkPad Keyboard Suite'i Windows XP, Windows Vista, Windows 7, Windows 8, Windows 8.1 veya Windows 10 işletim sisteminden kaldırmak için aşağıdakileri yapın:

Windows XP işletim sistemi için:

1. **Start (Başlat) → Control Panel (Denetim Masası)** veya **Start (Başlat) → Settings (Ayarlar) → Control Panel (Denetim Masası)** seçeneklerini tıklatın.
2. Control Panel (Denetim Masası) kipinize bağlı olarak **Add or Remove Programs** (Program Ekle/Kaldır) seçeneğini tıklatın ya da çift tıklatın.
3. **ThinkPad Compact Keyboard with TrackPoint driver** (ThinkPad Compact Keyboard with TrackPoint sürücüsü) öğesini tıklatın ve **Remove** (Kaldır) seçeneğini tıklatın.
4. Ekrandaki yönergeleri izleyin.

Windows Vista ya da Windows 7 işletim sistemi için:

1. **Start (Başlat) → Control Panel (Denetim Masası)** veya **Start (Başlat) → Settings (Ayarlar) → Control Panel (Denetim Masası)** seçeneklerini tıklatın.
2. Control Panel (Denetim Masası) kipinize bağlı olarak, aşağıdakilerden birini gerçekleştirin:
   - **Programs** (Programlar) menüsü altındaki **Uninstall a program** (Bir programı kaldır) seçeneğini tıklatın.
   - **Programs and Features** (Programlar ve Özellikler) seçeneğini tıklatın.
3. **ThinkPad Compact Keyboard with TrackPoint driver** (ThinkPad Compact Keyboard with TrackPoint sürücüsü) öğesini seçin ve farenizi sağ tıklatın. **Uninstall/Change** (Kaldır/Değiştir) seçeneği görüntülenir.
4. **Uninstall/Change** (Kaldır/Değiştir) seçeneğini tıklatın.
5. Ekrandaki yönergeleri izleyin.

Windows 8 ya da Windows 8.1 işletim sistemi için:

1. Control Panel (Denetim Masası) öğesine gidin, düğmeleri görüntülemek için işaretçiyi ekranın sağ üst veya sağ alt köşesine getirin. **Search** (Ara) düğmesini tıklatın ve ardından Control Panel (Denetim Masası) öğesini arayın.
2. Control Panel (Denetim Masası) kipinize bağlı olarak, aşağıdakilerden birini gerçekleştirin:
   - **Programs** (Programlar) menüsü altındaki **Uninstall a program** (Bir programı kaldır) seçeneğini tıklatın.
   - **Programs and Features** (Programlar ve Özellikler) seçeneğini tıklatın.
3. **ThinkPad Compact Keyboard with TrackPoint driver** (ThinkPad Compact Keyboard with TrackPoint sürücüsü) öğesini seçin ve farenizi sağ tıklatın. **Uninstall** (Kaldır) seçeneği görüntülenir.
4. **Uninstall** (Kaldır) seçeneğini tıklatın.
5. Aygıt sürücüsünü kaldırmak için ekranda görüntülenen yönergeleri izleyin.

Windows 10 işletim sistemi için:

1. Masaüstünden işaretçiyi ekranın sol alt köşesine getirin ve ardından arama kutusunda **Control Panel** (Denetim Masası)'nı arayın.
2. Control Panel (Denetim Masası) kipinize bağlı olarak, aşağıdakilerden birini gerçekleştirin:
   - **Programs** (Programlar) menüsü altındaki **Uninstall a program** (Bir programı kaldır) seçeneğini tıklatın.
   - **Programs and Features** (Programlar ve Özellikler) seçeneğini tıklatın.
3. **ThinkPad Compact Keyboard with TrackPoint driver** (ThinkPad Compact Keyboard with TrackPoint sürücüsü) öğesini seçin ve farenizi sağ tıklatın. **Uninstall** (Kaldır) seçeneği görüntülenir.
4. **Uninstall** (Kaldır) seçeneğini tıklatın.
5. Aygıt sürücüsünü kaldırmak için ekranda görüntülenen yönergeleri izleyin.

USB klavyeyi kullanma

Bu bölümde USB klavyenin kullanılmasıyla ilgili bilgiler sağlanır.

TrackPoint özelliğinin kullanılması

TrackPoint, bir işaretleme çubuğu ve üç tıklama düğmesinden oluşur. İşaretleme çubuğu, imleci denetlemek için kullanılır. Sol düğme, sağ düğme ve orta düğme olmak üzere üç tıklatma düğmesi vardır.

İşaretleme çubuğunu kullanmak için aşağıdakileri yapın:

1. Ellerinizi yazma konumunda yerleştirin ve işaretleme çubuğunu, imlecin hareket etmesini istediğiniz yönde hafifçe bastırın. İmleci yukarı taşımak için işaretleme çubuğunu kendinizden ileri doğru, imleci aşağı taşımak için işaretleme çubuğunu aşağı yönde kendinize doğru ya da imleci yanlara taşımak için

işaretleme çubuğunu bir yana ya da diğer yana bastırın. İmlecin hareket hızı, işaretleme çubuğuna uyguladığınız bastırma gücüne göre değişir.

Not: İmleç belirli aralıklarla kayabilir. İşaretleme çubuğunu kullanmayı birkaç saniyeliğine bırakıp yeniden deneyin. İmleç normal şekilde çalışır.

2. Bir öğeyi seçmek için, imleç öğeye ulaştığında işaretleme çubuğunu durdurun ve baş parmağınızla sol veya sağ düğmeye basın. Sol ve sağ düğmeler, geleneksel bir farenin sol ve sağ düğmeleri gibi çalışır.

İşaretleme çubuğu başlığının değiştirilmesi

İşaretleme çubuğunun üst kısmındaki başlık çıkarılabilir. Mevcut başlığınızı değiştirmek için Lenovo'dan uygun başlıkları satın alabilirsiniz.

İşaretleme çubuğundaki başlığı çıkarmak için başlığın üst kısmını kavramanız ve yukarıya doğru çekmeniz yeterlidir. Yeni bir başlık takmak için başlığın alt kısmındaki kareyi, işaretleme çubuğuyla hizalayın ve başlığı, yerine oturuncaya kadar aşağı doğru bastırın.

İşaretleme çubuğu duyarlılığının değiştirilmesi

İşaretleme çubuğunu kullanırken, hafif bir dokunuşu ya da daha fazla baskı uygulamayı tercih edebilirsiniz. İşaretleme çubuğunun temasınıza vereceği yanıtı, aşağıdakileri yaparak değiştirebilirsiniz:

1. Sistem tepsisinde **ThinkPad Compact Keyboard with TrackPoint** simgesini tıklatın.
2. Mouse Properties (Fare Özellikleri) penceresinde **External Keyboard** (Dış Klavye) sekmesini tıklatın.
3. **Pointer speed** (İşaretçi hızı) alanında, tercihinize göre kaydırıcıyı **Slow** (Yavaş) veya **Fast** (Hızlı) yönüne doğru kaydırın.
4. **Uygula** seçeneğini tıklatın. Daha sonra işaretleme çubuğunun yeni ayarınıza nasıl yanıt verdiğini sınayın ve gerekiyorsa, çeşitli ayarlamalar yapın.
5. Ayarı uygulamak için **OK** (Tamam) seçeneğini tıklayın.

ThinkPad tercih edilen kaydırma işlevinin kullanılması

Orta düğmeye basarken işaretleme çubuğunu hareket ettirerek etkin bir pencerede kaydırma yapabilirsiniz. Ayrıca ThinkPad Tercih Edilen Kaydırma işleviyle etkin olmayan bir pencerede de kaydırma yapabilirsiniz. Kaydırma işlevini yapılandırmak için aşağıdakileri yapın:

1. Sistem tepsisinde **ThinkPad Compact Keyboard with TrackPoint** simgesini tıklatın.
2. Mouse Properties (Fare Özellikleri) penceresinde **External Keyboard** (Dış Klavye) sekmesini tıklatın.
3. İhtiyaçlarınıza bağlı olarak, aşağıdakilerden birini yapın:
   - Etkin pencerelerde geleneksel fareyle olduğu gibi kaydırma yapmak için **ThinkPad Preferred Scrolling** (ThinkPad Tercih Edilen Kaydırma) seçeneğinin işaretini kaldırın.
   - Etkin olmayan pencerelerde kaydırma yapmak için **ThinkPad Preferred Scrolling** (ThinkPad Tercih Edilen Kaydırma) seçeneğini belirleyin.
4. **OK** (Tamam) seçeneğini tıklayın.

Not: Bunun bazı uygulamalarda kaydırma yapamadığını fark ederseniz, daha fazla uyumluluk sağlamak için **ThinkPad Preferred Scrolling** (ThinkPad Tercih Edilen Kaydırma) seçeneğinin işaretini kaldırın.

İşlev tuşlarının kullanılması

Aşağıdaki tabloda işlev tuşları ve Fn tuşu bileşimleri açıklanmaktadır. Varsayılan olarak USB klavye, standart F1-F12 işlevlerine sahiptir. ThinkPad Keyboard Suite'i kurduktan sonra, Fn+F*x* (burada *x*, 1 ila 12 arasında bir sayıdır) tuşlarına basarak kısayol tuşu işlevi elde edebilirsiniz.

İşlev tuşu	İşlev
Fn+Esc	Kısayol tuşu ile standart F1-F12 işlevi arasında geçiş yapar.
	Hoparlörün sesini kapatır.
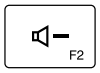	Ses düzeyini azaltır.
	Ses düzeyini artırır.
	Mikrofonun sesini kapatır. **Not:** Bu işlev tuşu, Windows XP ve Windows Vista işletim sistemlerinde çalışmayabilir.
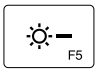	Parlaklığı azaltır. **Not:** Bu işlev tuşu, Windows XP ve Windows Vista işletim sistemlerinde çalışmayabilir.
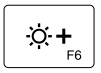	Parlaklığı artırır. **Not:** Bu işlev tuşu, Windows XP ve Windows Vista işletim sistemlerinde çalışmayabilir.
	Bilgisayar ekranı ile dış monitör arasında geçiş yapar (Windows bu görüntüleme seçeneklerini gösterir). **Not:** Bu işlev tuşu, Windows XP ve Windows Vista işletim sistemlerinde çalışmayabilir.
	Yerleşik kablosuz ağ özelliklerini etkinleştirin veya devre dışı bırakın. **Not:** Bu işlev tuşu, Windows XP ve Windows Vista işletim sistemlerinde çalışmayabilir.
	• Control Panel (Denetim Masası) öğesini açın. • Settings Panel'i (Ayarlar Paneli) açar (Windows 8 ve Windows 8.1 işletim sistemleri için). • Settings (Ayarlar) penceresini açar (Windows 10 işletim sistemi için).
	• Etkin uygulamalarınıza bağlı olarak arama alanına gider. • Search Panel'i (Arama Paneli) açar (Windows 8 ve Windows 8.1 işletim sistemleri için). • Cortana arama kutusunu açar (Windows 10 işletim sistemi için).
	• Açık uygulamaları görüntüler. • Açık uygulamalar arasında geçiş yapar (Windows XP işletim sistemi için).
	• **My Computer** (Bilgisayarım) öğesini açar. • Tüm uygulamaları görüntüler (Windows 8, Windows 8.1 ve Windows 10 işletim sistemleri için).

Fn tuşu bileşimleri Windows XP işletim sistemiyle çalışan bazı ThinkPad bilgisayarlarda düzgün çalışmıyorsa, bilgisayarda en son Lenovo System Interface sürücüsü veya kısayol tuşu yardımcı programı sürücüsü sürümünün kurulu olduğundan emin olun.

ThinkPad bilgisayarınız için en güncel yazılımlara ve aygıt sürücülerine her zaman http://www.lenovo.com/support adresinden erişebilir ve buradan yükleyebilirsiniz

Notlar:

- Fn tuşu birleşimlerinin, ThinkPad bilgisayarınızın klavyesinde kullanılabildiğinden emin olun. ThinkPad bilgisayarınıza ilişkin en eksiksiz Fn tuşu tuş birleşimi desteğini almanızı engelleyen yazılım bağımlılıkları söz konusudur.
- Fn tuşu birleşimlerinin çoğu, ThinkPad SL serisi dizüstü bilgisayarlar, Lenovo masaüstü bilgisayarlar ve diğer üreticilerin bilgisayarları ile çalışmaz.
- Farklı ThinkPad bilgisayar modellerinde bazı Fn tuşu birleşimlerinin işlevleri farklıdır.
- Windows 8, Windows 8.1 ve Windows 10 işletim sistemlerinde, Fn+Esc tuş birleşimine, F4 kısayol tuşuna veya CapsLock tuşuna ilk defa bastığınızda bir On Screen Display penceresi görüntülenebilir. Ekran görüntüsünü göstermek istiyorsanız, **OK** (Tamam) düğmesini tıklatın. Ekran görüntüsünü göstermek istemiyorsanız, **No, thank you** (Hayır, teşekkürler) seçeneğini belirleyin. Ekran görüntüsü ayarını değiştirmek için, Mouse Property (Fare Özelliği) penceresinde **External Keyboard** (Dış Klavye) sekmesini tıklatın ve **On Screen Displays** seçeneğini belirleyin. **On Screen Displays** seçeneğinden önceki kutu griyse bu, USB klavyenin sistem varsayılan ayarına uyduğu anlamına gelir; **Advanced OSD setting** (Gelişmiş OSD ayarı) seçeneğini tıklatarak sistem ayarını değiştirebilirsiniz.

Fn tuşu birleşimleriyle ilgili daha ayrıntılı bilgi için ThinkPad bilgisayarınız ile birlikte gönderilen Access Help bilgi sistemine bakın.

Sorun Giderme

Bu bölümde, USB klavyeye ilişkin sorun giderme bilgileri yer alır.

Sorun: Fn işlev tuşu birleşimlerinin veya işlev tuşlarının tümü ya da bazıları çalışmıyor.

Çözüm: Çözümler veya açıklamalar için aşağıdaki bilgileri okuyun:

- ThinkPad Keyboard Suite'i doğru bir biçimde kurduğunuzdan emin olun.
- Tüm Fn işlev tuşu birleşimlerinin, ThinkPad bilgisayarınızın klavyesinde kullanılabildiğinden emin olun. ThinkPad bilgisayarınıza yönelik en eksiksiz Fn tuşu ve kısayol tuş birleşimi desteğinin alınmasına ilişkin yazılım bağımlılıkları söz konusudur. ThinkPad bilgisayarınızla birlikte gönderilen belgelerden Fn işlev tuşu birleşimleriyle ilgili daha ayrıntılı bilgi alabilirsiniz. ThinkPad bilgisayarınıza ilişkin güncellenen yazılım bileşenlerini http://www.lenovo.com/support adresinden yüklemeniz gerekebilir.
- Fn işlev tuşu birleşimleri, ThinkPad SL serisi dizüstü bilgisayarlar dışında tüm ThinkPad bilgisayarlarla çalışır. Fn işlev tuşu birleşimlerinin çoğu, ThinkPad SL serisi dizüstü bilgisayarlar, Lenovo masaüstü bilgisayarları ya da diğer üreticilerin bilgisayarları ile çalışmaz.
- Dizüstü bilgisayarlarınızda yüklü olan uygulamalardaki farklılıklar nedeniyle, farklı ThinkPad bilgisayar modellerinde Fn işlev tuşu birleşimlerinden bazılarının farklı şekilde çalışması normaldir.
- Bazı işlev tuşları, işletim sisteminize ve bilgisayarınıza bağlı olarak desteklenmez.

Sorun: Bilgisayar açıldığında veya bilgisayar normal çalışmayı sürdürdükten sonra, TrackPoint imleci sürükleniyor.

Çözüm: Normal çalışma sırasında TrackPoint'i kullanmadığınızda imleç sürüklenebilir. Bu, TrackPoint işlevinin normal bir özelliğidir ve hata değildir. İmlecin sürüklenmesi aşağıdaki koşullar altında birkaç saniye devam edebilir.

- Bilgisayar açık olmalıdır.
- Bilgisayar normal çalışmasına devam etmiştir.

- TrackPoint işaretleme çubuğu uzun süreyle basılı tutulmuştur.
- Sıcaklık değişikliği olmuştur.

Sorunu gidermek için, USB klavyeyi yeniden bağlamayı deneyebilir veya bilgisayarınızı yeniden başlatabilirsiniz.

Sorun: Bir düğmeye bir kez bastığım halde, bilgisayar düğmeye iki kez basılmış gibi hareket etti.

Çözüm: İşletim sisteminize bağlı olarak, aşağıdakilerden birini yaparak klavyenin yineleme gecikmesini veya yineleme hızı ayarlarını yapın:

- Windows XP ya da Windows Vista işletim sistemi için:
  1. **Start** (Başlat) menünüzün kipine bağlı olarak **Start (Başlat) → Control Panel (Denetim Masası)** veya **Start (Başlat) → Settings (Ayarlar) → Control Panel (Denetim Masası)** seçeneklerini tıklatın.
  2. Control Panel (Denetim Masası) kipinize bağlı olarak **Keyboard** (Klavye) seçeneğini tıklatın ya da çift tıklatın.
  3. **Speed** (Hız) etiketini tıklatın.
  4. Repeat delay (Yineleme gecikmesi) kaydırma çubuğunu **Long** (Uzun) ya da Repeat rate (Yineleme hızı) kaydırma çubuğunu **Slow** (Yavaş) seçeneğine ayarlayın.
  5. **OK** (Tamam) seçeneğini tıklayın.

  .
- Windows 7 işletim sistemi için:
  1. **Start** (Başlat) menünüzün kipine bağlı olarak **Start (Başlat) → Control Panel (Denetim Masası)** veya **Start (Başlat) → Settings (Ayarlar) → Control Panel (Denetim Masası)** seçeneklerini tıklatın.
  2. **View by** (Görünüm) menüsünü tıklayın ve **Small icons** (Küçük simgeler) ya da **Large icons** (Büyük simgeler) seçeneğini belirleyin. **All Control Panel Items** (Tüm Denetim Masası Öğeleri) kategorisi genişletilir.
  3. **Keyboard** (Klavye) seçeneğini tıklatın.
  4. **Speed** (Hız) etiketini tıklatın.
  5. Repeat delay (Yineleme gecikmesi) kaydırma çubuğunu **Long** (Uzun) ya da Repeat rate (Yineleme hızı) kaydırma çubuğunu **Slow** (Yavaş) seçeneğine ayarlayın.
  6. **OK** (Tamam) seçeneğini tıklayın.
- Windows 8 ya da Windows 8.1 işletim sistemi için:
  1. Control Panel (Denetim Masası) öğesine gidin, düğmeleri görüntülemek için işaretçiyi ekranın sağ üst veya sağ alt köşesine getirin. **Search** (Ara) düğmesini tıklatın ve ardından Control Panel (Denetim Masası) öğesini arayın.
  2. **View by** (Görünüm) menüsünü tıklatın ve **Small icons** (Küçük simgeler) ya da **Large icons** (Büyük simgeler) görünümünü seçin. **All Control Panel Items** (Tüm Denetim Masası Öğeleri) kategorisi genişletilir.
  3. **Keyboard** (Klavye) seçeneğini tıklatın.
  4. **Speed** (Hız) etiketini tıklatın.
  5. Repeat delay (Yineleme gecikmesi) kaydırma çubuğunu **Long** (Uzun) ya da Repeat rate (Yineleme hızı) kaydırma çubuğunu **Slow** (Yavaş) seçeneğine ayarlayın.
  6. **OK** (Tamam) seçeneğini tıklayın.

Windows 10 işletim sistemi için:

1. Masaüstünden işaretçiyi ekranın sol alt köşesine getirin ve ardından arama kutusunda **Control Panel** (Denetim Masası)'nı arayın.
2. **View by** (Görünüm) menüsünü tıklatın ve **Small icons** (Küçük simgeler) ya da **Large icons** (Büyük simgeler) görünümünü seçin. **All Control Panel Items** (Tüm Denetim Masası Öğeleri) kategorisi genişletilir.
3. **Keyboard** (Klavye) seçeneğini tıklatın.
4. **Speed** (Hız) etiketini tıklatın.
5. Repeat delay (Yineleme gecikmesi) kaydırma çubuğunu **Long** (Uzun) ya da Repeat rate (Yineleme hızı) kaydırma çubuğunu **Slow** (Yavaş) seçeneğine ayarlayın.
6. **OK** (Tamam) seçeneğini tıklayın.

Sorun: Klavyeyi bilgisayarıma ilk defa bağladığımda ThinkPad Keyboard Suite otomatik olarak kurulamıyor.

Çözüm: Sorunu çözmek için aşağıdakileri yapın:

1. Windows 7, Windows 8, Windows 8.1 veya Windows 10 işletim sistemini kullandığınızdan emin olun.
2. Bilgisayarınızın İnternete bağlandığından emin olun.
3. Aşağıdakileri gerçekleştirerek otomatik Windows güncelleme özelliğini etkinleştirdiğinizden emin olun:
   a. Control Panel (Denetim Masası) öğesini açar.
   b. Control Panel (Denetim Masası) kipinize bağlı olarak, aşağıdakilerden birini gerçekleştirin:
      - **Hardware and Sound (Donanım ve Ses) → Devices and Printers (Aygıtlar ve Yazıcılar)** seçeneklerini tıklatın.
      - **Devices and Printers** (Aygıtlar ve Yazıcılar) seçeneğini tıklayın.
   c. Devices (Aygıtlar) menüsünün altından bilgisayarınızın simgesini sağ tıklatıp **Device installation Settings** (Aygıt yükleme ayarları) seçeneğini belirleyin.
   d. Otomatik Windows güncelleme özelliğini etkinleştirmek için ekrandaki yönergeleri izleyin.
4. Aşağıdaki işlemleri gerçekleştirerek tüm Windows güncellemelerini kurduğunuzdan emin olun:
   a. Control Panel (Denetim Masası) öğesini açar.
   b. Control Panel (Denetim Masası) kipinize bağlı olarak, aşağıdakilerden birini gerçekleştirin:
      - **System and Security (Sistem ve Güvenlik) → Windows Update** seçeneklerini tıklatın.
      - **Windows Update** seçeneğini tıklayın.
   c. Windows güncellemelerini kurmak için **Check for updates** (Güncelleştirmeleri denetle) seçeneğini tıklatın.
5. USB klavyeyi bilgisayardan ayırın ve yeniden bağlayın.
6. Yukarıdaki ipuçları yine işe yaramazsa, bu sorun işletim sisteminizin sürümünden veya dilinden kaynaklanıyor olabilir. Aşağıdakileri yaparak sürücüyü el ile kurabilirsiniz:
   a. http://support.lenovo.com/tpkeyboard adresine gidin.
   b. Sürücünün kurulum dosyasını bulup karşıdan yükleyin.
   c. Kurulum dosyasını çift tıklatın ve kurulumu tamamlamak için ekrandaki yönergeleri izleyin.

Sorun: Windows 7 işletim sisteminde USB klavyenin bilgisayarla eşleştirilmesi uzun sürüyor.

Çözüm: Bu bir sorun değildir. USB klavye simgesinin üzerindeki saat kaybolduğunda, USB klavye başarıyla bilgisayarla eşleştirilmiştir. Bu işlem başarısız olursa yeniden bağlamayı deneyin.

Ürün belirtimleri

Aşağıdaki tabloda USB klavye belirtimleri açıklanmaktadır.

Tuşlar	84/85/89 tuş (ülkeye göre değişir)
Renk	Kuzguni siyah
Boyutlar (yükseklik x genişlik x derinlik)	305,5 mm x 164,0 mm x 13,5 mm (ayarlanabilir ayaklar hariç)
Ağırlık	Yaklaşık 441 g (kablo dahil)
Bağlaç tipi	4 iğneli USB Tip A
Kablo uzunluğu	1,5 m (4,92 feet)
İşletim voltajı	+5 V (Tipik)
Güç tüketimi	En çok 100 mA
Sistem arabirimi	USB
Desteklenen işletim sistemi	Windows 10 (32 bit ve 64 bit) Windows 8.1 (32 bit ve 64 bit) Windows 8 (32 bit ve 64 bit) Windows 7 (32 bit ve 64 bit) Windows Vista (32 bit ve 64 bit) Windows XP (32 bit)

Bölüm 3. ThinkPad Compact Bluetooth Keyboard with TrackPoint

Bu bölümde, ThinkPad Compact Bluetooth Keyboard with TrackPoint (bundan sonra Bluetooth klavye olarak anılacaktır) ile ilgili bilgiler sağlanmaktadır.

Ürün tanımı

Bu konuda, Bluetooth klavyeye ilişkin genel açıklamalar yer alır.

Önden görünüm

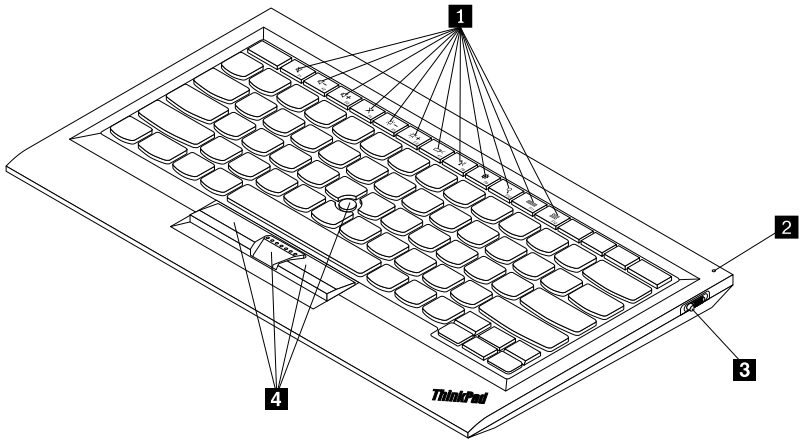

Şekil3. Bluetooth klavyenin önden görünümü

1 Kısayol tuşları

Bazı genel bilgisayar işlevleri için kısayollar olarak kullanılır. Daha fazla bilgi için “Fn işlevlerinin kullanılması” sayfa: 20 başlıklı konuya bakın.

2 Durum göstergesi

Bluetooth klavyenin durumunu belirtmek için kullanılır.

Durum	Renk	Açıklama
Soluklaşıyor	Yeşil	Bluetooth klavye açıktır.
Birer saniyelik aralıklarla iki defa yanıp sönüyor	Yeşil	Bluetooth klavye eşleştirme kipindedir veya bilgisayarla bağlantı kurmaktadır.
Beş defa yanıp sönüyor	Yeşil	Bluetooth klavye, bilgisayarla bağlantı kurmuştur.
Parlıyor	Yeşil	Bluetooth klavye kapalıdır.
Üç defa yanıp sönüyor	Sarı	Bluetooth klavyenin pil gücü düşüktür.

3 Açma/kapama düğmesi: Bluetooth klavyeyi açmak veya kapatmak için kullanılır.

© Copyright Lenovo 2013, 2016

Bluetooth klavyeyi açmak için açma/kapama düğmesini aşağı doğru kaydırın ve bir saniye basılı tutun. Durum göstergesi yanmaya başlar. Bluetooth klavyeyi kapatmak için, açma/kapama düğmesini aşağı kaydırın ve en az üç saniye orada tutun. Durum göstergesi sönmeye başlar.

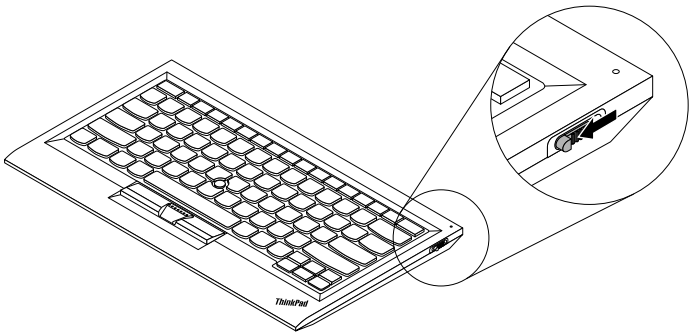

Şekil4. Bluetooth klavyenin açılması ve kapatılması

Not: Pil gücünden tasarruf etmek için, Bluetooth klavyeyi kullanılmadığında kapatın.

4 TrackPoint

TrackPoint, bir işaretleme çubuğu ve üç tıklama düğmesinden oluşur. Ek bilgi için bkz. “TrackPoint özelliğinin kullanılması” sayfa: 6.

Arkadan görünüm

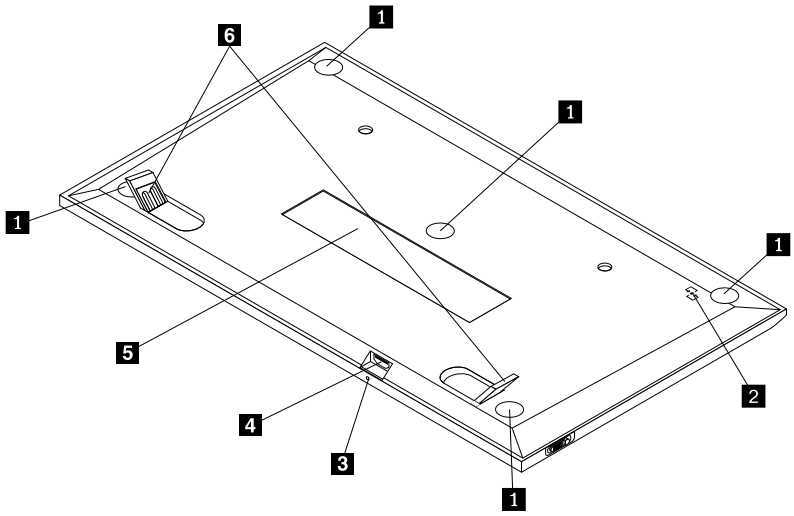

Şekil5. Bluetooth klavyenin arkadan görünümü

1 Kaymayı önleyici ayaklar

Bluetooth klavyenin beklenmedik hareketler yapmasını önlemek için kullanılır.

2 NFC etiketi

Yakın Alan İletişimi (NFC) işlevi kullanılarak Bluetooth klavyenin eşleştirilmesi için kullanılır.

2 Doluyor göstergesi

Bluetooth klavyenin dolum durumunu belirtmek için kullanılır. Bluetooth klavye dolarken, doluyor göstergesi yanıp sönüyor. Bluetooth klavye tamamen dolduğunda, doluyor göstergesi sürekli yanar.

3 Mikro USB bağlacı

Ürünle verilen kablonun bir ucunu Mikro USB bağlacına ve diğer ucunu da bilgisayara takarak Bluetooth klavyeyi doldurabilirsiniz.

4 Tanıtıcı etiketi

Parça numarasını, sürüm numarasını ve diğer bazı ürün bilgilerini içerir.

5 Öne arkaya sağa sola dönebilen ayak

Rahatlık sağlamak üzere klavyenin açısını ayarlamak için kullanılır.

Sistem gereksinimleri

Bluetooth klavyeyi takmadan önce bilgisayarınızın aşağıdaki gereksinimleri karşıladığından emin olun:

- Bilgisayarınızda kullanılabilir bir Tümleşik Bluetooth anasistemi olduğundan emin olun.
- Bilgisayarınızda aşağıdaki işletim sistemlerinden birinin kurulu olduğundan emin olun:
  - Microsoft Windows XP (32-bit)
  - Microsoft Windows Vista (32-bit veya 64-bit)
  - Microsoft Windows 7 (32-bit veya 64-bit)
  - Microsoft Windows 8 (32-bit veya 64-bit)
  - Microsoft Windows 8.1 (32-bit veya 64-bit)
  - Microsoft Windows 10 (32-bit veya 64-bit)

Bluetooth klavyeyi takmadan önce, güncellenen temel giriş/çıkış sistem kodu (BIOS), yardımcı programlar, aygıt sürücüleri ve diğer yazılım güncellemelerini içeren en son yazılım güncellemeleri için Lenovo Support (Destek) Web sitesine göz atmanız önerilir. Lenovo Support (Destek) Web sitesine http://www.lenovo.com/support adresinden erişebilirsiniz

Destek Web sitesinde ya da diğer elektronik ortamlarda belirtilen yazılım güncellemelerini yüklemek, kurmak ve Garanti Hizmet Çözüm Ortağınızın sağladığı yönergeleri izlemek sizin sorumluluğunuzdadır.

Bluetooth klavyenin bilgisayar ile eşleştirilmesi

Bluetooth klavye ile bilgisayar arasında bağlantı kurmak ve veri alışverişi yapmak için, Bluetooth klavyeyi bilgisayarla eşleştirmeniz gerekir.

Notlar:

- ThinkPad Compact Keyboard with TrackPoint sürücüsünü (bundan sonra ThinkPad Keyboard Suite olarak anılacaktır) kurmadan önce Bluetooth klavyeyi eşleştirmeniz önerilir.
- Bluetooth klavyeyi bilgisayarla başarıyla eşleştirdikten sonra yalnızca Bluetooth klavyeyi her kullandığınızda üzerindeki açma/kapama düğmesini açmanız gerekir. Durum göstergesi beş defa yeşil renkte yanıp söner ve sonra kapanır.

İşletim sisteminize bağlı olarak, aşağıdakilerden birini yaparak Bluetooth klavyeyi bilgisayarla eşleştirebilirsiniz:

Windows XP işletim sistemi için:

1. Bilgisayarda Bluetooth radyosunu açın.
2. Windows bildirim alanındaki veya masaüstündeki **My Bluetooth Places** (Bluetooth Yerlerim) simgesini çift tıklatın.
3. Bluetooth klavyede Bluetooth özelliğini açmak için açma/kapama düğmesini aşağı doğru kaydırın ve bir saniye basılı tutun. Durum göstergesi yanıp sönmeye başlar.
4. Menü kipinize bağlı olarak, **View devices in range** (Kapsama alanındaki aygıtları görüntüle) veya **Search for devices in range** (Kapsama alanındaki aygıtları ara) seçeneğini tıklatın.
5. Listede **ThinkPad Compact Bluetooth Keyboard with TrackPoint** simgesini çift tıklatın.
6. Bilgisayar ekranında gösterilen geçiş kodunu Bluetooth klavyeyle yazın ve Enter tuşuna basın. Eşleştirme işlemi başlar. Durum göstergesi söndükten sonra Bluetooth klavye, bilgisayarla başarılı bir biçimde eşleştirilmiş ve Bluetooth klavye ile bilgisayar arasında bir bağlantı kurulmuş olur.
7. Bluetooth klavyenin işletim sistemine bağlı olduğunu onaylayan bir pencere görüntülendiğinde **Close** (Kapat) seçeneğini tıklatın.

Windows Vista ya da Windows 7 işletim sistemi için:

1. Bilgisayarda Bluetooth radyosunu açın.
2. **Start (Başlat) → Control Panel (Denetim Masası)** seçeneklerini tıklatın ve kullandığınız işletim sistemine bağlı olarak aşağıdakilerden birini yapın:
   - Windows Vista işletim sisteminde, **Bluetooth Devices** (Bluetooth Aygıtları) seçeneğini çift tıklatın ve sonra **Add Wireless Device** (Kablosuz Aygıt Ekle) seçeneğini tıklatın.
   - Windows 7 işletim sisteminde, **Devices and Printers (Aygıtlar ve Sürücüler) → Add a device (Bir aygıt ekle)**seçeneklerini tıklayın.
3. Bluetooth klavyede Bluetooth özelliğini açmak için açma/kapama düğmesini aşağı doğru kaydırın ve bir saniye basılı tutun. Durum göstergesi yanıp sönmeye başlar.
4. Listeden **ThinkPad Compact Bluetooth Keyboard with TrackPoint** simgesini seçin ve **Next** (İleri) düğmesini tıklatın.
5. Bilgisayar ekranında gösterilen geçiş kodunu Bluetooth klavyeyle yazın ve Enter tuşuna basın. Eşleştirme işlemi başlar. Durum göstergesi söndükten sonra Bluetooth klavye, bilgisayarla başarılı bir biçimde eşleştirilmiş ve Bluetooth klavye ile bilgisayar arasında bir bağlantı kurulmuş olur.
6. Bluetooth klavyenin işletim sistemine bağlı olduğunu onaylayan bir pencere görüntülendiğinde **Close** (Kapat) seçeneğini tıklatın.

Windows 8 ya da Windows 8.1 işletim sistemi için:

1. Bilgisayarda Bluetooth radyosunu açın.
2. Düğmeleri görüntülemek için imleci ekranın sağ üst ya da sağ alt köşesine getirin ve ardından **Settings (Ayarlar) → Change PC Settings (Bilgisayar Ayarlarını Değiştir) → Devices (Aygıtlar)** seçeneklerini tıklatın.

3. Bluetooth klavyede Bluetooth özelliğini açmak için açma/kapama düğmesini aşağı doğru kaydırın ve bir saniye basılı tutun. Durum göstergesi yanıp sönmeye başlar.
4. Listeden **Keyboard (ThinkPad Compact Bluetooth Keyboard with TrackPoint)** (Klavye (ThinkPad Compact Bluetooth Keyboard with TrackPoint)) simgesini seçin ve **Next** (İleri) düğmesini tıklatın.
5. Bilgisayar ekranında gösterilen geçiş kodunu Bluetooth klavyeyle yazın ve Enter tuşuna basın. Eşleştirme işlemi başlar. Durum göstergesi söndükten sonra Bluetooth klavye, bilgisayarla başarılı bir biçimde eşleştirilmiş ve Bluetooth klavye ile bilgisayar arasında bir bağlantı kurulmuş olur.
6. Bluetooth klavyenin işletim sistemine bağlı olduğunu onaylayan bir pencere görüntülendiğinde **Close** (Kapat) seçeneğini tıklatın.

Windows 10 işletim sistemi için:

1. Bilgisayarda Bluetooth radyosunu açın.
2. Bluetooth klavyede Bluetooth özelliğini açmak için açma/kapama düğmesini aşağı doğru kaydırın ve bir saniye basılı tutun. Durum göstergesi yanıp sönmeye başlar.
3. Masaüstünden işaretçiyi ekranın sol alt köşesine getirin ve ardından arama kutusunda **Control Panel** (Denetim Masası) seçeneğini arayın.
4. **Hardware and Sound** (Donanım ve Ses) menüsü altında **Add a device** (Aygıt ekle) seçeneğini tıklayın, Control Panel (Denetim Masası) seçeneğini kategoriye göre görüntüleyin.
5. Listeden **Keyboard (ThinkPad Compact Bluetooth Keyboard with TrackPoint)** (Klavye (ThinkPad Compact Bluetooth Keyboard with TrackPoint)) simgesini seçin ve **Next** (İleri) düğmesini tıklatın.
6. Bilgisayar ekranında gösterilen geçiş kodunu Bluetooth klavyeyle yazın ve Enter tuşuna basın. Eşleştirme işlemi başlar. Durum göstergesi söndükten sonra Bluetooth klavye, bilgisayarla başarılı bir biçimde eşleştirilmiş ve Bluetooth klavye ile bilgisayar arasında bir bağlantı kurulmuş olur.
7. Bluetooth klavyenin işletim sistemine bağlı olduğunu onaylayan bir pencere görüntülendiğinde **Close** (Kapat) seçeneğini tıklatın.

Not: Bağlantının başarısız olduğunu gösteren bir pencere görüntülenirse, **ThinkPad Compact Bluetooth Keyboard with TrackPoint** simgesini sağ tıklatın ve Bluetooth klavyeyi devre dışı bırakmak için **Disable** (Devre Dışı Bırak) seçeneğini belirleyin. Ardından Bluetooth klavyeyi yeniden bilgisayarla eşleyin.

İşletim sistemi Bluetooth klavyeyi tanıdıktan sonra Bluetooth klavye kullanıma hazır olur. Bu ürün hakkında ek bilgi için şu adrese gidin:
http://www.lenovo.com/support/keyboards

NFC işlevi ile eşleştirme:

Yapılandırmaya bağlı olarak, Bluetooth klavyeyi NFC işlevi etkin bir bilgisayarla, NFC işlevini kullanarak da eşleştirebilirsiniz. NFC etiketi, Bluetooth klavyenin arkasında sol alt köşededir.

NFC işlevini kullanarak Bluetooth klavyeyi eşleştirmek için aşağıdakileri yapın:

1. NFC okuyucuyu, Bluetooth klavyedeki NFC etiketiyle hizalayın.
2. Bir aygıt eklemek isteyip istemediğinizi onaylamak için bir pencere görüntülenir.
3. Pencereyi kapatın. Durum göstergesi 5 defa yanıp söner ve sonra tamamen söner. Bluetooth klavye, bilgisayara bağlanmıştır.

Aygıt sürücüsünün Windows işletim sistemlerine kurulması

Bluetooth klavyeyi kullanmadan önce gelişmiş ayarları özelleştirmek için ThinkPad Keyboard Suite'i kurmanız önerilir.

Windows 7, Windows 8, Windows 8.1 veya Windows 10 işletim sistemini kullanıyorsanız ve bilgisayarınız İnternet'e bağlıysa, klavyeyi bilgisayarınıza ilk defa bağladığınızda ThinkPad Keyboard Suite yazılımını kurmak isteyip istemediğinizi soran bir ileti görüntülenir. **Download Now** (Şimdi Karşıdan Yükle) düğmesini tıklatın, böylece ThinkPad Keyboard Suite otomatik olarak kurulur. İleti görüntülenmezse, aşağıdakileri yaparak ThinkPad Keyboard Suite'i el ile kurun:

1. http://support.lenovo.com/tpkeyboard adresine gidin.
2. ThinkPad Keyboard Suite'in kurulum dosyasını bulup karşıdan yükleyin.
3. Kurulum dosyasını çift tıklatın ve kurulumu tamamlamak için ekrandaki yönergeleri izleyin.
4. Bilgisayarı yeniden başlatın; böylece ThinkPad Keyboard Suite bilgisayarınıza kurulur.

Aygıt sürücüsünün Windows işletim sistemlerinden kaldırılması

ThinkPad Keyboard Suite'i Windows XP, Windows Vista, Windows 7, Windows 8, Windows 8.1 veya Windows 10 işletim sisteminden kaldırmak için aşağıdakileri yapın:

Windows XP işletim sistemi için:

1. **Start (Başlat) → Control Panel (Denetim Masası)** veya **Start (Başlat) → Settings (Ayarlar) → Control Panel (Denetim Masası)** seçeneklerini tıklatın.
2. Control Panel (Denetim Masası) kipinize bağlı olarak **Add or Remove Programs** (Program Ekle/Kaldır) seçeneğini tıklatın ya da çift tıklatın.
3. **ThinkPad Compact Keyboard with TrackPoint driver** (ThinkPad Compact Keyboard with TrackPoint sürücüsü) öğesini tıklatın ve **Remove** (Kaldır) seçeneğini tıklatın.
4. Ekrandaki yönergeleri izleyin.

Windows Vista ya da Windows 7 işletim sistemi için:

1. **Start (Başlat) → Control Panel (Denetim Masası)** veya **Start (Başlat) → Settings (Ayarlar) → Control Panel (Denetim Masası)** seçeneklerini tıklatın.
2. Control Panel (Denetim Masası) kipinize bağlı olarak, aşağıdakilerden birini gerçekleştirin:
   - **Programs** (Programlar) menüsü altındaki **Uninstall a program** (Bir programı kaldır) seçeneğini tıklatın.
   - **Programs and Features** (Programlar ve Özellikler) seçeneğini tıklatın.
3. **ThinkPad Compact Keyboard with TrackPoint driver** (ThinkPad Compact Keyboard with TrackPoint sürücüsü) öğesini seçin ve farenizi sağ tıklatın. **Uninstall/Change** (Kaldır/Değiştir) seçeneği görüntülenir.
4. **Uninstall/Change** (Kaldır/Değiştir) seçeneğini tıklatın.
5. Ekrandaki yönergeleri izleyin.

Windows 8 ya da Windows 8.1 işletim sistemi için:

1. Control Panel (Denetim Masası) öğesine gidin, düğmeleri görüntülemek için işaretçiyi ekranın sağ üst veya sağ alt köşesine getirin. **Search** (Ara) düğmesini tıklatın ve ardından Control Panel (Denetim Masası) öğesini arayın.
2. Control Panel (Denetim Masası) kipinize bağlı olarak, aşağıdakilerden birini gerçekleştirin:
   - **Programs** (Programlar) menüsü altındaki **Uninstall a program** (Bir programı kaldır) seçeneğini tıklatın.
   - **Programs and Features** (Programlar ve Özellikler) seçeneğini tıklatın.
3. **ThinkPad Compact Keyboard with TrackPoint driver** (ThinkPad Compact Keyboard with TrackPoint sürücüsü) öğesini seçin ve farenizi sağ tıklatın. **Uninstall** (Kaldır) seçeneği görüntülenir.
4. **Uninstall** (Kaldır) seçeneğini tıklatın.
5. Aygıt sürücüsünü kaldırmak için ekranda görüntülenen yönergeleri izleyin.

Windows 10 işletim sistemi için:

1. Masaüstünden işaretçiyi ekranın sol alt köşesine getirin ve ardından arama kutusunda **Control Panel** (Denetim Masası)'nı arayın.
2. Control Panel (Denetim Masası) kipinize bağlı olarak, aşağıdakilerden birini gerçekleştirin:
   - **Programs** (Programlar) menüsü altındaki **Uninstall a program** (Bir programı kaldır) seçeneğini tıklatın.
   - **Programs and Features** (Programlar ve Özellikler) seçeneğini tıklatın.
3. **ThinkPad Compact Keyboard with TrackPoint driver** (ThinkPad Compact Keyboard with TrackPoint sürücüsü) öğesini seçin ve farenizi sağ tıklatın. **Uninstall** (Kaldır) seçeneği görüntülenir.
4. **Uninstall** (Kaldır) seçeneğini tıklatın.
5. Aygıt sürücüsünü kaldırmak için ekranda görüntülenen yönergeleri izleyin.

Bluetooth klavyeyi kullanma

Bu bölümde, Bluetooth klavyenin kullanılmasıyla ilgili bilgiler sağlanmaktadır.

TrackPoint özelliğinin kullanılması

TrackPoint, bir işaretleme çubuğu ve üç tıklama düğmesinden oluşur. İşaretleme çubuğu, imleci denetlemek için kullanılır. Sol düğme, sağ düğme ve orta düğme olmak üzere üç tıklatma düğmesi vardır.

İşaretleme çubuğunu kullanmak için aşağıdakileri yapın:

1. Ellerinizi yazma konumunda yerleştirin ve işaretleme çubuğunu, imlecin hareket etmesini istediğiniz yönde hafifçe bastırın. İmleci yukarı taşımak için işaretleme çubuğunu kendinizden ileri doğru, imleci aşağı taşımak için işaretleme çubuğunu aşağı yönde kendinize doğru ya da imleci yanlara taşımak için işaretleme çubuğunu bir yana ya da diğer yana bastırın. İmlecin hareket hızı, işaretleme çubuğuna uyguladığınız bastırma gücüne göre değişir.

   Not: İmleç belirli aralıklarla kayabilir. İşaretleme çubuğunu kullanmayı birkaç saniyeliğine bırakıp yeniden deneyin. İmleç normal şekilde çalışır.
2. Bir öğeyi seçmek için, imleç öğeye ulaştığında işaretleme çubuğunu durdurun ve baş parmağınızla sol veya sağ düğmeye basın. Sol ve sağ düğmeler, geleneksel bir farenin sol ve sağ düğmeleri gibi çalışır.

İşaretleme çubuğu başlığının değiştirilmesi

İşaretleme çubuğunun üst kısmındaki başlık çıkarılabilir. Mevcut başlığınızı değiştirmek için Lenovo'dan uygun başlıkları satın alabilirsiniz.

İşaretleme çubuğundaki başlığı çıkarmak için başlığın üst kısmını kavramanız ve yukarıya doğru çekmeniz yeterlidir. Yeni bir başlık takmak için başlığın alt kısmındaki kareyi, işaretleme çubuğuyla hizalayın ve başlığı, yerine oturuncaya kadar aşağı doğru bastırın.

İşaretleme çubuğu duyarlılığının değiştirilmesi

İşaretleme çubuğunu kullanırken, hafif bir dokunuşu ya da daha fazla baskı uygulamayı tercih edebilirsiniz. İşaretleme çubuğunun temasınıza vereceği yanıtı, aşağıdakileri yaparak değiştirebilirsiniz:

1. Sistem tepsisinde **ThinkPad Compact Keyboard with TrackPoint** simgesini tıklatın.
2. Mouse Properties (Fare Özellikleri) penceresinde **External Keyboard** (Dış Klavye) sekmesini tıklatın.
3. **Pointer speed** (İşaretçi hızı) alanında, tercihinize göre kaydırıcıyı **Slow** (Yavaş) veya **Fast** (Hızlı) yönüne doğru kaydırın.
4. **Uygula** seçeneğini tıklatın. Daha sonra işaretleme çubuğunun yeni ayarınıza nasıl yanıt verdiğini sınayın ve gerekiyorsa, çeşitli ayarlamalar yapın.

5. Ayarı uygulamak için **OK** (Tamam) seçeneğini tıklayın.

ThinkPad tercih edilen kaydırma işlevinin kullanılması

Orta düğmeye basarken işaretleme çubuğunu hareket ettirerek etkin bir pencerede kaydırma yapabilirsiniz. Ayrıca ThinkPad Tercih Edilen Kaydırma işleviyle etkin olmayan bir pencerede de kaydırma yapabilirsiniz. Kaydırma işlevini yapılandırmak için aşağıdakileri yapın:

1. Sistem tepsisinde **ThinkPad Compact Keyboard with TrackPoint** simgesini tıklatın.
2. Mouse Properties (Fare Özellikleri) penceresinde **External Keyboard** (Dış Klavye) sekmesini tıklatın.
3. İhtiyaçlarınıza bağlı olarak, aşağıdakilerden birini yapın:
   - Etkin pencerelerde geleneksel fareyle olduğu gibi kaydırma yapmak için **ThinkPad Preferred Scrolling** (ThinkPad Tercih Edilen Kaydırma) seçeneğinin işaretini kaldırın.
   - Etkin olmayan pencerelerde kaydırma yapmak için **ThinkPad Preferred Scrolling** (ThinkPad Tercih Edilen Kaydırma) seçeneğini belirleyin.
4. **OK** (Tamam) seçeneğini tıklayın.

Not: Bunun bazı uygulamalarda kaydırma yapamadığını fark ederseniz, daha fazla uyumluluk sağlamak için **ThinkPad Preferred Scrolling** (ThinkPad Tercih Edilen Kaydırma) seçeneğinin işaretini kaldırın.

Bluetooth klavyenin doldurulması

Bluetooth klavyeyi, ürünle verilen kablo aracılığıyla bilgisayara bağlayarak doldurabilirsiniz. Bluetooth klavyeyi ilk defa kullanmadan tamamen doldurmanız önerilir. Ortalama tam doldurma süresi 2,5 ila 3 saattir. Bluetooth klavye dolarken, doluyor göstergesi yanıp sönüyor. Bluetooth klavye tamamen dolup klavyenin doluyor göstergesi sürekli yandığında, Bluetooth klavyeyi bilgisayardan ayırmanız önerilir. Bluetooth klavye bilgisayara bağlı kaldığında dolmaya devam etmez. Bluetooth klavyeyi başka bir zaman doldurmak istediğinizde, Bluetooth klavyeyi bilgisayara yeniden bağlayın. Pili en az altı ayda bir doldurmanız önerilir.

İşlev tuşunun kullanılması

Aşağıdaki tabloda, Fn tuşlarının ve Fn tuşu birleşimlerinin işlevleri açıklanmaktadır. Bluetooth klavye, varsayılan kısayol tuşu işlevlerine sahiptir. ThinkPad Keyboard Suite'i kurduktan sonra, Fn+F*x* (burada *x*, 1 ila 12 arasında bir sayıdır) tuşlarına basarak standart F1-F12 işlevini elde edebilirsiniz.

İşlev tuşu	**İşlev**
Fn+Esc	Kısayol tuşu ile standart F1-F12 işlevi arasında varsayılan Fn işlevini değiştirir.
	Hoparlörün sesini kapatır.
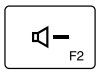	Ses düzeyini azaltır.
	Ses düzeyini artırır.
	Mikrofonun sesini kapatır. **Not:** Bu işlev tuşu, Windows XP ve Windows Vista işletim sistemlerinde çalışmayabilir.

İşlev tuşu	İşlev
	Parlaklığı azaltır. **Not:** Bu işlev tuşu, Windows XP ve Windows Vista işletim sistemlerinde çalışmayabilir.
	Parlaklığı artırır. **Not:** Bu işlev tuşu, Windows XP ve Windows Vista işletim sistemlerinde çalışmayabilir.
	Bilgisayar ekranı ile dış monitör arasında geçiş yapar (Windows bu görüntüleme seçeneklerini gösterir). **Not:** Bu işlev tuşu, Windows XP ve Windows Vista işletim sistemlerinde çalışmayabilir.
	Yerleşik kablosuz ağ özelliklerini etkinleştirin veya devre dışı bırakın. Kablosuz bağlantı kapatıldığında kablosuz fare ve klavyelerin bağlantısının kesileceğini bildiren bir pencere görüntülenir. **Not:** Bu işlev tuşu, Windows XP ve Windows Vista işletim sistemlerinde çalışmayabilir.
	• Control Panel (Denetim Masası) öğesini açar. • Settings Panel'i (Ayarlar Paneli) açar (Windows 8 ve Windows 8.1 işletim sistemleri için). • Settings (Ayarlar) penceresini açar (Windows 10 işletim sistemi için).
	• Etkin uygulamalarınıza bağlı olarak arama alanına gider. • Search Panel'i (Arama Paneli) açar (Windows 8 ve Windows 8.1 işletim sistemleri için). • Cortana arama kutusunu açar (Windows 10 işletim sistemi için).
	• Açık uygulamaları görüntüler. • Açık uygulamalar arasında geçiş yapar (Windows XP işletim sistemi için).
	• **My Computer** (Bilgisayarım) öğesini açar. • Tüm uygulamaları görüntüler (Windows 8, Windows 8.1 ve Windows 10 işletim sistemleri için).
Fn+Delete	Bilgisayardan Bluetooth klavyenin eşleştirmesini kaldırır. **Not:** Bluetooth klavyeyi bir bilgisayarda yapılandırdıysanız ve başka bir bilgisayarda da yapılandırmak istiyorsanız, önce diğer bilgisayardan Bluetooth klavyenin eşleştirmesini kaldırmanız önerilir.

Fn tuşu bileşimleri Windows XP işletim sistemli bazı ThinkPad bilgisayarlarda düzgün çalışmıyorsa, bilgisayarda en son Lenovo System Interface sürümünün kurulu olduğundan emin olun.

ThinkPad bilgisayarınız için en güncel yazılımlara ve aygıt sürücülerine her zaman şu adresten erişilebilir:

http://www.lenovo.com/support

Notlar:

- Fn tuşu birleşimlerinin, ThinkPad bilgisayarınızın klavyesinde kullanılabildiğinden emin olun. ThinkPad bilgisayarınıza ilişkin en eksiksiz Fn tuşu tuş birleşimi desteğini almanızı engelleyen yazılım bağımlılıkları söz konusudur.

- Fn tuşu birleşimlerinin çoğu, ThinkPad SL serisi dizüstü bilgisayarlar, Lenovo masaüstü bilgisayarlar ve diğer üreticilerin bilgisayarları ile çalışmaz.
- Farklı ThinkPad bilgisayar modellerinde bazı Fn tuşu birleşimlerinin işlevleri farklıdır.
- Windows 8, Windows 8.1 ve Windows 10 işletim sistemlerinde, Fn+Esc tuş birleşimine, F4 kısayol tuşuna veya CapsLock tuşuna ilk defa bastığınızda bir On Screen Display penceresi görüntülenebilir. Ekran görüntüsünü göstermek istiyorsanız, **OK** (Tamam) düğmesini tıklatın. Ekran görüntüsünü göstermek istemiyorsanız, **No, thank you** (Hayır, teşekkürler) seçeneğini belirleyin. Ekran görüntüsü ayarını değiştirmek için, Mouse Property (Fare Özelliği) penceresinde **External Keyboard** (Dış Klavye) sekmesini tıklatın ve **On Screen Displays** seçeneğini belirleyin. **On Screen Displays** seçeneğinden önceki kutu griyse bu, Bluetooth klavyenin sistem varsayılan ayarına uyduğu anlamına gelir; **Advanced OSD setting** (Gelişmiş OSD ayarı) seçeneğini tıklatarak sistem ayarını değiştirebilirsiniz.

Fn tuşu birleşimleriyle ilgili daha ayrıntılı bilgi için ThinkPad bilgisayarınız ile birlikte gönderilen Access Help bilgi sistemine bakın.

Sorun Giderme

Bu bölümde, Bluetooth klavyeye ilişkin sorun giderme bilgileri yer almaktadır.

Sorun: Fn işlev tuşu birleşimlerinin veya işlev tuşlarının tümü ya da bazıları çalışmıyor.

Çözüm: Çözümler veya açıklamalar için aşağıdaki bilgileri okuyun:

- ThinkPad Keyboard Suite'i doğru bir biçimde kurduğunuzdan emin olun.
- Tüm Fn işlev tuşu birleşimlerinin, ThinkPad bilgisayarınızın klavyesinde kullanılabildiğinden emin olun. ThinkPad bilgisayarınıza yönelik en eksiksiz Fn tuşu ve kısayol tuş birleşimi desteğinin alınmasına ilişkin yazılım bağımlılıkları söz konusudur. ThinkPad bilgisayarınızla birlikte gönderilen belgelerden Fn işlev tuşu birleşimleriyle ilgili daha ayrıntılı bilgi alabilirsiniz. ThinkPad bilgisayarınıza ilişkin güncellenen yazılım bileşenlerini
  http://www.lenovo.com/support adresinden yüklemeniz gerekebilir.
- Fn işlev tuşu birleşimleri, ThinkPad SL serisi dizüstü bilgisayarlar dışında tüm ThinkPad bilgisayarlarla çalışır. Fn işlev tuşu birleşimlerinin çoğu, ThinkPad SL serisi dizüstü bilgisayarlar, Lenovo masaüstü bilgisayarları ya da diğer üreticilerin bilgisayarları ile çalışmaz.
- Dizüstü bilgisayarlarınızda yüklü olan uygulamalardaki farklılıklar nedeniyle, farklı ThinkPad bilgisayar modellerinde Fn işlev tuşu birleşimlerinden bazılarının farklı şekilde çalışması normaldir.
- Bazı işlev tuşları, işletim sisteminize ve bilgisayarınıza bağlı olarak desteklenmez.

Sorun: Bilgisayar açıldığında veya bilgisayar normal çalışmayı sürdürdükten sonra, TrackPoint imleci sürükleniyor.

Çözüm: Normal çalışma sırasında TrackPoint'i kullanmadığınızda imleç sürüklenebilir. Bu, TrackPoint işlevinin normal bir özelliğidir ve hata değildir. İmlecin sürüklenmesi aşağıdaki koşullar altında birkaç saniye devam edebilir.

- Bilgisayar açık olmalıdır.
- Bilgisayar normal çalışmasına devam etmiştir.
- TrackPoint işaretleme çubuğu uzun süreyle basılı tutulmuştur.
- Sıcaklık değişikliği olmuştur.

Sorunu gidermek için, Bluetooth klavyeyi yeniden bağlamayı deneyebilir veya bilgisayarınızı yeniden başlatabilirsiniz.

Sorun: Bir düğmeye bir kez bastığım halde, bilgisayar düğmeye iki kez basılmış gibi hareket etti.

Çözüm: İşletim sisteminize bağlı olarak, aşağıdakilerden birini yaparak klavyenin yineleme gecikmesini veya yineleme hızı ayarlarını yapın:

- Windows XP ya da Windows Vista işletim sistemi için:
  1. **Start** (Başlat) menünüzün kipine bağlı olarak **Start (Başlat) → Control Panel (Denetim Masası)** veya **Start (Başlat) → Settings (Ayarlar) → Control Panel (Denetim Masası)** seçeneklerini tıklatın.
  2. Control Panel (Denetim Masası) kipinize bağlı olarak **Keyboard** (Klavye) seçeneğini tıklatın ya da çift tıklatın.
  3. **Speed** (Hız) etiketini tıklatın.
  4. Repeat delay (Yineleme gecikmesi) kaydırma çubuğunu **Long** (Uzun) ya da Repeat rate (Yineleme hızı) kaydırma çubuğunu **Slow** (Yavaş) seçeneğine ayarlayın.
  5. **OK** (Tamam) seçeneğini tıklayın.

  .
- Windows 7 işletim sistemi için:
  1. **Start** (Başlat) menünüzün kipine bağlı olarak **Start (Başlat) → Control Panel (Denetim Masası)** veya **Start (Başlat) → Settings (Ayarlar) → Control Panel (Denetim Masası)** seçeneklerini tıklatın.
  2. **View by** (Görünüm) menüsünü tıklayın ve **Small icons** (Küçük simgeler) ya da **Large icons** (Büyük simgeler) seçeneğini belirleyin. **All Control Panel Items** (Tüm Denetim Masası Öğeleri) kategorisi genişletilir.
  3. **Keyboard** (Klavye) seçeneğini tıklatın.
  4. **Speed** (Hız) etiketini tıklatın.
  5. Repeat delay (Yineleme gecikmesi) kaydırma çubuğunu **Long** (Uzun) ya da Repeat rate (Yineleme hızı) kaydırma çubuğunu **Slow** (Yavaş) seçeneğine ayarlayın.
  6. **OK** (Tamam) seçeneğini tıklayın.
- Windows 8 ya da Windows 8.1 işletim sistemi için:
  1. Control Panel (Denetim Masası) öğesine gidin, düğmeleri görüntülemek için işaretçiyi ekranın sağ üst veya sağ alt köşesine getirin. **Search** (Ara) düğmesini tıklatın ve ardından Control Panel (Denetim Masası) öğesini arayın.
  2. **View by** (Görünüm) menüsünü tıklatın ve **Small icons** (Küçük simgeler) ya da **Large icons** (Büyük simgeler) görünümünü seçin. **All Control Panel Items** (Tüm Denetim Masası Öğeleri) kategorisi genişletilir.
  3. **Keyboard** (Klavye) seçeneğini tıklatın.
  4. **Speed** (Hız) etiketini tıklatın.
  5. Repeat delay (Yineleme gecikmesi) kaydırma çubuğunu **Long** (Uzun) ya da Repeat rate (Yineleme hızı) kaydırma çubuğunu **Slow** (Yavaş) seçeneğine ayarlayın.
  6. **OK** (Tamam) seçeneğini tıklayın.

Windows 10 işletim sistemi için:

1. Masaüstünden işaretçiyi ekranın sol alt köşesine getirin ve ardından arama kutusunda **Control Panel** (Denetim Masası)'nı arayın.
2. **View by** (Görünüm) menüsünü tıklatın ve **Small icons** (Küçük simgeler) ya da **Large icons** (Büyük simgeler) görünümünü seçin. **All Control Panel Items** (Tüm Denetim Masası Öğeleri) kategorisi genişletilir.
3. **Keyboard** (Klavye) seçeneğini tıklatın.
4. **Speed** (Hız) etiketini tıklatın.
5. Repeat delay (Yineleme gecikmesi) kaydırma çubuğunu **Long** (Uzun) ya da Repeat rate (Yineleme hızı) kaydırma çubuğunu **Slow** (Yavaş) seçeneğine ayarlayın.
6. **OK** (Tamam) seçeneğini tıklayın.

Sorun: Bluetooth klavye, bilgisayarınız tarafından tanınmıyor.

Çözüm: Sorunu çözmek için aşağıdakileri yapın:

- Bilgisayarınızdaki Bluetooth radyosunun açık olduğundan ve Bluetooth'un çalıştığından emin olun.
- Klavyedeki Bluetooth bağlantı düğmesinin açık konumuna getirildiğinden emin olun.
- Windows XP işletim sistemi için, en son Bluetooth yazılımını yükleyip kurduğunuzdan emin olun. Broadcom Bluetooth çözümü içeren bir Lenovo bilgisayar kullanıyorsanız, Windows (BTW) sürümü (BTW 5.6.0.8900 veya sonraki sürüm) için en son Bluetooth'u denetleyin ve buna güncelleme yapın.
- Bluetooth klavyenin maksimum Bluetooth menzili (10 m) içinde olduğundan emin olun.

Sorun: Bluetooth klavye gecikiyor.

Çözüm: Sorunu çözmek için, sinyal etkileşimini önlemek üzere Bluetooth klavyeyi bilgisayara yakınlaştırmayı ve kablosuz sinyaller içeren diğer nesneleri kaldırmayı deneyin.

Sorun: Klavyeyi bilgisayarıma ilk defa bağladığımda ThinkPad Keyboard Suite otomatik olarak kurulamıyor.

Çözüm: Sorunu çözmek için aşağıdakileri yapın:

1. Windows 7, Windows 8, Windows 8.1 veya Windows 10 işletim sistemini kullandığınızdan emin olun.
2. Bilgisayarınızın İnternete bağlandığından emin olun.
3. Aşağıdakileri gerçekleştirerek otomatik Windows güncelleme özelliğini etkinleştirdiğinizden emin olun:
   a. Control Panel (Denetim Masası) öğesini açar.
   b. Control Panel (Denetim Masası) kipinize bağlı olarak, aşağıdakilerden birini gerçekleştirin:
      - **Hardware and Sound (Donanım ve Ses) → Devices and Printers (Aygıtlar ve Yazıcılar)** seçeneklerini tıklatın.
      - **Devices and Printers** (Aygıtlar ve Yazıcılar) seçeneğini tıklayın.
   c. Devices (Aygıtlar) menüsünün altından bilgisayarınızın simgesini sağ tıklatıp **Device installation Settings** (Aygıt yükleme ayarları) seçeneğini belirleyin.
   d. Otomatik Windows güncelleme özelliğini etkinleştirmek için ekrandaki yönergeleri izleyin.
4. Aşağıdaki işlemleri gerçekleştirerek tüm Windows güncellemelerini kurduğunuzdan emin olun:
   a. Control Panel (Denetim Masası) öğesini açar.
   b. Control Panel (Denetim Masası) kipinize bağlı olarak, aşağıdakilerden birini gerçekleştirin:
      - **System and Security (Sistem ve Güvenlik) → Windows Update** seçeneklerini tıklatın.
      - **Windows Update** seçeneğini tıklayın.

c. Windows güncellemelerini kurmak için **Check for updates** (Güncelleştirmeleri denetle) seçeneğini tıklatın.

5. Bluetooth klavyeyi bilgisayardan çıkarın ve yeniden bağlayın.
6. Yukarıdaki ipuçları yine işe yaramazsa, bu sorun işletim sisteminizin sürümünden veya dilinden kaynaklanıyor olabilir. Aşağıdakileri yaparak ThinkPad Keyboard Suite'i el ile kurabilirsiniz:
   a. http://support.lenovo.com/tpkeyboard adresine gidin.
   b. Sürücünün kurulum dosyasını bulup karşıdan yükleyin.
   c. Kurulum dosyasını çift tıklatın ve kurulumu tamamlamak için ekrandaki yönergeleri izleyin.

Sorun: Bluetooth klavye; Windows 7, Windows 8, Windows 8.1 veya Windows 10 işletim sisteminde askıda kipinden yeniden sürdürülemeyebilir.

Çözüm: **Device Manager** (Aygıt Yöneticisi) öğesine ve sonra Bluetooth klavyeye giderek, seçmeli askıya alma işlevinin devre dışı bırakılıp bırakılmadığını kontrol edebilirsiniz. Bluetooth klavyesini sağ tıklatın ve Properties (Özellikler) sayfasına gidin. **Power Management** (Güç Yönetimi) sekmesinde **Allow the computer to turn off this device to save power** (Güç kazancı sağlamak için, bilgisayar bu aygıtı kapatsın) seçeneğinin işaretini kaldırın.

Sorun: Windows 7 işletim sisteminde Bluetooth klavyenin bilgisayarla eşleştirilmesi uzun sürüyor.

Çözüm: Bu bir sorun değildir. Bluetooth klavye simgesinin üzerindeki saat kaybolduğunda, Bluetooth klavye başarıyla bilgisayarla eşleştirilmiştir. Bu işlem başarısız olursa yeniden bağlamayı deneyin.

Ürün belirtimleri

Aşağıdaki tabloda, Bluetooth klavye belirtimleri açıklanmaktadır.

Tuşlar	84/85/89 tuş (ülkeye göre değişir)
Renk	Kuzguni siyah
Boyutlar (Yükseklik x Genişlik x Derinlik)	305,5 mm x 164,0 mm x 13,5 mm (ayarlanabilir ayaklar hariç)
Ağırlık	458 g (kablo dahil)
Kişisel bilgisayar arabirimi	Bluetooth 3.0
İşletim voltajı	3,7 V (Tipik)
Pil Yeteneği	500 mA (Tipik)
Güç tüketimi	En çok 50 mA
Kablo uzunluğu	1,5 m (4,92 feet)
Desteklenen işletim sistemi	USB Tip A bağlacı
	Windows 10 (32 bit ve 64 bit) Windows 8.1 (32 bit ve 64 bit) Windows 8 (32 bit ve 64 bit) Windows 7 (32 bit ve 64 bit) Windows Vista (32 bit ve 64 bit) Windows XP (32 bit)

Ek A. Hizmet ve Destek

Aşağıdaki bilgiler, ürününüz için, garanti süresi ya da ürünün ömrü boyunca geçerli olan teknik desteği açıklar. Lenovo garanti koşullarına ilişkin bilgiler için Lenovo Uluslararası Garanti Bildirimine başvurun.

Çevrimiçi Teknik Destek

Ürününüzün ömrü boyunca şu adresten çevrimiçi teknik destek hizmeti alabilirsiniz:
http://www.lenovo.com/support

Garanti dönemi boyunca, arızalı bileşenler için değiştirme ya da değiştirme yardımı alabilirsiniz. Ayrıca, aksamınız bir Lenovo bilgisayarında kuruluysa, yerinizde hizmet almaya hak kazanmış olabilirsiniz. Lenovo teknik destek temsilciniz en iyi alternatifi belirlemenize yardımcı olabilir.

Telefonla Teknik Destek

Müşteri Destek Merkezi kanalıyla kuruluş ve yapılandırma desteği, aksamı pazarlamadan kaldırılmasından itibaren 90 gün sonrasına kadar sağlanacaktır. Bu süreden sonra destek geri çekilecek ya da Lenovo'nun kararına bağlı olarak bir ücret karşılığında sunulacaktır. Nominal bir ücret karşılığında ek destek sağlanır.

Lenovo teknik destek temsilcinizle iletişim kurmadan önce aşağıdaki bilgileri hazır bulundurmaya çalışın: aksam adı ve numarası, satın alma belgesi, bilgisayarın üreticisi, modeli, seri numarası ve elkitabı, hata iletisinin tam metni, sorunun tanımı ve sisteminize ilişkin donanım ve yazılım yapılandırma bilgileri.

Teknik destek temsilciniz görüşme sırasında sizden sorunun adımlarını birer birer belirtmenizi isteyebilir.

Telefon numaraları önceden bildirilmeksizin değiştirilebilir. Lenovo Support (Destek) için en güncel telefon listesini http://www.lenovo.com/support/phone adresinde bulabilirsiniz. Ülkenizdeki/bölgenizdeki telefon numarası listede yoksa, Lenovo yetkili satıcınıza ya da Lenovo pazarlama temsilcinize başvurun.

Erişilebilirlik bilgileri

Erişilebilir biçimlerde belgeler

Lenovo düzgün şekilde etiketlenmiş PDF dosyaları veya HyperText Markup Language (HTML) dosyaları gibi tüm formatlarda erişilebilir elektronik belgeler sunmaktadır. Lenovo elektronik belgeleri, görme engelli kullanıcıların belgeleri bir ekran okuyucusu yoluyla okuyabilmesini sağlamak için geliştirilmiştir. Ayrıca belgelerdeki her bir resim, görme engelli kullanıcıların ekran okuyucusu kullandıklarında resmi anlayabilmesi için resmi açıklayan yeterli bir alternatif metne de sahiptir.

PDF dosyalarını açmak ve görüntülemek için bilgisayarınızda Adobe Reader programının kurulu olması gerekir. Adobe Reader programını şu adresten de indirebilirsiniz:
http://www.adobe.com

Ek B. Lenovo Uluslararası Garanti Bildirimi

L505-0010-02 08/2011

Bu Lenovo Sınırlı Garanti Bildirimi aşağıdaki bölümlerden oluşur:

Bölüm 1 - Genel Koşullar

Bölüm 2 - Ülkeye Özgü Koşullar

Bölüm 3 - Garanti Hizmeti Bilgileri

Bölüm 2'nin koşulları, belirli bir ülke için belirlenen şekilde **Bölüm 1**'de yer alan koşulların yerine geçer veya bu koşulları değiştirir.

Bölüm 1 - Genel Koşullar

Bu Lenovo Sınırlı Garanti Bildirimi, satmak amacıyla değil, yalnızca kendi kullanımınız için satın aldığınız Lenovo donanım ürünleri için geçerlidir. Bu Lenovo Sınırlı Garanti Bildirimi'nin diğer dillerde hazırlanan kopyalarına şu adresten erişebilirsiniz www.lenovo.com/warranty.

Bu Garantinin Kapsamına Girenler

Lenovo, satın aldığınız her Lenovo donanım ürününün, garanti süresi boyunca olağan kullanım durumunda malzeme ve işçilik hatası içermeyeceğini garanti eder. Ürünün garanti süresi, satış makbuzunuzda veya faturanızda belirtilen satın alma tarihinde ya da Lenovo tarafından bildirilebilecek olan başka bir tarihte başlar. Ürününüz için geçerli olan garanti süresi ve garanti hizmeti tipi aşağıdaki "**Bölüm 3 - Garanti Hizmeti Bilgileri**" başlıklı bölümde belirtilmiştir. Bu garanti yalnızca ürünlerin satın alındığı ülkede veya bölgede geçerlidir.

BU GARANTİ SİZE MÜNHASIR GARANTİDİR VE TİCARETE VEYA BELİRLİ BİR AMACA UYGUNLUK İÇİN ZIMNİ GARANTİLER YA DA KOŞULLAR DA DAHİL, ANCAK BUNLARLA SINIRLI OLMAMAK ÜZERE, DİĞER TÜM AÇIK YA DA ZIMNİ GARANTİ YA DA KOŞULLARIN YERİNE GEÇER. BAZI ÜLKELER YA DA HUKUK DÜZENLERİ, AÇIK YA DA ZIMNİ GARANTİLERİN KAPSAM DIŞI TUTULMASINA İZİN VERMEDİĞİNDEN, YUKARIDAKİ KAPSAM DIŞI TUTMA SİZİN İÇİN GEÇERLİ OLMAYABİLİR. BU DURUMDA BU TÜR GARANTİLER YALNIZCA YASALARIN GEREKTİRDİĞİ SINIRLAR ÖLÇÜSÜNDE VE SÜRE BOYUNCA GEÇERLİDİR VE GARANTİ SÜRESİYLE SINIRLIDIR. BAZI ÜLKELER YA DA HUKUK DÜZENLERİ ZIMNİ GARANTİLERİN NE KADAR SÜREYLE GEÇERLİ OLACAĞI KONUSUNDA SINIRLAMA YAPILMASINA İZİN VERMEDİĞİNDEN, YUKARIDAKİ SÜRE SINIRLAMASI SİZİN İÇİN GEÇERLİ OLMAYABİLİR.

Garanti Hizmetinin Alınması

Ürün, garanti süresi içinde garanti edildiği gibi çalışmazsa, Lenovo'ya ya da yetkili bir Lenovo Garanti Hizmet Çözüm Ortağı'na başvurarak garanti hizmeti alabilirsiniz. Yetkili Garanti Hizmet Çözüm Ortaklarının ve bunların telefon numaralarının bulunduğu bir listeye şu adresten erişebilirsiniz: www.lenovo.com/support/phone.

Garanti hizmeti tüm bölgelerde mevcut olmayabilir ve bölgeden bölgeye farklılık gösterebilir. Bir Garanti Hizmet Çözüm Ortağı'nın olağan hizmet alanı dışında, garanti hizmeti için ücret talep edilebilir. Bölgenize özgü bilgiler için yerel bir Garanti Hizmet Çözüm Ortağı'na başvurun.

Garanti Hizmeti için Müşteri Sorumlulukları

Garanti hizmeti sağlanmadan önce aşağıdaki adımları izlemelisiniz:
- Garanti Hizmet Çözüm Ortağı'nın sağladığı hizmet isteği prosedürlerini izleyin;
- Üründeki tüm programları ve verileri yedeklemeyi ya da güvenlik altına almayı;
- Garanti Hizmet Çözüm Ortağı'na tüm sistem şifrelerini veya parolalarını sağlayın;
- Hizmetin yerine getirilebilmesi için Garanti Hizmet Çözüm Ortağı'nın tesislerinize yeterli, ücretsiz ve güvenli olarak erişmesine olanak tanıyın;
- Gizli bilgiler, size özel bilgiler ve kişisel bilgiler dahil tüm verileri üründen kaldırın veya bu tür bilgileri kaldıramıyorsanız, başka bir tarafın bu bilgilere erişimini engellemek ya da geçerli yasalar kapsamında kişisel bilgi sayılmamasını sağlamak için bu bilgileri değiştirin. Garanti Hizmet Çözüm Ortağı garanti hizmeti için iade edilen veya erişilen bir üründe gizli bilgiler, size özel bilgiler ya da kişisel bilgiler dahil herhangi bir verinin kaybından veya açıklanmasından sorumlu olmayacaktır;
- Garanti kapsamında olmayan tüm aksamları, parçaları, seçenekleri, değişiklikleri ve bağlantıları çıkarın;
- Ürün ya da parçanın, değiştirilmesini engelleyecek hiçbir yasal kısıtlama altında olmamasını sağlayın;
- Ürünün veya parçanın sahibi değilseniz, Garanti Hizmet Çözüm Ortağı'nın garanti hizmeti verebilmesi için ürünün sahibinden yetki alın.

Sorunların Çözülmesi İçin Garanti Hizmet Çözüm Ortağınızın Yapacakları

Hizmet almak için bir Garanti Hizmet Çözüm Ortağı'na başvurduğunuzda, belirlenen sorun saptama ve çözme prosedürlerini izlemeniz gerekir.

Garanti Hizmet Çözüm Ortağı sorununuzu telefonla, e-postayla ya da uzaktan destek sağlayarak tanılamaya ve çözmeye çalışır. Garanti Hizmet Çözüm Ortağı sizi belirtilen yazılım güncellemelerini yüklemeye ve kurmaya yönlendirebilir.

Bazı sorunlar, “Müşteri Tarafından Değiştirilebilir Birim” veya “CRU” olarak adlandırılan bir parçayı takmanızla da çözümlenebilir. Böyle bir durumda, Garanti Hizmet Çözüm Ortağı CRU'yu size takmanız için gönderir.

Sorununuz telefonla, yazılım güncellemelerini uyguladığınızda ya da bir CRU'yu kurduğunuzda çözülemiyorsa, Garanti Hizmet Çözüm Ortağı, aşağıdaki “**Bölüm 3 - Garanti Hizmeti Bilgileri**” başlıklı bölümde açıklanan ve ürününüz için belirlenen garanti hizmeti tipi kapsamında hizmet almanızı sağlayacaktır.

Garanti Hizmet Çözüm Ortağı ürününüzü onarmanın mümkün olmadığına karar verirse, ürününüzü işlevsel olarak en az ürününüze eşdeğer olan başka bir ürünle değiştirir.

Garanti Hizmet Çözüm Ortağı, ürününüzü onarmanın ya da değiştirmenin mümkün olmadığına karar verirse, bu Sınırlı Garanti kapsamında tek çözüm yolu olarak, ürünü satın alırken ödediğiniz ücretin iade edilmesi için ürünü satın aldığınız yere ya da Lenovo'ya götürmeniz gerekir.

Ürün ve Parça Değişimi

Garanti hizmeti kapsamında bir ürün ya da parça değiştirildiğinde, değiştirilen eski ürün ya da parça Lenovo'nun, yerine konan ürün ya da parça ise sizin malınız olur. Yalnızca, önceden değiştirilmemiş olan Lenovo ürün ve parçaları değiştirilmeye hak kazanır. Lenovo tarafından sağlanan değiştirilecek ürün veya parça yeni olmayabilir, ancak iyi çalışır durumda ve en azından orijinal ürün veya parçayla işlevsel olarak eşdeğerde olacaktır. Orijinal ürünün kalan garanti süresini dengelemek açısından, değiştirilen ürün veya parçaya ilişkin garanti verilir.

Kişisel İletişim Bilgilerinin Kullanılması

Bu garanti kapsamında hizmet alırsanız, Lenovo'ya, garanti hizmetinizle ilgili bilgileri ve adınız, telefon numaralarınız ve e-posta adresiniz de içinde olmak üzere iletişim bilgilerinizi saklaması, kullanması ve işlemesi için yetki verirsiniz. Lenovo, bu garanti kapsamında hizmet sağlamak için bu bilgileri kullanabilir. Garanti hizmetimizden memnun kalıp kalmadığınızı öğrenmek ya da sizi geri toplanacak ürünler ya da güvenlikle ilgili konularda bilgilendirmek için sizinle iletişim kurabiliriz. Bu amaçlar doğrultusunda, bilgilerinizi Lenovo'nun iş

yaptığı herhangi bir ülkeye aktarması ve Lenovo adına hareket eden tüzel kişilere vermesi için Lenovo'ya yetki verirsiniz. Ayrıca, yasaların gerekli gördüğü durumlarda bilgilerinizi açıklayabiliriz. Lenovo'nun gizlilik ilkesine www.lenovo.com/ adresinden erişebilirsiniz.

Bu Garantinin Kapsamı Dışındakiler

Aşağıdakiler bu garantinin kapsamı dışındadır:
- Bir ürünün kesintisiz ya da hatasız çalışması;
- Bir üründe yer alan verilerinizdeki kayıp ya da hasarlar;
- Ürünle birlikte sağlanan ya da sonradan kurulan yazılım programları;
- Hatalı kullanım, kötüye kullanım, kaza, değişiklik, uygun olmayan fiziksel ortam ya da işletim ortamı, doğal afet, güç kesintileri, uygun olmayan bir bakım veya ürünün bilgi malzemelerine uygun olmayan kullanım nedeniyle ortaya çıkan arızalar veya hasarlar;
- Yetkili olmayan bir Garanti Hizmet Çözüm Ortağının neden olduğu zararlar;
- Lenovo'nun sizden gelen bir istek üzerine Lenovo ürünü ile birlikte sağlayabileceği ya da Lenovo ürünü ile bütünleştirebileceği ürünler de dahil olmak üzere, herhangi bir üçüncü kişi ürününde ortaya çıkan arızalar veya bu tür üçüncü kişi ürünlerinin neden olduğu hasarlar;
- Herhangi bir teknik soruya ya da "nasıl yapılır?" türü sorulara ve ürünün hazırlığına ve kuruluşuna ilişkin destek;
- Tanıtım etiketi değiştirilen veya tanıtım etiketi kaldırılan ürünler veya parçalar.

Sorumlulukların Sınırı

Lenovo, ürün yalnızca Garanti Hizmet Çözüm Ortağı'nın zilyedliğindeyken ya da nakliyesinden Garanti Hizmet Çözüm Ortağı'nın sorumlu olduğu durumlarda sevk edilirken doğan kayıp ya da hasarlardan sorumludur.

Lenovo veya Garanti Hizmet Çözüm Ortağı bir üründe yer alan gizli bilgiler, size özel bilgiler ya da kişisel bilgiler dahil herhangi bir verinin kaybından veya açıklanmasından sorumlu değildir.

LENOVO, BAĞLI KURULUŞLARI, SAĞLAYICILARI, YETKİLİ SATICILARI YA DA GARANTİ HİZMET ÇÖZÜM ORTAKLARI, OLASILIKLARI ÖNCEDEN BİLDİRİLMİŞ OLSA BİLE İDDİANIN SÖZLEŞMEYE, GARANTİYE, İHMALE, KUSURSUZ SORUMLULUĞA VEYA BAŞKA BİR SORUMLULUK KURAMINA BAĞLI OLUP OLMAMASINA BAKILMAKSIZIN HİÇBİR KOŞULDA VE BURADA BELİRTİLEN HERHANGİ BİR ÇÖZÜM YOLU İŞE YARAMASA DA, 1) ÜÇÜNCÜ KİŞİLERİN HASARLAR NEDENİYLE SİZE YÖNELTTİĞİ İDDİALARDAN; 2) VERİLERİNİZDEKİ KAYIPTAN, HASARDAN VEYA VERİLERİNİZİN AÇIKLANMASINDAN; 3) KÂR KAYBI, GELİR KAYBI, İTİBAR KAYBI VEYA BEKLENEN TASARRUFUN KAYBI DAHİL OLMAK ANCAK TÜMÜ BUNLARLA SINIRLI OLMAMAK ÜZERE ÖZEL, ARIZİ, CEZAİ, DOLAYLI ZARARLARDAN VEYA SONUÇTA ORTAYA ÇIKAN ZARARLARDAN SORUMLU OLMAZLAR. HİÇBİR DURUMDA LENOVO'NUN, BAĞLI KURULUŞLARININ, SAĞLAYICILARININ, YETKİLİ SATICILARININ YA DA GARANTİ HİZMET ÇÖZÜM ORTAKLARININ HERHANGİ BİR NEDENLE OLUŞAN HASARLARA KARŞI TOPLAM SORUMLULUĞU GERÇEK DOĞRUDAN HASARLARIN MİKTARINI VE ÜRÜN İÇİN ÖDENEN MİKTARI GEÇEMEZ.

YUKARIDA BELİRTİLEN SINIRLAMALAR, LENOVO'NUN YASAL OLARAK YÜKÜMLÜ OLDUĞU BEDENSEL YARALANMA (ÖLÜM DAHİL), TAŞINMAZ MALLAR VEYA KİŞİSEL MADDİ MALLARA VERİLEN HASARLAR İÇİN GEÇERLİ DEĞİLDİR. BAZI ÜLKELER VEYA HUKUK DÜZENLERİ, ARIZİ VEYA SONUÇTA ORTAYA ÇIKAN ZARARLARIN KAPSAM DIŞI TUTULMASINA VEYA KISITLANMASINA İZİN VERMEZ, BU DURUMDA YUKARIDAKİ KISITLAMA VEYA KAPSAM DIŞI TUTMALAR SİZİN İÇİN GEÇERLİ OLMAZ.

Diğer Haklarınız

BU GARANTİ SİZE BELİRLİ YASAL HAKLAR VERİR. ÜLKENİZE VEYA HUKUK DÜZENİNİZİN GEÇERLİ YASALARINA GÖRE BAŞKA HAKLARINIZ DA OLABİLİR. AYRICA, LENOVO İLE YAPTIĞINIZ YAZILI SÖZLEŞME KAPSAMINDA BAŞKA HAKLARINIZ DA OLABİLİR. BU GARANTİDEKİ HİÇBİR HÜKÜM,

SÖZLEŞME İLE FERAGAT EDİLEMEYEN YA DA SINIRLANDIRILAMAYAN, TÜKETİM MALLARININ SATIŞINI DÜZENLEYEN YASALAR VEYA DÜZENLEMELER KAPSAMINDAKİ TÜKETİCİ HAKLARI DA DAHİL OLMAK ÜZERE YASAL HAKLARI ETKİLEMEZ.

Bölüm 2 - Ülkeye Özgü Koşullar

Avustralya

"Lenovo", Lenovo (Avustralya ve Yeni Zelanda) Pty Limited ABN 70 112 394 411 anlamına gelir. Adres: Level 10, North Tower, 1-5 Railway Street, Chatswood, NSW, 2067. Telefon: +61 2 8003 8200. E-posta: lensyd_au@lenovo.com

Aşağıdaki ifade Bölüm 1'deki aynı bölümün yerine geçer:

Bu Garantinin Kapsamına Girenler:

Lenovo, satın aldığınız her donanım ürününün, garanti süresi boyunca olağan kullanım durumunda ve koşullarda malzeme ve işçilik hatası içermeyeceğini garanti eder. Ürün garanti süresi boyunca garanti kapsamında bulunan bir arıza nedeniyle çalışmazsa, Lenovo bu Garanti kapsamında bir çözüm yolu sağlayacaktır. Ürünün garanti süresi, Lenovo size yazılı olarak başka bir tarih bildirmediği takdirde, satış makbuzunuzda veya faturanızda belirtilen satın alma tarihinde başlar. Ürününüz için geçerli olan garanti süresi ve garanti hizmeti tipi aşağıdaki **Bölüm 3 - Garanti Hizmeti Bilgileri** başlıklı bölümde belirtilmiştir.

BU GARANTİNİN SAĞLADIĞI AVANTAJLAR, AVUSTRALYA TÜKETİCİ YASALARI KAPSAMINDA YER ALAN HAKLAR DA DAHİL OLMAK ÜZERE YASALARDA YER ALAN HAKLARINIZA VE ÇÖZÜMLERE EK NİTELİĞİNDEDİR.

Aşağıdaki ifade Bölüm 1'deki aynı bölümün yerine geçer:

Ürün ve Parça Değişimi:

Garanti hizmeti kapsamında bir ürün ya da parça değiştirildiğinde, değiştirilen eski ürün ya da parça Lenovo'nun, yerine konan ürün ya da parça ise sizin malınız olur. Yalnızca, önceden değiştirilmemiş olan Lenovo ürün ve parçaları değiştirilmeye hak kazanır. Lenovo tarafından sağlanan değiştirilecek ürün veya parça yeni olmayabilir, ancak iyi çalışır durumda ve en azından orijinal ürün veya parçayla işlevsel olarak eşdeğerde olacaktır. Orijinal ürünün kalan garanti süresini dengelemek açısından, değiştirilen ürün veya parçaya ilişkin garanti verilir. Onarım için sağlanan ürünler ve parçalar onarılmayıp aynı türden yenilenmiş ürünler veya parçalarla değiştirilebilir. Yenilenen parçalar, ürünü onarmak için kullanılabilir ve ürün kullanıcı tarafından oluşturulan verileri saklayabiliyorsa ürünün onarılması veri kaybına neden olabilir.

Aşağıdaki ifade Bölüm 1'deki aynı bölüme eklenir:

Kişisel İletişim Bilgilerinin Kullanılması:

Bilgilerinizi sağlamayı reddederseniz veya bilgilerinizi temsilcimize veya yüklenicimize aktarmak istemezseniz Lenovo bu garanti kapsamında hizmet sağlayamayabilir. Gizlilik Yasası 1988 (Privacy Act 1988) doğrultusunda Lenovo ile iletişim kurarak kişisel iletişim bilgilerine erişme ve bu bilgilerde yer alan hatalar için düzeltme isteme hakkınız vardır.

Aşağıdaki ifade Bölüm 1'deki aynı bölümün yerine geçer:

Sorumlulukların Sınırı:

Lenovo, ürün yalnızca Garanti Hizmet Çözüm Ortağı'nın zilyedliğindeyken ya da nakliyesinden Garanti Hizmet Çözüm Ortağı'nın sorumlu olduğu durumlarda sevk edilirken doğan kayıp ya da hasarlardan sorumludur.

Lenovo veya Garanti Hizmet Çözüm Ortağı bir üründe yer alan gizli bilgiler, size özel bilgiler ya da kişisel bilgiler dahil herhangi bir verinin kaybından veya açıklanmasından sorumlu değildir.

GEÇERLİ YASANIN İZİN VERDİĞİ ÖLÇÜDE, LENOVO, BAĞLI KURULUŞLARI, SAĞLAYICILARI, YETKİLİ SATICILARI YA DA GARANTİ HİZMET ÇÖZÜM ORTAKLARI, OLASILIKLARI ÖNCEDEN BİLDİRİLMİŞ OLSA BİLE İDDİANIN SÖZLEŞMEYE, GARANTİYE, İHMALE, KUSURSUZ SORUMLULUĞA VEYA BAŞKA BİR SORUMLULUK KURAMINA BAĞLI OLUP OLMAMASINA BAKILMAKSIZIN HİÇBİR KOŞULDA VE BURADA BELİRTİLEN HERHANGİ BİR ÇÖZÜM YOLU İŞE YARAMASA DA, 1) ÜÇÜNCÜ KİŞİLERİN ZARAR NEDENİYLE SİZE YÖNELTTİĞİ İDDİALARDAN; 2) VERİLERİNİZDEKİ KAYIPTAN, HASARDAN VEYA VERİLERİN AÇIKLANMASINDAN; 3) KÂR KAYBI, GELİR KAYBI, İTİBAR KAYBI VEYA BEKLENEN TASARRUFUN KAYBI DAHİL OLMAK ANCAK TÜMÜ BUNLARLA SINIRLI OLMAMAK ÜZERE ÖZEL, ARIZİ, CEZAİ, DOLAYLI ZARARLARDAN VEYA SONUÇTA ORTAYA ÇIKAN ZARARLARDAN SORUMLU OLMAZLAR. HİÇBİR DURUMDA LENOVO'NUN, BAĞLI KURULUŞLARININ, SAĞLAYICILARININ, YETKİLİ SATICILARININ YA DA GARANTİ HİZMET ÇÖZÜM ORTAKLARININ HERHANGİ BİR NEDENLE OLUŞAN HASARLARA KARŞI TOPLAM SORUMLULUĞU GERÇEK DOĞRUDAN HASARLARIN MİKTARINI VE ÜRÜN İÇİN ÖDENEN MİKTARI GEÇEMEZ.

YUKARIDA BELİRTİLEN SINIRLAMALAR, LENOVO'NUN YASAL OLARAK YÜKÜMLÜ OLDUĞU BEDENSEL YARALANMA (ÖLÜM DAHİL), TAŞINMAZ MALLAR VEYA KİŞİSEL MADDİ MALLARA VERİLEN HASARLAR İÇİN GEÇERLİ DEĞİLDİR.

Aşağıdaki ifade Bölüm 1'deki aynı bölümün yerine geçer:

Diğer Haklarınız:

BU GARANTİ SİZE BELİRLİ YASAL HAKLAR VERİR. AVUSTRALYA TÜKETİCİ YASALARI DAHİL OLMAK ÜZERE YASALARA GÖRE BAŞKA HAKLARINIZ DA VARDIR. BU GARANTİDE YER ALAN HİÇBİR HÜKÜM, SÖZLEŞME İLE FERAGAT EDİLEMEYEN VEYA SINIRLANDIRILAMAYAN HAKLAR DAHİL OLMAK ÜZERE YASAL HAKLARI ETKİLEMEZ.

Örneğin, ürünlerimiz Avustralya Tüketici Yasası kapsamından çıkarılamayan garantilerle birlikte gönderilir. Önemli bir arıza için ürünün değiştirilmesine veya ilgili geri ödemenin yapılmasına ve diğer her türlü makul ve öngörülebilen kayıp ve hasar için tazminata hak kazanabilirsiniz. Ayrıca, ürünler kabul edilebilir nitelikte olmazsa ve bu durum önemli bir arıza anlamına gelmezse ürünlerin onarılmasına veya değiştirilmesine de hak kazanırsınız.

Yeni Zelanda

Aşağıdaki ifade Bölüm 1'deki aynı bölüme eklenir:

Kişisel Bilgilerin Kullanılması:

Bilgilerinizi sağlamayı reddederseniz veya bilgilerinizi temsilcimize veya yüklenicimize aktarmak istemezseniz Lenovo bu garanti kapsamında hizmet sağlayamayabilir. Gizlilik Yasası 1993 (Privacy Act 1993) doğrultusunda (Avustralya ve Yeni Zelanda) Pty Limited ABN 70 112 394 411 ile iletişim kurarak kişisel iletişim bilgilerine erişme ve bu bilgilerde yer alan hatalar için düzeltme isteme hakkınız vardır. Adres: Level 10, North Tower, 1-5 Railway Street, Chatswood, NSW, 2067. Telefon: 61 2 8003 8200. E-posta: lensyd_au@lenovo.com

Bangladeş, Kamboçya, Hindistan, Nepal, Filipinler, Vietnam ve Sri Lanka

Aşağıdaki ifade Bölüm 1'e eklenir:

Anlaşmazlıkların Çözümlenmesi

Garanti konusunda ya da garantiyle bağlantılı olarak doğan tüm anlaşmazlıklar Singapur'da gerçekleşecek tahkim sonucunda karara bağlanır. Bu garanti, kanunların ihtilafı prensibi dikkate alınmaksızın, Singapur yasalarına tabi olacak, bu yasalar doğrultusunda yorumlanacak ve uygulanacaktır. Ürününüzü **Hindistan**'da satın aldıysanız, garanti konusunda ya da garantiyle bağlantılı olarak doğan tüm anlaşmazlıklar Hindistan'ın Bangalore kentinde gerçekleşecek tahkim sonucunda karara bağlanır. Singapur'daki tahkim, Singapur Uluslararası Tahkim Merkezi'nin o sırada yürürlükte olan Tahkim Kurallarına ("SIAC Kuralları") uygun olarak yürütülecektir. Hindistan'daki tahkim, Hindistan'da o sırada yürürlükte olan kanunlara uygun olarak yürütülecektir. Hakem kararı, tarafların itiraz hakkı olmaksızın nihai ve bağlayıcıdır. Herhangi bir hakem kararı, yazılı olmak kaydıyla konuya ilişkin kararı ve mer'i kanun hükümlerinin uygulanmasıyla varılan sonuçları belirtir. Tüm tahkim işlemleri, sunulan belgeler de dahil olmak üzere, İngilizce olarak yürütülür. Bu Garantinin İngilizce olarak hazırlanan kopyası bu tür işlemlerde diğer tüm dillerdeki kopyalardan öncelikli olarak uygulanır.

Avrupa Ekonomik Alanı (EEA)

Aşağıdaki ifade Bölüm 1'e eklenir:

EEA içindeki müşteriler Lenovo'ya şu adresten ulaşabilirler: EMEA Service Organisation, Lenovo (International) B.V., Floor 2, Einsteinova 21, 851 01, Bratislava, Slovakya. EEA ülkelerinde satın alınan Lenovo donanım ürünlerine ilişkin garanti hizmeti ürünün Lenovo tarafından duyurulduğu ve satışa sunulduğu tüm EEA ülkelerinde alınabilir.

Rusya

Aşağıdaki ifade Bölüm 1'e eklenir:

Ürün Servis Süresi

Ürün servis süresi, ilk satın alma tarihinden itibaren dört (4) yıldır.

Bölüm 3 - Garanti Hizmeti Bilgileri

Ürün Tipi	Satın Alındığı Ülke ya da Bölge	Garanti Süresi	Garanti Hizmetinin Tipi
ThinkPad Compact USB Keyboard with TrackPoint	Dünya çapında	3 yıl	1, 4
ThinkPad Compact Bluetooth Keyboard with TrackPoint	Dünya çapında (Türkiye hariç)	1 yıl	1, 4
ThinkPad Compact Bluetooth Keyboard with TrackPoint	Türkiye	2 yıl	1, 4

Talep edildiği takdirde, Garanti Hizmet Çözüm Ortağınız, gerekirse, ürününüz için belirlenen garanti hizmeti tipine ve sağlanan hizmete göre onarım ya da parça değiştirme hizmeti sağlayacaktır. Hizmetin ne zaman sağlanacağı, hizmeti istediğiniz zamana, parçaların mevcut olup olmadığına ve diğer etkenlere bağlıdır.

Garanti Hizmetinin Tipi

1. Müşteri Tarafından Değiştirilebilir Birim ("CRU") Hizmeti

CRU Hizmetinde, Garanti Hizmet Çözüm Ortağı CRU'ları masrafı kendisine ait olmak üzere size takmanız için gönderir. CRU bilgileri ve değiştirme yönergeleri, ürününüzle birlikte size gönderilir ve bunlar istek üzerine her zaman Lenovo'dan edinilebilir. Sizin kolayca takabileceğiniz CRU'lara "Kendi kendine hizmet CRU'ları" denir. Kurulması için bazı teknik beceriler ve araçlar gerektiren CRU'lara "İsteğe bağlı hizmet CRU'ları" denir. Kendi kendine hizmet CRU'larının kurulması sizin sorumluluğunuzdadır. Bazı İsteğe bağlı hizmet

CRU'larının kuruluşlarını ürününüz için belirlenen bir garanti hizmet tipi kapsamında Garanti Hizmet Çözüm Ortağınızın yapmasını isteyebilirsiniz. Kendi kendine hizmet CRU'larının sizin için kurulmasını sağlamak amacıyla bir Garanti Hizmet Çözüm Ortağı'ndan veya Lenovo'dan isteğe bağlı bir hizmet olanağı da satın alabilirsiniz. CRU'lara ve bunların belirtimlerine ilişkin bir listeyi, ürününüzle birlikte gönderilen yayında veya www.lenovo.com/CRUs adresindeki Web sitesinde bulabilirsiniz. Varsa, arızalı bir CRU'yu iade etme koşulu, yerine konan CRU ile birlikte gönderilen talimatlarda belirtilecektir. İade gerekliyse: 1) yerine konan CRU parçasıyla birlikte iade yönergeleri, ücreti önceden ödenmiş bir iade etiketi ve taşımak üzere bir kutu gönderilir ve 2) arızalı CRU'yu yerine konan CRU'yu aldıktan sonra otuz (30) gün içinde Garanti Hizmet Çözüm Ortağı'na iade etmezseniz, yerine konan CRU için sizden ücret talep edilebilir.

2. Müşteri Yerinde Hizmet

Müşteri Yerinde Hizmet tipinde, Garanti Hizmet Çözüm Ortağı ürünü sizin yerinizde onarır ya da değiştirir. Ürününün sökülüp takılması için uygun bir çalışma alanı sağlamanız gerekir. Bazı onarım işlemlerinin bir hizmet merkezinde tamamlanması gerekebilir. Bu durumda, Garanti Hizmet Çözüm Ortağı ürünü masrafı kendisine ait olmak üzere hizmet merkezine gönderir.

3. Kurye ya da Depo Hizmeti

Kurye ya da Depo Hizmetinde, ürününüz belirli bir hizmet merkezinde onarılır ya da değiştirilir; ürünün ilgili hizmet merkezine gönderilmesini masrafı kendisine ait olmak üzere Garanti Hizmet Çözüm Ortağı ayarlar. Ürünün sökülmesinden ve ürününüzü belirlenen hizmet merkezine göndermeniz için size sağlanan teslimat kutusuna yerleştirmekten siz sorumlu olursunuz. Bir kurye ürününüzü gelip alacak ve belirlenen hizmet merkezine teslim edecektir. Ürünün size iade edilmesi, masrafı kendisine ait olmak üzere, hizmet merkezi tarafından ayarlanacaktır.

4. Müşteri Tarafından Teslim Hizmeti

Müşteri Tarafından Teslim Hizmetinde, ürünün sizin tarafınızdan gönderilmesi üzerine, riski ve masrafı size ait olmak üzere, ürününüz belirli bir hizmet merkezinde onarılır ya da değiştirilir. Ürün onarıldıktan ya da değiştirildikten sonra, teslim almanıza hazır bulundurulacaktır. Ürünü teslim almazsanız, Garanti Hizmet Çözüm Ortağı'nın, size karşı herhangi bir sorumluluğu bulunmaksızın, uygun bulduğunda ürünü elden çıkarabilir.

5. Posta ile Teslim Hizmeti

Posta ile Teslim Hizmetinde, ürünün sizin tarafınızdan gönderilmesi üzerine, riski ve masrafı size ait olmak üzere, ürününüz belirli bir hizmet merkezinde onarılır ya da değiştirilir. Ürün onarıldıktan ya da değiştirildikten sonra, Garanti Hizmet Çözüm Ortağı aksini belirtmedikçe, riski ve masrafı Lenovo'ya ait olmak üzere, ürün posta ile size gönderilir.

6. Müşteri İki Yönlü Posta Hizmeti

Müşteri İki Yönlü Posta Hizmetinde, ürünün sizin tarafınızdan gönderilmesi üzerine, riski ve masrafı size ait olmak üzere, ürününüz belirli bir hizmet merkezinde onarılır ya da değiştirilir. Ürün onarıldıktan ya da değiştirildikten sonra, riski ve masrafı size ait olmak üzere, ürün iade gönderimi için hazır bulundurulacaktır. İade gönderimi ayarlamazsanız, Garanti Hizmet Çözüm Ortağı'nın, size karşı herhangi bir sorumluluğu bulunmaksızın, uygun bulduğunda ürünü elden çıkarabilir.

7. Ürün Değiştirme Hizmeti

Lenovo, Ürün Değiştirme Hizmeti kapsamında, değiştirilecek ürünü yerinize gönderecektir. Değiştirilecek ürünün kuruluşundan ve çalışmasının doğrulanmasından siz sorumlu olursunuz. Arızalı ürün ile değiştirildiğinde, değiştirilen ürün sizin malınız olurken, Lenovo'ya iade ettiğiniz arızalı ürün de Lenovo'nun malı olur. Arızalı ürünü, yerine konan ürünü aldığınız sevkiyat kutusuna yerleştirerek Lenovo'ya geri

göndermeniz gerekir. Her iki yöne ilişkin nakliye ücreti Lenovo tarafından ödenecektir. Arızalı ürünü iade etmek için, yerine konan ürünün size gönderildiği ambalaj kutusunu kullanmazsanız, arızalı ürünün sevkiyat sırasında görebileceği hasardan siz sorumlu olabilirsiniz. Yeni ürünün elinize geçmesinden sonraki otuz (30) gün içinde arızalı ürünün Lenovo'nun eline geçmemesi durumunda, değiştirilecek ürünün ücreti size fatura edilebilir.

Suplemento de Garantía para México

Este Suplemento de Garantía se considera parte integrante de la Garantía Limitada de Lenovo y será efectivo única y exclusivamente para los productos distribuidos y comercializados dentro del Territorio de los Estados Unidos Mexicanos. En caso de conflicto, se aplicarán los términos de este Suplemento.

El comercializador responsable del producto es Lenovo México S de R L de CV y para efectos de esta garantía en la República Mexicana su domicilio es Paseo de Tamarindos No.400-A Piso 27 Arcos Torre Poniente, Bosques de Las Lomas, Delegación Miguel Hidalgo, C.P. 05120 México, D.F. En el caso de que se precise una reparación cubierta por la garantía o precise de partes, componentes, consumibles o accesorios diríjase a este domicilio.

Si no existiese ningún Centro de servicio autorizado en su ciudad, población o en un radio de 70 kilómetros de su ciudad o población, la garantía incluirá cualquier gasto de entrega razonable relacionado con el transporte del producto a su Centro de servicio autorizado más cercano. Por favor, llame al Centro de servicio autorizado más cercano para obtener las aprobaciones necesarias o la información relacionada con el envío del producto y la dirección de envío.

Esta garantía ampara todas las piezas de hardware del producto e incluye mano de obra.

El procedimiento para hacer efectiva la garantía consiste en la presentación del producto, acompañado de la póliza correspondiente, debidamente sellada por el establecimiento que lo vendió, o la factura, o recibo o comprobante, en el que consten los datos específicos del producto objeto de la compraventa.

Lenovo sólo pueden eximirse de hacer efectiva la garantía en los siguientes casos: a) Cuando el producto se hubiese utilizado en condiciones distintas a las normales. b) Cuando el producto no hubiese sido operado de acuerdo con el instructivo de uso que se le acompaña. c) Cuando el producto hubiese sido alterado o reparado por personas no autorizadas por el fabricante nacional, importador o comercializador responsable respectivo.

Todos los programas de software precargados en el equipo sólo tendrán una garantía de noventa (90) días por defectos de instalación desde la fecha de compra. Lenovo no es responsable de la información incluida en dichos programas de software y /o cualquier programa de software adicional instalado por Usted o instalado después de la compra del producto.

La garantía cubre la atención, revisión y corrección de errores, defectos o inconsistencias que impidan el desempeño normal de un equipo de cómputo en cuanto a su hardware y software. Los servicios no cubiertos por la garantía se cargarán al usuario final, previa obtención de una autorización.

Esta garantía tiene una duración de un año a partir del momento de la compra e incluye la mano de obra, por lo que en caso de aplicarse la garantía, esta no causara ningún gasto o costo para el cliente.

Centros de Servicios autorizados para hacer efectiva la garantía:

- Lenovo México con domicilio en Paseo de Tamarindos No.400-A Piso 27 Arcos, Torre Poniente, Bosques de Las Lomas, Delegación Miguel Hidalgo, C.P. 05120 México, D.F. Teléfono 01800- 083-4916, http://support.lenovo.com/es_MX/product-service/service-provider/default.page
- Lenovo Monterrey con domicilio en Boulevard Escobedo No.316, Apodaca Technology Park, Apodaca, C.P. 66601, Nuevo León, México. Teléfono 01800- 083-4916, http://support.lenovo.com/es_MX/product-service/service-provider/default.page

Importado por:
Lenovo México S. de R.L. de C.V.
Av. Santa Fe 505, Piso 15
Col. Cruz Manca
Cuajimalpa, D.F., México
C.P. 05349
Tel. (55) 5000 8500

Ek C. Uyumluluk bilgileri

Uyumluluk ile ilgili en son bilgilere şu adresten ulaşılabilir:
http://www.lenovo.com/compliance

Elektronik yayılım notları

Aşağıdaki bilgiler, ThinkPad Compact USB Keyboard with TrackPoint ve ThinkPad Compact Bluetooth Keyboard with TrackPoint ile ilgilidir.

ThinkPad Compact Bluetooth Keyboard with TrackPoint – 0B47189

For electronic emissions information on Class B digital devices and compliance information, refer to the Regulatory Notices publication that is available on the Lenovo Support Web site at:
http://www.lenovo.com/support/keyboards

Lenovo, Einsteinova 21, 851 01 Bratislava, Slovakia

CE

Lenovo product service information for Taiwan

委製商/進口商名稱: 荷蘭商聯想股份有限公司台灣分公司
進口商地址: 台北市內湖區堤頂大道2段89號5樓
進口商電話: 0800-000-702 (代表號)

Federal Communications Commission Declaration of Conformity

ThinkPad Compact USB Keyboard with TrackPoint – 0B47190

This equipment has been tested and found to comply with the limits for a Class B digital device, pursuant to Part 15 of the FCC Rules. These limits are designed to provide reasonable protection against harmful interference in a residential installation. This equipment generates, uses, and can radiate radio frequency energy and, if not installed and used in accordance with the instructions, may cause harmful interference to radio communications. However, there is no guarantee that interference will not occur in a particular installation. If this equipment does cause harmful interference to radio or television reception, which can be determined by turning the equipment off and on, the user is encouraged to try to correct the interference by one or more of the following measures:

- Reorient or relocate the receiving antenna.
- Increase the separation between the equipment and receiver.
- Connect the equipment into an outlet on a circuit different from that to which the receiver is connected.
- Consult an authorized dealer or service representative for help.

Lenovo is not responsible for any radio or television interference caused by using other than specified or recommended cables and connectors or by unauthorized changes or modifications to this equipment. Unauthorized changes or modifications could void the user's authority to operate the equipment.

This device complies with Part 15 of the FCC Rules. Operation is subject to the following two conditions: (1) this device may not cause harmful interference, and (2) this device must accept any interference received, including interference that may cause undesired operation.

Responsible Party:
Lenovo (United States) Incorporated
1009 Think Place - Building One
Morrisville, NC 27560
Phone Number: 919-294-5900

European Union - Compliance to the Electromagnetic Compatibility Directive

This product is in conformity with the protection requirements of EU Council Directive 2004/108/EC (until 19 April, 2016) and Council Directive 2014/30/EU (from 20 April, 2016) on the approximation of the laws of the Member States relating to electromagnetic compatibility.

Lenovo cannot accept responsibility for any failure to satisfy the protection requirements resulting from a non-recommended modification of the product, including the installation of option cards from other manufacturers. This product has been tested and found to comply with the limits for Class B equipment according to European Standards harmonized in the Directives in compliance. The limits for Class B equipment were derived for typical residential environments to provide reasonable protection against interference with licensed communication devices.

Lenovo, Einsteinova 21, 851 01 Bratislava, Slovakia

German Class B compliance statement

Deutschsprachiger EU Hinweis:

Hinweis für Geräte der Klasse B EU Richtlinie zur Elektromagnetischen Verträglichkeit
Dieses Produkt entspricht den Schutzanforderungen der EU Richtlinie 2014/30/EU (früher 2004/108/EC) zur Angleichung der Rechtsvorschriften über die elektromagnetische Verträglichkeit in den EU-Mitgliedsstaaten und hält die Grenzwerte der Klasse B der Norm gemäß Richtlinie.

Um dieses sicherzustellen, sind die Geräte wie in den Handbüchern beschrieben zu installieren und zu betreiben. Des Weiteren dürfen auch nur von der Lenovo empfohlene Kabel angeschlossen werden. Lenovo übernimmt keine Verantwortung für die Einhaltung der Schutzanforderungen, wenn das Produkt ohne Zustimmung der Lenovo verändert bzw. wenn Erweiterungskomponenten von Fremdherstellern ohne Empfehlung der Lenovo gesteckt/eingebaut werden.

Deutschland:

Einhaltung des Gesetzes über die elektromagnetische Verträglichkeit von Betriebsmitteln
Dieses Produkt entspricht dem „Gesetz über die elektromagnetische Verträglichkeit von Betriebsmitteln“ EMVG (früher „Gesetz über die elektromagnetische Verträglichkeit von Geräten“). Dies ist die Umsetzung der EMV EU Richtlinie 2014/30/EU (früher 2004/108/EWG) in der Bundesrepublik Deutschland.

Zulassungsbescheinigung laut dem Deutschen Gesetz über die elektromagnetische Verträglichkeit von Betriebsmitteln, EMVG vom 20. Juli 2007 (früher Gesetz über die elektromagnetische Verträglichkeit von Geräten), bzw. der EMV EU Richtlinie 2014/30/EU (früher 2004/108/EC), für Geräte der Klasse B.

Dieses Gerät ist berechtigt, in Übereinstimmung mit dem Deutschen EMVG das EG-Konformitätszeichen - CE - zu führen. Verantwortlich für die Konformitätserklärung nach Paragraf 5 des EMVG ist die Lenovo (Deutschland) GmbH, Meitnerstr. 9, D-70563 Stuttgart.

Informationen in Hinsicht EMVG Paragraf 4 Abs. (1) 4:
Das Gerät erfüllt die Schutzanforderungen nach EN 55024 und EN 55022 Klasse B.

Korea Class B compliance statement

B급 기기(가정용 방송통신기자재)
이 기기는 가정용(B급) 전자파적합기기로서 주로 가정에서 사용하는 것을 목적으로 하며, 모든 지역에서 사용할 수 있습니다

Japan VCCI Class B compliance statement

この装置は, クラスB情報技術装置です。 この装置は, 家庭環境で使用することを目的としていますが, この装置がラジオやテレビジョン受信機に近接して使用されると, 受信障害を引き起こすことがあります。
取扱説明書に従って正しい取り扱いをして下さい。 VCCI-B

Lenovo product service information for Taiwan

委製商/進口商名稱: 荷蘭商聯想股份有限公司台灣分公司
進口商地址: 台北市內湖區堤頂大道2段89號5樓
進口商電話: 0800-000-702 (代表號)

Eurasian compliance mark



Ek D. Özel Notlar

Lenovo, bu belgede anılan ürünleri, hizmetleri ve aksamları tüm ülkelerde satışa sunmamış olabilir. Ülkenizde hangi ürün ve hizmetlerin sağlandığını öğrenmek için yerel Lenovo temsilcinize başvurun. Lenovo lisanslı ürünlerine, programlarına ya da hizmetlerine yapılan göndermeler, yalnızca o ürünün, programın ya da hizmetin kullanılması gerektiğini göstermez. Lenovo'nun fikri mülkiyet hakları göz önünde bulundurularak, aynı işlevi gören farklı ürün, program ya da hizmetler de kullanılabilir. Ancak diğer kaynaklardan sağlanan ürün, program ya da hizmetlerle gerçekleştirilen işlemlerin değerlendirilmesi ve doğrulanması kullanıcının sorumluluğundadır.

Lenovo'nun, bu elkitabındaki konularla ilgili patentleri ya da patent başvuruları olabilir. Bu belgenin size verilmiş olması size bu patentlerin lisansının verildiği anlamına gelmez. Lisans sorgularınız için aşağıdaki adrese yazılı olarak başvurabilirsiniz:

Lenovo (United States), Inc.
1009 Think Place - Building One
Morrisville, NC 27560
U.S.A.
Attention: Lenovo Director of Licensing

LENOVO, BU YAYINI, HAK İHLALİ YAPILMAYACAĞINA DAİR ZIMNİ GARANTİLERLE TİCARİLİK VEYA BELİRLİ BİR AMACA UYGUNLUK İÇİN ZIMNİ GARANTİLER DE DAHİL OLMAK VE FAKAT BUNLARLA SINIRLI OLMAMAK ÜZERE AÇIK YA DA ZIMNİ HİÇBİR GARANTİ VERMEKSİZİN “OLDUĞU GİBİ” ESASIYLA SAĞLAMAKTADIR. Bazı hukuk düzenleri belirli işlemlerde açık ya da zımni garantilerin reddedilmesine izin vermezler; bu nedenle bu açıklama sizin için geçerli olmayabilir.

Bu bilgilerde teknik yanlışlıklar ya da yazım hataları olabilir. Buradaki bilgiler düzenli aralıklarla güncellenir ve belgenin yeni basımlarına eklenir. Lenovo, bu belgede sözü edilen ürün ve/ya da programlarda istediği zaman duyuruda bulunmaksızın geliştirme ve/ya da değişiklik yapabilir.

Geri dönüşüm ve çevre ile ilgili bilgiler

Lenovo, bilgi teknolojisi (BT) ekipmanı sahiplerini, ekipmanlarını artık kullanmayacakları zaman onları sorumlu bir şekilde geri dönüştürmeleri için teşvik etmektedir. Lenovo, donatı sahiplerinin BT ürünlerini geri dönüştürmelerine yardımcı olmak üzere çeşitli programlar ve hizmetler sunmaktadır. Lenovo ürünlerinin geri dönüştürülmesine ilişkin bilgi edinmek için bkz:
http://www.lenovo.com/recycling

Japonya için atma ve geri dönüşüm bilgilerine şu adresten ulaşabilirsiniz:
http://www.lenovo.com/recycling/japan

Ürünlerimize ilişkin çevreyle ilgili en son bilgilere şu adresten ulaşılabilir:
http://www.lenovo.com/ecodeclaration

Çin için geri dönüşüm bilgileri

《废弃电器电子产品回收处理管理条例》提示性说明

联想鼓励拥有联想品牌产品的用户当不再需要此类产品时，遵守国家废弃电器电子产品回收处理相关法律法规，将其交给当地具有国家认可的回收处理资质的厂商进行回收处理。更多回收服务信息，请点击进入
http://support.lenovo.com.cn/activity/551.htm

Brezilya için geri dönüşüm bilgileri

Declarações de Reciclagem no Brasil

Descarte de um Produto Lenovo Fora de Uso

Equipamentos elétricos e eletrônicos não devem ser descartados em lixo comum, mas enviados à pontos de coleta, autorizados pelo fabricante do produto para que sejam encaminhados e processados por empresas especializadas no manuseio de resíduos industriais, devidamente certificadas pelos orgãos ambientais, de acordo com a legislação local.

A Lenovo possui um canal específico para auxiliá-lo no descarte desses produtos. Caso você possua um produto Lenovo em situação de descarte, ligue para o nosso SAC ou encaminhe um e-mail para: reciclar@lenovo.com, informando o modelo, número de série e cidade, a fim de enviarmos as instruções para o correto descarte do seu produto Lenovo.

Önemli WEEE bilgileri

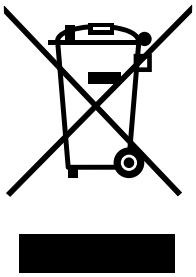

Lenovo ürünlerindeki WEEE işareti, WEEE ve elektronik atık yönetmeliklerinin (örneğin, Avrupa Birliği WEEE Yönergesi, Hindistan E-Atık Yönetimi ve İşleme Kuralları, 2011) geçerli olduğu ülkeler için geçerlidir. Aygıtlar, elektrikli ve elektronik atık ekipmanına (WEEE) ilişkin yerel yönetmeliklere göre etiketlenir. Bu yönetmelikler, her bölge için geçerli olacak şekilde, kullanılmış aygıtların iadesi ve geri dönüşümüyle ilgili çerçeveyi belirler. Bu etiket, ürünün atılmayacağını, kullanım ömrünü dolduran bu ürünlerin geri toplanması için oluşturulmuş kolektif sistemlere konulması gerektiğini belirtmek üzere çeşitli ürünlerin üzerine yapıştırılır.

WEEE işaretli elektrikli ve elektronik ekipman (EEE) kullanıcıları, kullanım ömrü biten EEE aygıtlarını normal çöple birlikte atmamalı ve içinde bulunan tehlikeli maddeler nedeniyle bu aygıtların çevreye ve insanlara olası etkilerini en düşük seviyeye indirmek ve iade, geri dönüşüm ve yeniden yararlanılması için belirtilen çerçeve dahilinde hareket etmelidirler. Lenovo elektrikli ve elektronik ekipmanlar (EEE) kullanım ömrünün sonunda tehlikeli atık olarak nitelendirilebilecek parça ve bileşenler içerebilir.

EEE ve elektrikli ve elektronik atık ekipmanları (WEEE), satın alınan yere veya kullanılan EEE ya da WEEE ile aynı yapıya ve işleve sahip elektrikli ve elektronik ekipmanları satan herhangi bir distribütöre ücretsiz olarak gönderilebilir.

WEEE ile ilgili ek bilgiler için şu Web sitesini ziyaret edin: http://www.lenovo.com/recycling

Macaristan için WEE bilgileri

Bir üretici olarak Lenovo, 197/2014 (VIII.1.) numaralı Macaristan Kanununun 12. maddesinin (1)-(5) fıkraları kapsamında Lenovo'nun yükümlülüklerinin gerçekleştirilmesi ile ilişkili olarak ortaya çıkan masrafları karşılamaktadır.

İhracat Sınıflandırma Bildirimi

Bu ürün (EAR) (Amerika İhracat Yönetimi düzenlemeleri) kurallarına tabidir ve İhracat Sınıflandırma Denetim Numarası (ECCN) EAR99'dur. Bu ürün, EAR E1 ülke listesindeki ambargo uygulanan ülkeler dışındaki tüm ülkelere yeniden ihraç edilebilir.

Ticari Markalar

Şu terimler, Lenovo'nun, ABD'de ve/veya diğer ülkelerdeki ticari ya da hizmet markalarıdır:
Lenovo
ThinkPad
TrackPoint

Microsoft, Windows ve Windows Vista Microsoft şirketler grubunun ticari markalarıdır.

Diğer şirket, ürün ya da hizmet adları ilgili şirketlerin ticari markaları ya da hizmet markaları olabilir.

Ek E. Zararlı Madde Kullanımının Sınırlandırılması (RoHS) Yönergesi

Avrupa Birliği için RoHS Bildirimi

This Lenovo product, with included parts (cables, cords, and so on) meets the requirements of Directive 2011/65/EU on the restriction of the use of certain hazardous substances in electrical and electronic equipment (“RoHS recast” or “RoHS 2”).

For more information about Lenovo worldwide compliance on RoHS, go to:
http://www.lenovo.com/social_responsibility/us/en/RoHS_Communication.pdf

Çin için RoHS Bildirimi

为满足中国电子电气产品有害物质限制相关的法律法规和其他要求，联想公司对本产品中有害物质，按部件分类，声明如下。

部件名称	有害物质					
	铅（Pb）	汞（Hg）	镉（Cd）	六价铬（Cr（VI））	多溴联苯（PBB）	多溴二苯醚（PBDE）
印刷电路板组件*	X	O	O	O	O	O
外壳及附件	X	O	O	O	O	O

本表格依据SJ/T 11364的规定编制。
O：表示该有害物质在该部件所有均质材料中的含量均在GB/T 26572规定的限量要求以下。
×：表示该有害物质至少在该部件的某一均质材料中的含量超出GB/T 26572规定的限量要求。
表中标记“×”的部件，皆因全球技术发展水平限制而无法实现有害物质的替代。

印刷电路板组件*：包括印刷电路板及其零部件，电子元器件等

根据产品型号不同，您所购买的产品可能不会含有以上所有部件

在中华人民共和国境内销售的电子电气产品上将印有“环保使用期”（EPuP）符号。圆圈中的数字代表产品的正常环保使用年限。

Türkiye için RoHS Bildirimi

The Lenovo product meets the requirements of the Republic of Turkey Directive on the Restriction of the Use of Certain Hazardous Substances in Waste Electrical and Electronic Equipment (WEEE).

Türkiye AEEE Yönetmeliğine Uygunluk Beyanı

Bu Lenovo ürünü, T.C. Çevre ve Orman Bakanlığı'nın “Atık Elektrik ve Elektronik Eşyalarda Bazı Zararlı Maddelerin Kullanımının Sınırlandırılmasına Dair Yönetmelik (AEEE)” direktiflerine uygundur.

AEEE Yönetmeliğine Uygundur.

Ukrayna için RoHS Bildirimi

Цим підтверджуємо, що продукція Леново відповідає вимогам нормативних актів України, які обмежують вміст небезпечних речовин

Hindistan için RoHS Bildirimi

RoHS compliant as per E-Waste (Management & Handling) Rules, 2011.

Ek F. İthalatçı – İmalatçı / Üretici Firma Bilgileri ve Diğer Bilgiler

1. **İmalatçı ya da ithalatçı firmaya ilişkin bilgiler:**

   Ürünün ithalatçı firması, Lenovo Technology B.V. Merkezi Hollanda Türkiye İstanbul Şubesi'dir. Adresi ve telefonu şöyledir:

   Palladium Tower İş Merkezi
   Barbaros Mah. Kardelen Sok. No:2 Kat: 3 Ofis No: 13 34746 Ataşehir İstanbul, Türkiye
   Tel: 90 216 570 01 00
   Faks: 90 216 577 01 00

2. **Bakım, onarım ve kullanımda uyulması gereken kurallar:**

   Elektronik cihazlar için gösterilmesi gereken standart özeni göstermeniz yeterlidir. Cihaz çalışır durumda iken temizlik yapmayınız. Islak bezle, köpürtülmüş deterjanlarla, sulu süngerlerle temizlik yapmayınız. Son kullanıcılar onarım konusunda yetkili değildir. Arıza söz konusu olduğuna inanıyorsanız telefonla danışabilir ya da ürünü bu kitapta yer alan servis istasyonlarından birine götürebilirsiniz.

3. **Taşıma ve nakliye sırasında dikkat edilecek hususlar:**

   Ürününüzü ve bağlı olduğu aygıtı taşırken ya da nakliye sırasında dikkat etmeniz gereken birkaç nokta vardır. Aygıt taşımadan önce tüm bağlı ortamların çıkartılmış olması, bağlı aygıtların çözülmesi ve kabloların sökülmüş olması gerekir. Bu aygıtın zarar görmemesi için gereklidir.

   Ayrıca aygıtınızı taşırken uygun koruma sağlayan bir taşıma kutusu kullanılmasına dikkat edin. Bakıma ilişkin diğer ek bilgiler için kitabın ilgili bölümünden (eğer sağlanmışsa) yararlanabilirsiniz.

4. **Aygıta ilişkin bakım, onarım ya da temizliğe ilişkin bilgiler:**

   Aygıta ilişkin kullanıcının yapabileceği bir bakım ya da onarım yoktur. Bakım ya da onarıma gereksinim duyarsanız bir Çözüm Ortağı'ndan destek alabilirsiniz. Ayrıca servis istasyonlarına ilişkin bilgileri kitabınızın eklerinde bulabilirsiniz.

5. **Kullanım sırasında insan ya da çevre sağlığına zararlı olabilecek durumlar:**

   Bu tür durumlar söz konusu olduğunda ürüne özel olarak bu kitabın ilgili bölümünde detaylı olarak ele alınmıştır. Kitabınızda bu tür bir uyarı yoksa, kullanmakta olduğunuz ürün için böyle bir durum söz konusu değildir.

6. **Kullanım hatalarına ilişkin bilgiler:**

   Burada belirtilenler ile sınırlı olmamak kaydı ile bu bölümde bazı kullanıcı hatalarına ilişkin örnekler sunulmuştur. Bu ve benzeri konulara özen göstermeniz yeterlidir. Kılavuz içinde daha ayrıntılı bilgiler verilebilir.

   Örnekler:

   Kabloların zorla ait olmadıkları yuvalara takılması

   Kumanda butonlarına gereğinden yüksek kuvvet uygulanması

   Aleti çalışır durumda taşımak, temizlemek vb. eylemler

   Alet üzerine katı ya da sıvı gıda maddesi dökülmesi

   Aletin taşıma sırasında korunmaması ve darbe alması

7. **Ürünün özelliklerine ilişkin tanıtıcı ve temel bilgiler:**

   Ürününüze ilişkin tanıtıcı ve temel bilgileri kitabınızın ilgili bölümlerinde bulabilirsiniz.

8. **Periyodik bakıma ilişkin bilgiler:**

   Ürün bir uzmanın yapması gereken periodik bakımı içermez.

9. **Bağlantı ve montaja ilişkin bilgiler:**

Aksamınızı çalışır hale getirebilmeniz için gerekli bağlantı ve montaj bilgileri bu kılavuzda yer almaktadır. Kuruluş işlemini kendiniz yapmak istemiyorsanız satıcınızdan ya da bir Servis İstasyonu'ndan ücret karşılığı destek alabilirsiniz.

10. **Tüketicinin Hakları**
    a. Garanti süresi, malın teslim tarihinden itibaren başlar ve 2 yıldır.
    b. Malın bütün parçaları dahil olmak üzere tamamı garanti kapsamındadır.
    c. Malın ayıplı olduğunun anlaşılması durumunda tüketici, 6502 sayılı Tüketicinin Korunması Hakkında Kanunun 11 inci maddesinde yer alan;
        1) Sözleşmeden dönme,
        2) Satış bedelinden indirim isteme,
        3) Ücretsiz onarılmasını isteme,
        4) Satılanın ayıpsız bir misli ile değiştirilmesini isteme, haklarından birini kullanabilir.
    d. Tüketicinin bu haklardan ücretsiz onarım hakkını seçmesi durumunda satıcı; işçilik masrafı, değiştirilen parça bedeli ya da başka herhangi bir ad altında hiçbir ücret talep etmeksizin malın onarımını yapmak veya yaptırmakla yükümlüdür. Tüketici ücretsiz onarım hakkını üretici veya ithalatçıya karşı da kullanabilir. Satıcı, üretici ve ithalatçı tüketicinin bu hakkını kullanmasından müteselsilen sorumludur.
    e. Tüketicinin, ücretsiz onarım hakkını kullanması halinde malın;
        1) Garanti süresi içinde tekrar arızalanması,
        2) Tamiri için gereken azami sürenin aşılması,
        3) Tamirinin mümkün olmadığının, yetkili servis istasyonu, satıcı, üretici veya ithalatçı tarafından bir raporla belirlenmesi durumlarında; tüketici malın bedel iadesini, ayıp oranında bedel indirimini veya imkân varsa malın ayıpsız misli ile değiştirilmesini satıcıdan talep edebilir. Satıcı, tüketicinin talebini reddedemez. Bu talebin yerine getirilmemesi durumunda satıcı, üretici ve ithalatçı müteselsilen sorumludur.
    f. Malın tamir süresi 20 iş gününü geçemez. Bu süre, garanti süresi içerisinde mala ilişkin arızanın yetkili servis istasyonuna veya satıcıya bildirimi tarihinde, garanti süresi dışında ise malın yetkili servis istasyonuna teslim tarihinden itibaren başlar.Malın arızasının 10 iş günü içerisinde giderilememesi halinde, üretici veya ithalatçı; malın tamiri tamamlanıncaya kadar, benzer özelliklere sahip başka bir malı tüketicinin kullanımına tahsis etmek zorundadır. Malın garanti süresi içerisinde arızalanması durumunda, tamirde geçen süre garanti süresine eklenir.
    g. Malın kullanma kılavuzunda yer alan hususlara aykırı kullanılmasından kaynaklanan arızalar garanti kapsamı dışındadır.
    h. Tüketici, garantiden doğan haklarının kullanılması ile ilgili olarak çıkabilecek uyuşmazlıklarda yerleşim yerinin bulunduğu veya tüketici işleminin yapıldığı yerdeki Tüketici Hakem Heyetine veya Tüketici Mahkemesine başvurabilir.
    i. Satıcı tarafından bu Garanti Belgesinin verilmemesi durumunda, tüketici Gümrük ve Ticaret Bakanlığı Tüketicinin Korunması ve Piyasa Gözetimi Genel Müdürlüğüne başvurabilir.

11. **Bakanlıkça tespit ve ilan edilen kullanım ömrü: Bakanlıkça tespit ve ilan edilen kullanım ömrü 5 yıldır.**

12. **Enerji tüketen mallarda, malın enerji tüketimi açısından verimli kullanımına ilişkin bilgiler:**

    Ürüne ait kullanma kılavuzunda belirtilmiştir.

13. **Servis istasyonlarına ilişkin bilgiler:**

    Bunlar kitabınızı aynı başlıklı bölümünde belirtilmiştir. Herhangi bir onarım ya da yedek parça ihtiyacı durumda bu istasyonlardan birine başvurabilirsiniz.

14. **İthal edilmiş mallarda, yurt dışındaki üretici firmanın unvanı ve açık adresi ile diğer erişim bilgileri (telefon, telefaks ve e-posta vb.):**

Lenovo PC HK Limited
23/F, Lincoln House, Taikoo Place
979 King's Road, Quarry Bay
Hong Kong
Tel: +852-2516 4700
Faks: +852-2516 5384

Ek G. Servis İstasyonları ve Yedek Parça Malzemelerinin Temin Edileceği Adresler

Garanti süresi içerisinde müşteri arızalı ürünü aşağıda belirtilen merkezlere teslim ederek garanti hizmetinden yararlanır. Ürün yerinde garanti hizmeti içeriyorsa, bu merkezlerden birine telefon edebilirsiniz. Yedek parça malzemelerini de bu merkezlerden temin edebilirsiniz.

Garanti Hizmetinin Alınabileceği Merkezler

Arızalı Ideapad / IdeaCentre /Lenovo B serisi/Lenovo G serisi /Lenovo H serisi /Lenovo V serisi ürünlerini ücretsiz servise gönderebilmeniz için aşağıdaki numaralardan servis kaydı açtırabilirsiniz.

Lenovo Çağrı Merkezi : 0212 912 01 34
Garanti Hizmetinin Alınabileceği Merkezler

ADANA

BDH Bilişim Destek Hiz. San. Ve Tic. A.Ş.
Mahfesığmaz Mahallesi, 79021 Sokak, Özden Apt. Zemin kat, No:15 Çukurova /Adana
Web: http://www.BDH.com.tr
Tel : 0 212 314 10 10

AFYON

BDH Bilişim Destek Hiz. San. Ve Tic. A.Ş.
Dumlupınar Mah. Kamil Miras Cad.Afyon Kale Apt No:25/A Merkez /Afyon
Web: http://www.BDH.com.tr
Tel : 0 212 314 10 10

ANKARA

BDH Bilişim Destek Hiz. San. Ve Tic. A.Ş.
ÇETİN EMEÇ BULVARI 1324. CADDE (ESKİ 7. CADDE) NO:37/5 ÖVEÇLER / ÇANKAYA
Web: http://www.BDH.com.tr
Tel : 0 212 314 10 10

ANTALYA

BDH Bilişim Destek Hiz. San. Ve Tic. A.Ş.
Çayırbaşı mh. Değirmenönü cd.No:129/6 Muratpaşa /ANTALYA
Web: http://www.BDH.com.tr
Tel : 0 212 314 10 10

AYDIN

BDH Bilişim Destek Hiz. San. Ve Tic. A.Ş.
Efeler Mahallesi, Atatürk Bulvarı, Alaçam Cad. No:8 Zemin/A /AYDIN
Web: http://www.BDH.com.tr
Tel : 0 212 314 10 10

BALIKESİR

BDH Bilişim Destek Hiz. San. Ve Tic. A.Ş.

2.Sakarya MH. Bağlar SK. NO: 223/1A Zemin Kat MERKEZ /BALIKESİR P.K.10020

Web: http://www.BDH.com.tr

Tel : 0 212 314 10 10

BURSA

BDH Bilişim Destek Hiz. San. Ve Tic. A.Ş.
Fethiye Mah.Mudanya Cad.No:327 Solukçu İş Merkezi Bodrum Kat Nilüfer /BURSA
Web: http://www.BDH.com.tr
Tel : 0 212 314 10 10

DENİZLİ

BDH Bilişim Destek Hiz. San. Ve Tic. A.Ş.
Değirmenönü Mah 1539 Sk N:39/1 Merkez /DENİZLİ
Web: http://www.BDH.com.tr
Tel : 0 212 314 10 10

DÜZCE

BDH Bilişim Destek Hiz. San. Ve Tic. A.Ş.
Koçyazı Mah.Zahid El Kevseri Bulvarı Zümrüt Apartmanı A Blok N:3 /DÜZCE
Web: http://www.BDH.com.tr
Tel : 0 212 314 10 10

ERZURUM

BDH Bilişim Destek Hiz. San. Ve Tic. A.Ş.
Vaniefendi mah. Çağla iş merkezi Kat:3 no:13 Yakutiye/ERZURUM
Web: http://www.BDH.com.tr
Tel : 0 212 314 10 10

GAZİANTEP

BDH Bilişim Destek Hiz. San. Ve Tic. A.Ş.
Atatürk mah. Adnan İnanıcı cad. No:26 Şehit Kamil / Gaziantep
Web: http://www.BDH.com.tr
Tel : 0 212 314 10 10

İSTANBUL

BDH Bilişim Destek Hiz. San. Ve Tic. A.Ş.
Gülbahar Mahallesi . Avni Dilligil Sk. Çelik İş Merkezi No:2 Mecidiyeköy/Şişli İstanbul
Web: http://www.BDH.com.tr
Tel : 0 212 314 10 10
BDH Bilişim Destek Hiz. San. Ve Tic. A.Ş.
Flatofis İstanbul Otakçılar Cad. No:78 Kat: 1 D Blok N:78 Eyüp/İstanbul
Web: http://www.BDH.com.tr
Tel : 0 212 314 10 10

İZMİR

BDH Bilişim Destek Hiz. San. Ve Tic. A.Ş.
Gazi Bulvarı No:37/A Çankaya /İZMİR
Web: http://www.BDH.com.tr
Tel : 0 212 314 10 10

KOCAELİ

BDH Bilişim Destek Hiz. San. Ve Tic. A.Ş.
Sanayi Mah.Çarşı Yapı Sitesi 3416 Ada C Blok No:20 İZMİT/KOCAELİ
Web: http://www.BDH.com.tr
Tel : 0 212 314 10 10

KONYA

BDH Bilişim Destek Hiz. San. Ve Tic. A.Ş.
Musalla Bağları Mh.Mahşer Sk.16/C Selçuklu/KONYA
Web: http://www.BDH.com.tr
Tel : 0 212 314 10 10

MERSİN

BDH Bilişim Destek Hiz. San. Ve Tic. A.Ş.
Menderes mah.35423 Sokak Kaynak Apt. No:32/12 Mezitli /Mersin
Web: http://www.BDH.com.tr
Tel : 0 212 314 10 10

ORDU

BDH Bilişim Destek Hiz. San. Ve Tic. A.Ş.
Akyazı mahallesi Ahmet Cemal Maden Bulvarı No:83 Ordu
Web: http://www.BDH.com.tr
Tel : 0 212 314 10 10

SAMSUN

BDH Bilişim Destek Hiz. San. Ve Tic. A.Ş.
İsmet İnönü Bulvarı Yeni Mh 3146 SK.No:2 Dükkan:1 Atakum /SAMSUN
Web: http://www.BDH.com.tr
Tel : 0 212 314 10 10

ŞANLIURFA

BDH Bilişim Destek Hiz. San. Ve Tic. A.Ş.
Sarayyönü Cad.Kızılay İş Hanı.Zeminkat No:2/7 Şanlıurfa
Web: http://www.BDH.com.tr
Tel : 0 212 314 10 10

TEKİRDAĞ

BDH Bilişim Destek Hiz. San. Ve Tic. A.Ş.
Bağlariçi cad. 4. Sok. No36/A Dük:4-5 Çorlu /Tekirdağ
Web: http://www.BDH.com.tr
Tel : 0 212 314 10 10

TRABZON

BDH Bilişim Destek Hiz. San. Ve Tic. A.Ş.
2 Nolu Beşirli Mahallesi Eşref Bitlis caddesi No:17 Ortahisar/ Trabzon
Web: http://www.BDH.com.tr
Tel : 0 212 314 10 10

Aşağıdaki servis istasyonlarımız sadece THINK serisi ürünlere destek verebilmektedirler.

ADANA

Metro Bilgisayar Eğitim Tic. ve San.Ltd. Şti.
Bsd Bilgisayar San. Tic. Ltd.Şti.
Cemalpaşa Mah. 63007 Sok. No:7 M. Berrin Gökşen Apt. Asma Kat 01120 Seyhan/Adana
Web: http://www.bsd.com.tr
Tel : 0 322 458 25 10

ANKARA

BDH Bilişim Destek Hizmetleri San.Ve Tic.Aş.
Ehli-Beyt Mahallesi 1242. Cadde, Aykon Plaza No:36/30 Balgat/Ankara
Web: http://www.bilsistek.com
Tel : 0 312 473 23 93

Destek A.Ş.

Aşağı öveçler mah. 1328. Sok. ABC Plaza C Blok No:11 Çankaya / Ankara
Web: http://www.destek.as
Tel : 444 37 85
Promet Bilgi Sistemieri Danışmanlık Sanayi Tic. Ltd. Şti.
Ehlibeyt Mahallesi 1242.Cadde Aykon Plaza No :36/17 Balgat/Ankara
Web: http://www.prometbilisim.com
Tel : 0 312 473 2500

İZMİR

Adapa San. Ve Tic A.Ş.
Ankara Asfaltı No:26 Rod Kar 2 İş Merkezi Kat:3 Daire:305-309 35110 Bornova /İzmir
Web: http://www.adapa.com.tr/
Tel : 0 232 462 59 59
Egebimtes Bilgi Teknolojileri San. ve Tic. A.Ş
1370 Sokak, No:42 Yalay İş Merkezi D.403 35230 Montrö
Web: http://www.egebimtes.com.tr
Tel : 0 232 489 00 60

İSTANBUL

Bilgi Birikim Sistemleri Elektronik ve Bilgisayar Endüstri Mühendislik Hizmetleri San. Tic Ltd Şt
Yeni Sahra Mah. Fatih Cad. No: 8 Ataşehir 34746
Web: http://www.bilgibirikim.com
Tel : 0 216 373 98 00

Destek A.Ş.
Yeşilce mah. Yunus Emre cad. Nil Tic. Mrk No:8 Kat:2 34418 4. Levent/İstanbul
Web: http://www.destek.as
Tel : 444 37 85

Devoteam Bilişim Teknolojileri Ve Dan. Hiz. A.Ş..
Emniyetevler Mahallesi, Yeniceri Sokak Guler Is Merkezi, No:2/1 34416 4.Levent /İstanbul
Web: http://www.devoteam.com.tr
Telefon: 0212 373 93 93

İntercomp Bilgisayar Sanayi Ve Hizmetleri Ltd. Şti.
Kaptan Paşa Mahallesi Piyale Paşa Bulvarı Memorial Center A Blok Kat:7 34385 Şişli /İstanbul
Web: http://www.intercomp.com.tr
Telefon: 0212 222 57 45

Novatek Bilgisayar Sistemleri San. ve Ltd. Şti.
Büyükdere Cad. Noramin İş Merkezi No:237 /A110 34398/Maslak
Web Adresi: http://www.novateknoloji.com
Tel : 0 212 356 75 77

Peritus Bilgisayar Sistemleri Dış Tic. ve San. Ltd. Şti
Eğitim Mah. Poyraz Sok. Sadıkoğlu İş Merkezi I D:15 81040 Ziverbey /İstanbul
Web Adresi: http://www.pbs.biz.tr/
Tel : 0 216 345 08 00

Seri Bilgi Teknojileri Destek Hizmetleri ve Tic. Ltd. Şti.
Alemdağ Caddesi masaldan iş Merkezi G Blk 34696 Çamlıca İstanbul
Web http://www.seriltd.com.tr
Telefon: 444 0 426

