Philips GoGEAR MP3 Player

GoGEAR

SA5MXX

Quick start guide
快速入門指南
Guía de configuración rápida
คู่มือเริ่มต้นใช้งานอย่างย่อ
퀵 스타트 가이드

Quick start guide

Register your product and get support at
www.philips.com/support

PHILIPS

*1GB = 1 billion bytes; available storage capacity will be less.
*1 GB = 1000 millones de bytes; la capacidad de almacenamiento disponible será menor.
*1GB = 十億位元組；可供使用的儲存容量可能會少於此數。

** With 3 minute 128 kbps MP3 songs
** Con canciones MP3 de 3 minutos a 128 kbps
** 包含 3 分鐘 128 kbps MP3 歌曲

*** Battery life varies by use and settings.
*** La duración de la batería varía en función del uso y los ajustes.
***電池壽命會依使用方式及設置而異。

PC requirements
Requisitos del equipo
電腦規格
Windows XP (SP3 or higher/ 或更高/ o superior) / Vista / 7 /8

This player does not support copyright protected (DRM) WMA tracks bought from on-line music stores.
Este reproductor no admite pistas WMA protegidas por leyes de derechos de autor (DRM) compradas en tiendas de música en línea.
播放器不支援從音樂網站購買，加入數碼版權管理(DRM) 的 WMA 曲目。

7digital music store available in selected countries.
Tienda de música digital "7digital" disponible sólo en algunos países.

2015 © Gibson Innovations Limited. All rights reserved.
This product has been manufactured by, and is sold under the responsibility of Gibson Innovations Ltd., and Gibson Innovations Ltd. is the warrantor in relation to this product.
Philips and the Philips Shield Emblem are registered trademarks of Koninklijke Philips N.V. and are used under license from Koninklijke Philips N.V.
SA5MXX_97.1_QSG_V5.0
wk1517.1

Unpack
打開包裝 แกะกล่องผลิตภัณฑ์
Sáquelo de la caja 포장 열기

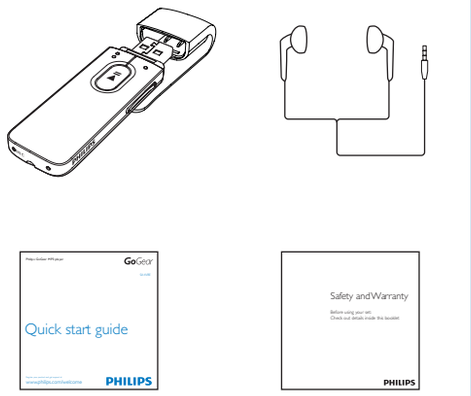

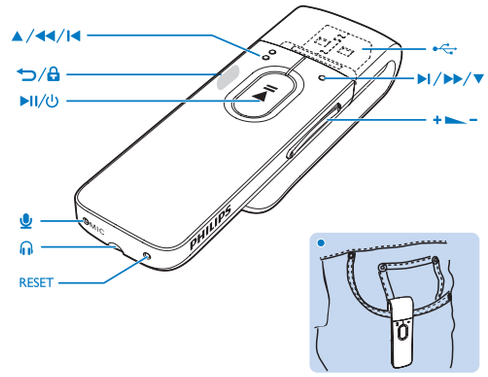

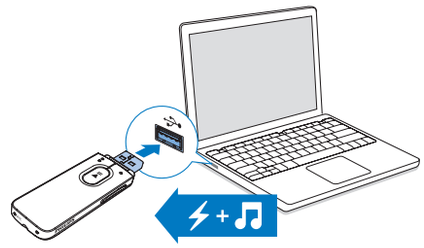

⏻/🔒

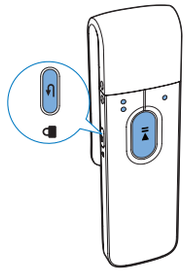

▶II
Press and hold to switch on/off | 按住以開啟/關閉 | Manténgalo pulsado para encender/apagar el dispositivo | กดค้างเพื่อเปิด/ปิด | 제품을 켜거나 끄려면 길게 누릅니다.

⮌/🔒
Press and hold to lock or unlock | 按住以鎖定或解除鎖定 | Manténgalo pulsado para bloquear o desbloquear | กดค้างเพื่อล็อคหรือปลดล็อค | 잠그거나 잠금을 해제하려면 길게 누릅니다.

Select
選擇 เลือก
Seleccionar 선택

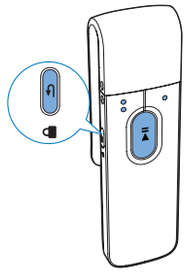

●●/●
Scroll up/down | 向上/向下捲動 | Permite desplazarse hacia arriba/hacia abajo | เลื่อนขึ้น/ลง | 위로 이동/아래로 이동

▶II
Select options | 選擇選項 | Selecciona opciones | เลือกตัวเลือก | 옵션 선택

⮌
Back one level | 返回上一級 | Retroceder un nivel | ย้อนกลับหนึ่งระดับ | 이전 수준으로 돌아가기



Select **[Start voice recording]** to start recording. Press ▶II to pause or resume. Press ⮌ to stop and save the recording.

選擇 **[開始語音錄音]** 以開始錄音。 按 ▶II 以暫停或恢復。 按 ⮌ 停止並儲存錄音。

Seleccione **[Iniciar grabación de voz]** para iniciar la grabación. Pulse ▶II para pausar o reanudar la grabación. Pulse ⮌ para detener y guardar la grabación.

เลือก **[เริ่มการบันทึกเสียง]** เพื่อเริ่มการบันทึก กด ▶II เพื่อหยุดชั่วคราวหรือกลับไปบันทึกต่อ กด ⮌ เพื่อหยุดหรือบันทึกเสียงที่บันทึก

녹음을 시작하려면 **[음성 레코딩 시작]**을 선택합니다. 일시 중지하거나 다시 시작하려면 ▶II 를 누릅니다. 중지하거나 녹음을 저장하려면 ⮌ 를 누릅니다.

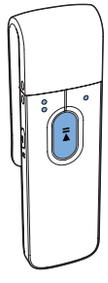

▶II
Press to start, pause, or resume play | 按下以開始、暫停或恢復播放。 | Púlselo para iniciar, pausar o reanudar la reproducción | กดเพื่อเริ่ม, หยุดชั่วคราวหรือกลับไปเล่นต่อ | 재생을 시작, 일시 중지 또는 다시 시작하려면 누릅니다.

●●/●
On the play screen, press to skip songs; press and hold to fast forward or rewind. | 於主屏幕按下可跳過歌曲；按住以倒帶或快進。 | En la pantalla de reproducción, púlselo para saltar canciones; manténgalo pulsado para avanzar o retroceder rápidamente. | ในหน้าจอการเล่น, กดเพื่อข้ามเพลง; กดค้าง เพื่อเดินหน้าหรือย้อนกลับอย่างรวดเร็ว | 재생 화면에서 곡을 건너 뛰려면 누릅니다. 빨리 감거나 되감으려면 길게 누릅니다.



▶II
Press to start play, or mute/unmute. | 按下以開始播放，或啟動 / 解除靜音。 | Púlselo para iniciar la reproducción o para activar/desactivar el sonido. | กดเพื่อเริ่มเล่น, หรือปิดเสียง/เปิดเสียง | 재생을 시작하거나 음소거/음소거 해제하려면 누릅니다.

●●/●
In **[Auto tune]**, search for stations and store presets; On the play screen, press to select presets. In **[Manual tuning]**, press and hold to seach for stations. | 在 **[自動調頻]**，搜尋電台及儲存預設；在播放熒幕，點選以選擇預設。 在 **[手動調頻]**，按下及按住以搜尋電台。 | En **[Sintonización automática]**, busca emisoras y almacena presintonías; en la pantalla de reproducción, púlselo para seleccionar presintonías. En **[Sintonización manual]**, manténgalo pulsado para buscar emisoras. | ใน **[หาคลื่นอัตโนมัติ]**, ค้นหาสถานีและจัดเก็บสถานีที่ตั้งไว้ล่วงหน้า; บนหน้าจอการเล่น, ให้กดเพื่อเลือกสถานีที่ตั้งไว้ล่วงหน้า ใน **[การหาคลื่นวิทยุด้วยตนเอง]**, ให้กดค้างเพื่อค้นหาสถานี | **[자동 튜닝]**에서 방송국을 검색하고 프리셋을 저장합니다. 재생 화면에서 프리셋을 저장하려면 누릅니다. **[수동 튜닝]**에서 방송국을 검색하려면 길게 누릅니다.

Help
說明 วิธีใช้
Ayuda 도움말

Device does not respond to the pressing of keys | 裝置對按鍵操作沒有響應 | El dispositivo no responde al pulsar los botones | อุปกรณ์ไม่ตอบสนองเมื่อกดปุ่ม | 키를 눌러도 장치가 반응하지 않습니다.



Go to **www.philips.com/support** for support information, and to download **Philips Device Manager**. | 轉至 **www.philips.com/support** 以取得支援資訊，並下載 **Philips Device Manager**。 | Acceda a **www.philips.com/support** para obtener información de asistencia y descargar **Philips Device Manager**. |
ไปที่ **www.philips.com/support** สำหรับข้อมูลสนับสนุน และดาวน์โหลด **Philips Device Manager** | 지원 정보를 확인하려면 **www.philips.com/support**로 이동하여 **Philips Device Manager**를 다운로드하십시오.

Philips GoGEAR MP3 Player

GoGEAR

SA5MXX

Краткое руководство
Hızlı başlangıç kılavuzu
Қысқаша жұмысты бастау нұсқаулығы
Короткий посібник

Краткое руководство

Register your product and get support at
www.philips.com/support

PHILIPS

*1GB = 1 billion bytes; available storage capacity will be less.
*1 GB = 1000 millones de bytes; la capacidad de almacenamiento disponible será menor.
*1GB = 十億位元組；可供使用的儲存容量可能會少於此數。

** With 3 minute 128 kbps MP3 songs
** Con canciones MP3 de 3 minutos a 128 kbps
** 包含 3 分鐘 128 kbps MP3 歌曲

*** Battery life varies by use and settings.
*** La duración de la batería varía en función del uso y los ajustes.
***電池壽命會依使用方式及設置而異。

PC requirements
Requisitos del equipo
電腦規格
Windows XP (SP3 or higher/ 或更高/ o superior) / Vista / 7 /8

This player does not support copyright protected (DRM) WMA tracks bought from on-line music stores.
Este reproductor no admite pistas WMA protegidas por leyes de derechos de autor (DRM) compradas en tiendas de música en línea.
播放器不支援從音樂網站購買，加入數碼版權管理(DRM) 的 WMA 曲目。

7digital music store available in selected countries.
Tienda de música digital "7digital" disponible sólo en algunos países.

2015 © Gibson Innovations Limited. All rights reserved.
This product has been manufactured by, and is sold under the responsibility of Gibson Innovations Ltd., and Gibson Innovations Ltd. is the warrantor in relation to this product.
Philips and the Philips Shield Emblem are registered trademarks of Koninklijke Philips N.V. and are used under license from Koninklijke Philips N.V.
SA5MXX_97.2_QSG_V5.0
wk1517.1

Распакуйте

Ambalajı açın
Орамнан шығару
Розпакування

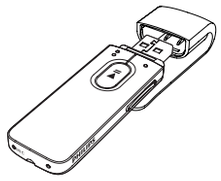
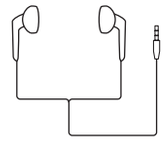




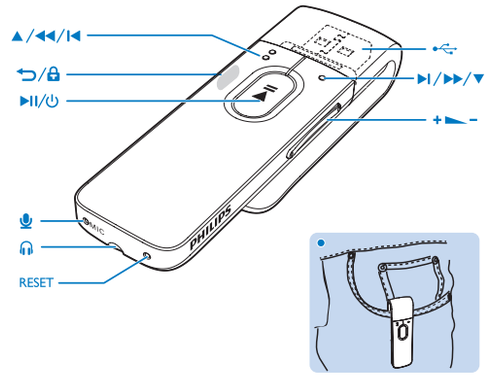

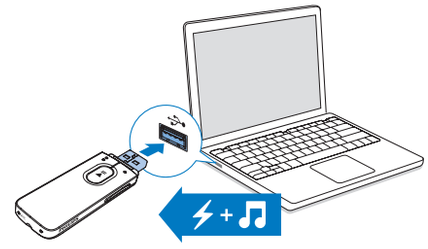

⏻/🔒

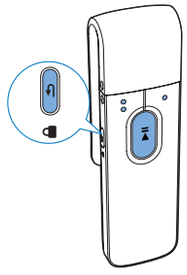

▶II
Нажмите и удерживайте для включения/выключения. | Açmak/kapatmak için basılı tutun | Қосу/өшіру үшін басып тұрыңыз | Натисніть та утримуйте для увімкнення/вимкнення.

⮌/🔒
Нажмите и удерживайте для блокировки/разблокировки | Kilidi açmak/kapamak için basılı tutun | Құлыптау немесе құлпын ашу үшін басып тұрыңыз | Натисніть та утримуйте для блокування чи розблокування.

Выбор

Seçim
Таңдау
Вибір

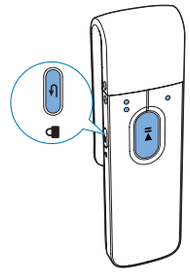

●●/●
Прокрутка вверх/вниз | Yukarı/aşağı kaydırın | Жоғары/төмен айналдыру | Прокручування вгору/вниз.

▶II
Выбор параметров | Seçenekleri belirleyin | Параметрлерді таңдау | Вибір параметрів.

⮌
На один уровень назад | Bir seviye geriye gider | Бір деңгей кері оралу | Повернення на один рівень назад.



Выберите пункт **[Начать запись голоса]**, чтобы начать запись. Нажмите ▶II для приостановки или возобновления. Нажмите ⮌ для остановки и сохранения записи.

Kaydı başlatmak için **[Ses kaydı başlat]** öğesini seçin. Kaydı duraklatmak veya devam ettirmek için ▶II düğmesine basın. Kaydı durdurmak ve kaydetmek için ⮌ tuşuna basın.

Жазбаны бастау үшін [Start voice recording] (Дауыстық жазбаны бастау) тармағын таңдаңыз. Кідірту немесе жалғастыру үшін ▶II түймесін басыңыз. Жазбаны тоқтату және сақтау үшін ⮌ түймесін басыңыз.

Щоб розпочати запис, виберіть [Start voice recording] (Почати звукозапис). Щоб призупинити або продовжити, натисніть ▶II. Щоб зупинити та зберегти запис, натисніть ⮌.

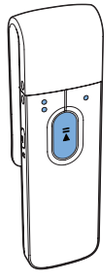

▶II
Нажмите для запуска, приостановки или возобновления воспроизведения. | Oynatmayı başlatmak, duraklatmak veya devam ettirmek için basın | Ойнатуды бастау, кідірту немесе жалғастыру үшін басыңыз | Натисніть для початку, призупинення чи продовження відтворення.

●●/●
На экране воспроизведения: нажмите для перехода к следующей песне; нажмите и удерживайте для быстрой перемотки вперед или назад. | Oynatma ekranında şarkıyı geçmek için basın; hızlı ileriye veya geriye almak için basılı tutun. | Ойнату экранында әндерді өткізу үшін басыңыз; алға жылдам айналдыру немесе кері айналдыру үшін басып тұрыңыз. | На екрані в режимі відтворення натисніть, щоб пропустити пісні; натисніть та утримуйте для швидкої перемотки вперед або назад.



▶II
Нажмите для начала воспроизведения, или отключение/включение звука. | Çalmayı başlatmak veya sesi kısmak/açmak için basın. | Ойнатуды бастау үшін немесе дыбысын өшіру/қосу үшін басыңыз. | Натисніть для відтворення або вимкнення/увімкнення звуку.

●●/●
В разделе **[Автонастройка]**: поиск и сохранение станций; на экране воспроизведения: нажмите для выбора сохраненных станций. В разделе **[Настройка вручную]**: нажмите и удерживайте для поиска станций. | **[Otomatik ayarlama]** ekranında istasyon arayın ve önayarları kaydedin; oynatma ekranında önayar seçmek için basın. **[Manuel ayarlama]** ekranında istasyon aramak için basılı tutun. | **[Auto tune]** (Дыбысты реттеу) терезесінде станцияларды іздеңіз және алдын ала орнатылған параметрлерді сақтаңыз. Ойнату экранында алдын ала орнатылған параметрлерді таңдау үшін басыңыз. **[Manual tuning]** (Қолмен реттеу) терезесінде станцияларды іздеу үшін басып тұрыңыз. | У режимі **[Auto tune]** (Автоналаштування) пошук станцій і збереження попередньо встановлених станцій; на екрані в режимі відтворення натисніть для вибору попередньо встановлених станцій. У режимі **[Manual tuning]** (Налаштування вручну) натисніть та утримуйте для пошуку станцій.

Справка

Yardım
Анықтама
Довідка

Устройство не реагирует на нажатие кнопок | Cihaz tuşlara yanıt vermiyor | Құрылғы пернелерді басуға жауап бермейді | Пристрій не реагує на натиснення клавіш.



Вы можете ознакомиться с информацией о поддержке на веб-сайте **www.philips.com/support** и загрузить программу **Philips Device Manager**. | Destek bilgileri için **www.philips.com/support** adresini ziyaret edin ve **Philips Device Manager**'ı indirin. | Қолдау ақпаратын алу үшін **www.philips.com/support** торабына өтіңіз және **Philips Device Manager** бағдарламасын жүктеңіз. | Відвідайте веб-сайт **www.philips.com/support**, щоб отримати інформацію щодо підтримки та завантажити програму **Philips Device Manager**.